Товарищество с ограниченной ответственностью
«ТОП ПРОЕКТ»
Жауапкершілігі шектеулі серіктестік
ГСЛ №19000291 от 10.01.2019 г
г.Актобе, пр.А.Молдагуловой 56Е/29
Тел.: 8 (701) 414 81 18
e-mail: topproject@list.ru

ТОО "ТОП ПРОЕКТ"

РАБОЧИЙ ПРОЕКТ

«Ограждения кладбищ в селе Косчагил»
(Көшмағанбет Ата)

Директор ТОО "ТОП ПРОЕКТ" Бекбулатова Ш. К.
Главный инженер проекта Балтабаев Р. А.

г.Актобе, 2023год.

Ведомость основных комплектов рабочих чертежей

Обозначение	Наименование	Примечание
№49/17.08.2023-ГП	Генеральный план	

Ведомость рабочих чертежей основного комплекта

Лист	Наименование	Примечание
ГП-1	Общие данные	
ГП-2	Ситуационный план	
ГП-3	План ограждения	
ГП-4/4.1	Фундамент под кирпичные вставки. Спецификация элементов ограждения	
ГП-5	Фрагмент ворот и калитки.Фундамент Фм-2.	
ГП-6	Узел-1,2,3,4,5.Спецификация ворот и калитки.	

Ведомость ссылочных и прилагаемых документов

Обозначение	Наименование	Примечание
	Ссылочные документы	
серия 3.017-3	Элементы оград	
3ПБ 40.20 (6В)	Железобетонный панель ограды	
Ф12.7.5 (ИФ10)	Железобетонный фундамент ограды	
	Прилагаемые документы	
2012-С1-НВ.С.	Спецификация	

Технические решения, принятые в проекте, соответствуют требованиям экологических, санитарно-гигиенических, противопожарных и других норм, действующих на территории РК, и обеспечивают безопасную для жизни и здоровья людей эксплуатацию объекта при соблюдении мероприятий, предусмотренных рабочими чертежами.

Главный инженер проекта Балтабаев Р.А

Общие данные

Проект разработан на основании задания на проектирование, согласно действующих нормативных документов:

-СН РК 3.01-01-2013 , СП РК 3.01-101-2013 "Градостроительство. Планировка и застройка городских и сельских населенных пунктов"

-СП РК 2.02-101-2014 "Пожарная безопасность зданий и сооружений"

-ГОСТ 21.508-93 "Правила выполнения рабочей документации генеральных планов предприятий, сооружений и жилищно-гражданских объектов"

-ГОСТ 21.101-97 "Основные требования к проектной и рабочей документации"

План ограждения территории и благоустройства в масштабе 1:500 от сентября 2023 года, выполненная ТОО «ТОППРОЕКТ», г. Актобе.

Генеральный план разработан в соответствии с действующими нормами, правилами и стандартами.

Проезд на участок осуществляется через проектируемые ворота с трассы Кульсары-Косчагыл.

Характеристика участка:

Участок с площадью 2,49 га имеет правильную форму. Рельеф участка спокойный.

Сведения о существующей транспортной инфраструктуре района строительства:

Участок размещен в Атырауская область, Жылыойский район, с.Косчагил, КТП №1/5.

Проектом предусмотрено благоустройство территории:

- Ограждение, ворота и калитка территории.

Архитектурно-строительное решение ограждения

Проектом предусматривается устройства вороты металлический решётчатые и железобетонные ограждения L=4,0 метра, высотой 2,55 м. марки 3ПБ 40.20. (П6В) серия 3.017-3 Ф12.7.5. (ИФ10)

Стойки выполнить из труб сечения 100х4.

Рамы секций ограждения и калитки изготовить из уголка 40х5.

Соединение элементов ограждения выполнить ручной сваркой электродами Э-42 ГОСТ 9467-75.

Бетон для фундаментов под стойки готовить нормальной плотности на сульфатостойком портландцементе.

Указания по производству работ.

При производстве работ в летнее и зимнее время руководствоваться требованиями соответствующего СН РК 5.03-07-2013.

Антикоррозийную защиту стальных конструкций осуществлять по следующей схеме в соответствии с требованиями СП РК 2.01-101-2013 "Защита строительных конструкций от коррозии":

- грунт 1 слой ГФ-020 по ГОСТ 4056-63;
- окраска 1 слой эмали ПФ-115 по ГОСТ 6465-76.

Основные технические показатели по генплану

Поз.	Наименование площадей	Единица измерения	Кол-во	%
1	Площадь территории, в том числе:	га	2,49	100
	-площадь проектируемой застройки (ограждения)	м2	1,82	73,1

Изм.	Кол.уч	Лист	№док	Подп.	Дата	№49/17.08.2023-ГП		
						Ограждение кладбищ в селе Косчагил		
ГИП		Балтабаев Р.				Ограждение Кошмагамбет Ата	Стадия	Лист	Листов
Разраб.		Ертілеу А.					РП	1	6
Проверил		Назаренко А.							
						Общие данные	ТОО "ТОП ПРОЕКТ"		

Формат А3

Ситуационный план

М 1:2000

Условные обозначения:

- граница территории

						№49/17.08.2023-ГП		
						Ограждение кладбищ в селе Косчагил		
Изм.	Кол.уч	Лист	№док	Подп.	Дата			
ГИП		Балтабаев Р.				Ограждение Кошмагамбет Ата	Стадия	Лист	Листов
Разраб.		Ертілеу А.					РП	2	6
Проверил		Назаренко А.							
						Ситуационный план М 1:2000	ТОО "ТОП ПРОЕКТ"		

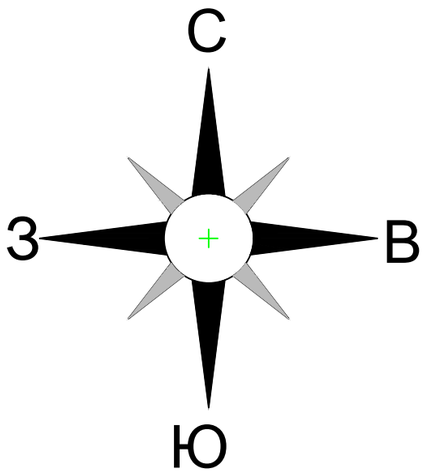

План ограждения

М 1:500

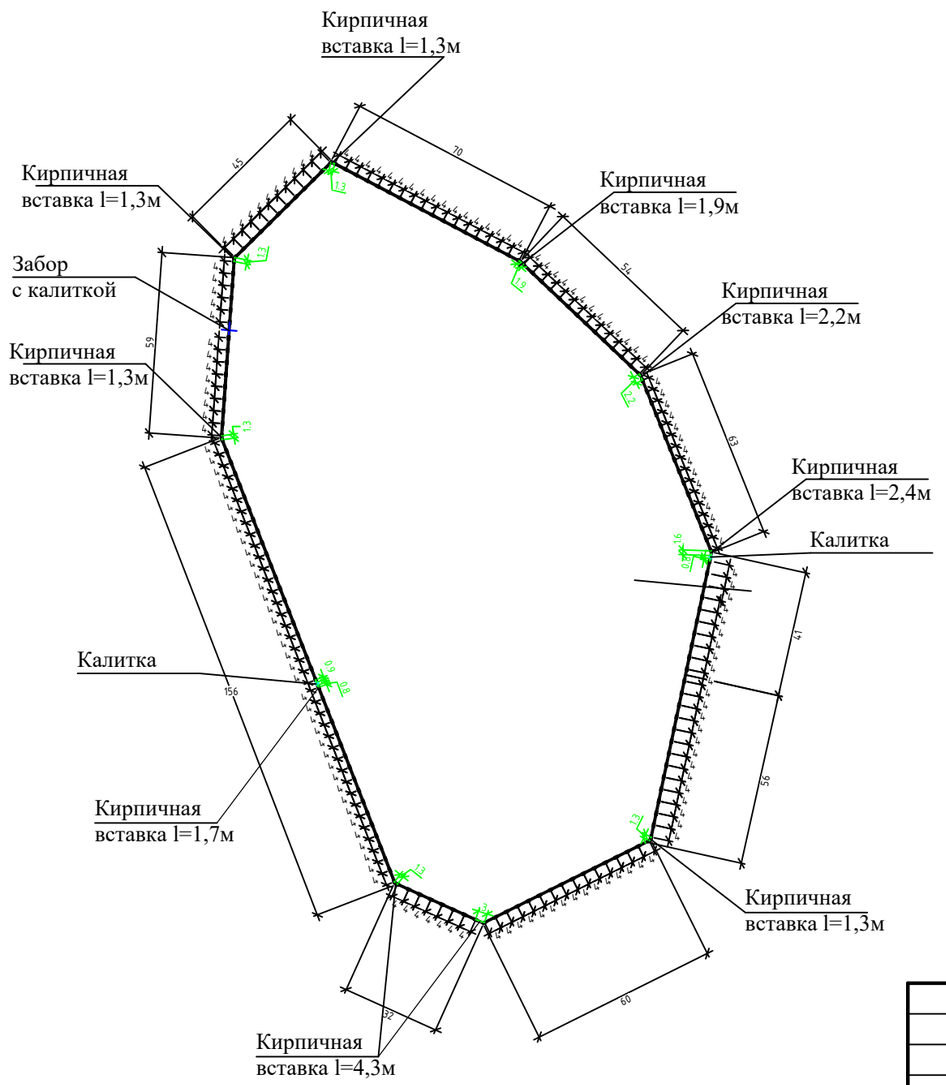

Условные обозначения:

- граница территории
- Проектируемое ограждение
- Проектируемый забор с калиткой
- Проектируемая кирпичная вставка
- Проектируемая калитка

Ограждения

Проектом предусматривается устройства вороты металлический решётчатые и железобетонные ограждения L=4,0 метра, высотой 2,55 м. марки 3ПБ 40.20. (П6В) серия 3.017-3 Ф12.7.5. (ИФ10)

Все металлические элементы креплений, должны быть подвергнуты антикоррозиной защите, в соответствии с "Указаниями по проектированию антикоррозийной защиты строительных конструкций"

Группы возгораемости и пределы огнестой кости, принятых в проекте конструкций, соответствуют требованиеям СНиПа.

Примечание:
Ограждение железобетонные L=4,0 метр, H=2,5 метр
Кирпичная вставка толщиной 120 мм, H=2,3 метр. Общий объем кирпичной кладки - 4,97м³
Размеры ограждений указаны в метрах.

						№49/17.08.2023-ГП		
						Ограждение кладбищ в селе Косчагил		
Изм.	Кол.уч	Лист	№док	Подп.	Дата			
ГИП		Балтабаев Р.				Ограждение Кошмагамбет Ата	Стадия	Лист	Листов
Разраб.		Ертілеу А.					РП	3	6
Проверил		Назаренко А.							
						План ограждения М 1:500	ТОО "ТОП ПРОЕКТ"		

Фундамент под кирпичные вставки

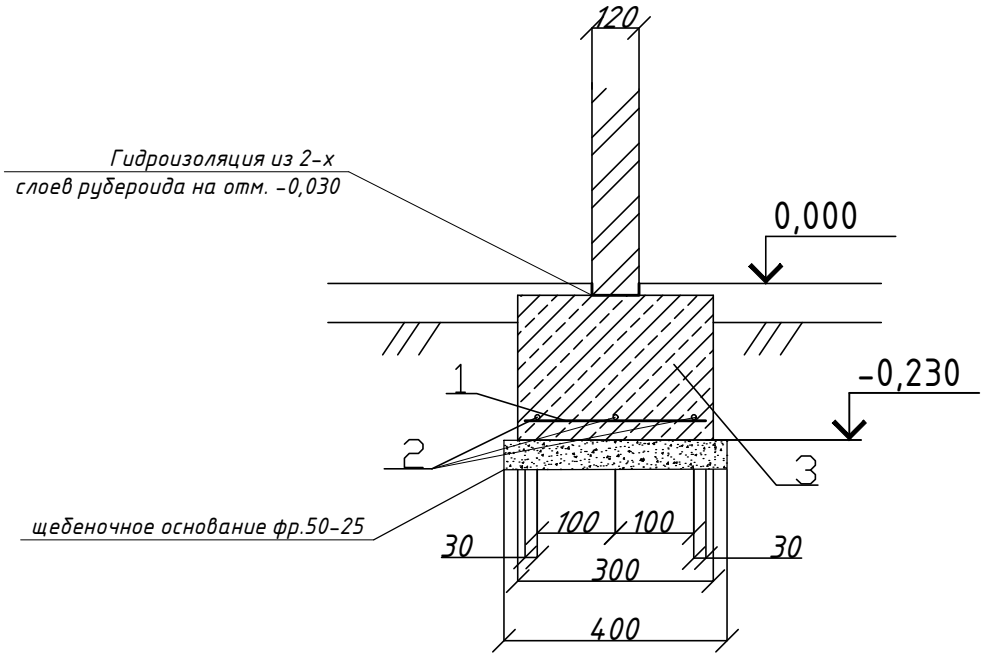

Спецификация элементов

Поз.	Обозначение	Наименование	Кол.	Масса, ед., кг	Приме-чание
		Фундамент под перегородку:			
1	ГОСТ 34028-2016	Ф6-А240 L=260 мм шаг300мм	62	0,06	3.72кг
2	ГОСТ 34028-2016	Ф12-А400 L=17.7м	3	15.93	47.8кг
3	СТ РК EN 206-2017	Бетон кл. с12/15 F75 W4			1,22м^3
	ГОСТ 8267-93*	Щебеночная подготовка фр.50-25 t-100мм			0,708м^3

Изм.	Кол.уч	Лист	№док	Подп.	Дата
ГИП		Балтабаев Р.			
Разраб.		Ертілеу А.			
Проверил		Назаренко А.			

№49/17.08.2023-ГП

Ограждение кладбищ в селе Косчагил

Ограждение Кошмагамбет Ата

Стадия	Лист	Листов
РП	4	6

Фундамент под кирпичные вставки

ТОО "ТОП ПРОЕКТ"

Спецификация элементов ограждения

Позиция № п/п	Наименование и техническая характеристика	Тип, марка, обозначение документа, опросного листа	Код оборудования изделия, материала	Завод изготовитель	Единица измерения	Количество	Масса единицы, кг	Примечание
1	2	3	4	5	6	7	8	9
	Элементы Ж\Б оград							
1	Железобетонный панель ограды	3ПБ 40.20 (6В)			шт	152	1600	
2	Кирпичная кладка				м3	4,97		
3	Железобетонный фундамент ограды	Ф12.7.5 (ИФ10)			шт	163	770	
ВР-1	Ворота металлические с калиткой				шт	1		см. ГП - 5,6.
К	Калитка металлическая				шт	2		см. ГП - 5,6.

3ПБ 40.20 (6В)

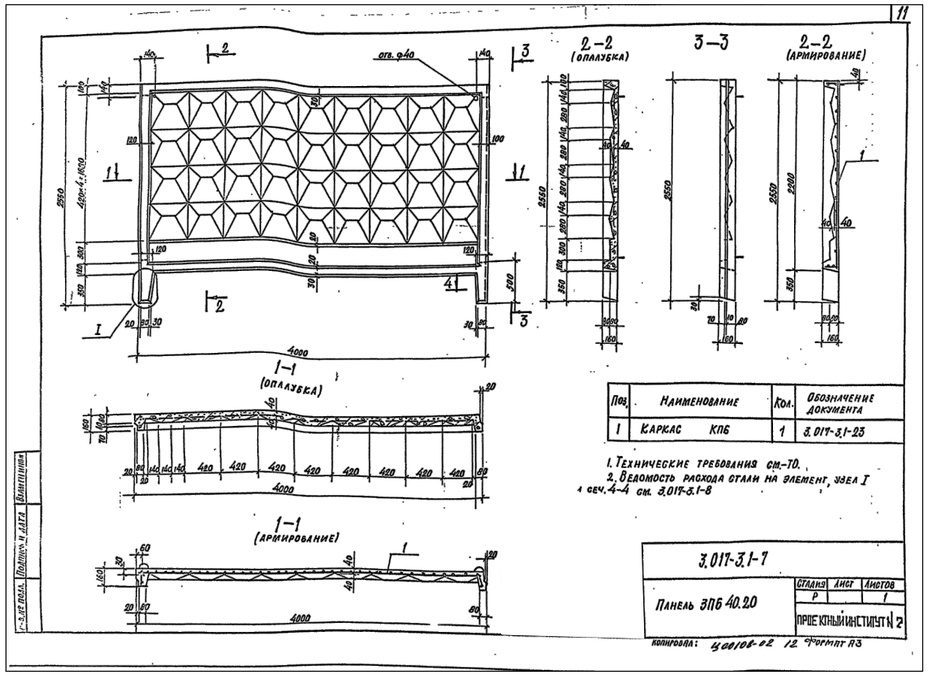

Ф 12.7.5

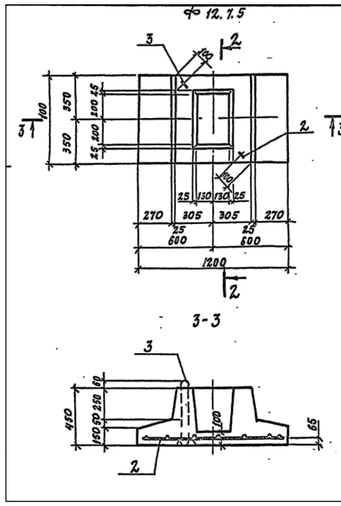

Поз.	Наименование	Кол. на испол. Ф-12.7.5	Кол. на испол. Ф-12.7.6	Обозначение документа
1	Сетка С7	1		3.017-3.1-27
2	—"— С8		1	-27
3	Петля П6	2	2	-42
	Бетон класса В 15 м³	0,19	0,23	

Ведомость расхода стали на элемент, кг

Марка элемента	Изделия арматурные: Арматура класса А-I ГОСТ 5781-82* ф6	ф8		Всего	Изделия закладные: Арматура класса АI ГОСТ 5781-82* ф8			Всего	Общий расход
Ф 12.7.5	–	4,7		4,7	1,0			1,0	5,7

Изм.	Кол.уч	Лист	№док	Подп.	Дата	№49/17.08.2023-ГП		
						Ограждение кладбищ в селе Косчагил		
ГИП		Балтабаев Р.				Ограждение Кошмагамбет Ата	Стадия	Лист	Листов
Разраб.		Ертілеу А.					РП	4.1	6
Проверил		Назаренко А.							
						Спецификация элементов ограждения	ТОО "ТОП ПРОЕКТ"		

Фрагмент ворот и калитки.

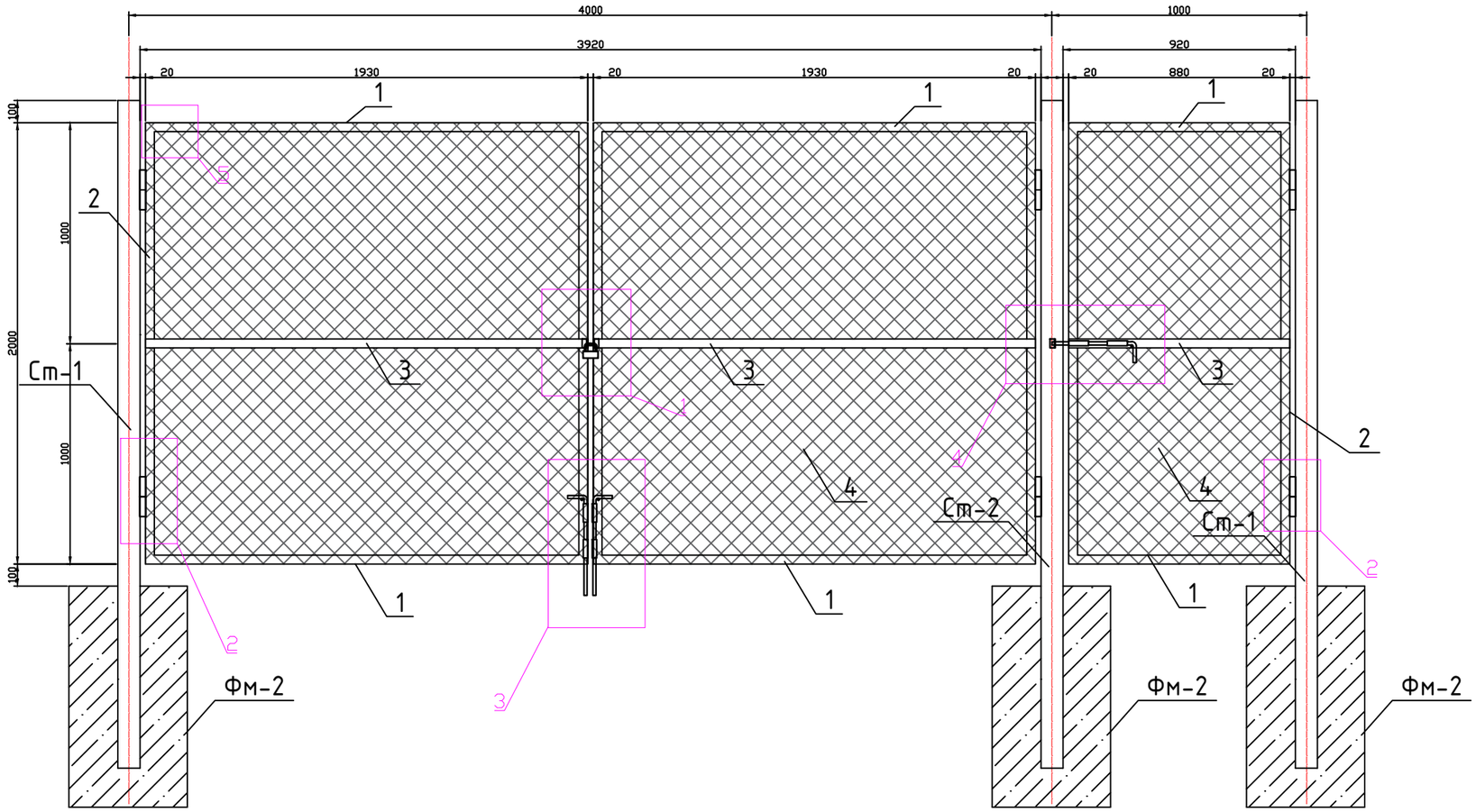

Фрагмент калитки.

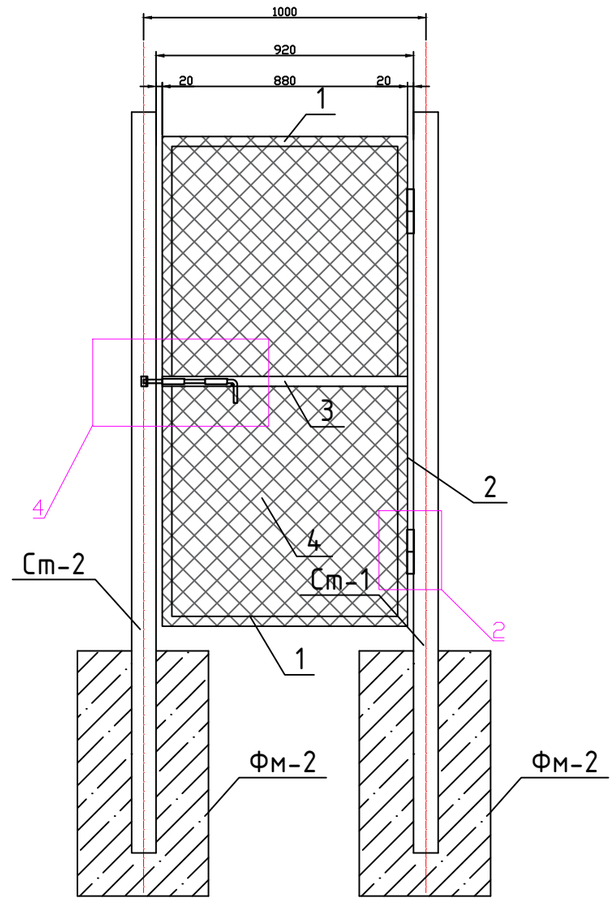

Фундамент Фм-2

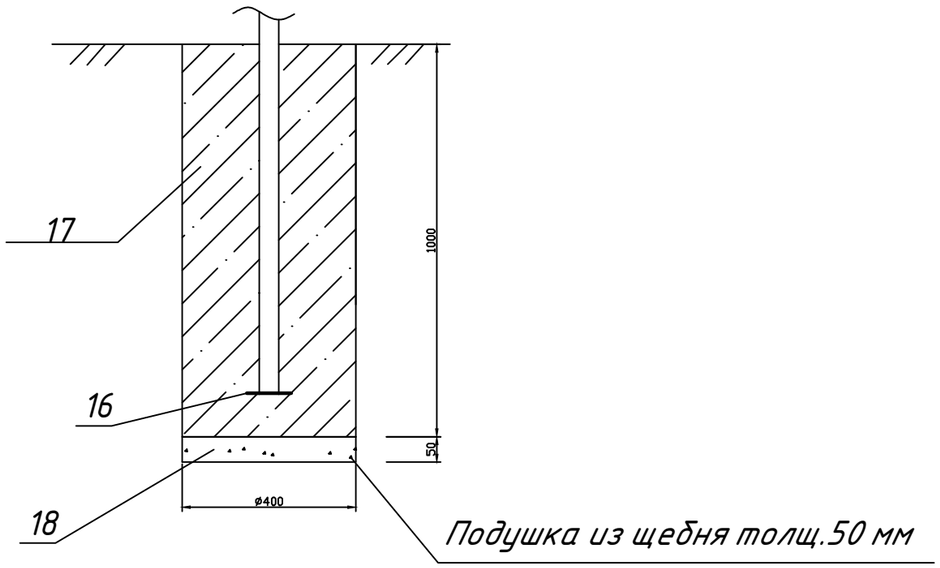

Изм.	Кол.уч	Лист	№док	Подп.	Дата	№49/17.08.2023-ГП		
						Ограждение кладбищ в селе Косчагил		
ГИП		Балтабаев Р.				Ограждение Кошмагамбет Ата	Стадия	Лист	Листов
Разраб.		Ертілеу А.					РП	5	6
Проверил		Назаренко А.				Фрагмент ворот и калитки. Фундамент Фм-2.	ТОО "ТОП ПРОЕКТ"		

Формат А3

Узел-1

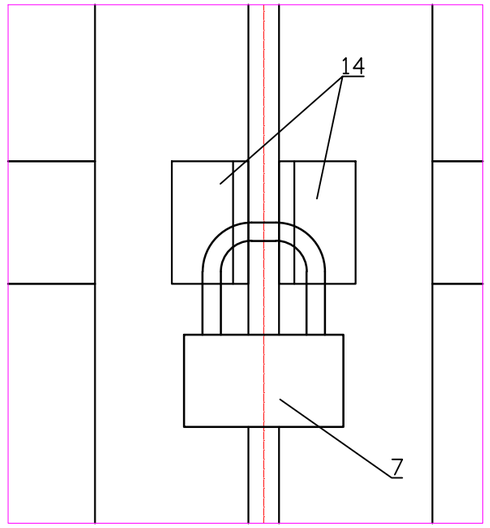

Узел-4

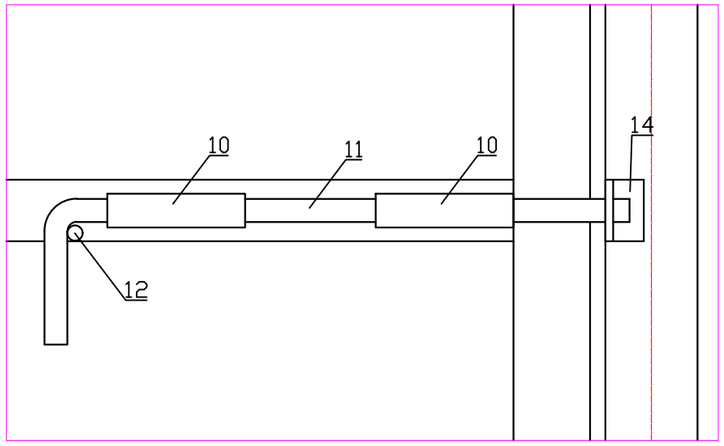

Узел-1

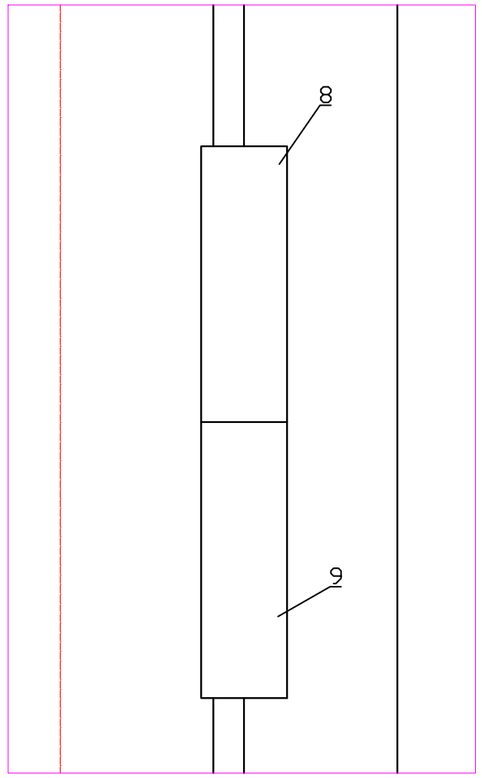

Узел-3

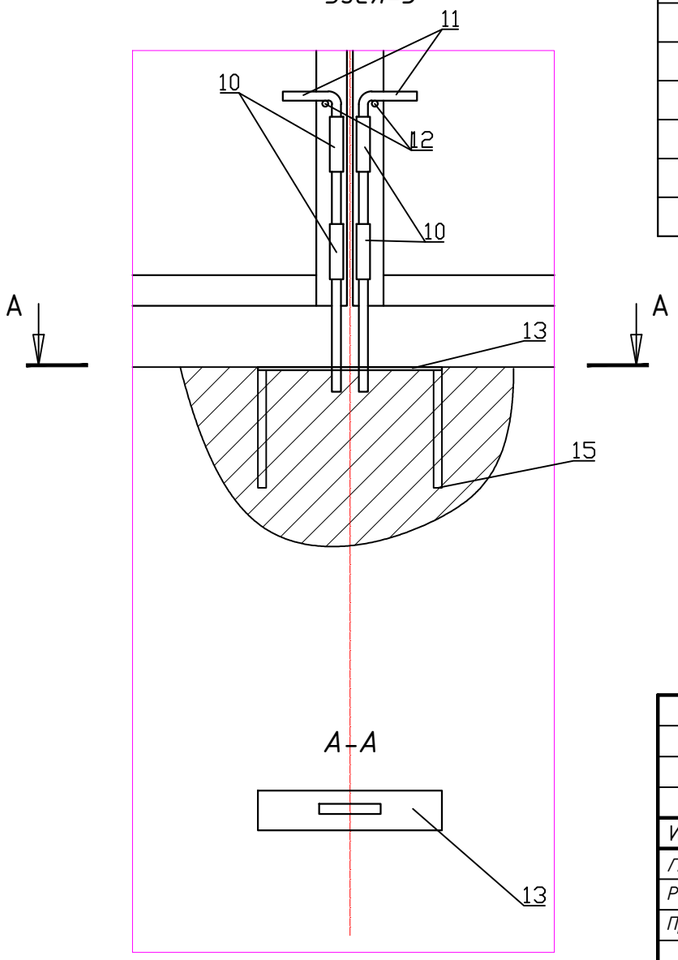

Спецификация ворот и калитки

Поз.	Обозначение	Наименование	Кол.	Масса ед., кг	Приме-чание
1	ГОСТ 8509-93	Уголок 40х40х5 L=13,6м	1	40,8	
2	ГОСТ 8509-93	Уголок 40х40х5 L=20,0м	1	60,0	
3	ГОСТ 8639-82	Труба 40х40х4 L=7,0м	1	29,1	
4	ГОСТ 5336-80	№45 , t=3мм			11м²
5	ГОСТ 34028-2016	Ф6AI(A240) L=22,0м	1	5,06	
6	ГОСТ 103-2006	-12х60х4 шаг 500мм	45	0,02	0,9кг
7	ГОСТ 5089-2011	ЗНВ1	1		шт
8	ГОСТ 7417-75	Навес-втулка КругФ50 L=150мм	6	2,31	13,86кг
9	ГОСТ 7417-75	Навес-ось КругФ50 L=300мм	6	4,62	27,72кг
10	ГОСТ 10704-91	Труба(эл.сварная) Ф22х2мм L=90мм	10	0,09	0,9кг
11	ГОСТ 2590-88	Щеколда КругФ15 L=580мм	5	0,81	4,05кг
12	ГОСТ 2590-88	Стопор КругФ15 L=22мм	5	0,028	0,14кг
13	ГОСТ 8509-93	Уголок 50х4, L=265мм	1	0,81	
14	ГОСТ 8509-93	Уголок 50х4, L=50мм	3	0,15	0,45кг
15	ГОСТ 34028-2016	Ф6AIII(A400) L=100мм	4	0,023	0,092кг
16	ГОСТ 19903-2015	Лист 120х120х4	3	0,45	1,35кг
Ст-2	ГОСТ 8639-82	Труба 100х100х4 L=3100мм	7	36,7	256,9кг
		Материалы			
8	СТ РК EN 206-2017	Бетон С8/10	7	0,12м³	0,84м³
9	ГОСТ 8267-93*	Щебень фр.20-40	7	0,006м³	0,042м³

Узел-5

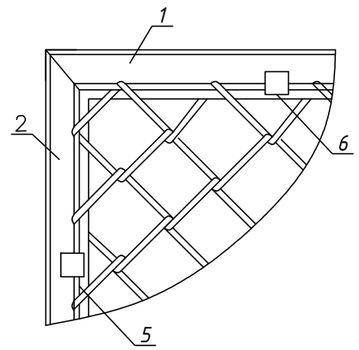

Изм.	Кол.уч	Лист	№док	Подп.	Дата
ГИП		Балтабаев Р.			
Разраб.		Ертілеу А.			
Проверил		Назаренко А.			

№49/17.08.2023-ГП

Ограждение кладбищ в селе Косчагил

Ограждение Кошмагамбет Ата

Стадия	Лист	Листов
РП	6	6

Узел-1,2,3,4,5.
Спецификация ворот и калитки.

ТОО "ТОП ПРОЕКТ"

Формат А3