Утвержден
приказом Министра
по инвестициям и развитию
Республики Казахстан
от 24 апреля 2017 года № 234

# Акт приемки объекта в эксплуатацию

«03» декабрь 2019 года

Заказчик **ГУ "Отдел архитектуры, градостроительства и строительства Тарбагатайского района ВКО", 071500, Восточно-Казахстанская область Тарбагатайский район село Аксуат ул.Амангельды,1**

фамилия, имя, отчество (при наличии) - для физических лиц, наименование организации – для юридических лиц, почтовый индекс, область, город, район, населенный пункт, наименование улицы, номер дома/здания (стационарного помещения)

на основании:

Декларации о соответствии(прилагается) «29» ноябрь 2018 **, ТОО «Бак-Береке 2030» директор Ерназаров Айбек Бабабекович, 120000 город Кызылорда, ул. Кайнарбаева, 32Д**

дата декларации, наименование подрядной (генподрядной) организации, фамилия, имя, отчество (при наличии) руководителя, юридический адрес

Заключения о качестве строительно-монтажных работ (прилагается)
«29» ноябрь 2018г **Темеков Алишер Оразович № KZ92VJE00027350 дата выдачи 08.06.2016г.**

дата заключения, наименование организации, фамилия, имя, отчество (при наличии) экспертов технического надзора, № и дата получения аттестатов

Заключения о соответствии выполненных работ проекту(прилагается)
«29» ноябрь 2018 **Герсонский Григорий Элеонардович , приказ №1 от «03» января 2018 г.**

дата заключения, наименование организации, фамилия, имя, отчество (при наличии) экспертов авторского надзора, № и дата получения аттестатов

произведя осмотр готовности предъявленного подрядчиком (генеральным подрядчиком)к приемке в эксплуатацию объекта

**"Водозаборные сооружения и сети водоснабжения в с.Кызыл-Кесик Тарбагатайского района ВКО". Новое строительство**

наименование объекта и вид строительства (новое, расширение, реконструкция,техническое перевооружение, модернизация, капитальный ремонт), уровень ответственности, техническая и технологическая сложность объекта

по адресу **Восточно-Казахстанская область Тарбагатайский район Кызылкесикский с.о., с.Кызыл-Кесик**

(область, район, населенный пункт, микрорайон, квартал, улица, номер дома (корпуса)

проверив комплектность исполнительной технической документации подтверждает что:

1. Строительство объекта осуществлено на основании:

1) правоустанавливающего документа на земельный участок от **«17» апреля 2017 года №6 решения ГУ «Аппарат акима Кызыл-Кесикского сельского округа Тарбагатайского района ВКО**

документ, подтверждающий наступление юридических фактов (юридических составов), на основании которых возникают, изменяются или прекращаются права на земельный участок, в том числе договоры, решения судов, правовые акты исполнительных органов, свидетельство о праве на наследство,передаточный акт или разделительный баланс при реорганизации негосударственных юридических лиц, владеющих земельным участком на праве собственности или выкупивших право временного возмездного землепользования (аренды).

либо решения о реконструкции (перепланировке,переоборудовании) помещений (отдельных частей) существующих зданий от «___»_____20___года №_____

_____;

наименование органа вынесшего решение

2) талона о приеме уведомления о начале или прекращении осуществления деятельности или определенных действий **ГУ «Управление государственного архитектурно-строительного контроля Восточно-Казахстанской области от 22.08.2018года № KZ44REA00105516**

наименование органа принявшего уведомление, дата выдачи талона

3) проекта (проектно-сметной документации)_____

**ТОО «Востокагропромпроект» №1181-13**

наименование проектной организации, номер проекта

утвержденного(й) **ГУ «Отдел жилищно-коммунального хозяйства, пассажирского транспорта, автомобильных дорог и строительства жилищной инспекции Тарбагатайского района ВКО» №224 от 17.11.2017г..**

наименование организации утвердившей (переутвердившей) проект и дата утверждения

2. Строительно-монтажные работы осуществлены в сроки:

начало работ **июнь 2018 год** ;

месяц, год

окончание работ **ноябрь 2019 год** ;

месяц, год

при продолжительности строительства, месяц:

по норме или по проекту организации строительства, месяц:_____12_____;

фактически, месяц:_____17_____;

3. Объект (комплекс) имеет следующие основные технико-экономические показатели

(мощность, производительность, производственная площадь, протяженность, вместимость, объем, пропускная способность, провозная способность, число рабочих мест и тому подобное, заполняется по всем объектам (кроме жилых домов) в единицах измерения соответственно целевой продукции или основным видам услуг):

| Мощность, производительность и так далее | Единица измерения | По проекту | | Фактически | |
|---|---|---|---|---|---|
| | | общая (с учетом ранее принятых) | в том числе пускового комплекса или очереди | общая (с учетом ранее принятых) | в том числе пускового комплекса или очереди |
| Площадь участка | га | 1,23228 | 1,23228 | 1,23228 | 1,23228 |
| Площадь застройки | м2 | 1015 | 1015 | 1015 | 1015 |
| Площадь покрытий | м2 | 1993 | 1993 | 1993 | 1993 |
| Площадь озеленения | м2 | 9314 | 9314 | 9314 | 9314 |

Выпуск продукции (оказания услуг), предусмотренной проектом в объеме, соответствующем нормам освоения проектных мощностей в начальный период _____;

факт начала выпуска продукции с указанием объема

Жилой дом имеет следующие показатели:

| Показатели | Единица измерения | По проекту | Фактически |
|---|---|---|---|
| Общая площадь | метр в квадрате (далее - $м^2$ ) | | |
| Число этажей | Этаж | | |
| Общий строительный объем | метр в кубе (далее - $м^3$ ) | | |
| В том числе подземной части | $м^3$ | | |
| Площадь встроенных, встроенно-пристроенных и пристроенных помещений | $м^2$ | | |

| Показатели | По проекту | | | Фактически | | |
|---|---|---|---|---|---|---|
| | число квартир | площадь квартир, $м^2$ | | число квартир | площадь квартир, $м^2$ | |
| | | Общая | жилая | | общая | жилая |
| Всего квартир, в том числе: | | | | | | |

| | | | | | | |
|---|---|---|---|---|---|---|
| однокомнатных<br>двухкомнатных<br>трехкомнатных<br>четырехкомнатных<br>и более | | | | | | |

4. Технологические и архитектурно-строительные решения по объекту характеризуются следующими данными:

**Строительство внутрипоселковых водопроводных сетей из полиэтиленовых труб Ø110х6,6мм=5,85км, Ø63х3,8мм = 1,045км, Ø25х1,8мм =7,884км; Водовод 2 нитки Ø110х6,6мм = 10,84км; Устройство водопроводных колодцев Ø 1,5м=173шт, Ø 2,0м=111шт; Бурение скважины -1шт; строительство здания насосной станции 1-го подъема на водозаборной скважине – 2шт; строительство здания насосной станции 2-го подъема – 1шт; строительство резервуаров для воды V=150м3– 2шт; строительство здания сторожки – 1шт; установка КТПН 10/0,4 кВт – 1шт; установка ДЭС-2шт; строительство ограждения с воротами длиной 523,4м;**

краткие технические характеристики по особенностям его размещения, по основным материалам и конструкциям, инженерному и технологическому оборудованию

5. На объекте установлено предусмотренное проектом оборудование в количестве согласно актам о его приемке после индивидуального испытания и комплексного опробования;

6. Наружные инженерные коммуникации (холодное и горячее водоснабжение, канализация, теплоснабжение, газоснабжение, электроснабжение и связь) обеспечивают **нормальную** эксплуатацию объекта (здания, сооружения, помещения) и приняты городскими эксплуатационными организациями;

7.Сметная стоимость по утвержденному проекту (проектно-сметной документации): всего 1 040 524,087 тысяч тенге, в том числе строительно-монтажных работ 831026,222 тысяч тенге, оборудования, инструмента и инвентаря 63295,675 тысяч тенге,

8. Сметная стоимость основных фондов, принимаемых в эксплуатацию 1019200,00 тысяч тенге, в том числе: стоимость строительно-монтажных работ 811986,859 тысяч тенге, стоимость оборудования, инструмента и инвентаря 63295,675 тысяч тенге,

9. Объект построен в соответствии с утвержденным проектом (проектно-сметной документацией) и требованиями государственных нормативных документов в области архитектуры, градостроительства и строительства.

**РЕШИЛ**:

"Водозаборные сооружения и сети водоснабжения в с.Кызыл-Кесик Тарбагатайского района ВКО"

наименование объекта (комплекса)

**принять в эксплуатацию**

Заказчик Сабырбаев Серик Советович

фамилия, имя, отчество (при наличии), подпись руководителя, Место печати (при наличии)

Технический надзор Темеков Алишер Оразович

фамилия, имя, отчество (при наличии), подпись эксперта, Место печати (при наличии)

Авторский надзор Герсонский Григорий Элеонардович

фамилия, имя, отчество (при наличии), подпись эксперта, Место печати (при наличии)

Подрядчик (генеральный подрядчик) Ерназаров Айбек Бабабекович

фамилия, имя, отчество (при наличии), подпись руководителя Место печати (при наличии)

Приложение 13 к акту
приемки объекта в
эксплуатацию

Технические характеристики объекта, **"Водозаборные сооружения и сети водоснабжения в с.Кызыл-Кесик Тарбагатайского района ВКО".**
(сети, водоводы, коллекторы и т.п.)

| № п/п | Наименование | Единицы измерения | Количество, протяженность | Приме-чание |
|---|---|---|---|---|
| 1 | 2 | 3 | 4 | 5 |
| Водопровод | | | | |
| 1 | Водоводы (общая протяженность) | м | | |
| | 1) из стальных труб | м | | |
| | 2) из чугунных труб | м | | |
| | 3) из асбестоцементных труб | м | | |
| | 4) из железобетонных труб | м | | |
| | 5) из полиэтиленовых труб | м | 10840 | |
| 2 | Распределительная сеть (общая протяженность) | м | | |
| | 1) из стальных труб | м | | |
| | 2) из чугунных труб | м | | |
| | 3) из асбестоцементных труб | м | | |
| | 4) из полиэтиленовых труб | м | 25058 | |
| | 5) | м | | |
| 3 | Смотровой колодец | шт | 187 | |
| 4 | Задвижка d- 300 мм | шт | | |
| | d- 200 мм | шт | | |
| | d- 150 мм | шт | | |
| | « d- 100 мм | шт | | |
| | « d- 50 мм | шт | | |
| 5 | Вентили d- 32 мм | шт | | |
| | « d- 25 мм | шт | | |
| | « d- | шт | | |
| 6 | Кран d- 15мм | шт | 1076 | |
| | « d- 25мм | шт | 4 | |
| 7 | Гидрант | шт | 68 | |

| | | | | |
|---|---|---|---|---|
| 8 | Водопроводный ввод | шт | | |
| 9 | Водоразборная колонка | шт | | |
| 10 | Стальной футляр | шт | 64 | |
| 11 | Питьевой фонтанчик | шт | | |
| Канализация | | | | |
| 1 | Коллекторы (общая протяженность) | м | | |
| | 1) из керамических труб | м | | |
| | 2) из чугунных труб | м | | |
| | 3) из бетонных труб | м | | |
| | 4) из асбестоцементных труб | м | | |
| | 5) из железобетонных труб | м | | |
| | 6)Полипропиленовые гофрированные трубы | м | 9 | |
| 2 | Канализационная сеть(общая протяженность) | м | | |
| | 1) из керамических труб | м | | |
| | 2) из чугунных труб | м | | |
| | 3) из бетонных труб | м | | |
| | 4) из асбестоцементных труб | м | | |
| | 5) из железобетонных труб | м | | |
| | 6)из полиэтиленовых труб | м | | |
| 3 | Смотровой колодец | шт | 3 | |
| | Выпуск | шт | | |

Горизонтальный разрез колодца

Масштаб 1:100

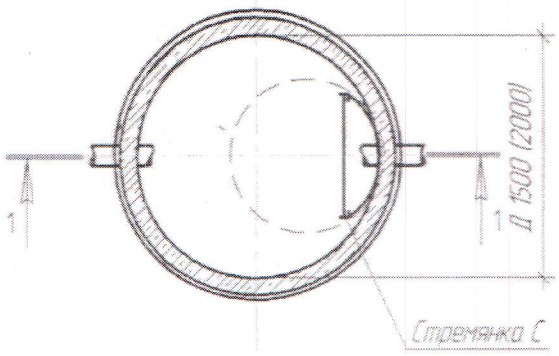


Вертикальный разрез колодца

Масштаб 1:100

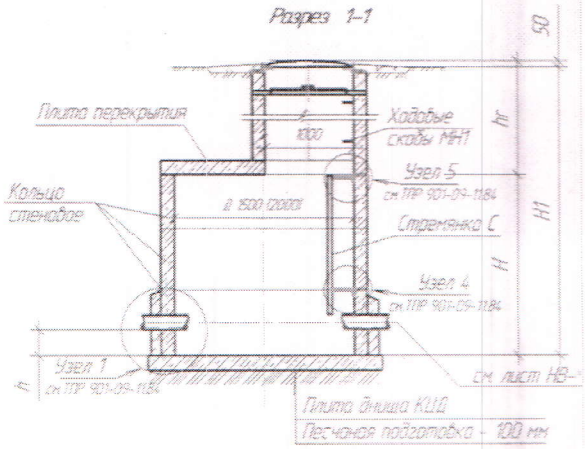


Спецификация

| № п/п | Наименование | Марка | Материал | Диаметр(мм) | Количество | Примечание |
|---|---|---|---|---|---|---|

| | | | | (размеры) | | |
|---|---|---|---|---|---|---|
| 1 | Колодцы | Серия | | 1000 | 13 | |
| 2 | | 3.900.1-14 | Из сборного ж/б | 1500 | 173 | |
| | | вып.1 | | | | |
| 3 | | | | 2000 | 111 | |

Схема привязки колодца к постоянным точкам-ориентирам

Заказчик _____ **Сабырбаев С.С.**

фамилия, имя, отчество (при наличии), подпись руководителя Место печати (при наличии)

Авторский надзор _____ **Герсонский Г.Э.**

фамилия, имя, отчество (при наличии), подпись эксперта Место печати (при наличии)

Приложение 2
к приказу Министра
по инвестициям и развитию
Республики Казахстан
от 24 апреля 2017 года № 235

Форма

**Заключение о соответствии выполненных работ проекту**

«29» ноябрь 2019г.

Авторский надзор **ТОО "ВОСТОКАГРОПРОМПРОЕКТ"**
**директор Урунтаев Марат Жумашевич**
наименование организации, фамилия, имя, отчество (при наличии) руководителя
эксперт авторского надзора в лице **Герсонского ГригорияЭлеонардовича.**
**Приказ №1 от 3.01.2018г.**
фамилия, имя, отчество (при наличии) экспертов, № аттестатов и дата получения
действующего на оснований **Договора № 67 от 17.07.18г.**
№ договора и дата
по объекту **«Водозаборные сооружения и сети водоснабжения в селе Кызыл-Кесык Тарбагатайского района ВКО »**
наименование и местонахождение объекта
заказчиком которого является **ГУ"Отдел архитектуры, градостроительства и строительства Тарбагатайского района" ВКО**
**в лице руководителя Сабырбаева С.**
наименование организации, фамилия, имя, отчество (при наличии) руководителя
подтверждает, что:

1. Строительство объекта осуществлялось
   а) подрядчиком (генеральным подрядчиком) **ТОО "Бак-Береке 2030"**
   **лицензии № 17004658 от 16.03.2017г.**
   наименование организации, № лицензии и дата получения
   в лице **директора Ерназарова А.Б.**
   фамилия, имя, отчество (при наличии) руководителя
   б) субподрядными
   организациями_____
   наименование организации, № лицензии и дата получения
   в лице_____;
   фамилия, имя, отчество (при наличии) руководителя
2. Строительно-монтажные работы осуществлены в сроки:
   начало работ **июнь 2018года**;
   месяц, год
   окончание работ **ноябрь 2019года**;
   месяц, год
   при продолжительности строительства, месяц:
   по норме или по проекту организации строительства **12**месяцев;
   фактически **17** месяцев;
3. Примененные строительные материалы, конструкции, оборудование и изделия соответствуют требованиям проекта;
4. Замечания, выданные авторским надзором в процессе строительства, устранены;
5. Внесенные изменения в проект (проектно-сметную документацию) в процессе строительства выполнены в соответствии с требованиями

нормативов в области архитектуры, градостроительства и строительства;

6. Объект построен в соответствии с проектом (проектно-сметной документацией)___**ТОО "ВОСТОКАГРОПРОМПРОЕКТ" №1181-13**_____

наименование проектной организации, номер проекта

утвержденным (ой)_**ТОО"ЭКСПЕРТТЕХСТРОЙ" №ЭТС-0123/17 от 16.11.2017 года**_____

наименование организации утвердившей (переутвердившей) проект и дата утверждения

Авторский надзор:

организация_____**ТОО "ВОСТОКАГРОПРОМПРОЕКТ"**_____

**в лице директора Урунтаева Марата Жумашевича**_____

наименование организации, фамилия, имя, отчество (при наличии) руководителя, подпись, дата

М.П

эксперт(ы) по авторскому надзору __**в лице Герсонского Григория Элеонардовича**_____

**Приказ №1 от 3.01.2018г.**_____

фамилия, имя, отчество (при наличии) эксперта (экспертов), № аттестатов, подпись, дата

М.П.

Приложение №1
к приказу Министра
по инвестициям и развитию
Республики Казахстан
от 24 апреля 2017 года № 235

# Заключение о качестве строительно-монтажных работ

"29" июня 2019 года

Технический надзор **ТОО "I.C.T." Темеков Алишер Оразович, город Усть-Каменогорск, проспект Карла Маркса. 34**
наименование организации, фамилия, имя, отчество (при наличии) руководителя, юридический адрес
в лице **Темеков Алишер Оразович № KZ92VJE00027350 дата выдачи 08.06.2016г.,**
фамилия, имя, отчество (при наличии) экспертов, № аттестатов, дата получения
действующего на основании **договора № 48от «17» апреля 2018 года**
№ договора и дата
по объекту: **"Водозаборные сооружения и сети водоснабжения в с.Кызыл-Кесик Тарбагатайского района ВКО"**
наименование и местонахождение объекта

Заказчиком которого является**ГУ"Отдел архитектуры,градостроительства и строительстваТарбагатайского района ВКО"Сабырбаев Серик Советович**
наименование организации, фамилия, имя, отчество (при наличии) руководителя
подтверждает, что:

1. Строительство объекта осуществлялось
1) подрядчиком (генеральным подрядчиком) **ТОО «Бак-Береке 2030» (строительно-монтажные работы лицензия 1 категории №17004658 от 16.03.2017)**
наименование организации, № лицензии и дата получения
в лице **директораЕрназаровАйбекБабабекович**
фамилия, имя, отчество (при наличии) руководителя
2) субподрядными организациями_____
наименование организации, № лицензии и дата получения
в лице_____
фамилия, имя, отчество (при наличии) руководителя

2. Строительно-монтажные работы осуществлены в сроки:
начало работ **июнь 2018 год** ;
месяц, год
окончание работ **ноябрь 2019 год** ;
месяц, год
при продолжительности строительства, месяц:
по норме или по проекту организации строительства **12** месяц;
фактически **17** месяц;

3. Сметная стоимость по утвержденному проекту (проектно-сметной документации):
всего**1 040 524,087**тысяч тенге, в том числе строительно-монтажных работ **831026,222** тысяч тенге, оборудования, инструмента и инвентаря **63295,675** тысяч тенге;

4. Сметная стоимость основных фондов, принимаемых в эксплуатацию **1019200,00**тысяч тенге, в том числе: стоимость строительно-монтажных работ **811986,859** тысяч тенге,стоимость оборудования, инструмента и инвентаря **63295,675** тысяч тенге;

5. Объект построен в соответствии с проектом (проектно-сметной документацией)
**ТОО «Востокагропромпроект» №1181-13**
наименование проектной организации, номер проекта

утвержденным(ой ) **ГУ«Отдел жилищно-коммунального хозяйства, пассажирского транспорта, автомобильных дорог и строительства жилищной инспекции Тарбагатайского района ВКО»№224 от 17.11.2017 г.**

наименование организации утвердившей (переутвердившей) проект и дата утверждения

и требованиями государственных нормативных документов в области архитектуры, градостроительства и строительства;

6. Примененные строительные материалы, конструкции, оборудование и изделия соответствуют проекту и требованиям государственных нормативов;

7. Исполнительная техническая документация имеется в полном объеме;

8. Замечания, выданные техническим надзором в процессе строительства, устранены;

9. Завершенный строительством объект обеспечивает прочность, устойчивость и надежностьна протяжении всего срока службы (эксплуатации, использования, применения) исоответствует требованиям государственных нормативов направленных на обеспечениеинтересов и безопасности собственников (пользователей) и общества в целом.

Технический надзор:

организация**ТОО "I.C.T." Темеков Алишер Оразович**

наименование организации, фамилия, имя, отчество (при наличии) руководителя

подпись, дата, М.П.

эксперт(ы) по техническому надзору**Темеков Алишер Оразович№ KZ92VJE00027350 дата выдачи 08.06.2016г.**

фамилия, имя, отчество (при наличии) эксперта (экспертов) № аттестатов

подпись, дата, М.П.

Приложение №3
к приказу Министра
по инвестициям и развитию
Республики Казахстан
от 24 апреля 2017 года № 235

**Декларация о соответствии**

"28" ноября 2019 года

Подрядчик (генеральный подрядчик) **ТОО«Бак-Береке 2030», город Кызылорда . улица Кайнарбаева,32Д**
наименование организации, юридический адрес
в лице **директора ЕрназаровоАйбекаБабабековича**
фамилия, имя, отчество (при наличии) руководителя организации
по объекту:**"Водозаборные сооружения и сети водоснабжения в с.Кызыл-Кесик Тарбагатайского района ВКО"**
наименование, местонахождения объекта
Заказчиком которого является**ГУ "Отдел архитектуры, градостроительства и строительства Тарбагатайского района ВКО" руководитель Сабырбаев Серик Советович**
наименование организации, фамилия, имя, отчество (при наличии) руководителя
удостоверяет, что:

1. Строительно–монтажные работы на объекте выполнены в соответствии с утвержденнымпроектом (проектно–сметной документацией), государственными нормативами в сфереархитектурной, градостроительной и строительной деятельности;
2. Субподрядные организации:_____
наименование организации

3. Проект (проектно-сметная документация)_____
**ТОО «Востокагропромпроект» №1181-13**
наименование проектной организации, номер проекта
утвержден(а)**ГУ«Отдел жилищно-коммунального хозяйства, пассажирского транспорта, автомобильных дорог и строительства жилищной инспекции Тарбагатайского района ВКО» №224 от 17.11.2017 г..**
наименование организации утвердившей (переутвердившей) проект и дата утверждения

4. Объект (комплекс) имеет следующие основные технико-экономические показатели (мощность, производительность, производственная площадь, протяженность, вместимость, объем, пропускная способность, провозная способность, число рабочих мест и тому подобное, заполняется по всем объектам (кроме жилых домов) в единицах измерения соответственно целевой продукции или основным видам услуг):

| **Мощность, производительность и так далее** | **Единица измерения** | **По проекту** | | **Фактически** | |
|---|---|---|---|---|---|
| | | общая (с учетом ранее принятых) | в том числе пускового комплекса или очереди | общая (с учетом ранее принятых) | в том числе пускового комплекса или очереди |

| | | | | | |
|---|---|---|---|---|---|
| **Площадь участка** | **га** | **1,23228** | **1,23228** | **1,23228** | **1,23228** |
| **Площадь застройки** | **м2** | **1015** | **1015** | **1015** | **1015** |
| **Площадь покрытий** | **м2** | **1993** | **1993** | **1993** | **1993** |
| **Площадь озеленения** | **м2** | **9314** | **9314** | **9314** | **9314** |

Жилой дом имеет следующие показатели:

| **Показатели** | **Единица измерения** | **По проекту** | **Фактически** |
|---|---|---|---|
| Общая площадь | метр в квадрате (далее – $м^2$) | | |
| Число этажей | этаж | | |
| Общий строительный объем | метр в кубе (далее – $м^3$) | | |
| В том числе подземной части | $м^3$ | | |
| Площадь встроенных, встроенно-пристроенных и пристроенных помещений | $м^2$ | | |

| **Показатели** | **По проекту** | | | **Фактически** | | |
|---|---|---|---|---|---|---|
| | число квартир | площадь квартир, $м^2$ | | число квартир | площадь квартир, $м^2$ | |
| | | общая | жилая | | общая | жилая |
| Всего квартир, в том числе: однокомнатных двухкомнатных трехкомнатных четырехкомнатных и более | | | | | | |

5. Технологические и архитектурно-строительные решения по объекту характеризуется следующими данными:

**Строительство внутрипоселковых водопроводных сетей из полиэтиленовых труб Ø110х6,6мм=5,85км, Ø63х3,8мм = 1,045км, Ø25х1,8мм =7,884км; Водовод 2 нитки Ø110х6,6мм = 10,84км; Устройство водопроводных колодцев Ø 1,5м=173шт, Ø2,0м=111шт; Бурение скважины -1шт; строительство здания насосной станции 1-го подъема на водозаборной скважине – 2шт; строительство здания насосной станции 2-го подъема – 1шт; строительство резервуаров для воды V=150м3– 2шт; строительство здания сторожки – 1шт; установка КТПН 10/0,4 кВт – 1шт; установка ДЭС-2шт; строительство ограждения с воротами длиной 523,4м;**

краткие технические характеристики по особенностям его размещения, по основным материалам и конструкциям, инженерному и технологическому оборудованию

6. На объекте установлено предусмотренное проектом оборудование в количестве согласноактам о его приемке после индивидуального испытания и комплексного опробования;

7. Мероприятия по охране труда, обеспечению взрывобезопасности, пожаробезопасности,охране окружающей природной среды и антисейсмические мероприятия, предусмотренныепроектом выполнены;

8. Строительно-монтажные работы осуществлены в сроки:
начало работ **июнь 2018 год** ;
месяц, год
окончание работ **ноябрь 2019 год** ;
месяц, год
при продолжительности строительства, месяц:
по норме или по проекту организации строительства, месяц: **12** ;
фактически, месяц: **17** ;

9. Примененные строительные материалы, конструкции, оборудование и изделия соответствуют требованиям проекта и государственных нормативов;

10. Исполнительная геодезическая съемка фактического положения подземных инженерных сетей и/или зданий (сооружений) выполнена (обязательное приложение к декларации о соответствии);
11. Наружные инженерные коммуникации (холодное и горячее водоснабжение, канализация, теплоснабжение, газоснабжение, электроснабжение и связь) обеспечивают нормальную эксплуатацию объекта, что подтверждается поставщиками услуг по инженерному и коммунальному обеспечению.

Поставщики услуг по инженерному и коммунальному обеспечению:
_____
_____
наименование организации, фамилия, имя, отчество (при наличии),подпись руководителя, дата место печати(при наличии)
Поставщики услуг по инженерному и коммунальному обеспечению:
_____
_____
наименование организации, фамилия, имя, отчество (при наличии),подпись руководителя, дата место печати(при наличии)
Поставщики услуг по инженерному и коммунальному обеспечению:
_____
_____
наименование организации, фамилия, имя, отчество (при наличии),подпись руководителя, дата место печати(при наличии)
12. Шумоизоляция здания соответствует проекту и подтверждается экспертным заключением выдаваемым государственной организацией осуществляющей санитарно-эпидемиологическую экспертизу по результатам лабораторных замеров проведенных аккредитованными испытательными лабораториями (центрами) (экспертное заключение прилагается);
13. Обеспечен доступ для маломобильных групп населения, что подтверждается органами социальной защиты
населения_____
_____;
фамилия, имя, отчество (при наличии), подпись руководителя, дата
место печати (при наличии)

Подрядчик (генеральный подрядчик) считает объект
**"Водозаборные сооружения и сети водоснабжения в с.Кызыл-Кесик Тарбагатайского района ВКО"**
наименование объекта (комплекса)

готовым к приемке в эксплуатацию, гарантирует качество выполненных строительно-монтажных и специальных работ, и принимает на себя обязательство устранять дефекты, возникшие по его вине при строительстве объекта согласно гарантийного срока в соответствии с законодательством Республики Казахстан.

Подрядчик (генеральный подрядчик)

**ТОО «Бак-Береке 2030» - директор Ерназаров Айбек Бабабекович**
фамилия, имя, отчество (при наличии) руководителя,

подпись, дата,М.П.

«БАҚ-БЕРЕКЕ 2030»