Утвержден приказом
Министра по инвестициям и развитию
Республики Казахстан
от 08 февраля 2021 года № 234
форма

Акт приемки объекта в эксплуатацию

«14» 12 2023 года

Заказчик ГУ "Отдел жилищно-коммунального хозяйства, пассажирского транспорта, автомобильных дорог и жилищной инспекции Алакольского района", Мухаметкалиев К.О., БИН 050440006071, Тел.: 87283323667, 040200, РК, область Жетісу, Алакольский район, г.Ушарал, ЖЕНИС, 148

фамилия, имя, отчество (при его наличии) ИИН, телефон – для физических лиц, наименование организации – для юридических лиц, БИН, телефон, почтовый индекс, область, город, район, населенный пункт, наименование улицы, номер дома/здания (стационарного помещения)

на основании:

Декларации о соответствии (прилагается) от «14» 12. 2023г., ТОО «Алакөл-Асыл-Құрылыс», ГСЛ № 17004537 от 15.03.2017 г., директор - Ирмекеев Н.А., РК, область Жетісу, Алакольский район, город Ушарал, улица Дулатова, 7, БИН: 060240002826, Тел.: 87016735570

дата подписания декларации, наименование подрядной (генподрядной) организации, фамилия, имя, отчество (при его наличии) руководителя, юридический адрес, БИН, телефон

Заключения о качестве строительно-монтажных работ (прилагается) от «14» 12. 2023г., ТОО "Алматы сапа инжиниринг", БИН: 140640001493, Тел.: 87472845539, 87756268061, эксперт технического надзора – Мекебаев Е.Н., № KZ18VJE00066318

дата подписания заключения, наименование организации, фамилия, имя, отчество (при его наличии) экспертов технического надзора, № и дата получения аттестатов, БИН, телефон

Заключения о соответствии выполненных работ проекту (прилагается) от «14» 12 2023г., ТОО «Redline Pro», БИН: 080140014245, Тел.: 87070550000, авторский надзор - Әліпбек О.Н. № KZ10VJE00068887 от 13.09.2021 Тел.: 87784074904

дата подписания заключения, наименование организации, фамилия, имя, отчество (при его наличии) экспертов авторского надзора, № и дата получения аттестатов, БИН, телефон

произведя осмотр готовности предъявленного подрядчиком (генеральным подрядчиком) к приемке в эксплуатацию объекта: **«Реконструкция и строительство системы водоснабжения в с.Ушбулак Алакольского района»,** реконструкция, II (нормальный) уровень ответственности, не относящийся к технически сложным

наименование объекта, вид строительства (новое, расширение, реконструкция, техническое перевооружение, модернизация, капитальный ремонт), уровень ответственности, техническая и технологическая сложность объекта

по адресу: РК, область Жетісу, Алакольский район, село Ушбулак,

(область, район, населенный пункт, микрорайон, квартал, улица, номер дома (корпуса)

проверив комплектность исполнительной технической документации, в том числе посредством электронного модуля исполнительной технической документации «____» _____ 2023 года,

дата ознакомления

подтверждает что: 1. Строительство объекта осуществлено на основании:

1) правоустанавливающего документа на земельный участок от

акт на право постоянного землепользования с кадастровым номером №03-255-124-172 для размещения и обслуживания основного водохранилища, выданные отделом Алакольского района по земельному кадастру и недвижимости НАО «Государственная корпорация правительство для граждан» по Алматинской области от 22.01.2020 года

документ, подтверждающий наступление юридических фактов (юридических составов), на основании которых возникают, изменяются или прекращаются права на земельный участок, в том числе договоры, решения судов, правовые акты исполнительных органов, свидетельство о праве на наследство, передаточный акт или разделительный баланс при реорганизации негосударственных юридических лиц, владеющих земельным участком на праве собственности или выкупивших право временного возмездного землепользования (аренды).

либо решения о реконструкции (перепланировке, переоборудовании) помещений (отдельных частей) существующих зданий решение акима сельского округа Ушбулак Алакольского района Алматинской области №1 от 09.01.2020 года о предоставлении права пользования земельными участками ГУ «Отдел жилищно-коммунального хозяйства, пассажирского транспорта, автомобильных дорог и жилищной инспекции Алакольского района».

наименование органа вынесшего решение

2) талона о приеме уведомления о начале строительно-монтажных работ ГУ "Управление государственного архитектурно-строительного контроля области "Жетісу", KZ59REA00339986 от 03.07.2023 17:19

наименование органа принявшего уведомление, дата и № принятия талона

3) проекта (проектно-сметной документации) ТОО «Redline Pro»,

наименование проектной организации, номер проекта утвержденного(й)

Рабочий проект, ГУ «Отдел жилищно-коммунального хозяйства, пассажирского транспорта, автомобильных дорог и жилищной инспекции Алакольского района», № 79 от 30.12.2022 года

дата и номер проекта, наименование организации утвердившей (переутвердившей) проект и дата утверждения

2. Строительно-монтажные работы осуществлены в сроки:
начало работ "03" июля 2023 года; окончание работ "05" декабря 2023 года;
при продолжительности строительства, месяц:
по норме или по проекту организации строительства, 6 (шесть) месяцев;
фактически, 5 (пять) месяцев;

3. Объект (комплекс) имеет следующие основные технико-экономические показатели (мощность, производительность, производственная площадь, протяженность, вместимость, объем, пропускная способность, провозная способность, число рабочих мест и тому подобное, заполняется по всем объектам (кроме жилых домов) в единицах измерения соответственно целевой продукции или основным видам услуг):

Мощность, производительность и так далее	Единица измерения	По проекту		Фактически	
		общая (с учетом ранее принятых)	в том числе пускового комплекса или очереди	общая (с учетом ранее принятых)	в том числе пуско-вого ком-плекса или очереди
Производительность	м3/час	4,02		4,02	
Площадь земельного участка водозабора	м2	8905		8905	

Площадь земельного участка водопроводных сооружений	м2	10000		10000	
Протяженность труб	м	1389,8		1389,8	

4. Технологические и архитектурно-строительные решения по объекту характеризуются следующими данными: Для организации централизованного водоснабжения с.Ушбулак, в качестве источника водоснабжения предусматривается поверхностный водозабор каптажного типа. Для забора воды на территории водозабора предусмотрены приемные камеры с инфильтрационной системой, так как родники групповые количество камер предусмотрено две. Устройство инфильтрационного водозабора имеет следующие преимущества: Вода, пройдя через естественный фильтр, очищается от взвеси, которая находится в поверхностной воде; Захват воды из восходящего родника осуществляют через стены каптажной камеры, из нисходящего — через отверстие в стене камеры. Сама камера состоит из двух отсеков приемной и буферной части. Каптажные камеры обеспечивают накопление необходимых запасов воды для хозяйственно-питьевого водопотребления. Для дальнейшего транспортирования воды запроектирована водовод до существующих резервуаров. Для водовода применены трубы напорные из полиэтилена марки ПЭ 100 SDR 17 - питьевая по ГОСТ 18599 - 2001, диаметром Ø110х6,6мм.

Здание обеззараживания предназначено для обеззараживания воды, поступающей из резервуаров в водопроводную сеть посёлка Ушбулак. В помещении устанавливаются 1-рабочая и 1-резервная установки для обеззараживания воды ультрафиолетовым излучением марки "ARMAN-50A" с погружными высококачественными амальгамными лампами.

краткие технические характеристики по особенностям его размещения, по основным материалам и конструкциям, инженерному и технологическому оборудованию

5. На объекте установлено предусмотренное проектом оборудование в количестве согласно актам о его приемке после индивидуального испытания и комплексного опробования;

6. Наружные инженерные коммуникации (холодное и горячее водоснабжение, канализация, теплоснабжение, газоснабжение, электроснабжение и связь) обеспечивают нормальную эксплуатацию объекта (здания, сооружения, помещения) и приняты городскими эксплуатационными организациями;

7. Сметная стоимость по утвержденному проекту (проектной-сметной документации): всего 202023,202 тысяч тенге, в том числе строительно-монтажных работ 192814,846 тысяч тенге, оборудования, инструмента и инвентаря 9208,356 тысяч тенге;

8. Сметная стоимость основных фондов, принимаемых в эксплуатацию 223872,172 тысяч тенге, в том числе: стоимость строительно-монтажных работ 214663,816 тысяч тенге; стоимость оборудования, инструмента и инвентаря 9208,356 тысяч тенге;

9. Доля местного содержания предусмотрена в проектно-сметной документации 80% и фактически применено 80% (на объектах, финансируемых за счет государственных инвестиций и средств квазигосударственного сектора);

10. Класс энергоэффективности здания __-__;

11. Объект построен в соответствии с утвержденным проектом (проектно-сметной документацией) и требованиями государственных нормативных документов в области архитектуры, градостроительства и строительства.

РЕШИЛ: **«Реконструкция и строительство системы водоснабжения в с.Ушбулак Алакольского района»** принять в эксплуатацию.

наименование объекта (комплекса)

Заказчик

ГУ "Отдел жилищно-коммунального хозяйства, пассажирского транспорта, автомобильных дорог и жилищной инспекции Алакольского района",

Руководитель К.О. Мухаметкалиев

фамилия, имя, отчество (при его наличии), подпись руководителя Место печати (при наличии)

Технический надзор:

1) аттестованный (-ые) эксперт (-ы)

Эксперт технического надзора Е.Н. Мекебаев

KZ18VJE00066318 от 14.06.2021 г. 14.12.23г.

(фамилия, имя, отчество (при его наличии) эксперта, специализация аттестата), подпись, дата

Место печати (при наличии)

2) аккредитованная организация ТОО «Алматы сапа инжиниринг»

Генеральный директор 14.12.23г. Р.С. Дайырманов

(наименование организации) имеющей в своем составе аттестованного (-ых) эксперта (-ов), фамилия, имя, отчество (при его наличии) руководителя, подпись, дата

Место печати (при наличии)

Авторский надзор:

1) разработчик проекта ТОО «Redline Pro»

(наименование организации, фамилия, имя, отчество (при его наличии), должность), подпись, дата

Место печати (при наличии)

Директор 14.12.23г. Қырықбаев Ғ.Т.

(наименование организации) имеющей в своем составе аттестованного (-ых) эксперта (-ов), фамилия, имя, отчество (при его наличии) руководителя, подпись, дата

Место печати (при наличии)

3) аттестованный (-ые) эксперт (-ы)

Әліпбек Ө.Н.

(фамилия, имя, отчество (при его наличии) эксперта, специализация аттестата), подпись, дата

Место печати (при наличии)

Подрядчик (генеральный подрядчик) ТОО «Алакөл-Асыл-Құрылыс»

Директор Ирмекеев Н.А.

фамилия, имя, отчество (при его наличии), подпись руководителя

Место печати (при наличии)

Приложение 13 к акту приемки
объекта в эксплуатацию
форма

Технические характеристики объекта (сети, водоводы, коллекторы и тому подобное)

№ п/п	Наименование	Единицы измерения	Количество, протяженность	Примечание
1	2	3	4	5
Водопровод				
1	Водоводы (общая протяженность)	м	1509,0	
	1) из стальных труб	м	42,0	ст. Ф108х4.0
	2) из полиэтиленовых труб	м	1467,0	Ø110х6,6мм PE100 SDR17 "питьевая"
2	Прочие устройства			
	Смотровой колодец	шт	15	
	Задвижка d- 150	шт	1	
	" d- 100	шт	41	
	" d- 50	шт	6	
	Кран d- 25	шт	1	
	Регулятор давления «после себя» чугунный фланцевый, Т до +90 PN 16 ГОСТ 30815-2002 DN100	шт	10	RAF60
	Бактерицидная установка УОВ ARMAN-50Am/1554	шт	2	ARMAN-SU

Горизонтальный разрез колодца	Вертикальный разрез колодца
Масштаб 1:100	Масштаб 1:100

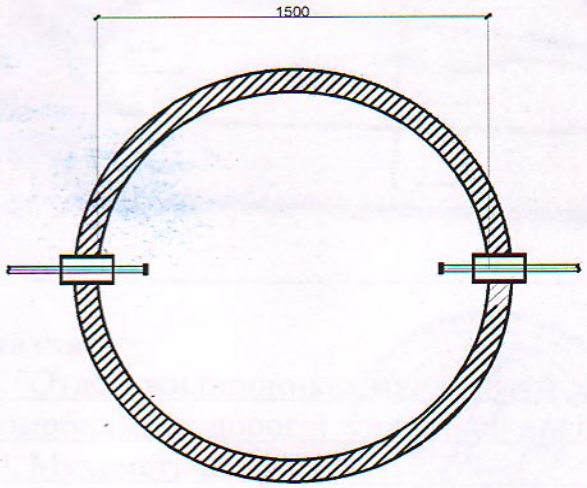

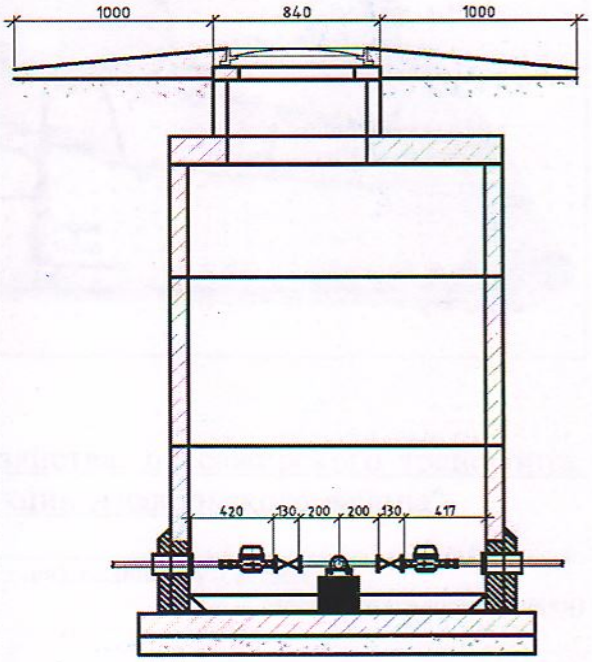

Спецификация

№ п/п	Наименование	Марка	Материал	Диаметр (мм) (размеры)	Количество	Примечание
1	Кольцо	КС-15-9	бетон	1500 мм	6 шт	
2	Кольцо	КС-20-9	бетон	2000 мм	24 шт	

3	Плита (крышка)	1ПП 15	бетон	1680 мм * 120 мм	3 шт	
4	Плита днища	ПН 15	бетон	1680 мм * 120 мм	3 шт	
5	Плита (крышка)	1ПП 20	бетон	2200 мм * 120 мм	12 шт	
6	Плита днища	ПН 20	бетон	2200 мм * 120 мм	12 шт	

Схема привязки колодца к постоянным точкам-ориентирам

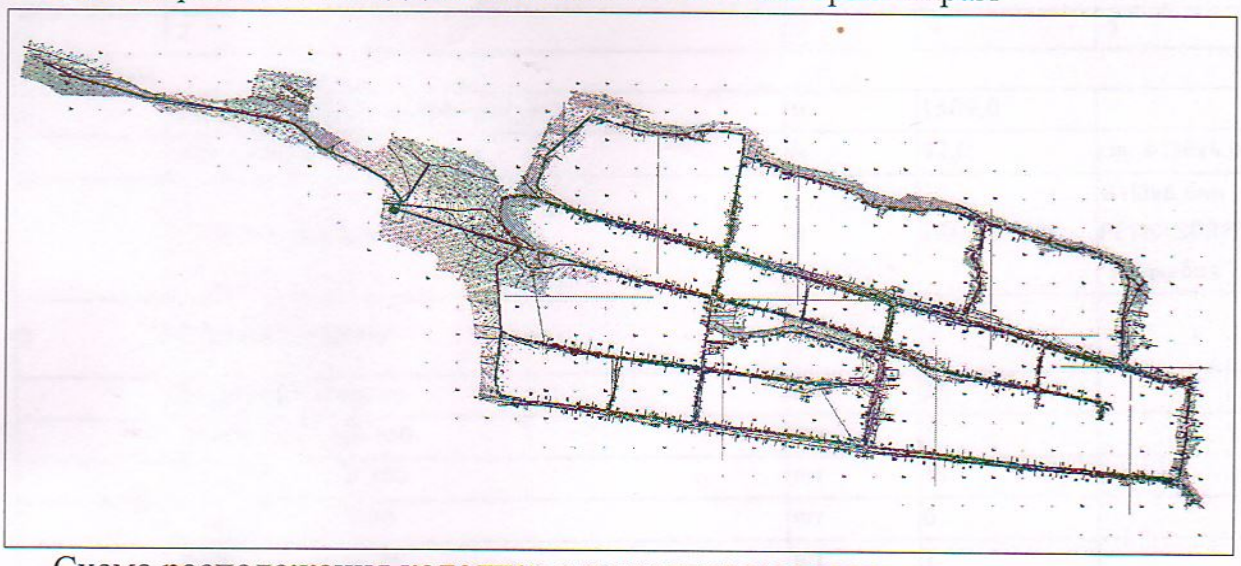

Схема расположения колодцев с регулятором давления

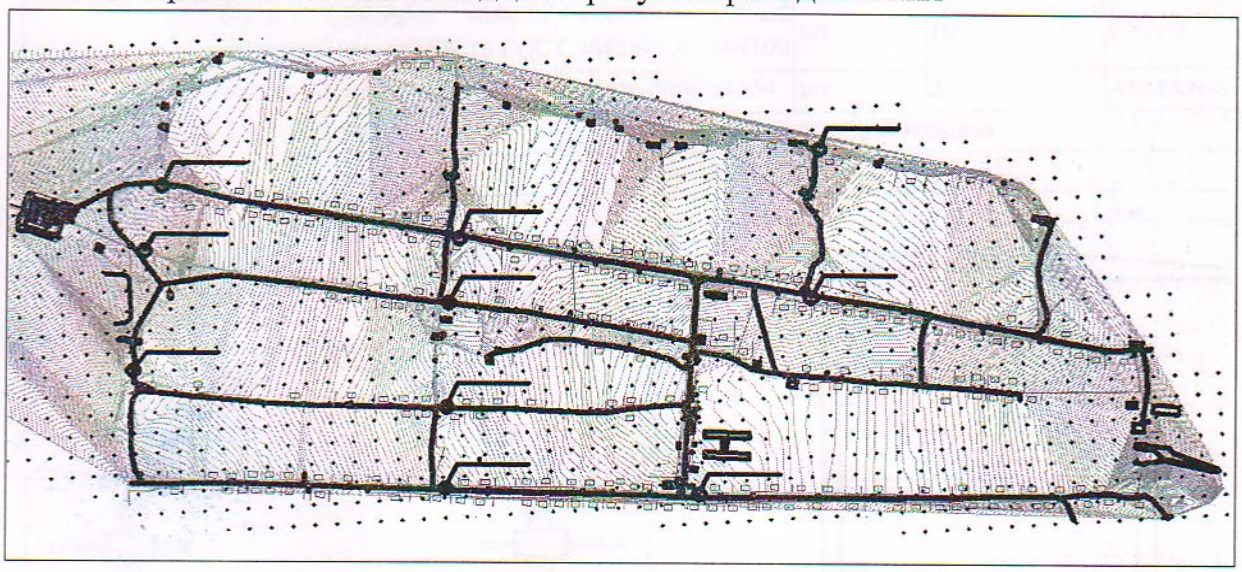

Заказчик

ГУ "Отдел жилищно-коммунального хозяйства, пассажирского транспорта, автомобильных дорог и жилищной инспекции Алакольского района",

К.О. Мухаметкалиев

фамилия, имя, отчество (при его наличии), подпись руководителя

Место печати (при наличии)

Авторский надзор

Ө.Н. Әліпбек

фамилия, имя, отчество (при его наличии), подпись эксперта

Место печати (при наличии)

Приложение 1
к приказу Министра
по инвестициям и развитию
Республики Казахстан
от 24 апреля 2017 года № 235

Форма

Заключение о качестве строительно-монтажных работ

«14» 12 2023 года

Технический надзор ТОО «Алматы сапа инжиниринг» Генеральный директор – Р.С.Дайырманов, БИН: 140640001493, г.Алматы, ул.Мынбаева 53

наименование организации, фамилия, имя, отчество (при наличии) руководителя, юридический адрес

в лице эксперта технического надзора – Мекебаев Е.Н. №KZ18VJE00066318 от 14.06.2021 г.

фамилия, имя, отчество (при наличии) экспертов, № аттестатов, дата получения

действующего на основании Договора № 62 от 14.06.2023 г.

№ договора и дата

по объекту: **«Реконструкция и строительство системы водоснабжения в с.Ушбулак Алакольского района»**, область Жетісу, Алакольский район, с.Ушбулак

наименование и местонахождение объекта

заказчиком которого является ГУ "Отдел жилищно-коммунального хозяйства, пассажирского транспорта, автомобильных дорог и жилищной инспекции Алакольского района", Руководитель – Мухаметкалиев К.О.

наименование организации, фамилия, имя, отчество (при наличии) руководителя

подтверждает, что:

1. Строительство объекта осуществлялось

1) подрядчиком (генеральным подрядчиком) **ТОО «Алакөл-Асыл-Құрылыс»**, ГСЛ № 17004537 от 15.03.2017 г.

наименование организации, № лицензии и дата получения

в лице директора Ирмекеева Нурлыхана Аяджановича

фамилия, имя, отчество (при наличии) руководителя

2) субподрядными организациями не привлекались

наименование организации, № лицензии и дата получения

в лице _____;

фамилия, имя, отчество (при наличии) руководителя

2. Строительно-монтажные работы осуществлены в сроки:

начало работ "03" июля 2023 года;

окончание работ "05" декабря 2023 года;

при продолжительности строительства, месяц:

по норме или по проекту организации строительства, 6 (шесть) месяцев;

фактически, 5 (пять) месяцев;

3. Сметная стоимость по утвержденному проекту (проектной-сметной документации): всего 202023,202 тысяч тенге,

в том числе строительно-монтажных работ 192814,846 тысяч тенге,

оборудования, инструмента и инвентаря 9208,356 тысяч тенге;

4. Сметная стоимость основных фондов, принимаемых в эксплуатацию 223872,172 тысяч тенге, в том числе: стоимость строительно-монтажных работ 214663,816 тысяч тенге; стоимость оборудования, инструмента и инвентаря 9208,356 тысяч тенге;

5. Объект построен в соответствии с проектом (проектно-сметной документацией) **ТОО «Redline Pro»**

наименование проектной организации, номер проекта

утвержденным(ой) Рабочий проект, ГУ «Отдел жилищно-коммунального хозяйства, пассажирского транспорта, автомобильных дорог и жилищной инспекции Алакольского района», № 79 от 30.12.2022 года

наименование организации утвердившей (переутвердившей) проект и дата утверждения

и требованиями государственных нормативных документов в области архитектуры, градостроительства и строительства;

6. Примененные строительные материалы, конструкции, оборудование и изделия соответствуют проекту и требованиям государственных нормативов;

6-1. Доля местного содержания предусмотрена в проектно-сметной документации 80% и фактически применено 80% (на объектах, финансируемых за счет государственных инвестиций и средств квазигосударственного сектора);

7. Исполнительная техническая документация имеется в полном объеме, в том числе в электронном модуле;

8. Замечания, выданные техническим надзором в процессе строительства, устранены;

9. Завершенный строительством объект обеспечивает прочность, устойчивость и надежность на протяжении всего срока службы (эксплуатации, использования, применения) и соответствует требованиям государственных нормативов направленных на обеспечение интересов и безопасности собственников (пользователей) и общества в целом.

Технический надзор:

организация **ТОО «Алматы сапа инжиниринг»**

Генеральный директор 14.12.23г Р.С.Дайырманов

наименование организации, фамилия, имя, отчество (при наличии) руководителя подпись, дата

Место печати (при наличии)

эксперт (ы) по техническому надзору Е.Н. Мекебаев

KZ18VJE00066318 от 14.06.2021 г. 14.12.23г

фамилия, имя, отчество (при наличии) эксперта (экспертов) № аттестатов, подпись, дата

Место печати (при наличии)

Приложение 2
к приказу Министра
по инвестициям и развитию
Республики Казахстан
от 24 апреля 2017 года № 235
форма

Заключение о соответствии выполненных работ проекту

«14» 12. 2023 года

Авторский надзор ТОО «Redline Pro», Директор Қырықбаев Ғ.Т, БИН: 080140014245
наименование организации, фамилия, имя, отчество (при наличии) руководителя

в лице авторский надзор - Әліпбек Ө.Н. № KZ10VJE00068887 от 13.09.2021 Тел.: 87784074904
фамилия, имя, отчество (при наличии) экспертов, № аттестатов и дата получения

действующего на основании Договор №55 от 22.06.2023 г.
№ договора и дата

по объекту: **«Реконструкция и строительство системы водоснабжения в с.Ушбулак Алакольского района», РК, область Жетісу, Алакольский район, село Ушбулак,**
наименование и местонахождение объекта

заказчиком которого является ГУ "Отдел жилищно-коммунального хозяйства, пассажирского транспорта, автомобильных дорог и жилищной инспекции Алакольского района", руководитель Мухаметкалиев К.О.
наименование организации, фамилия, имя, отчество (при наличии) руководителя

подтверждает, что:

1. Строительство объекта осуществлялось

1) подрядчиком (генеральным подрядчиком) **ТОО «Алакөл-Асыл-Құрылыс»**, ГСЛ № 17004537 от 15.03.2017 г.
наименование организации, № лицензии и дата получения

в лице директора Ирмекеева Нурлыхана Аяджановича
фамилия, имя, отчество (при наличии) руководителя организации

2) субподрядными организациями не привлекались
наименование организации, № лицензии и дата получения

в лице _____;
фамилия, имя, отчество (при наличии) руководителя

2. Строительно-монтажные работы осуществлены в сроки:
начало работ "03" июля 2023 года; окончание работ "05" декабря 2023 года;
при продолжительности строительства, месяц:
по норме или по проекту организации строительства, 6 (шесть) месяцев;
фактически, 5 (пять) месяцев;

3. Примененные строительные материалы, конструкции, оборудование и изделия соответствуют требованиям проекта;

4. Замечания, выданные авторским надзором в процессе строительства, устранены;

5. Внесенные изменения в проект (проектно-сметную документацию) в процессе строительства выполнены в соответствии с требованиями нормативов в области архитектуры, градостроительства и строительства;

6. Объект построен в соответствии с проектом (проектно-сметной документацией) ТОО «Redline Pro»

наименование проектной организации, номер проекта

утвержденным(ой) Рабочий проект, ГУ «Отдел жилищно-коммунального хозяйства, пассажирского транспорта, автомобильных дорог и жилищной инспекции Алакольского района», № 79 от 30.12.2022 года

наименование организации утвердившей (переутвердившей) проект и дата утверждения

Авторский надзор:

1) разработчик проекта ТОО «Redline Pro»

(наименование организации, фамилия, имя, отчество (при его наличии), должность), подпись, дата

Место печати (при наличии)

Директор 14.12.23г. Кырыкбаев Ғ.Т.

(наименование организации) имеющей в своем составе аттестованного (-ых) эксперта (-ов), фамилия, имя, отчество (при его наличии) руководителя, подпись, дата

Место печати (при наличии)

3) аттестованный (-ые) эксперт (-ы)

14.12.23г. Әліпбек Ө.Н.

(фамилия, имя, отчество (при его наличии) эксперта, специализация аттестата), подпись, дата

Место печати (при наличии)

Приложение 3
к приказу Министра
по инвестициям и развитию
Республики Казахстан
от 24 апреля 2017 года № 235
форма

Декларация о соответствии

«14» 12 2023 года

Подрядчик (генеральный подрядчик) ТОО «Алакөл-Асыл-Құрылыс», БИН: 060240002826 область Жетісу, Алакольский район, город Ушарал, улица Дулатова, 7

наименование организации, юридический адрес

в лице директора Ирмекеева Н.А.

фамилия, имя, отчество (при наличии) руководителя организации

по объекту: **«Реконструкция и строительство системы водоснабжения в с.Ушбулак Алакольского района», область Жетісу, Алакольский район, с.Ушбулак**

наименование, местонахождения объекта

заказчиком которого является ГУ "Отдел жилищно-коммунального хозяйства, пассажирского транспорта, автомобильных дорог и жилищной инспекции Алакольского района", Руководитель – Мухаметкалиев К.О.

наименование организации, фамилия, имя, отчество (при наличии) руководителя

удостоверяет, что:

1. Строительно – монтажные работы на объекте выполнены в соответствии с утвержденным проектом (проектно – сметной документацией), государственными нормативами в сфере архитектурной, градостроительной и строительной деятельности;

2. Субподрядные организации: не привлекались

наименование организации

3. Проект (проектно-сметная документация) **ТОО «Redline Pro»**

наименование проектной организации, номер проекта

утвержден(а) Рабочий проект, ГУ «Отдел жилищно-коммунального хозяйства, пассажирского транспорта, автомобильных дорог и жилищной инспекции Алакольского района», № 79 от 30.12.2022 года

наименование организации утвердившей (переутвердившей) проект и дата утверждения

4. Объект (комплекс) имеет следующие основные технико-экономические показатели (мощность, производительность, производственная площадь, протяженность, вместимость, объем, пропускная способность, провозная способность, число рабочих мест и тому подобное, заполняется по всем объектам (кроме жилых домов) в единицах измерения соответственно целевой продукции или основным видам услуг):

Мощность, производительность и так далее	Единица измерения	По проекту		Фактически	
		общая (с учетом ранее принятых)	в том числе пускового комплекса или очереди	общая (с учетом ранее принятых)	в том числе пуско-вого ком-плекса или очереди
Производительность	м3/час	4,02		4,02	

Площадь земельного участка водозабора	м2	8905		8905	
Площадь земельного участка водопроводных сооружений	м2	10000		10000	
Протяженность труб	м	1389,8		1389,8	

5. Технологические и архитектурно-строительные решения по объекту характеризуются следующими данными: Для организации централизованного водоснабжения с.Ушбулак, в качестве источника водоснабжения предусматривается поверхностный водозабор каптажного типа. Для забора воды на территории водозабора предусмотрены приемные камеры с инфильтрационной системой, так как родники групповые количество камер предусмотрено две. Устройство инфильтрационного водозабора имеет следующие преимущества: Вода, пройдя через естественный фильтр, очищается от взвеси, которая находится в поверхностной воде; Захват воды из восходящего родника осуществляют через стены каптажной камеры, из нисходящего — через отверстие в стене камеры. Сама камера состоит из двух отсеков приемной и буферной части. Каптажные камеры обеспечивают накопление необходимых запасов воды для хозяйственно-питьевого водопотребления. Для дальнейшего транспортирования воды запроектирована водовод до существующих резервуаров. Для водовода применены трубы напорные из полиэтилена марки ПЭ 100 SDR 17 - питьевая по ГОСТ 18599 - 2001, диаметром Ø110х6,6мм.

Здание обеззараживания предназначено для обеззараживания воды, поступающей из резервуаров в водопроводную сеть посёлка Ушбулак. В помещении устанавливаются 1-рабочая и 1-резервная установки для обеззараживания воды ультрафиолетовым излучением марки "ARMAN-50A" с погружными высококачественными амальгамными лампами.краткие технические характеристики по особенностям его размещения, по основным материалам и конструкциям, инженерному и технологическому оборудованию

6. На объекте установлено предусмотренное проектом оборудование в количестве согласно актам о его приемке после индивидуального испытания и комплексного опробования;

7. Мероприятия по охране труда, обеспечению взрывобезопасности, пожаробезопасности, охране окружающей природной среды и антисейсмические мероприятия, предусмотренные проектом выполнены;

8. Строительно-монтажные работы осуществлены в сроки:
начало работ "03" июля 2023 года; окончание работ "05" декабря 2023 года;
при продолжительности строительства, месяц:
по норме или по проекту организации строительства, 6 (шесть) месяцев;
фактически, 5 (пять) месяцев;

9. Примененные строительные материалы, конструкции, оборудование и изделия соответствуют требованиям проекта и государственных нормативов;

9-1. Доля местного содержания предусмотрена в проектно-сметной документации 80% и фактически применено 80% (на объектах, финансируемых за счет государственных инвестиций и средств квазигосударственного сектора);

10. Исполнительная геодезическая съемка фактического положения подземных инженерных сетей и/или зданий (сооружений) выполнена (обязательное приложение к декларации о соответствии);

10-1. Исполнительная техническая документация имеется в полном объеме, в том числе в электронном модуле;

11. Наружные инженерные коммуникации (холодное и горячее водоснабжение, канализация, теплоснабжение, газоснабжение, электроснабжение и связь) обеспечивают нормальную эксплуатацию объекта, что подтверждается поставщиками услуг по инженерному и коммунальному обеспечению.

Поставщики услуг по инженерному и коммунальному обеспечению: _____

_____

наименование организации, фамилия, имя, отчество (при наличии) подпись руководителя, дата

Место печати (при наличии)

12. Шумоизоляция здания соответствует проекту и подтверждается экспертным заключением выдаваемым государственной организацией осуществляющей санитарно-эпидемиологическую экспертизу по результатам лабораторных замеров проведенных аккредитованными испытательными лабораториями (центрами) (экспертное заключение прилагается);

13. Обеспечен доступ для маломобильных групп населения, что подтверждается органами социальной защиты населения _____

_____;

фамилия, имя, отчество (при наличии), подпись руководителя, дата

Место печати (при наличии)

Подрядчик (генеральный подрядчик) считает объект **«Реконструкция и строительство системы водоснабжения в с.Ушбулак Алакольского района»** готовым к приемке в эксплуатацию, гарантирует качество выполненных строительно-монтажных и специальных работ, и принимает на себя обязательство устранять дефекты, возникшие по его вине при строительстве объекта согласно гарантийного срока в соответствии с законодательством Республики Казахстан.

Подрядчик (генеральный подрядчик) **ТОО «Алакөл-Асыл-Құрылыс»**

Директор 14.12.23г. Ирмекеев Ирмекеев Н.А.

фамилия, имя, отчество (при его наличии), подпись руководителя, дата

Место печати (при наличии)