Приложение 2 к перечню
некоторых приказов в сфере
строительной деятельности, в
которые вносятся
изменения и дополнения
Утвержден приказом
Министра по инвестициям и развитию
Республики Казахстан
от 24 апреля 2017 года № 234
форма

Акт приемки объекта в эксплуатацию

" 19 " декабря 2023 года

Заказчик **ТОО «Каскад-2004» БИН 040540006846, тел. 8 778 058 58 38, почт.индекс 150000, СКО, г. Петропавловск, ул. 3-я Сенная 54А.**

фамилия, имя, отчество (при его наличии) ИИН, телефон – для физических лиц,
наименование организации – для юридических лиц, БИН, телефон, почтовый индекс,
область, город, район, населенный пункт, наименование улицы, номер дома/здания
(стационарного помещения)

на основании:

Декларации о соответствии (прилагается) от « 19 » декабря 2023г. ТОО «Каскад-2004» директор Симамбаев Е. Т., г. Петропавловск, ул. 3 Сенная 54А, БИН 040540006846, тел. 8 778 058 58 38

дата подписания декларации, наименование подрядной (генподрядной) организации,
фамилия, имя, отчество (при его наличии) руководителя, юридический адрес, БИН, телефон

Заключения о качестве строительно-монтажных работ (прилагается) « 19 » декабря 2023г. ТОО «Инжиниринговая компания «САМРУК» эксперт технического надзора Ковалёва Е.М., аттестат № KZ56VJE00025088 от 17.04.2017г., аттестат №KZ93VJE00018796 от 08.07.2016г., БИН 180140033292, тел. 87013989071

дата подписания заключения, наименование организации, фамилия, имя, отчество (при его
наличии) экспертов технического надзора, № и дата получения аттестатов, БИН, телефон

Заключения о соответствии выполненных работ проекту (прилагается) « 19 » декабря 2023г. ТОО «Севгражданпроект», ГИП Хуснутдинов Р.К., Лицензия № 12013109 от 31.08.2012г. БИН 980340001576, тел. 465295

дата подписания заключения, наименование организации, фамилия, имя, отчество (при его
наличии) экспертов авторского надзора, № и дата получения аттестатов, БИН, телефон

Произведя осмотр готовности предъявленного подрядчиком (генеральным подрядчиком) к приемке в эксплуатацию объекта: ***Строительство 72 –х квартирного жилого дома по улице Новаторная – Ш. Валиханова в городе Петропавловске Северо-Казахстанской области (с внешними инженерными сетями и благоустройством территории),*** **новое строительство, II (второй) уровень ответственности, относящийся к технически сложным**

Северо-Казахстанская область, г. Петропавловск, ул. Ш. Валиханова 32А
(область, район, населенный пункт, микрорайон, квартал, улица, номер дома (корпуса) проверив комплектность исполнительной технической документации подтверждает что:

1. Строительство объекта осуществлено на основании:
1) правоустанавливающего документа на земельный участок от **12 июня 2021 года № 887 Выписка из постановления Акимата г.Петропавловска СКО** документ, подтверждающий наступление юридических фактов (юридических составов), на основании которых возникают, изменяются или прекращаются права на земельный участок, в том числе договоры, решения судов, правовые акты исполнительных органов, свидетельство о праве на наследство, передаточный акт или разделительный баланс при реорганизации негосударственных юридических лиц, владеющих земельным участком на праве собственности или выкупивших право временного возмездного землепользования (аренды). либо решения о реконструкции (перепланировке, переоборудовании) помещений (отдельных частей) существующих зданий от
"___"_____20___года
№_____;
наименование органа вынесшего решение

2) талона о приеме уведомления о начале или прекращении осуществления деятельности или определенных действий
Коммунальное государственное учреждение "Управление государственного архитектурно-строительного контроля и лицензирования акимата Северо-Казахстанской области" № KZ02REA00299399 13.10.2022г.
наименование органа принявшего уведомление, дата выдачи талона

3) проекта (проектно-сметной документации) **Рабочий проект №8145 ТОО «Севгражданпроект»**
наименование проектной организации, номер проекта
утвержденного(й) **ТОО «Каскад – 2004»,№ 7 от 01.08.2022 года**
наименование организации утвердившей (переутвердившей) проект и дата утверждения

2. Строительно-монтажные работы осуществлены в сроки:
начало работ **октября 2022**;
окончание работ **декабрь 2023**;
при продолжительности строительства, месяц:
по норме или по проекту организации строительства, месяц:10;
фактически, месяц: 14;

3. Объект (комплекс) имеет следующие основные технико-экономические показатели (мощность, производительность, производственная площадь, протяженность, вместимость, объем, пропускная способность, провозная способность, число рабочих мест и тому подобное, заполняется по всем объектам (кроме жилых домов) в единицах измерения соответственно целевой продукции или основным видам услуг):

Мощность, производительность и	Единица измерения	По проекту		Фактически	
		общая (с	в том числе	общая (с учетом	в том числе

так далее		учетом ранее принятых)	пускового комплекса или очереди	ранее принятых)	пускового комплекса или очереди
Протяженность тепловой сети (двухтрубной) из стальных электросварных труб диаметром от д.100-250-ППУ-ПЭ по ГОСТ 30732-2006	м	234,7		234,7	
Протяженность наружного водопровода: труба ПЭ100 SDR17 Ø110х6,6 «питьевая»	м	158,3		158,3	
Протяженность наружных сетей канализации: труба профилированная «OPTIMA» DN/OD160 SN8 по ГОСТ Р 54475-2011	м	31,4		31,4	
Протяженность кабельной линии 0,4 кВ	м	862		862	
Протяженность кабельной линии 10 кВ	м	70		70	

Выпуск продукции (оказания услуг), предусмотренной проектом в объеме, соответствующем нормам освоения проектных мощностей в начальный период_____;
факт начала выпуска продукции с указанием объема

Жилой дом имеет следующие показатели:

Показатели	Единица измерения	По проекту	Фактически
Общая площадь	метр в квадрате (далее – м2)	4444,10	4444,10
Число этажей	этаж	9	9
Общий строительный объем	метр в кубе (далее – м3)	20707,91	20707,91
В том числе подземной части	м3	1556,68	1556,68
Площадь встроенных, встроенно- пристроенных и пристроенных помещений	м2		

Показатели	По проекту		Фактически	
	число квартир	площадь квартир, м2	число квартир	площадь квартир, м2

		общая	жилая		общая	жилая
Всего квартир, в том числе:	72	4444,10	2513,19	72	4444,10	2513,19
однокомнатных	3			3		
двухкомнатных	33			33		
трехкомнатных	36			36		
четырехкомнатных и более						

4. Технологические и архитектурно-строительные решения по объекту характеризуются следующими данными:

Жилой дом

Фундаменты – ленточные из сборных бетонных блоков по ГОСТ 13579-78* и сборных железобетонных плит по СТ РК 956-93.

Стены техподполья – сборные бетонные блоки по ГОСТ 13579-78* на цементно-песчаном растворе марки М100. Сборные конструкции фундаментов и монолитные заделки выполняются из бетона на сульфатостойком портландцементе.

Гидроизоляция: вертикальная - обмазка наружных поверхностей стен техподполья горячим битумом за 2 раза, горизонтальная – на отметке минус 2,740 из цементно-песчаного раствора состава 1:2 толщиной 20 мм, по верху бетонных блоков из двух слоев рубероида на горячей битумной мастике.

Наружные стены толщиной 770 мм – многослойная облегченная кладка с внутренним несущим слоем толщиной 510 мм из керамического кирпича по ГОСТ 530-2012 на цементно-песчаном растворе М100-М50 с облицовкой лицевым керамическим кирпичом толщиной 120 мм по ГОСТ 530-2012. Утепление кирпичной кладки наружных стен – пенополистирольные плиты ПСБ-С-25Ф толщиной 130 мм.

Внутренние стены и стены шахты лифта толщиной 380 мм, 510 мм – сплошная кладка из керамического кирпича по ГОСТ 530-2012 на цементно-песчаном растворе М100-М50.

Перегородки межквартирные толщиной 200 мм – кладка из легкобетонных блоков плотностью не более 800 кг/м3.

Перегородки внутриквартирные толщиной 100 мм – кладка из легкобетонных блоков плотностью не более 1200 кг/м3.

Перегородки санузлов и ванных комнат толщиной 120 мм из керамического кирпича по ГОСТ 530-2012 на цементно-песчаном растворе М25.

Перемычки – сборные железобетонные по серии 1.038.1-1. вып.1. вып.3; из металлических уголков по ГОСТ 8509-93, ГОСТ 8510-86*.

Лестницы – сборные железобетонные лестничные марши по серии 1.151.1- 6 в.1, площадки - сборные железобетонные многопустотные плиты по серии 1.141-1 в.60.

Перекрытия и покрытие – сборные железобетонные многопустотные плиты по серии 1.141-1 в.60, 63.

Утеплитель над перекрытием 9-го этажа – пенополистирол ПСБ-С плотностью 50 кг/м3 толщиной 50 мм, с защитной цементно-песчаной стяжкой М100 толщиной 30 мм.

Крыша – железобетонная с теплым чердаком с внутренним организованным водостоком.

Утеплитель над чердаком – плиты «Изовер» OL-K плотностью 130 кг/м3 толщиной 100мм.

Кровля - из трех слоев кровельного наплавляемого материала «Рукан» по цементно-песчаной стяжке.

Отмостка – асфальтобетонная шириной 1,0 м.

Тепловые сети.

Теплосеть запроектирована подземной прокладки в непроходных каналах.

Каналы выполнены из сборных железобетонных элементов по серии 3.006.1-2.87.

Для узлов теплотрассы УТ1, УТ4 стенки каналов выполнены из бетонных блоков толщиной 400 мм по ГОСТ 13579-78*, с перекрытием из сборных железобетонных элементов по серии 3.006.1-2.87.

Гидроизоляция каналов (дно, стены, перекрытия) выполнена обмазкой горячим битумом за 2 раза.

Скользящие опоры выполнены из бетонных блоков по ГОСТ 13579-78*.

Смотровые колодцы запроектированы из сборных железобетонных элементов по серии 3.006.1-2.87 вып.6 и серии 3.900.1-14.

Дренажные колодцы запроектированы из сборных железобетонных элементов по серии 3.900.1-14.

Гидроизоляция днища колодцев – штукатурная асфальтовая из горячего асфальтового раствора толщиной 10 мм по грунтовке разжиженным битумом. Наружная гидроизоляция стен и плит перекрытия – окрасочная, из горячего битума, наносимого в 2 слоя общей толщиной 4 мм по грунтовке из битума, растворённого в бензине. Швы между сборными элементами заполняются цементно-песчаным раствором марки 100.

Насосная станция

Конструктивная схема – металлический каркас.

Фундаменты – забивные железобетонные сваи сечением 300х300 мм длиной 5,0 м по ГОСТ 19804-2012.

Ростверк – монолитный железобетонный, бетон класса В15, W4, F75, арматура класса А400, А240 по ГОСТ 34028-2016.

Каркас металлический – стойки и балки из швеллеров по ГОСТ 8240-97.

Стены – стеновые панели-сэндвич толщиной 100 мм с утеплителем из минераловатной плиты на основе базальтового волокна (за основу взяты панели «Венталл»).

Перекрытие – профилированный лист С21-1000-0,6 по ГОСТ 24045-2010 по каркасу с утеплителем «Isover» OL-E толщиной 150 мм.

Антикоррозионная защита

Антикоррозионная защита строительных конструкций выполняется в соответствии с требованиями СН РК 2.01-01-2013, СП РК 2.01-101-2013 «Защита строительных конструкций от коррозии».

Антикоррозионная защита арматуры в монолитных конструкциях обеспечивается соблюдением требуемой проектом толщины защитного слоя бетона.

Сборные конструкции фундаментов и монолитные заделки выполняются из бетона на сульфатостойком портландцементе.

Боковые поверхности сборных бетонных блоков фундаментов, соприкасающиеся с грунтом, обмазываются горячим битумом БН70/30 за два раза.

Все металлические элементы защищаются от коррозии покраской эмалью ПФ-115 ГОСТ 6465-75* в 2 слоя по грунтовке ПФ 0142 ТУ 6-10-1698-78.

Наружные тепловые сети

Тепловые сети из труб с индустриальной ППУ-изоляцией в полиэтиленовой оболочке по ГОСТ 30732-2006: надземная на скользящих опорах; подземная бесканальная; подземная в непроходных ж/б лотковых каналах.

Компенсация температурных удлинений трубопроводов предусмотрена П-образными компенсаторами и углами поворота теплосети. Проектом предусмотрены спускные устройства

для спуска сетевой воды в сбросные колодцы с последующей перекачкой насосами и вывозом ассенизаторными машинами.

Для контроля за влажностным состоянием изоляционного слоя предусмотрена система оперативно дистанционного контроля.

Протяженность теплотрассы:

Общая протяженность теплосети - 234,7 п.м., в т.ч.:

бесканальная 2Ду 250 - 48,4 п.м

бесканальная 2Ду 200 - 25,7 п.м

бесканальная 2Ду 150 - 3,9 п.м

бесканальная 2Ду 100 - 10,2 п.м

бесканальная под разгрузочными плитами 2Ду 250 - 3,0 п.м.

канальная 2Ду250 - 57,5 п.м.

канальная 2Ду200 - 13,1 п.м.

канальная 2Ду150 - 56,8 п.м.

надземная 2Ду 250 - 16,1 п.м.

Расчетные тепловые потоки

общий расход тепла - 0,587 МВт, в т.ч.:

на отопление - 0,268 МВт;

на горячее водоснабжение - 0,319 МВт.

Отопление и вентиляция

Проектом предусматривается установка автоматизированного теплового узла с насосами и системой теплового учёта.

Отопление

Теплоноситель в системе отопления – вода с параметрами 80-550С. Система отопления квартир – поквартирная горизонтальная двухтрубная, проложенная в конструкции пола металлополимерными трубами марки REX-AL-REX «VALTEC» (ГОСТ 32415-2013) в защитном кожухе из гофрированной трубы. Система отопления лестничной клетки однотрубная вертикальная с нижней разводкой. Стояки системы отопления и магистральные трубопроводы выполнены из труб стальных водогазопроводных по ГОСТ 3262-75*. Трубопроводы теплосети приняты стальные электросварные по ГОСТ 10704-91.

В каждой квартире предусмотрена установка индивидуального узла ввода с установкой ультразвукового теплосчётчика, запорной и регулирующей арматуры.

В качестве нагревательных приборов проектом приняты биметаллические секционные радиаторы марки RBS-500. В качестве нагревательных приборов машинного отделения лифта, электрощитовой и комнаты связи используются электроконвекторы напольные марки ЭВУБ, предусмотренные в разделе ЭОМ.

Для наладки и регулировки системы предусмотрена установка балансировочной арматуры. Регулирование теплоотдачи нагревательных приборов осуществляется клапанами с термостатическими головками. На стояках лестничной_клетки, подключённых отдельной веткой от теплового узла, установлены автоматические

балансировочные клапаны. Удаление воздушных скоплений из нагревательных приборов предусматривается через воздушные краны конструкции Маевского, установленные в верхних точках приборов, а также воздухоспускными кранами, установленные в верхних точках систем.

Трубопроводы отопления, прокладываемые выше отм. ±0.000 окрашиваются эмалевой краской за 2 раза (ГОСТ 9640-85*). Для трубопроводов, прокладываемых ниже отм. ±0.000 и для трубопроводов магистральной теплосети принята противокоррозийная изоляция масляно-битумной краской по грунту ГФ- 021, теплоизоляция – трубками K-FLEX.

Вентиляция

Проектом предусматривается вытяжная вентиляция с естественным побуждением. Воздух удаляется из санузлов и кухонь через кирпичные вытяжные каналы системами в тёплый чердак и через общую вытяжную шахту наружу.

На девятом этаже в каналах санузлов и кухонь установлены осевые вентиляторы. Приток неорганизованный, осуществляется за счёт проветривания через форточки. Материал воздуховодов – сталь тонколистовая оцинкованная по ГОСТ 14918-80*.

Наружные водопровод и канализация

Врезка проектируемого водопровода d110 выполнена в существующую водопроводную камеру с устройством отводной задвижки.

Диаметр труб принят с учётом пропуска расходов воды на хоз. питьевые и противопожарные нужды. Протяженность сети водопровода – 158,3 п.м.

Гарантированный напор в существующей сети водопроводов – 20 м. Необходимый напор на хоз. питьевые нужды – 33 м. Обеспечение необходимого напора достигается с помощью установки повышения давления, расположенной в отдельно стоящем здании насосной станции.

Водопровод прокладывается из полиэтиленовых труб ПЭ 100 SDR26-110x4,2 и ПЭ 100 SDR17-110x6,6 по ГОСТ 18599-2001. Стальные участки и фасонные части в колодцах подвергаются антикоррозийной изоляции типа «усиленная». Водопроводные колодцы приняты из сборных железобетонных элементов по серии 901-09-11.84.

Наружное пожаротушение предусмотрено от проектируемых пожарных гидрантов.

Указатель расположения пожарного гидранта принят по ГОСТ 12.4.026-2002 и установлен на наружной стене здания.

Расход воды на наружное пожаротушение составляет 15 л/сек.

Отвод сточных вод от жилого дома предусмотрен во внутриплощадочные сети и далее в существующий канализационный коллектор по ул. Новаторная.

Внутриплощадочная сеть канализации выполняется из двухслойных гофрированных труб «OPTIMA» DN/OD160 SN8 по ГОСТ Р 54475-2011. Протяженность сети – 31,4 п.м.

Канализационные колодцы приняты из сборных железобетонных элементов по типовому проекту 902-09-22.84.

Внутренние сети водопровода и канализации

Ввод водопровода предусмотрен из полиэтиленовых труб по ГОСТ 18599-2001 диаметром 110x4,2 мм. Водомерный узел со счётчиком ВСКМ - 40 и с обводной линией установлен в техподполье. На обводной линии водомерного узла устанавливается задвижка диаметром 80 мм опломбированная, в закрытом положении.

Система горячего водоснабжения разработана согласно СП РК 4.01-101-2012 с циркуляционным трубопроводом от пластинчатого теплообменника и с установкой циркуляционного насоса.

Сети холодного и горячего водопровода выполняются из полипропиленовых труб по ТУ-658-РК 39061874 Т00-001-2000.

Разводящие магистральные трубопроводы холодного и горячего водопровода прокладываются под потолком техподполья с устройством изоляции. Крепления пластмассовых трубопроводов к конструкциям приняты по серии 4.900-9, выпуск 1.

На стояках горячего водоснабжения установлены воздухосборники с автоматическим выпуском воздуха, в нижних точках системы предусмотрены спускные краны согласно СН РК 4.01-01-2011 п. 5.4.8.

Для учёта расхода воды отдельными потребителями, в каждой квартире установлены водомеры для холодной и горячей воды диаметром 15 мм с радиомодулем.

Полив зелёных насаждений, газонов, проездов, тротуаров осуществляется из поливочного крана диаметром 15 мм.

Сети канализации

Отвод сточных вод от санитарных приборов девятиэтажного жилого предусматривается во внутреннюю канализационную сеть с последующим отводом в дворовую сеть канализации через выпуски.

Сети внутренней канализации запроектированы из пластмассовых канализационных труб диаметром 50; 110 мм по ГОСТ 22689-2014, выпуски диаметром 110 мм из ПЭ труб марки «техническая» по ГОСТ 18599-2001.

Вытяжная часть стояков выводится через перекрытие 9 этажа на чердак и объединяются в одну вытяжную часть диаметром 160 мм, далее через кровлю на улицу.

Для ликвидации засоров на сети установлены: на стояках ревизии, на горизонтальных трубопроводах прочистки. Водоотведение составляет - 7,56 м3/час

Для удаления воды после слива из системы отопления, в помещении теплового узла, предусмотрен водосборной приямок с дренажным насосом марки Q=6,0 м3/час; H=10,00 м.

Водосток

Внутренний водосток обеспечивает отвод дождевых и талых вод с кровли здания.

На стояке внутри здания предусмотрен гидравлический затвор с отводом талых вод в зимний период года в бытовую канализацию.

Для прочистки сети внутреннего водостока на стояке установлены ревизии, на поворотах, прочистки. Отводные трубопроводы от стояка внутреннего водостока прокладываются под потолком техподполья.

Стояк внутреннего водостока выполнен из полиэтиленовых труб ПЭ 100 SDR 26 - 110х4,2 «техническая» по ГОСТ 18599-2001.

Электроснабжение

Источником электроснабжения предусмотрены существующие трансформаторные подстанции 10/0,4 кВ № 325 от ПС-110/10 кВ № 11 и № 326 от ПС-110/10 кВ № 5. Для подключения жилого дома предусмотрено 2 КЛ-0,4 кВ с кабелем АВБбШв-1,0, подключенные шинам 0,4 кВ ТП. Для подключения водопроводной насосной предусмотрено 2 КЛ-0,4 кВ с кабелями АВБбШв-5х6 мм2, подключенные к ВРУ жилого дома.

Кабели прокладываются в зданиях по кабельным конструкциям и в земле в траншее по серии А5-92. Протяженность кабельных траншей составляет 299 м, общая протяженность кабелей 350 м.

Предусмотрено переустройство существующих КЛ 10 и 0,4 кВ, попадающих в зону строительства дома. Протяженность кабельных траншей для переноса кабелей 10 кВ составляет 54 м, протяженность кабелей 10 кВ - 70 м. Протяженность кабельных траншей для переноса кабелей 0,4 кВ составляет 175 м, протяженность кабелей 0,4 кВ - 512 м.

Системы связи и сигнализации

Наружные сети связи

Телефонизация жилого дома предусмотрена на основании технических условий № 12-35-20/Л от 24.06.2020 г., выданных СК ТУМС АО «Казахтелеком».

Для телефонизации предусмотрена прокладка волоконно-оптического кабеля ВОК- 12 от существующей разветвительной муфты в колодце № 01382Н на ул. Ш. Уалиханова до комнаты связи в проектируемом 72-х квартирном жилом доме. Кабель ВОК-12 прокладывается по существующей и проектируемой телефонной канализации.

Протяженность кабеля ВОК-12 составляет 0,413 км.

Оперативный дистанционный контроль

В рабочем проекте предусмотрена система оперативного дистанционного контроля состояния теплоизоляционного пенополиуретанового слоя теплотрассы с применением 3-х концевых и 1-го промежуточного терминалов, устанавливаемых в наземных коверах.

Общее количество терминалов ОДК – 4 шт.

Домофонная связь

В жилом доме предусмотрено устройство домофонной связи для входной двери подъезда и квартир. Домофонная связь обеспечивает дуплексную телефонную связь между абонентом и посетителем, а также открывание электромагнитного замка входной двери подъезда как дистанционно из квартиры, так и ключом. Для дома применено оборудование компании «VIZIT». В квартирах предусмотрены переговорные квартирные устройства. Общее количество переговорных квартирных устройств - 72 шт.

Видеонаблюдение

Система охранного видеонаблюдения (СОВН) предусмотрена для обеспечения контроля входов, периметра территории жилого дома. Оборудование СОВН обеспечивает видеозапись изображений, получаемых от всех видеокамер системы и формирует видеоархив

длительностью не менее 5 суток. Для создания сети СОВН предусмотрена установка в электрощитовой дома видеорегистратора и видеокамер по периметру дома.
Общее количество видеокамер - 6 шт.

краткие технические характеристики по особенностям его размещения, по основным материалам и конструкциям, инженерному и технологическому оборудованию

5. На объекте установлено предусмотренное проектом оборудование в количестве согласно актам о его приемке после индивидуального испытания и комплексного опробования;

6. Наружные инженерные коммуникации (холодное и горячее водоснабжение, канализация, теплоснабжение, газоснабжение, электроснабжение и связь) обеспечивают нормальную эксплуатацию объекта (здания, сооружения, помещения) и приняты городскими эксплуатационными организациями;

7. Сметная стоимость по утвержденному проекту (проектной-сметной документации): всего **1 008, 832** тысяч тенге, в том числе строительно-монтажных работ **820,446** тысяч тенге, оборудования, инструмента и инвентаря **30,114** тысяч тенге

8. Сметная стоимость основных фондов, принимаемых в **1 008, 832** тысяч тенге, в том числе: стоимость строительно-монтажных работ **820,446** тысяч тенге; стоимость оборудования, инструмента и инвентаря **30,114** тысяч тенге;

9. Доля местного содержания предусмотрена в проектно-сметной документации 100% и фактически применено 78% (на объектах, финансируемых за счет государственных инвестиций и средств квазигосударственного сектора);

10. Класс энергоэффективности здания В;

11. Объект построен в соответствии с утвержденным проектом (проектно-сметной документацией) и требованиями государственных нормативных документов в области архитектуры, градостроительства и строительства.

РЕШИЛ:

Строительство 72 –х квартирного жилого дома по улиц Новаторная – Ш. Валиханова в городе Петропавловске Северо-Казахстанской области (с внешними инженерными сетями и благоустройством территории)

наименование объекта (комплекса)

Заказчик _____ **Симамбаев Е.Т.**

фамилия, имя, отчество (при наличии), подпись руководителя Место печати (при наличии)

Технический надзор

аккредитованная организация ТОО «Инжиниринговая компания «САМРУК»»

директор _____ **Гавришев А.О.**

(наименование организации)

Ф.И.О.(при его наличии) руководителя, подпись, дата

эксперт технического надзора Ковалёва Е.М., аттестат № KZ56VJE00025088 от 17.04.2017г., аттестат №KZ93VJE00018796 от 08.07.2016г.

_____

имеющей в своем составе аттестованного (-ых) эксперта (-ов), фамилия, имя, отчество

Место печати (при наличии)

Авторский надзор:

1) разработчик проекта ТОО «Севгражданпроект

директор _____ **Бралин К.Е.**

фамилия, имя, отчество

2) организация _____,

(наименование организации) имеющей в своем составе аттестованного (-ых) эксперта (-ов), фамилия, имя, отчество (при его наличии) руководителя, подпись, дата

Место печати (при наличии)

_____.

(фамилия, имя, отчество (при его наличии) эксперта, специализация аттестата), подпись, дата

Место печати (при наличии)

3) аттестованный (-ые) эксперт (-ы) _____ ГИП **Хуснутдинов Р.К.**

(фамилия, имя, отчество (при его наличии) эксперта, специализация аттестата), подпись, дата

Место печати (при наличии)

Подрядчик (генеральный подрядчик) _____ **Симамбаев Е.Т.**

фамилия, имя, отчество (при наличии), подпись руководителя

Место печати (при наличии)

Приложение 2 к акту приемки объекта в эксплуатацию

форма

Технические характеристики объекта (многоквартирные жилые дома, промышленные, торговые объекты и тому подобное)

Наименование (многоквартирный жилой дом, промышленные, торговые объекты и т.п.)	Общие сведения									
	количество этажей (этаж)	количество квартир	количество помещений, комнат	площадь застройки (м2)	объем здания (м3)	общая площадь (м2)	жилая площадь (м2)	площадь нежилых помещений (м2)	площадь парковочных мест (м2)	площадь балконов, лоджий (м2)
1	2	3	4	5	6	7	8	9	10	11
72 –х квартирный жилой дом по улиц Новаторная – Ш. Валиханова в городе Петропавловске Северо-Казахстанской области (с внешними инженерными сетями и благоустройством территории)	9	72		730,27	20707,91	4444,10	2513,19	1930,91	450	517,86

продолжение таблицы

Описание конструктивных элементов			Вид отопления	Благоустройство				
фундамент	стены	кровля		электроснабжение	водоснабжение	горячее водоснабжение	канализация	газоснабжение
12	13	14	15	16	17	18	19	20
ленточные из сборных бетонных блоков	Кирпичные трейхслойные (лицевой кирпич, утеплитель, рядовой кирпич)	Рулонная	центральное водяное от тепловых сетей	От городских сетей, напряжением 10/0,4 кВт	Хозяйственно-питьевой от городских сетей	От теплообменников расположенных в тепловых пункте подвала	Бытовая в городскую сеть	отсутствует

Распределение площади

№		В отдельных квартирах	В помещениях коридорного типа	В общежитиях	В гостиницах
1	Количество жилых квартир	72			
2	Количество жилых комнат				
3	Общая площадь (м 2)	4444,10			
4	Жилая площадь (м 2)	2513,19			

продолжение таблицы

Из общего числа площади				Распределение квартир по числу комнат				
в мансардах	в подвалах	в цокольных этажах	в бараках	1-комнатные	2-комнатные	3-комнатные	4-комнатные	5-комнатные
				3	33	36		

Нежилые помещения

	Площадь (м2)	Жилая площадь в нежилых помещениях	Торговая	Промышленно-производственных зданий и сооружений	Складская	Бытового обслуживания	Гаражи	Организаций и учреждений управления, научных, банковский, общественных и т.п.
	1	2	3	4	5	6	7	8
Основная								
Вспомогательная								

продолжение таблицы

Общественного питания	Учреждений образования	Транспортных зданий и сооружений	Здравоохранения, лечебного назначения	Физкультуры и спорта	Учреждений культуры и искусства	Сооружений инженерных сетей	Прочие	Всего
9	10	11	12	13	14	15	16	17

Перечень документов, прилагаемых к техническим характеристикам объекта:

1. Поэтажные планы *72 –х квартирный жилой дом по улиц Новаторная – Ш. Валиханова в городе Петропавловске Северо-Казахстанской области (с внешними инженерными сетями и благоустройством территории)*

2. Экспликация к поэтажным планам *72 –х квартирный жилой дом по улиц Новаторная – Ш. Валиханова в городе Петропавловске Северо-Казахстанской области (с внешними инженерными сетями и благоустройством территории)*

Экспликация земельного участка (м2)

Общая площадь земельного участка	Застроенная площадь			Незастроенная площадь		
	всего	под основными строениями	под прочими постройками и сооружениями	асфальтовые покрытия	прочие замощения	грунт
1	2	3	4	5	6	7
0,26 га	1105	1095,4	9,6			

продолжение таблицы

Незастроенная площадь (м2)									
оборудованные площадки				зеленые насаждения					
					в том числе				
всего	спортивные	детские	хозяйственные	всего	газон	с плодовый деревьями сад	газоны, цветочные клумбы	огород	прочие
8	9	10	11	12	13	14	15	16	17

Экспликация к плану объекта

Этаж	Номер помещения, квартиры	Номера частей помещения, квартиры	Назначение частей помещения, квартиры	Площадь по внутреннему обмеру (м2), в том числе			
				Общая	Полезная	Жилая	Нежилая
1	2	3	4	5	6	7	8
1	1 (2 ком)		Кухня, ванная, коридор, жилая комната, спальная комната, балкон	53,30	49,68	29,10	24,2

1	2 (3- км)		Кухня, ванная, сан.узел, коридор, жилая комната, спальная комната, спальная комната, балкон	71,74	68,12	42,16	29,58
1	3 (3- км)		Кухня, ванная, сан.узел, коридор, жилая комната, спальная комната, спальная комната, балкон	69,71	66,09	40,34	29,37
1	4 (1-ком)		Кухня, ванная, коридор, спальная комната, балкон	38,98	36,95	17,34	21,64
2	5 (2 ком)		Кухня, ванная, коридор, жилая комната, спальная комната, балкон	53,30	49,68	29,10	24,2
2	6 (3- км)		Кухня, ванная, сан.узел, коридор, жилая комната, спальная комната, спальная комната, балкон	71,74	68,12	42,16	29,58
2	7 (3- км)		Кухня, ванная, сан.узел, коридор, жилая комната, спальная комната, спальная комната, балкон	69,71	66,09	40,34	29,37

2	8 (2-ком)		Кухня, ванная, коридор, жилая комната, спальная комната, балкон	53,73	50,11	29,53	24,2
3	9 (2 ком)		Кухня, ванная, коридор, жилая комната, спальная комната, балкон	53,30	49,68	29,10	24,2
3	10 (3- км)		Кухня, ванная, сан.узел, коридор, жилая комната, спальная комната, спальная комната, балкон	71,74	68,12	42,16	29,58
3	11 (3- км)		Кухня, ванная, сан.узел, коридор, жилая комната, спальная комната, спальная комната, балкон	69,71	66,09	40,34	29,37
3	12 (2-ком)		Кухня, ванная, коридор, жилая комната, спальная комната, балкон	53,73	50,11	29,53	24,2
4	13 (2 ком)		Кухня, ванная, коридор, жилая комната, спальная комната, балкон	53,30	49,68	29,10	24,2
4	14 (3- км)		Кухня, ванная, сан.узел, коридор, жилая комната,	71,74	68,12	42,16	29,58

			спальная комната, спальная комната, балкон				
4	15 (3- км)		Кухня, ванная, сан.узел, коридор, жилая комната, спальная комната, спальная комната, балкон	69,71	66,09	40,34	29,37
4	16 (2-ком)		Кухня, ванная, коридор, жилая комната, спальная комната, балкон	53,73	50,11	29,53	24,2
5	17 (2 ком)		Кухня, ванная, коридор, жилая комната, спальная комната, балкон	53,30	49,68	29,10	24,2
5	18 (3- км)		Кухня, ванная, сан.узел, коридор, жилая комната, спальная комната, спальная комната, балкон	71,74	68,12	42,16	29,58
5	19 (3- км)		Кухня, ванная, сан.узел, коридор, жилая комната, спальная комната, спальная комната, балкон	69,71	66,09	40,34	29,37
5	20 (2-ком)		Кухня, ванная, коридор, жилая	53,73	50,11	29,53	24,2

			комната, спальная комната, балкон				
6	21 (2 ком)		Кухня, ванная, коридор, жилая комната, спальная комната, балкон	53,30	49,68	29,10	24,2
6	22 (3- км)		Кухня, ванная, сан.узел, коридор, жилая комната, спальная комната, спальная комната, балкон	71,74	68,12	42,16	29,58
6	23 (3- км)		Кухня, ванная, сан.узел, коридор, жилая комната, спальная комната, спальная комната, балкон	69,71	66,09	40,34	29,37
6	24 (2-ком)		Кухня, ванная, коридор, жилая комната, спальная комната, балкон	53,73	50,11	29,53	24,2
7	25 (2 ком)		Кухня, ванная, коридор, жилая комната, спальная комната, балкон	53,30	49,68	29,10	24,2
7	26 (3- км)		Кухня, ванная, сан.узел, коридор, жилая комната, спальная комната,	71,74	68,12	42,16	29,58

			спальная комната, балкон				
7	27 (3- км)		Кухня, ванная, сан.узел, коридор, жилая комната, спальная комната, спальная комната, балкон	69,71	66,09	40,34	29,37
7	28 (2-ком)		Кухня, ванная, коридор, жилая комната, спальная комната, балкон	53,73	50,11	29,53	24,2
8	29 (2 ком)		Кухня, ванная, коридор, жилая комната, спальная комната, балкон	53,30	49,68	29,10	24,2
8	30 (3- км)		Кухня, ванная, сан.узел, коридор, жилая комната, спальная комната, спальная комната, балкон	71,74	68,12	42,16	29,58
8	31 (3- км)		Кухня, ванная, сан.узел, коридор, жилая комната, спальная комната, спальная комната, балкон	69,71	66,09	40,34	29,37
8	32 (2-ком)		Кухня, ванная, коридор, жилая комната, спальная	53,73	50,11	29,53	24,2

			комната, балкон				
9	33 (2 ком)		Кухня, ванная, коридор, жилая комната, спальная комната, балкон	53,30	49,68	29,10	24,2
9	34 (3- км)		Кухня, ванная, сан.узел, коридор, жилая комната, спальная комната, спальная комната, балкон	71,74	68,12	42,16	29,58
9	35 (3- км)		Кухня, ванная, сан.узел, коридор, жилая комната, спальная комната, спальная комната, балкон	69,71	66,09	40,34	29,37
9	36 (2-ком)		Кухня, ванная, коридор, жилая комната, спальная комната, балкон	53,73	50,11	29,53	24,2
1	37 (1-ком)		Кухня, ванная, коридор, спальная комната, балкон	55,64	50,71	26,67	28,97
1	38 (3- км)		Кухня, ванная, сан.узел, коридор, жилая комната, спальная комната, спальная комната, балкон	70,72	67,10	41,72	29,00

1	39 (3- км)		Кухня, ванная, сан.узел, коридор, жилая комната, спальная комната, спальная комната, балкон	69,91	66,29	40,78	29,13
1	40 (1-ком)		Кухня, ванная, коридор, спальная комната, балкон	38,52	36,49	17,00	21,52
2	41 (2-ком)		Кухня, ванная, коридор, жилая комната, спальная комната, балкон	53,73	50,11	29,53	24,20
2	42 (3- км)		Кухня, ванная, сан.узел, коридор, жилая комната, спальная комната, спальная комната, балкон	71,54	67,92	41,72	29,82
2	43 (3- км)		Кухня, ванная, сан.узел, коридор, жилая комната, спальная комната, спальная комната, балкон	69,91	66,29	40,78	29,13
2	44 (2-ком)		Кухня, ванная, коридор, жилая комната, спальная комната, балкон	53,30	49,68	29,10	24,20
3	45 (2-ком)		Кухня, ванная, коридор, жилая	53,73	50,11	29,53	24,20

			комната, спальная комната, балкон				
3	46 (3- км)		Кухня, ванная, сан.узел, коридор, жилая комната, спальная комната, спальная комната, балкон	71,54	67,92	41,72	29,82
3	47 (3- км)		Кухня, ванная, сан.узел, коридор, жилая комната, спальная комната, спальная комната, балкон	69,91	66,29	40,78	29,13
3	48 (2-ком)		Кухня, ванная, коридор, жилая комната, спальная комната, балкон	53,30	49,68	29,10	24,20
4	49 (2-ком)		Кухня, ванная, коридор, жилая комната, спальная комната, балкон	53,73	50,11	29,53	24,20
4	50 (3- км)		Кухня, ванная, сан.узел, коридор, жилая комната, спальная комната, спальная комната, балкон	71,54	67,92	41,72	29,82
4	51 (3- км)		Кухня, ванная, сан.узел, коридор, жилая	69,91	66,29	40,78	29,13

			комната, спальная комната, спальная комната, балкон				
4	52 (2-ком)		Кухня, ванная, коридор, жилая комната, спальная комната, балкон	53,30	49,68	29,10	24,20
5	53 (2-ком)		Кухня, ванная, коридор, жилая комната, спальная комната, балкон	53,73	50,11	29,53	24,20
5	54 (3- км)		Кухня, ванная, сан.узел, коридор, жилая комната, спальная комната, спальная комната, балкон	71,54	67,92	41,72	29,82
5	55 (3- км)		Кухня, ванная, сан.узел, коридор, жилая комната, спальная комната, спальная комната, балкон	69,91	66,29	40,78	29,13
5	56 (2-ком)		Кухня, ванная, коридор, жилая комната, спальная комната, балкон	53,30	49,68	29,10	24,20
6	57 (2-ком)		Кухня, ванная, коридор, жилая комната, спальная	53,73	50,11	29,53	24,20

			комната, балкон				
6	58 (3- км)		Кухня, ванная, сан.узел, коридор, жилая комната, спальная комната, спальная комната, балкон	71,54	67,92	41,72	29,82
6	59 (3- км)		Кухня, ванная, сан.узел, коридор, жилая комната, спальная комната, спальная комната, балкон	69,91	66,29	40,78	29,13
6	60 (2-ком)		Кухня, ванная, коридор, жилая комната, спальная комната, балкон	53,30	49,68	29,10	24,20
7	61 (2-ком)		Кухня, ванная, коридор, жилая комната, спальная комната, балкон	53,73	50,11	29,53	24,20
7	62 (3- км)		Кухня, ванная, сан.узел, коридор, жилая комната, спальная комната, спальная комната, балкон	71,54	67,92	41,72	29,82
7	63 (3- км)		Кухня, ванная, сан.узел, коридор, жилая комната, спальная	69,91	66,29	40,78	29,13

			комната, спальная комната, балкон				
7	64 (2-ком)		Кухня, ванная, коридор, жилая комната, спальная комната, балкон	53,30	49,68	29,10	24,20
8	65 (2-ком)		Кухня, ванная, коридор, жилая комната, спальная комната, балкон	53,73	50,11	29,53	24,20
8	66 (3- км)		Кухня, ванная, сан.узел, коридор, жилая комната, спальная комната, спальная комната, балкон	71,54	67,92	41,72	29,82
8	67 (3- км)		Кухня, ванная, сан.узел, коридор, жилая комната, спальная комната, спальная комната, балкон	69,91	66,29	40,78	29,13
8	68 (2-ком)		Кухня, ванная, коридор, жилая комната, спальная комната, балкон	53,30	49,68	29,10	24,20
9	69 (2-ком)		Кухня, ванная, коридор, жилая комната, спальная комната, балкон	53,73	50,11	29,53	24,20

9	70 (3- км)		Кухня, ванная, сан.узел, коридор, жилая комната, спальная комната, спальная комната, балкон	71,54	67,92	41,72	29,82
9	71 (3- км)		Кухня, ванная, сан.узел, коридор, жилая комната, спальная комната, спальная комната, балкон	69,91	66,29	40,78	29,13
9	72 (2-ком)		Кухня, ванная, коридор, жилая комната, спальная комната, балкон	53,30	49,68	29,10	24,20

продолжение таблицы

Площадь по внутреннему обмеру (м2), в том числе

В отдельных квартирах	В общежитиях	В гостиницах	Торговая	Промышленно-производственных зданий и сооружений	Складская	Учреждений образования	Предприятий бытового обслуживания	Организаций и учреждений управления, научных, банковских, общественных и т.п.
9	10	11	12	13	14	15	16	17

продолжение таблицы

Площадь по внутреннему обмеру (м2), в том числе

Предприятий общественного питания	Организации здравоохранения	Физкультурно-спортивная	Учреждений культуры и искусства	Транспортных зданий и сооружений	Сооружений инженерных сетей	Гаражей	Прочие
18	19	20	21	22	23	24	25

Техническое описание конструктивных элементов основного строения

№ п.п.	Наименование конструктивных элементов		Описание конструктивных элементов (материал, отделка и т.д.)
1	2		3
1	Фундамент		ленточные из сборных бетонных блоков
	1) наружные и внутренние капитальные стены		Наружные стен, лифтовые шахты и стены сан.узлов из керамического кирпича.
2	2) перегородки		Межквартирные стены из газобетонных блоков. Межкомнатные стены из пескобетоных блоков.
3	Перекрытия	чердачное	Сборные ж/б пустотные плиты
		междуэтажное	Сборные ж/б пустотные плиты
4	Крыша		Чердачная
5	Полы	1-го этажа	Цементно-песчаная стяжка
		последующих этажей	Цементно-песчаная стяжка
6	Проемы	окна	ПВХ конструкции с металлическим каркасом и 2-х камерным стеклопакетом. Витражи – алюминиевый профиль, стекло –солнцезащитное отражающие
		двери	Двери – металлические
7	Отделочные работы	внутренние	Оштукатуренные стены
		наружные	Цоколь - теплопанели
8	Горячее водоснабжение		Система горячего водоснабжения с циркулярным трубопроводом от пластинчатого теплообменника с установкой циркулярного насоса. В верхних точках горячего водоснабжения (на стояках) установлены воздухосборники с автоматическим выпуском воздуха, в нижних точках систем –спускные краны.

9	Водопровод		Хозяйственно-питьевой водопровод из полипропиленовых труб, диаметром 20, 25, 32, 40, 50, 63, 90, 110
10	Канализация		Из пластмассовых канализационных труб 50, 110, 160
			Электроснабжение от существующей трансформаторной подстанции 10/0,4 кВ № 325 от ПС-110/10 кВ № 11 и № 326 от ПС-110/10 кВ № 5.
11	Электроосвещение		Распределительная сеть от ВРУ к учетно-распределительным щитам выполняется проводом ПВ, прокладываемым в трубах по подвалу и штрабах стен (стояки)
12		печное	
13		печное газовое	
14		от ТЭЦ	Городская ПТЭЦ-2. Поквартирная горизонтальная двухтрубная, проложенная в конструкции пола металлополимерными трубами в защитном кожухе из гофрированной трубы. Стояки системы отопления и магистральные трубопроводы выполнены из труб стальных водогазопроводных труб. В каждой квартире предусмотрена установка индивидуального узла ввода с установкой ультразвукового теплосчётчика.
	Отопление		
15		от АГВ	
16		от индивидуальной отопительной установки	на газе
17			на твердом топливе
18		от районной котельной	на газе
19			на твердом топливе
20	Разные работы		

Техническое описание служебных построек

Показатели	Наименование служебных построек
Площадь (м 2)	
Высота строения (м)	
Объем строения (м 3)	
Фундамент	
Стены	
Перекрытия	
Крыша	
Полы	
Окна	
Двери	
Внутренняя отделка	
Наружная отделка	
Печи	

Техническое описание внутридворовых сооружений

Наименование сооружений	Размер в метрах					Материал
	длина	ширина	площадь	высота или глубина	Объем (м 3)	
1	2	3	4	5	6	7

Техническое описание отдельных частей строения (подвалов, полуподвалов, мезонинов, мансард)

Наименование	и Заглубление	Описание элементов

назначение отдельных частей строения	спланированной поверхности земли до пола подвала	стены	перекрытия	полы	внутренняя отделка	крыша	дополнительные устройства
1	2	3	4	5	6	7	8
Техническое подполье, размещение инженерных сетей и вспомогательные помещения	1,8 м (от отметки 0.00)	Сборные бетонные блоки по ГОСТ 13579-78	Сборные ж/б многопустотные плиты	Бетонные	Утеплитель наружных стен подвала, с последующим оштукатуриванием по сетке		

Техническое описание нежилых пристроек к основному строению

Наименование конструктивных элементов	Техническое описание конструктивных элементов
1	2
Фундамент	
Стены и перегородки	
Крыша	
Полы	
Перекрытия	
Проемы	окна
	двери
Отделочные работы	внутренние
наружные	
Разные работы	
Итого:	
Фундамент	
Стены и перегородки	
Крыша	

Полы

Перекрытия

Проемы

окна

двери

Отделочные работы

внутренние

наружные

Разные работы

Итого:

Фундамент

Стены и перегородки

Крыша

Полы

Перекрытия

Проемы

окна

двери

Отделочные работы

внутренние

наружные

Разные работы

Итого:

Исчисление площадей и объемов основной и отдельных частей строения (подвалов, полуподвалов, мезонинов, мансард, крыш, пристроек и т.п.)

Наименование частей строения	Формула для и подсчета	Площадь (м 2)	Высота (м)	Объем (м 3)	Наименование частей строения	Формула для и подсчета	Площадь (м 2)	Высота (м)	Объем (м 3)

пристроек	площадей по наружному обмеру				пристроек	площадей по наружному обмеру			
1	2	3	4	5	6	7	8	9	10
Техподполье		457,84	1,8						
Чердак теплый		453,18	2,45						
Крыша		514,4							

Заказчик ТОО «Каскад-2004» Директор Симамбаев Е.Т.

фамилия, имя, отчество (при его наличии), подпись руководителя

Место печати (при наличии)

ТОО «СЕВГРАЖДАНПРОЕКТ» ГИП Хусенутдинов Р.К.

фамилия, имя, отчество (при его наличии), подпись эксперта

Место печати (при наличии)

Приложение 12 к акту приемки объекта в эксплуатацию форма

Технические характеристики объекта (зеленые насаждения)

№ п.п.	Наименование	Единица измерение	Количество	Примечание
1	2	3	4	5
1	Длина улицы	м		
2	В том числе озелененная часть	м2	489,4	
3	Средняя ширина проезда	м	6	
4	Общая площадь объекта (проезд, сквер, парк, бульвар)	м2	1843,18	
5	Под зелеными насаждениями, из них			
	под деревьями	м2		
	под кустарниками	м2	28,3	
	под цветниками	м2	50	
	под газонами	м2	411,1	
	в т.ч. - обыкновенные	м2	411,1	
	- партерные	м2		
	- луговые	м2		
6	Под замощением, из них			
	асфальтовое покрытие	м2	825,4	
	щебеночное покрытие	м2		
	Плитами(брусчатка)	м2	476	
	грунтовые улучшенные	м2		
	грунтовые	м2		
7	Под строениями	м2	52,38	

8	Под сооружениями	м2		
9	Под водоемами	м2		
10	Прочие	м2		
11	деревья	шт	3	
12	кусты	шт		
13	кустарники	шт	145	
14	цветники	м2	50	
15	газоны	м2	411,1	
16	порода деревьев			Липа, клен Татарский
17	возраст	год	7-10	

Заказчик ТОО «Каскад-2004» Директор Симамбаев Е.Т.

фамилия, имя, отчество (при его наличии), подпись руководителя

Место печати (при наличии)

ТОО «СЕВГРАЖДАНПРОЕКТ» ГИП Хуснутдинов Р.К.

фамилия, имя, отчество (при его наличии), подпись эксперта

Место печати (при наличии)

Приложение 13 к акту приемки
объекта в эксплуатацию

форма

Технические характеристики объекта (сети, водоводы, коллекторы и тому подобное)

№ п/п	Наименование	Единицы измерения	Количество, протяженность	Примечание
1	2	3	4	5
Водопровод				
1	Водоводы (общая протяженность)	м	148,3	
	1) из стальных труб	м		
	2) из чугунных труб	м		
	3) из асбестоцементных труб	м		
	4) из железобетонных труб	м		
	5) ПЭ100 SDR17 Ø110х6,6	м	114	
	6) ПЭ100 SDR26 Ø110х4,4		34,3	
2	Распределительная сеть (общая протяженность)	м		
	1) из стальных труб	м		
	2) из чугунных труб	м		
	3) из асбестоцементных труб	м		
	4) из полиэтиленовых труб	м		
	5)	м		
3	Прочие устройства			
	Смотровой колодец	шт	2	
	Задвижка d- 100	шт	5	
	" d- 50	шт	2	
	" d-	шт		
	Вентили d-	шт		

	" d-	шт	
	" d-	шт	
	Кран d-	шт	
	" d-	шт	
	" d-	шт	
	Гидрант	шт	
	Водопроводный ввод	шт	1
	Водоразборная колонка	шт	
	Стальной футляр	шт	
	Питьевой фонтанчик	шт	
Канализация			
1	Коллекторы (общая протяженность)	м	
	1) из керамических труб	м	
	2) из чугунных труб	м	
	3) из бетонных труб	м	
	4) из асбестоцементных труб	м	
	5) из железобетонных труб	м	
	6)	м	
	7)	м	
2	Канализационная сеть (общая протяженность)	м	31,4
	1) из керамических труб	м	
	2) из чугунных труб	м	

	3) из бетонных труб	м	
	4) из асбестоцементных труб	м	
	5) из железобетонных труб	м	
	6) профилированная «OPTIMA» DN/OD160	м	31,4
3	Прочие устройства		
	Смотровой колодец	шт	2
	Выпуск	шт	1

Горизонтальный разрез колодца

Масштаб _____

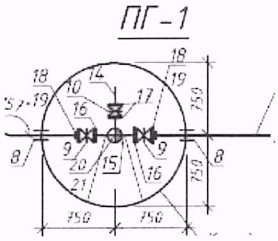

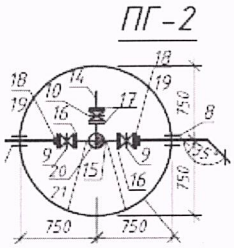

Вертикальный разрез колодца В 1

Масштаб _____

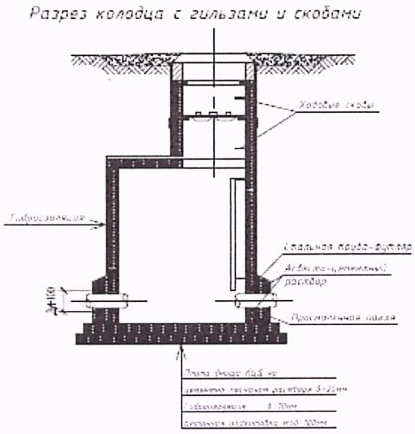

Вертикальный разрез колодца К 1

Масштаб _____

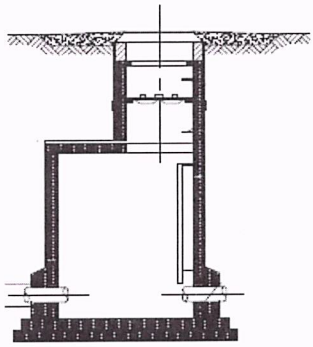

Спецификация

№ п/п	Наименование	Марка	Материал	Диаметр (мм) (размеры)	Количество	Примечание
	Плита днища	ПН15	ж/б		4	шт
	Кольца стеновые	КС 15.6	ж/б		4	шт
	Кольца стеновые	КС 15.9	ж/б		6	шт
	Кольца стеновые	КС 10.3	ж/б		1	шт
	Кольца стеновые	КО6	ж/б		3	шт
	Плита перекрытия	ПП10-1	ж/б		2	шт
	Плита перекрытия	2ПП15-1	ж/б		4	шт
	Плита перекрытия	ПП10-2	ж/б		2	шт
	Люк	Л	Композитные материалы		3	шт
	Люк	С	Композитные материалы		1	шт

Схема привязки колодца к постоянным точкам-ориентирам

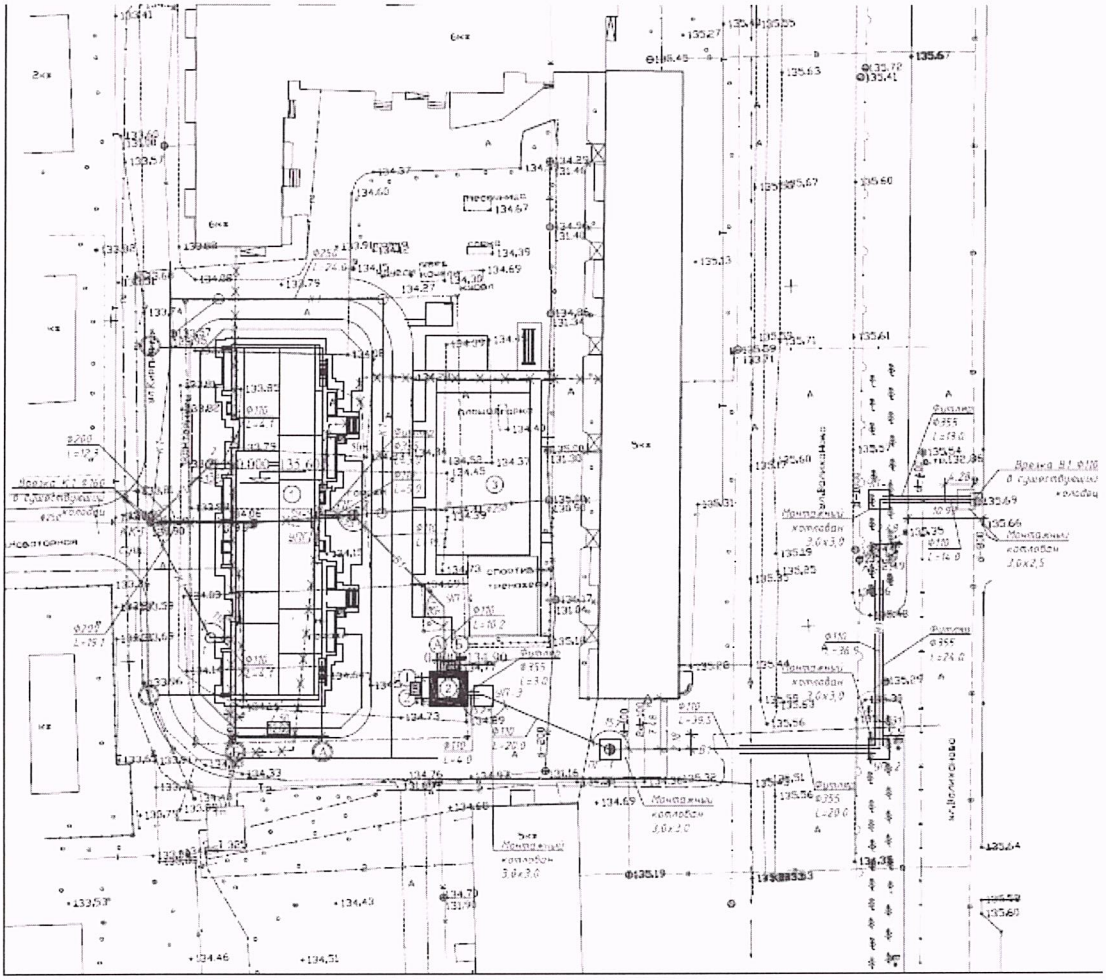

Заказчик ТОО «Каскад-2004» Директор Симамбаев Е.Т.

фамилия, имя, отчество (при его наличии), подпись руководителя

Место печати (при наличии)

ТОО «СЕВГРАЖДАНПРОЕКТ» ГИП Хуснутдинов Р.К.

фамилия, имя, отчество (при его наличии), подпись эксперта

Место печати (при наличии)

Приложение 14 к акту приемки объекта в эксплуатацию

форма

Технические характеристики объекта (тепловая трасса)

№ п/п	Наименование	Единицы измерения	Количество, протяженность	Примечание
1	Протяженность тепловой трассы	м	234,7	
	Протяженность воздушной прокладки:	м	16,1	
	1) на эстакадах	м		
	2) на опорах	м	16,1	
	Количество опор	шт	10	
	Протяженность подземной прокладки:	м	218,6	
	1) в проходных каналах	м	127,4	
	2) в полупроходных каналах	м	3	
	3) бесканальная прокладка	м	88,2	
2	Количество колодцев (камер)	шт	2	
3	Количество компенсаторов	шт	4	
4	Количество вводов	шт	10	
5	Количество задвижек	шт		

Горизонтальный разрез колодца (камеры)

Масштаб _____

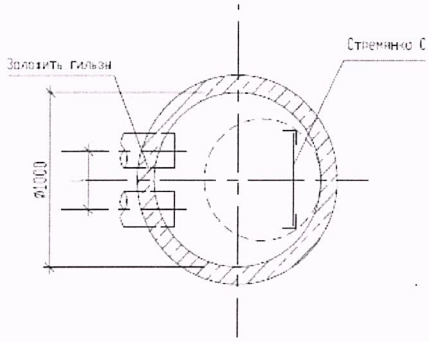

Вертикальный разрез колодца (камеры)

Масштаб _____

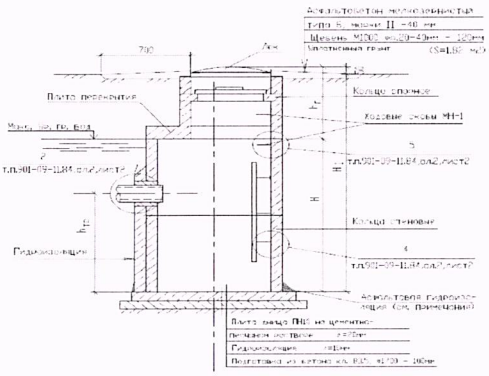

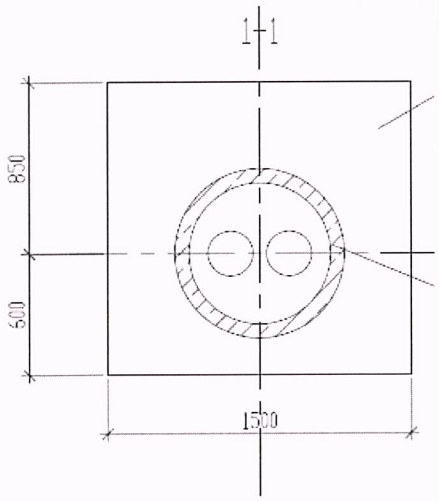

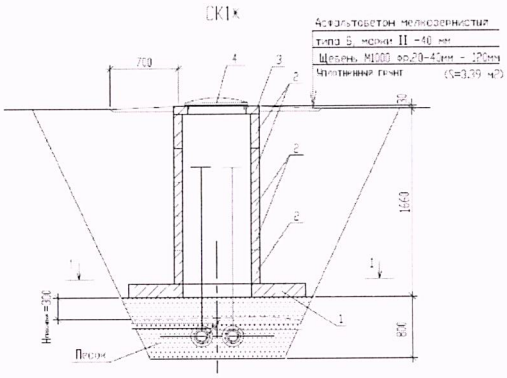

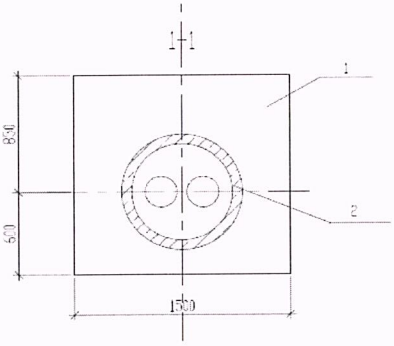

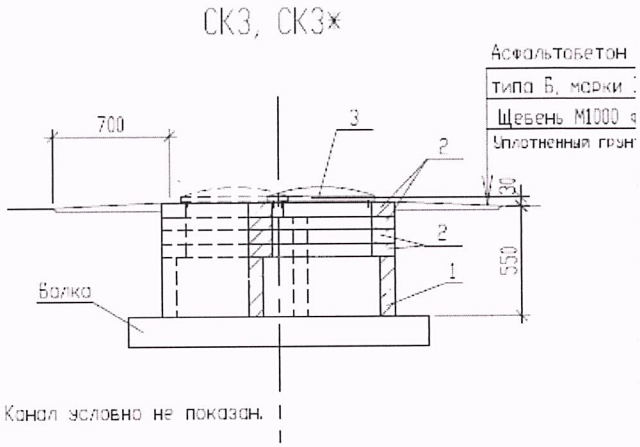

Спецификация

№ п/п	Наименование	Марка	Материал	Диаметр (размеры) (мм)	Количество	Примечание
ДК 1,2	Кольцо стеновое	КС10-9	ж/б		3	шт
	Кольцо стеновое	КС10-6	ж/б		1	шт
	Плита перекрытия	ПП10-1	ж/б		2	шт
	Плита днища	ПН 10	ж/б		2	шт

	Люк	Т	чугунный	2	шт
СК1,2,2*,3,4,5	Плита	ПО2	ж/б	5	шт
	Кольцо стеновое	КС7-3	ж/б	16	шт
	Кольцо опорное	КО6	ж/б	13	шт
	Люк	Т	чугунный	7	шт

Схема привязки колодца (камеры) к постоянным точкам-ориентирам

СИТУАЦИОННАЯ СХЕМА

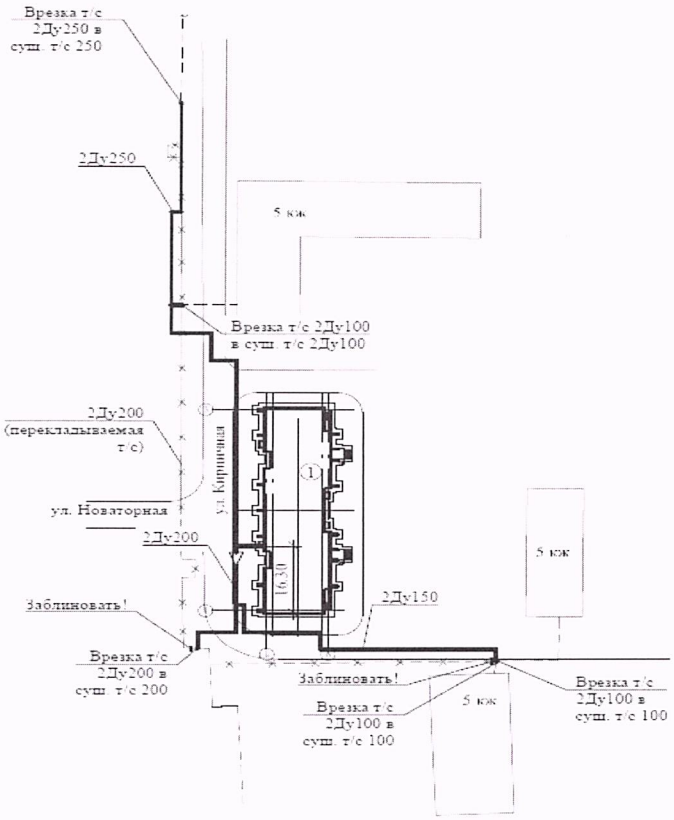

Заказчик ТОО «Каскад-2004» Директор Симамбаев Е.Т.

фамилия, имя, отчество (при его наличии), подпись руководителя

Место печати (при наличии)

ТОО «СЕВГРАЖДАНПРОЕКТ» ГИП Хуснутдинов Р.К.

фамилия, имя, отчество (при его наличии), подпись эксперта

Место печати (при наличии)

Приложение 16 к акту приемки объекта в эксплуатацию

форма

Технические характеристики объекта (линии связи 0,4 кВ и 10 кВ)

№ п/п	Наименование	Единицы измерения	Количество, протяженность
1	2	3	4
1	Воздушные линии связи, в том числе:	км	
	1) марка	км	
	2) марка	км	
	3) марка	км	
2	Кабельные линии связи, в том числе:	км	
	1) марка 2АВБбШв-5х6	км	0,052
	2) марка АВБбШв-4*240	км	0,265
	3) марка АВБбШв-4*185	км	0,03
3	Опоры, в том числе:	шт	
	1) металлические	шт	
	2) деревянные	шт	
	3) анкерные	шт	
	4) железобетонные	шт	
	5) тросовые подвесы	шт	
4	Колодцы сетевые, в том числе:	шт	
	1) ККС 1	шт	
	2) ККС 2	шт	
	3) ККС 3	шт	
	4) ККС 4	шт	

	5) ККС 5	шт
5	Муфты соединительные	шт
6	Коллекторы коммуникационные, в том числе:	
	1) керамические	км
	2) бетонные	км
	3) асбесто-цементные	км
	4) пластмассовые	км
7	НУП (необслуживаемые усилительные пункты)	шт
8	Прочие устройства	

Горизонтальный разрез колодца
Масштаб _____

Вертикальный разрез колодца
Масштаб _____

Спецификация

№ п/п	Наименование	Марка	Материал	Диаметр (мм) (размеры)	Количество	Примечание

Горизонтальный разрез НУП

Масштаб _____

Вертикальный разрез НУП

Масштаб _____

Спецификация

№ п/п	Наименование Марка	Единицы измерения	Материал	Количество (размеры)	Примечание

Схема привязки колодцев кабельной линии связи и НУП к постоянным точкам-ориентирам

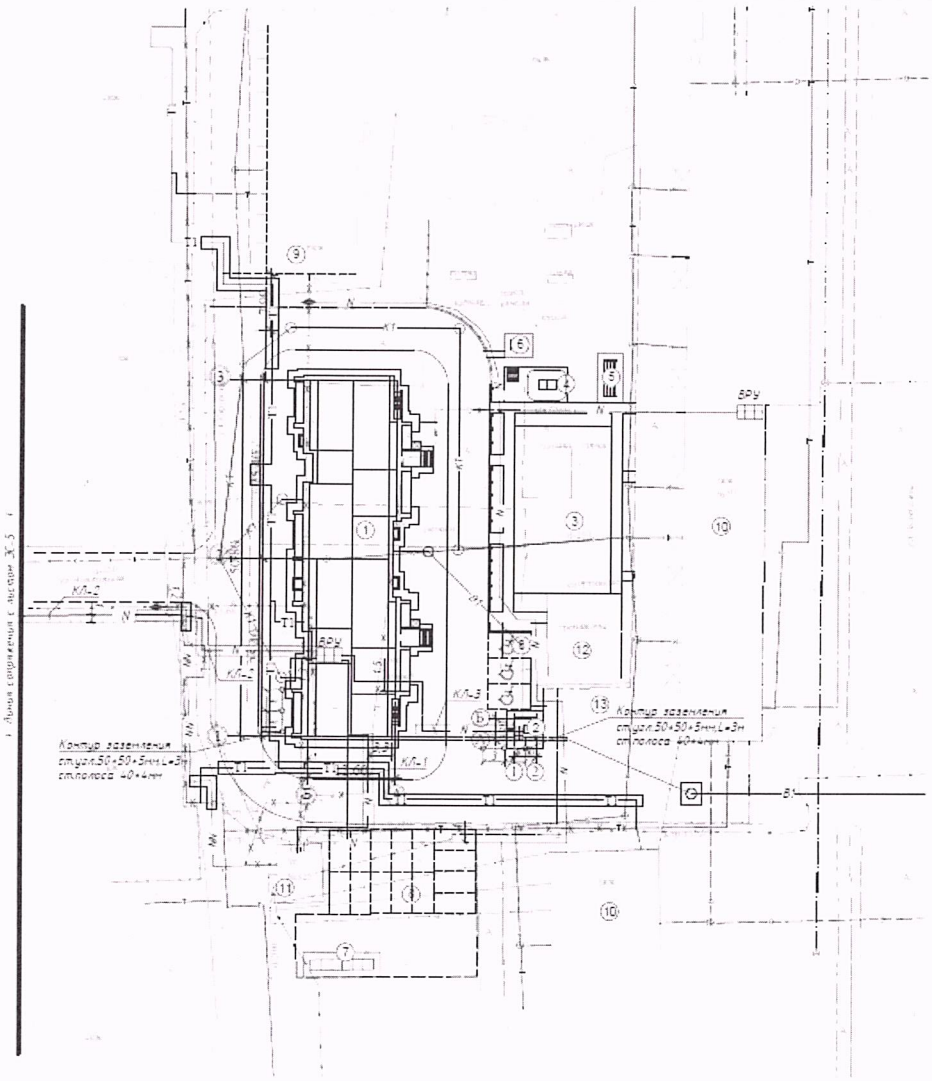

Заказчик ТОО «Каскад-2004» Директор Симамбаев Е.Т.

фамилия, имя, отчество (при его наличии), подпись руководителя

Место печати (при наличии)

ТОО «СЕВГРАЖДАНПРОЕКТ» ГИП Хуснутдинов Р.К.

фамилия, имя, отчество (при его наличии), подпись эксперта

Место печати (при наличии)

«АЗАМАТТАРҒА АРНАЛҒАН ҮКІМЕТ» МЕМЛЕКЕТТІК КОРПОРАЦИЯСЫ» КОММЕРЦИЯЛЫҚ ЕМЕС АКЦИОНЕРЛІК ҚОҒАМЫ СОЛТҮСТІК ҚАЗАҚСТАН ОБЛЫСЫ БОЙЫНША ФИЛИАЛЫНЫҢ ПЕТРОПАВЛ ҚАЛАЛЫҚ БӨЛІМІ | 5

Өтініш № 00225170397 | Тіркеу ісі №

Кадастрлық № 15:234:003:2278 | Тіркелген күні 281223

Тіркелген уақыты 12:07

Жылжымайтын мүлік объектісінің мекен жайы СКО г. Петропавловск ул. Им. Ч. Валиханова, д. 3 К

Тіркеуші (мемлен) | Қол

Бөлім басшысы Ашимгалиева | Қол

«ЖМТ» АЖ ЕНГІЗІЛДІ

Орындаушы Галимов В.О.

(Т.А.Ә., қолы)

Күні 2023 ж. «12» 28

Прошито и пронумеровано на 45 листах

Дата 19.12.2023

«Каскад-С»