РЕСПУБЛИКА КАЗАХСТАН
Товарищество с ограниченной ответственностью
«КОРПОРАЦИЯ «АСЫЛ-СТРОЙ»
Лицензия: 17 ГСЛ №14013440 от 30.05.2019 г.

Заказ: 92-202
Заказчик: ГУ «Отдел ЖКХ , ПТ и АД города Уральска » ЗКО

РАБОЧИЙ ПРОЕКТ

«Капитальный ремонт автомобильной дороги в п. Меловые горки г. Уральск ,ЗКО»

АЛЬБОМ 2

НАРУЖНЫЕ ГАЗПРОВОДЫ

Шымкент – 2021 г.

РЕСПУБЛИКА КАЗАХСТАН
Товарищество с ограниченной ответственностью
«КОРПОРАЦИЯ «АСЫЛ-СТРОЙ»
Лицензия: 17 ГСЛ №14013440 от 30.05.2019 г.

Заказ: 92-2021
Заказчик ГУ «Отдел ЖКХ , ПТ и АД города Уральска » ЗКО

РАБОЧИЙ ПРОЕКТ

«Капитальный ремонт автомобильной дороги в п.Меловые горки г. Уральск ,ЗКО»

АЛЬБОМ 2
НАРУЖНЫЕ ГАЗПРОВОДЫ

Директор **Доспаева Ш.**

Главный инженер проекта **Кучкинбаев**

Шымкент – 2021 г.

Ведомость рабочих чертежей основного комплекта марки ГСН

Лист	Наименование	Примечание
1	Общие данные	
2	Переустройство надземных газопроводов при пересечении с автодорогой	
3	Детали типового защитного футляра	
4	Монтажный чертеж разрезного футляра	
5	Деталь выхода газопровода из земли dy63. Спецификация	
6	Устройство контрольной трубки	
7	Ведомость материалов и объемов работ	
8	Дефектная ведомость	

Перечень актов освидетельствования скрытых работ

Лист	Наименование	Примечание
1	Устройство постели траншеи.	
2	Инструментальная проверка соответствия планового проложения трассы,	
	продольного профиля дна подготовленной траншеи.	
3	Устройство футляров	
4	Контроль качества сварных соединений физическими методами испытаниями.	
5	Устройство антикоррозийного покрытия газопровода, металлических и других	
	конструкций от коррозии.	
6	Продувка и очистка полости газопровода.	
7	Испытание газопровода на герметичность.	

Настоящий проект соответствует требованиям экологических санитарно-тесничесих , противопожарных и других норм, действующих на территории Республики Казахстан, и обеспечивает безопасную для жизни и здоровья людей эксплуатацию объекта.

Главный инженер проекта Кучкинбаев К.

Общие указания

1 Проект пересечения проектируемой автодорогой существующих сетей газоснабжения выполнен на основании: задания на проектирование и ТУ N° 371-3721-1393 от 11.04.2023 г, выданных АО "КазТрансГаз Аймак".

2 Давление газа в поселковой сети 0,003 МПа.

3 Проектная документация разработана в соответствии с требованиями СН РК 4.03-01-2011 "Газораспределительные системы", МСН 4.03-01-2003 "Газораспределительные системы", МСП 4.03-103-2005 "Проектирование, строительство и реконструкция газопроводов с применением полиэтиленовых труб" и другми нормативными документами действующими в РК.

4 Проектом предусматривается переустройство существующего надземного газопровода низкого давления в местах пересечения с проектируемой автомобильной дорогой в п. Меловые горки. Переходы запроектированы подземно из труб ПЭ100 SDR11 по СТ РК ГОСТ Р 50838-2011 в футлярах из полиэтиленовых труб ПЭ100 SDR9 по ГОСТ 18599-2001. На пересечениях существующего подземного с проектируемой дорогой предусматривается устройство разрезных футляров из полиэтиленовых труб ПЭ100 SDR9 по ГОСТ 18599-2001.

5 Для монтажа газопровода разрешается использовать трубы по СТ РК ГОСТ Р 50838-2011 и ГОСТ 10704-91, имеющие сертификат качества завода-изготовителя.

6 Полиэтиленовые трубы должны храниться в условиях, обеспечивающих их сохранность от повреждений.

7 Не допускается использовать для строительства газопроводов трубы сплющенные, имеющие уменьшение диаметра более, чем на 5% от номинального, и трубы с надрезами и царапинами глубиной более 0,7 мм.

8 Соединение полиэтиленовых труб между собой выполняется сваркой нагретым инструментом встык.

9 Сварку полиэтиленовых труб следует производить при температуре окружающего воздуха от -15 до +40°С. Сварка труб при более низких температурах должна производиться в специальных укрытиях (вагончиках, палатках и т.п.).

10 Соединения полиэтиленовых труб со стальными должны предусматриваться неразъемными соединениями обычного типа (при давлении транспортируемого газа до 0,3 МПа).

11 Для подземных газопроводов из полиэтиленовых труб компенсирующих устройств не требуется.

12 К строительству газопровода можно приступать при полном обеспечении трубами и соединительными деталями.

13 Газопровод в траншее для компенсации температурных удлинений должен сдаваться змейкой в горизонтальной плоскости. Присыпку плети производить летом в самое холодное время суток (рано утром), зимой – самое теплое время суток.

14 Надземный газопровод, защитить от атмосферной коррозии путем покрытия трубопровода двумя слоями эмали ПФ-115, по грунтовке ФЛ-03К.

15 Для сварки газопровода применять электроды типа Э42, Э42А, ГОСТ 9467-75.

16 Монтаж, контроль стыков и испытание газопровода выполнять в соответствии с требованиями СН РК 4.03-01-2011, СП РК 4.03-101-2013*, МСН 4.03-01-2003, МСП 4.03-01-103-2005.
Контролю физическими методомами подвергаются 100% стыков, механическими 0,5%, но не менее 2-х.
Испытательное давление для газопроводов низкого давления – 0,3 МПа.
Продолжительность испытаний 24 часа.

17 Перед началом земляных работ вызвать представителя АО "Казтрансгаз Аймак".

18 Глубину заложения газопровода и наличие футляров уточнить перед производством работ методом шурфования.

19 Земляные работы в близи пересечения с газопроводом вести в присутствии представителя АО "Казтрансгаз Аймак"

Ведомость ссылочных и прилагаемых документов

Обозначение	Наименование	Примечание
	Ссылочные документы	
СН РК 4.03-01-2011	Газораспределительные системы	
СП РК 4.03-101-2013	Газораспределительные системы	
МСН 4.03-01-2003	Газораспределительные системы	
МСП 4.03-103-2005	Проектирование, строительство и реконструкция	
	газопроводов с применением полиэтиленовых труб.	
ГОСТ 10704-91	Трубы стальные электросварные	
СТ РК ГОСТ Р 50838-2011	Трубы из полиэтилена для газопроводов. ТУ	
ГОСТ 18599-2001	Трубы напорные из полиэтилена, ТУ.	
5.905-8	Узлы и детали крепления газопроводов.	
	Прилагаемые документы	
92-2021-ГСН.СО	Спецификация оборудования, изделий и материалов	1 лист

Изм.	Кол.уч	Лист	N док.	Подп.	Дата
ГИП		Кучкинбаев К.			
Н.контр.		Доспаева Ш.			
Разработ.		Конысев А.			

26-2021-ГСН

КАПИТАЛЬНЫЙ РЕМОНТ АВТОМОБИЛЬНОЙ ДОРОГИ в п. МЕЛОВЫЕ ГОРКИ г.УРАЛЬСК, ЗКО

НАРУЖНЫЕ ГАЗОПРОВОДЫ

Стадия	Лист	Листов
РП	1	

ОБЩИЕ ДАННЫЕ

ТОО "Корпорация Асыл-Строй" Шымкент -2021 г.

Взам. инв. №

Подпись и дата.

Инв. № подл.

Копировал

Формат А2

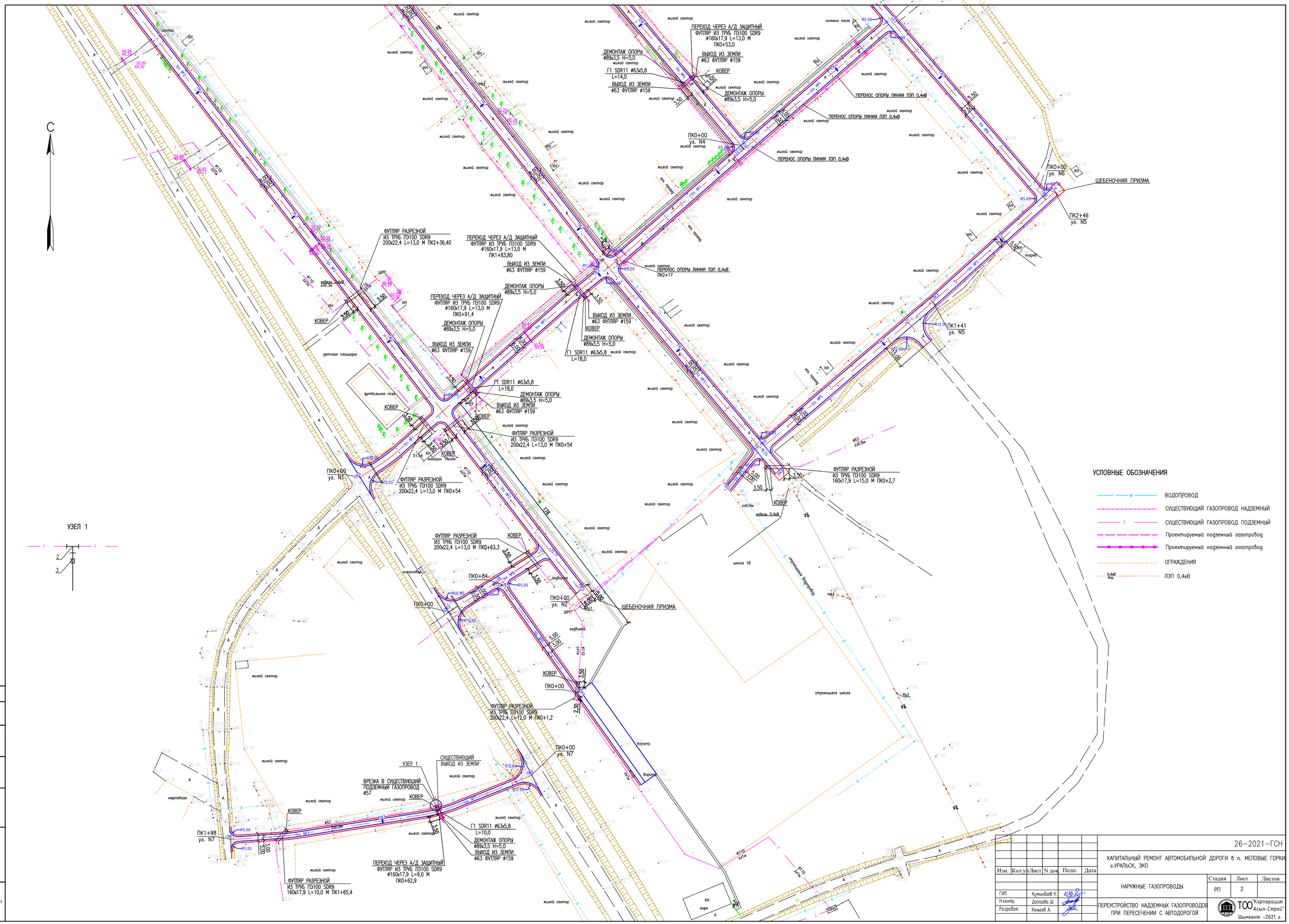

УСЛОВНЫЕ ОБОЗНАЧЕНИЯ

- ВОДОПРОВОД
- СУЩЕСТВУЮЩИЙ ГАЗОПРОВОД НАДЗЕМНЫЙ
- СУЩЕСТВУЮЩИЙ ГАЗОПРОВОД ПОДЗЕМНЫЙ
- Проектируемый подземный газопровод
- Проектируемый надземный газопровод
- ОГРАЖДЕНИЯ
- ЛЭП 0,4кВ

Изм.	Кол.уч.	Лист	N док.	Подп.	Дата
ГИП		Кучкинбаев К.			
Н.контр.		Доспаева Ш.			
Разработ.		Конысев А.			

26-2021-ГСН

КАПИТАЛЬНЫЙ РЕМОНТ АВТОМОБИЛЬНОЙ ДОРОГИ в п. МЕЛОВЫЕ ГОРКИ г.УРАЛЬСК, ЗКО

НАРУЖНЫЕ ГАЗОПРОВОДЫ

Стадия	Лист	Листов
РП	2	

ПЕРЕУСТРОЙСТВО НАДЗЕМНЫХ ГАЗОПРОВОДОВ ПРИ ПЕРЕСЕЧЕНИИ С АВТОДОРОГОЙ

ТОО "Корпорация Асыл-Строй" Шымкент -2021 г.

СОГЛАСОВАНО

ВЗАМ. ИНВ. N°

ПОДП. И ДАТА

ИНВ. N° ПОДЛ. 3

ДЕТАЛИ ТИПОВОГО ЗАЩИТНОГО ФУТЛЯРА

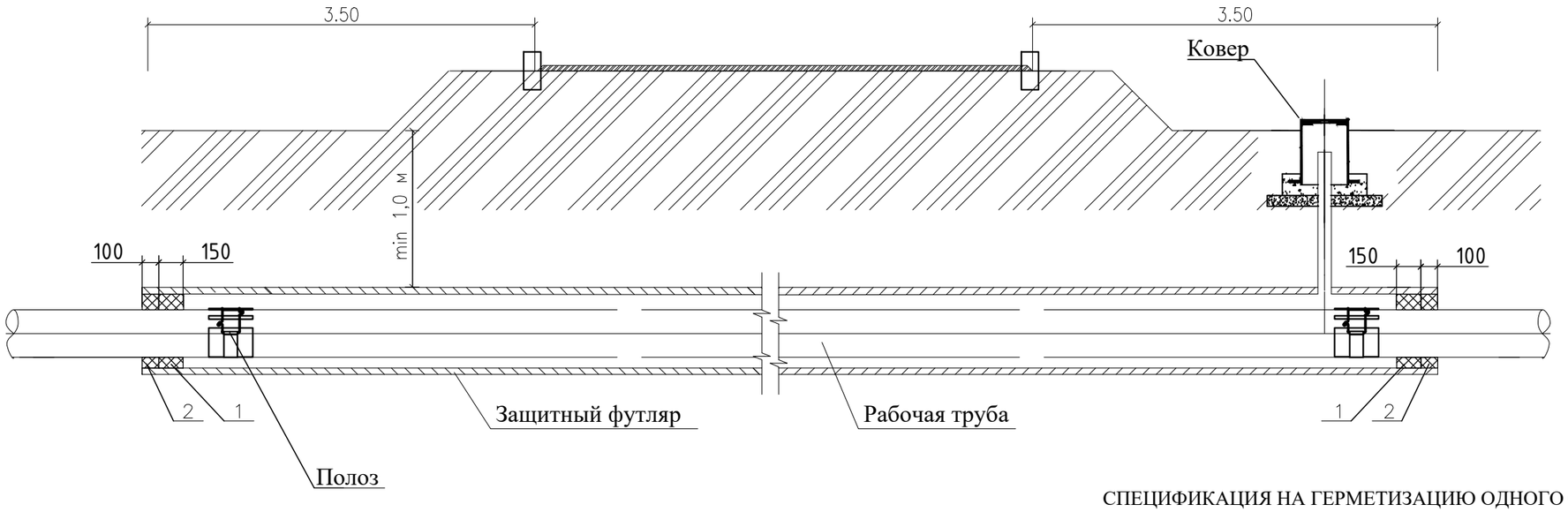

УСТРОЙСТВО ПОЛОЗА

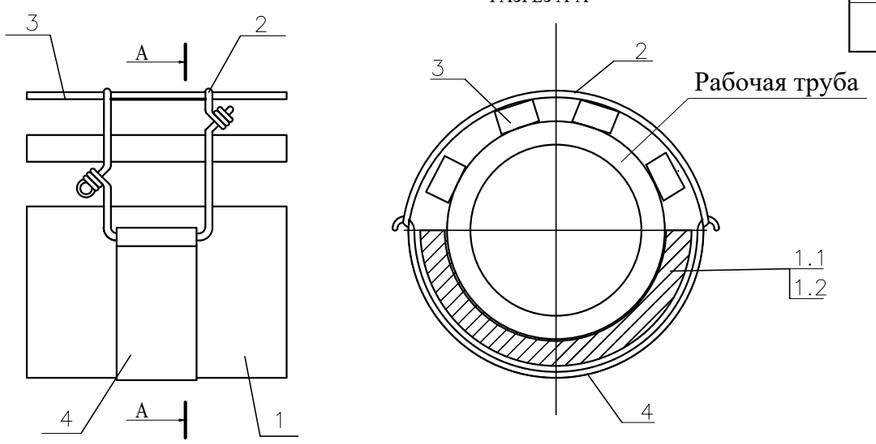

СПЕЦИФИКАЦИЯ НА УСТРОЙСТВО ПОЛОЗА

Марка поз.	Обозначение	Наименование	Кол. шт.	Масса ед.кг.	Примеч.
1	СТ РК ГОСТ Р 50838-2011	1/2 тр. Ø75х4,5 L=400 мм ПЭ 100 SDR17 шт	1	0,21	раб.тр. Ø63
2	ГОСТ 6727-80*	Проволока Ø3 мм	1,4	0,07	раб.тр. м
3	ГОСТ 24454-80*Е	Пиломатериалы 20х50х300	4	0,0003	шт $м^3$
4	ГОСТ 7338-90	Резина I, лист ОБМ-С-8х320 L=0,5м	0,16		$м^2$

СПЕЦИФИКАЦИЯ НА ГЕРМЕТИЗАЦИЮ ОДНОГО ФУТЛЯРА

Поз.	Обозначение	Наименование	Ед. изм.	Количество на Øфутляр/Øраб. труба		Примечание
				200/110	160/63	
1	ГОСТ 16183-77	Пакля смоляная, ленточная	$дм^3$	2,8	2,7	
2	БНИ-IV ГОСТ 9812-74	Битум нефтяной изоляционный	$дм^3$	1,9	1,8	

Примечания:

1. Футляр подземного перехода изготавливается из труб ПЭ100 SDR9, по ГОСТ 18599-2001 обеспечивающий свободное протаскивание через него рабочего трубопровода, оборудованного полозами.

Толщина стенки футляра достаточна для обеспечения сохранности рабочего трубопровода от массы грунта и внешних воздействий.

2. Для защиты тела трубы от механических повреждений в процессе его протаскивания в футляре и эксплуатации устанавливаются предохранительные полоза. Расстояние крайних полоз от концов футляра должно быть в пределах 50см.

3. Для обеспечения герметизации межтрубного пространства между футляром и рабочим трубопроводом предусматривается пакля смоляная по ГОСТ 16183-77 и битум нефтяной изоляционный БНИ-IV по ГОСТ 9812-74, которые должны обеспечивать защиту его от проникновения грунта и грунтовой воды и их негативного воздействия на внутреннюю поверхность футляра, рабочего трубопровода и его изоляции.

СОГЛАСОВАНО

Взам. инв. №

Подпись и дата.

Инв. № подл.

Изм.	Кол.уч.	Лист	N док.	Подп.	Дата
ГИП		Кучкинбаев К.			
Н.контр.		Доспаева Ш.			
Разработ.		Конысев А.			

26–2021–ГСН

КАПИТАЛЬНЫЙ РЕМОНТ АВТОМОБИЛЬНОЙ ДОРОГИ в п. МЕЛОВЫЕ ГОРКИ г.УРАЛЬСК, ЗКО

НАРУЖНЫЕ ГАЗОПРОВОДЫ

Стадия	Лист	Листов
РП	3	

ДЕТАЛИ ТИПОВОГО ЗАЩИТНОГО ФУТЛЯРА

ТОО "Корпорация Асыл-Строй"
Шымкент -2021 г.

Копировал

Формат А3

РАЗРЕЗНОЙ ФУТЛЯР

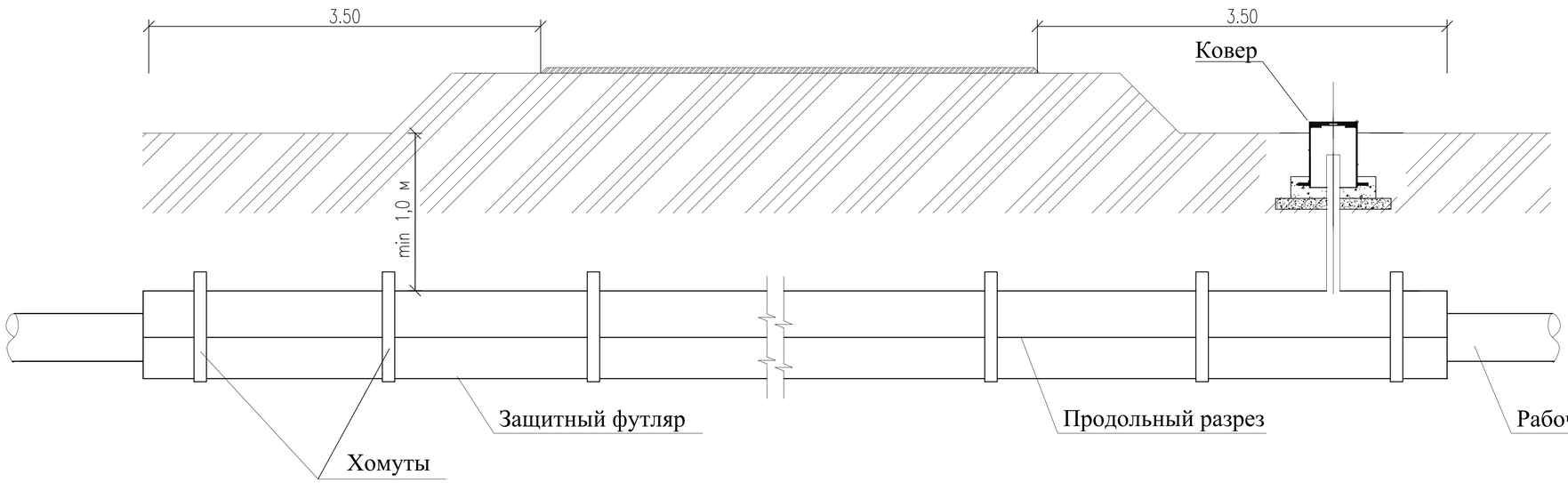

СЕЧЕНИЕ ТРАНШЕИ

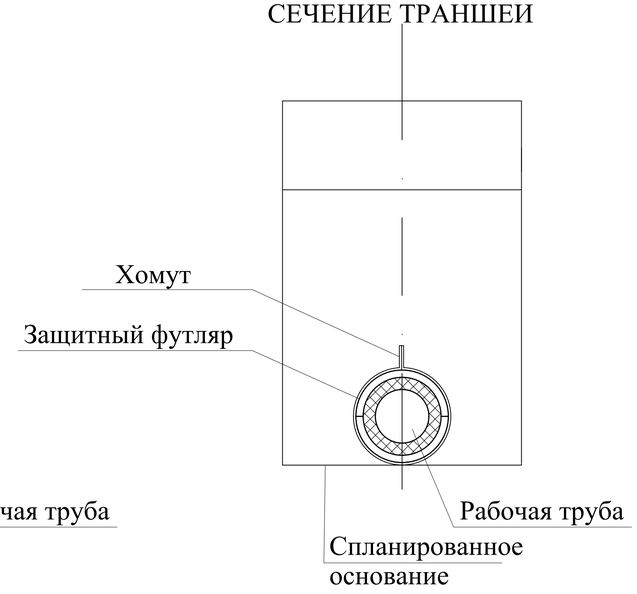

ГЕРМЕТИЗАЦИЯ МЕЖТРУБНОГО ПРОСТРАНСТВА

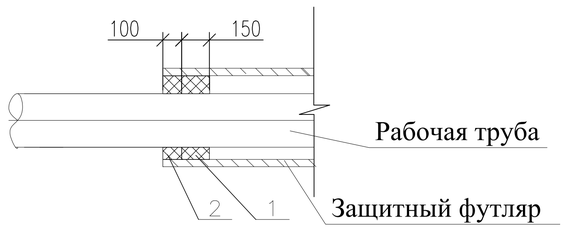

СПЕЦИФИКАЦИЯ НА ГЕРМЕТИЗАЦИЮ ОДНОГО ФУТЛЯРА

Поз.	Обозначение	Наименование	Ед. изм.	Количество на Øфутляр/Øраб. труба		Примеч.
				160/63	200/110	
1	ГОСТ 16183-77	Пакля смоляная, ленточная	$дм^3$	2,7	3,8	
2	БНИ-IV ГОСТ 9812-74	Битум нефтяной изоляционный	$дм^3$	1,8	2,5	

1. Футляр подземного перехода изготавливается из труб ПЭ100 SDR9, ПО СТ РК ГОСТ Р 50838-2011 .

Толщина стенки футляра достаточна для обеспечения сохранности рабочего трубопровода от массы грунта и внешних воздействий.

2. Полиэтиленовая труба-футляр разрезается вдоль на две скорлупы, одна часть заводится под газопровод и укладывается на спланированное основание. Полиэтиленовый газопровод или изоляция стального газопровода защищается мокрой тканью или обмазывается мокрой глиной для защиты от повреждения при сварке, устанавливается и совмещается вторая скорлупа, закрепляется хомутами и выполняется сварка встык. Сварное соединение выполнить в соответствии с гост 16310-80 и гост 16971-71.

3. Для обеспечения герметизации межтрубного пространства между футляром и рабочим трубопроводом предусматривается пакля смоляная по ГОСТ 16183-77 и битум нефтяной изоляционный БНИ-IV по ГОСТ 9812-74, которые должны обеспечивать защиту его от проникновения грунта и грунтовой воды и их негативного воздействия на внутреннюю поверхность футляра, рабочего трубопровода и его изоляции.

СОГЛАСОВАНО
СОГЛАСОВАНО ИНЖЕНЕР
Взам. инв. №
Подпись и дата.
Инв. № подл.

Изм.	Кол.уч	Лист	N док.	Подп.	Дата	26–2021–ГСН		
						КАПИТАЛЬНЫЙ РЕМОНТ АВТОМОБИЛЬНОЙ ДОРОГИ в п. МЕЛОВЫЕ ГОРКИ г.УРАЛЬСК, ЗКО		
ГИП		Кучкинбаев К.				НАРУЖНЫЕ ГАЗОПРОВОДЫ	Стадия: РП	Лист: 4 / Листов:
Н.контр.		Доспаева Ш.				МОНТАЖНЫЙ ЧЕРТЕЖ РАЗРЕЗНОГО ФУТЛЯРА	ТОО "Корпорация Асыл-Строй" Шымкент -2021 г.	
Разработ.		Конысев А.						

Копировал

Формат А3

Деталь выхода газопровода из земли

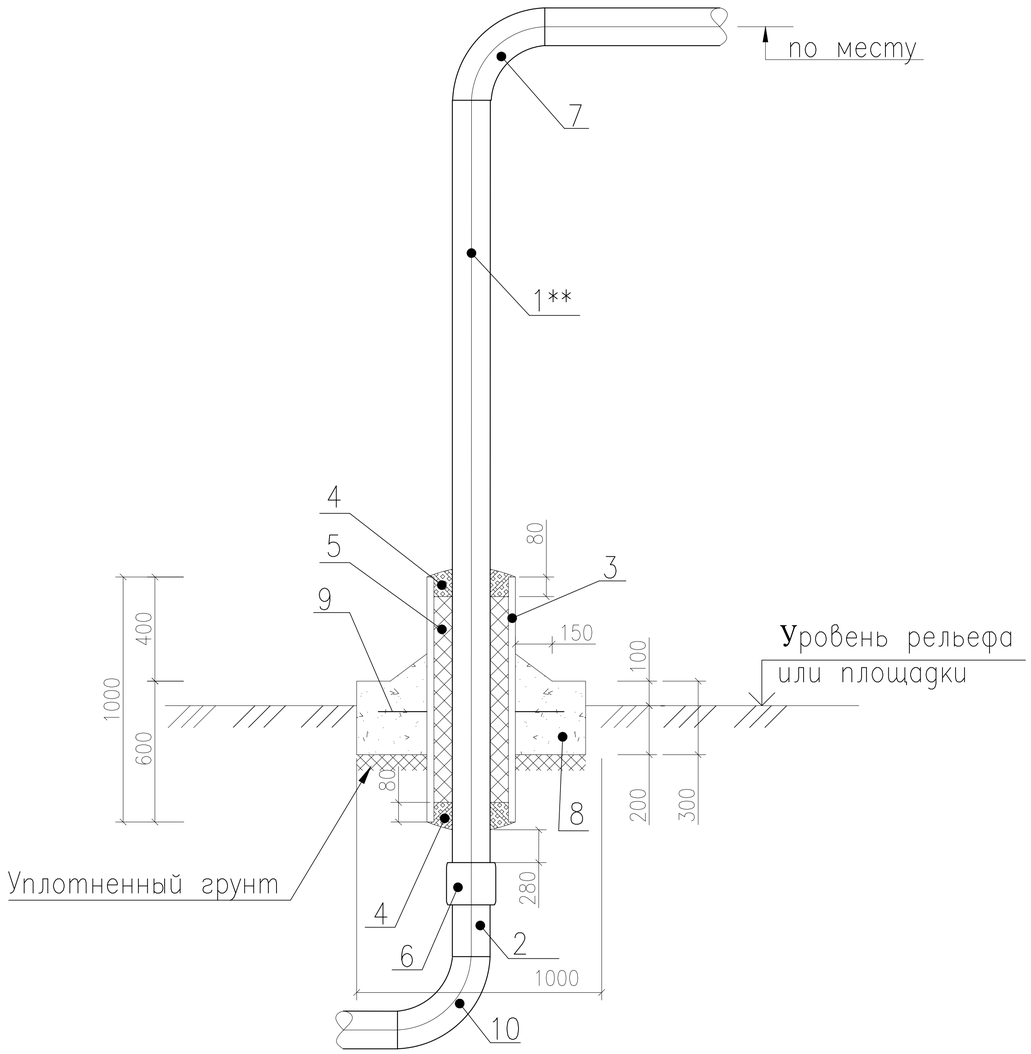

Спецификация на один выход газопровода из земли

Марка поз.	Обозначение	Наименование	Кол.	Масса ед.,кг	Приме-чание
1**	ГОСТ 10704-91	Труба стальная электросварная Ø57х3,0	2,5	4,0	м
2	ГОСТ Р 50838-09	Газопровод ПЭ-100, SDR 11, Ø63х5,8	1	1,05	м
3	ГОСТ 10704-91	Футляр газопровода L=1000 Труба 159х4,5	1	17,15	шт
4	ГОСТ 9812-74	Битум нефтяной изоляционный БНИ-IV	2,5		дм 3
5	ГОСТ 16183-77	Пакля смоляная, ленточная	12,7		дм 3
6	МСП 4.03-103-2005	Неразъемное соединение "полиэтилен-сталь"	1		шт
		SDR-11 Ø63х5,8 - Ø57х3,0,ПЭ-100			
7	ГОСТ 17375-2001*	Отвод П90=57х3,0 мм ст.20	1	0,5	
8		Подушка Ø1000 мм Бетон кл. В15; F50	0,23	552,0	м3
9	ГОСТ 5781-82*	Арматура Ø10 AIII L=210	6	0,18	шт
10	МСП 4.03-103-2005	Отвод ПЭ-100 SDR-11, П90 Ø 63 мм	1	0,29	шт

Примечания:

1. Изоляция футляра "весьма" усиленная по ГОСТ 9.602-89 следующей конструкции
   - грунтовка битумно-полимерная ГТ 760 ИН по ТУ 102-340-83;
   - лента поливинилхлоридная липкая ПВХ-БК по ТУ 102-168-82 - 3 слоя;
   - обертка защитная из рулонных материалов ПЭКОМ - 2 слоя.
2. В пределах футляра, на трубопроводе не должно быть монтажных сварных швов.
3. **-позиции длина принята усредненная по населенному пункту уточняется по месту
4. Подушку, поз.8, выполнить из монолитного бетона по ГОСТ 25192-82 .
   - класс прочности на сжатие В15;
   - марка по морозостойкости F50;
5. При устройстве подушки, почвенно-растительный слой убрать.
6. Все незащищенные в базовых условиях надземные металлические конструкции покрыть двумя слоями эмали ПФ-115, по двум слоям грунтовки ГФ-021.
7. Все размеры выражены в миллиметрах, если не указано другое.
8. На выходах газопровода из земли полиэтиленовая гарнитура учтена в СО.

поз. 6 Неразъемное соединение "полиэтилен-сталь"
на давление до 0,3 МПа включительно

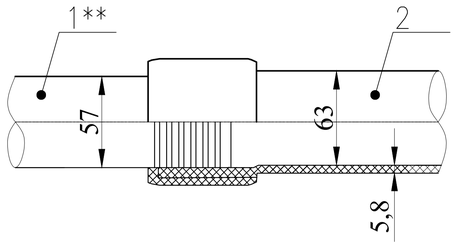

Согласно МСП4.03-103-2005 неразъемное соединение "полиэтилен-сталь" должно быть изготовленно в заводских условиях по утвержденной технической документации, иметь паспорт и сертификат свидетельствующий о его качестве.

Изм.	Кол.уч.	Лист	N док.	Подп.	Дата	26–2021–ГСН			
						КАПИТАЛЬНЫЙ РЕМОНТ АВТОМОБИЛЬНОЙ ДОРОГИ в п. МЕЛОВЫЕ ГОРКИ г.УРАЛЬСК, ЗКО			
						НАРУЖНЫЕ ГАЗОПРОВОДЫ	Стадия	Лист	Листов
							РП	5	
ГИП		Кучкинбаев К.				ДЕТАЛЬ ВЫХОДА ГАЗОПРОВОДА ИЗ ЗЕМЛИ Dy63. СПЕЦИФИКАЦИЯ	ТОО "Корпорация Асыл-Строй" Шымкент -2021 г.		
Н.контр.		Доспаева Ш.							
Разработ.		Конысев А.							

Инв. ? подл. | Подпись и дата | Взам. инв. ?

Формат А3

ОСНОВАНИЕ ПОД КОВЕР

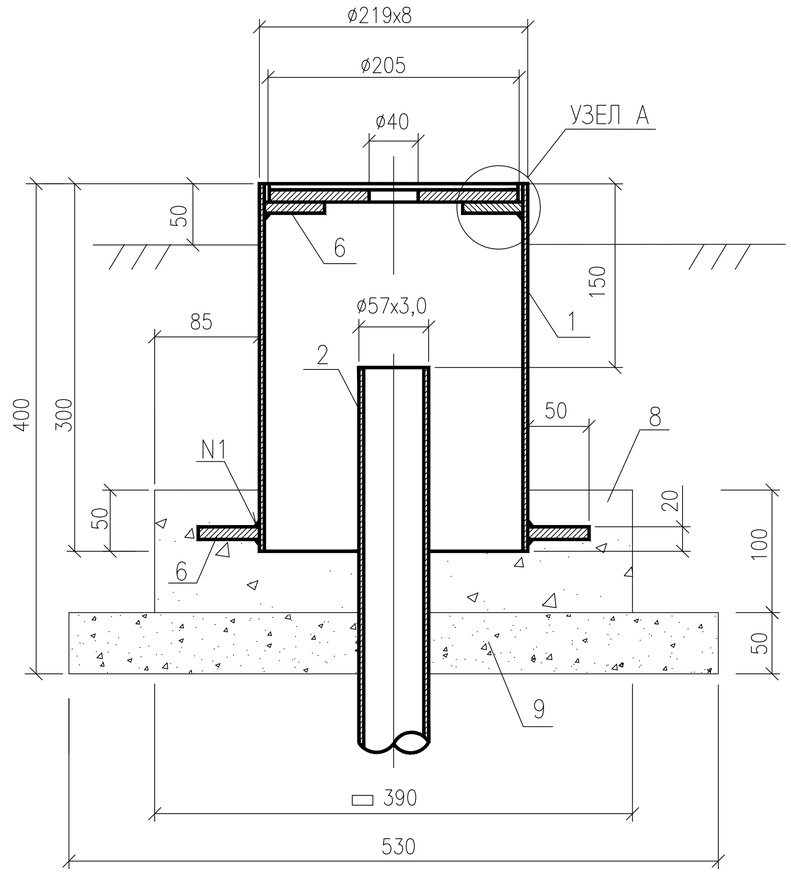

УЗЕЛ А

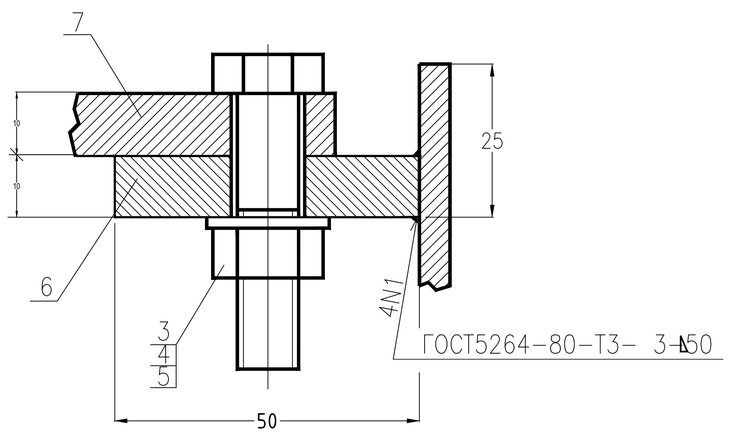

СПЕЦИФИКАЦИЯ ЭЛЕМЕНТОВ КОНСТРУКЦИЙ

ПОЗ.	ОБОЗНАЧЕНИЕ	НАИМЕНОВАНИЕ	КОЛ.	МАССА ЕД.КГ.	ПРИМЕЧАНИЕ
		ТРУБЫ:			
1.	ГОСТ 10704-91 / Вст3сп ГОСТ 10705-80	ø219x5	0,3	26,4	М
2.	ГОСТ 10704-91 / В20 ГОСТ 10705-80	ø57x3,0	1	4,0	М
		КРЕПЕЖНЫЕ ИЗДЕЛИЯ			
3.	ГОСТ 7798-70	БОЛТ М10x45.35	4	0,040	ШТ.
4.	ГОСТ 5915-70	ГАЙКА М10.25	4	0,011	ШТ.
5.	ГОСТ 11371-78	ШАЙБА 10.10	4	0,004	ШТ.
		МАТЕРИАЛЫ:			
6.		ПОЛОСА Б-10x50 ГОСТ 103-2006 / ст3 ГОСТ 535-2005			
		L = 50 ММ	4	0,197	ШТ.
7.		КРЫШКА			
		ПОЛОСА Б-10x220 ГОСТ 82-70 / ст3 ГОСТ 14637-89			
		L = 220 ММ	1	3,80	ШТ.
8.		БЕТОН В15; W4	0,015	33,5	М3
9.		ГРАВИЙ ПРОПИТАННЫЙ БИТУМОМ	0,014		М3

ПРИМЕЧАНИЯ:

1. Материал монолитных конструкций – бетон на сульфатостойком портландцементе.
2. Боковые поверхности конструкций, соприкасающиеся с грунтом, обмазать горячим биттумом за 2 раза по грунтовке из 40% раствора битума в керосине.
3. Под подошвой основания под ковер выполнить подготовку из щебня толщиной 50мм пропитанного битумом до полного насыщения

СОГЛАСОВАНО

Взам.инв

Подпись дата

Инв. подл.

Изм.	Кол.уч	Лист	N док.	Подп.	Дата
ГИП		Кучкинбаев К.			
Н.контр.		Доспаева Ш.			
Разработ.		Конысев А.			

26-2021-ГСН

КАПИТАЛЬНЫЙ РЕМОНТ АВТОМОБИЛЬНОЙ ДОРОГИ в п. МЕЛОВЫЕ ГОРКИ г.УРАЛЬСК, ЗКО

НАРУЖНЫЕ ГАЗОПРОВОДЫ

Стадия	Лист	Листов
РП	6	

УСТРОЙСТВО КОНТРОЛЬНОЙ ТРУБКИ

ТОО "Корпорация Асыл-Строй"
Шымкент -2021 г.

N П/П	НАИМЕНОВАНИЕ РАБОТ	ЕД. ИЗМ.	УЛИЦА N° 1			УЛИЦА N° 2		УЛИЦА N° 3	УЛИЦА N° 4	УЛИЦА N° 7		УЛИЦА N° 8	УЛИЦА N° 9	ИТОГО
			ПК0+54,00	ПК0+91,40	ПК1+83,80	ПК1+33,2	ПК2+36,40	ПК0+2,7	ПК0+53,00	ПК0+62,90	ПК1+65,40	ПК0+63,30	ПК0+1,2	
1	РАЗРАБОТКА ТРАНШЕИ ВРУЧНУЮ	$М^3$	10	15	15	10	10	11	10	8	8	10	10	117
2	ОБРАТНАЯ ЗАСЫПКА ТРАНШЕИ С УПЛОТНЕНИЕМ	$М^3$	10	15	15	10	10	11	10	8	8	10	10	117
3	ТРУБА ПОЛИЭТИЛЕНОВАЯ ПЭ 100 SDR11 ø63х5,8 ПО СТ РК ГОСТ Р 50838–2011	М	–	18	18	–	–	–	14	10	–	–	–	60
4	ДЕТАЛЬ ВЫХОДА ГАЗОПРОВОДА ИЗ ЗЕМЛИ, Ду63	ШТ	–	2	2	–	–	–	2	1	–	–	–	7
5	ФУТЛЯРЫ ПОЛИЭТИЛЕНОВЫЕ ПЭ 100 SDR9 ø160х17,9 ПО ГОСТ 18599–2001	М	–	13	13	–	–	–	13	9	–	–	–	4 ШТ
6	ПОЛОЗ НА РАБОЧУЮ ТРУБУ ø63х5,8	ШТ	–	5	5	–	–	–	5	4	–	–	–	19
7	ПАКЛЯ СМОЛЯНАЯ, ЛЕНТОЧНАЯ ГОСТ 16183–77	$ДМ^3$	2,8	2,7	2,7	2,8	2,8	2,7	2,7	2,7	2,7	2,8	2,8	30,2
8	БИТУМ НЕФТЯНОЙ ИЗОЛЯЦИОННЫЙ БНИ–IV ГОСТ 9812–74	$ДМ^3$	1,9	1,8	1,8	1,9	1,9	1,8	1,8	1,8	1,8	1,9	1,9	20,3
9	КОВЕР С КОНТРОЛЬНЫМИ ТРУБКАМИ (ЛИСТ ГСН–13)	ШТ	1	1	1	1	1	1	1	1	1	1	1	11
10	ФУТЛЯР РАЗРЕЗНОЙ ПОЛИЭТИЛЕНОВЫЕ ПЭ 100 SDR9 ø200х22,4 ПО ГОСТ 18599–2001	М	13	–	–	13	13	–	–	–	–	13	12	5 ШТ
11	ФУТЛЯР РАЗРЕЗНОЙ ПОЛИЭТИЛЕНОВЫЕ ПЭ 100 SDR9 ø160х17,9 ПО ГОСТ 18599–2001	М	–	–	–	–	–	15	–	–	10	–	–	2 ШТ
12	ВРЕЗКА В НАДЗЕМНЫЙ ГАЗОПРОВОД Г1 ø57, ГАЗОПРОВОДОМ ø57	ШТ	–	2	2	–	–	–	2	1	–	–	–	7
13	ВРЕЗКА В ПОДЗЕМНЫЙ ГАЗОПРОВОД Г1 ø57, ГАЗОПРОВОДОМ ø63	ШТ	–	–	–	–	–	–	–	1	–	–	–	1
14	ТРОЙНИК СТАЛЬНОЙ ø57х3,0 ГОСТ 17376–2001	ШТ	–	–	–	–	–	–	–	1	–	–	–	1
15	НЕРАЗЪЕМНОЕ СОЕДИНЕНИЕ "ПОЛИЭТИЛЕН–СТАЛЬ" SDR–11 ø63х5,8 – ø57х3,0, ПЭ–100	ШТ	–	–	–	–	–	–	–	1	–	–	–	1
16	КОНТРОЛЬ СВАРНЫХ СТЫКОВ ПЭ ТРУБ УЛЬТРАЗВУКОВЫМ МЕТОДОМ ПО ГОСТ 14782–86 ø63	ШТ	–	4	4	–	–	–	4	3	–	–	–	15
17	КОНТРОЛЬ СВАРНЫХ СТЫКОВ СТАЛЬНЫХ ТРУБ УЛЬТРАЗВУКОВЫМ МЕТОДОМПО ГОСТ 14782–86 ø57	ШТ	–	4	4	–	–	–	4	5	–	–	–	17
18	КОНТРОЛЬ СВАРНЫХ СТЫКОВ СТАЛЬНЫХ ТРУБ РАДИОГРАФИЧЕСКИМ МЕТОДОМ ПО ГОСТ 7512–82 ø57	ШТ	–	4	4	–	–	–	4	5	–	–	–	17
19	ИСПЫТАНИЕ ГАЗОПРОВОДА НА ПРОЧНОСТЬ И ГЕРМЕТИЧНОСТЬ МСН 4.03–01–2003	М	–	18	18	–	–	–	14	10	–	–	–	60

СОГЛАСОВАНО

ВЗАМ. ИНВ. N°

ПОДП. И ДАТА

ИНВ. N° ПОДЛ.

Изм.	Кол.уч	Лист	N док.	Подп.	Дата
ГИП		Кучкинбаев К.			
Н.контр.		Доспаева Ш.			
Разработ.		Конысев А.			

26–2021–ГСН

КАПИТАЛЬНЫЙ РЕМОНТ АВТОМОБИЛЬНОЙ ДОРОГИ в п. МЕЛОВЫЕ ГОРКИ г.УРАЛЬСК, ЗКО

НАРУЖНЫЕ ГАЗОПРОВОДЫ

Стадия	Лист	Листов
РП	7	

ВЕДОМОСТЬ МАТЕРИАЛОВ И ОБЪЕМОВ РАБОТ

ТОО "Корпорация Асыл–Строй"
Шымкент –2021 г.

N П/П	НАИМЕНОВАНИЕ РАБОТ	ЕД. ИЗМ.	УЛИЦА N° 1			УЛИЦА N° 2		УЛИЦА N° 3	УЛИЦА N° 4	УЛИЦА N° 7		УЛИЦА N° 8	УЛИЦА N° 9	ИТОГО
			ПК0+54,00	ПК0+91,40	ПК1+83,80	ПК1+33,2	ПК2+36,40	ПК0+2,7	ПК0+53,00	ПК0+62,90	ПК1+65,40	ПК0+63,30	ПК0+1,2	
1	ДЕМОНТАЖ СТАЛЬНОГО НАДЗЕМОГО ГАЗОПРОВОДА Ду 57	М	–	23	23	–	–	–	19	14	–	–	–	79
2	ДЕМОНТАЖ СТАЛЬНОЙ ОПОРЫ Ду 89 H_1 =5,0 М (32,3КГ)	ШТ	–	2	2	–	–	–	2	1	–	–	–	7

СОГЛАСОВАНО

ВЗАМ. ИНВ. N°

ПОДП.И ДАТА

ИНВ. N° ПОДЛ.

Изм.	Кол.уч	Лист	N док.	Подп.	Дата
ГИП		Кучкинбаев К.			
Н.контр.		Доспаева Ш.			
Разработ.		Конысев А.			

26–2021–ГСН

КАПИТАЛЬНЫЙ РЕМОНТ АВТОМОБИЛЬНОЙ ДОРОГИ в п. МЕЛОВЫЕ ГОРКИ г.УРАЛЬСК, ЗКО

НАРУЖНЫЕ ГАЗОПРОВОДЫ

Стадия	Лист	Листов
РП	8	

ДЕФЕКТНАЯ ВЕДОМОСТЬ

ТОО "Корпорация Асыл-Строй"
Шымкент -2021 г.

ПОЗИЦИЯ	НАИМЕНОВАНИЕ И ТЕХНИЧЕСКАЯ ХАРАКТЕРИСТИКА	ТИП,МАРКА, ОБОЗНАЧЕНИЕ ДОКУМЕНТА, ОПРОСНОГО ЛИСТА	КОД ПРОДУКЦИИ	ПОСТАВЩИК	ЕДИНИЦА ИЗМЕРЕНИЯ	КОЛИ-ЧЕСТВО	МАССА ЕДИНИЦЫ КГ	ПРИМЕЧАНИЕ
	1 ТРУБА ПОЛИЭТИЛЕНОВАЯ ПЭ 100 SDR11 ø63х5,8	СТ РК ГОСТ Р 50838-2011	1241-0202-0210		М	60		
	2 ТРОЙНИК СТАЛЬНОЙ ø57х3,0	ГОСТ 17376-2001	1241-0113-0116		ШТ	1		
	3 НЕРАЗЪЕМНОЕ СОЕДИНЕНИЕ "ПОЛИЭТИЛЕН-СТАЛЬ"	МСП 4.03-103-2005	1241-0209-1401		ШТ	1		
	SDR-11 ø63х5,8 – ø57х3,0, ПЭ-100							
	4 ДЕТАЛЬ ВЫХОДА ГАЗОПРОВОДА ИЗ ЗЕМЛИ, Ду63	ГСН-4			ШТ	3		
	5 ФУТЛЯРЫ ПОЛИЭТИЛЕНОВЫЕ ПЭ 100 SDR9 ø160х17,9 L=13,0 М	ГОСТ 18599-2001 ГСН-3	1241-0202-0113		ШТ	3		ПРОТАСКИВАЕМАЯ ТРУБА ø63х5,8
	6 ФУТЛЯРЫ ПОЛИЭТИЛЕНОВЫЕ ПЭ 100 SDR9 ø160х17,9 L=9,0 М	ГОСТ 18599-2001 ГСН-3	-//-//-		ШТ	1		ПРОТАСКИВАЕМАЯ ТРУБА ø63х5,8
	7 ПОЛОЗ НА РАБОЧУЮ ТРУБУ ø63х5,8	ГСН-3			ШТ	19		
	8 ФУТЛЯР РАЗРЕЗНОЙ ПОЛИЭТИЛЕНОВЫЙ ПЭ 100 SDR9 ø200х22,4 L=13,0 М	ГОСТ 18599-2001	1241-0202-0115		ШТ	4		
	9 ФУТЛЯР РАЗРЕЗНОЙ ПОЛИЭТИЛЕНОВЫЙ ПЭ 100 SDR9 ø200х22,4 L=12,0 М	ГОСТ 18599-2001	-//-//-		ШТ	1		
	10 ФУТЛЯР РАЗРЕЗНОЙ ПОЛИЭТИЛЕНОВЫЙ ПЭ 100 SDR9 ø160х17,9 L=15,0 М	ГОСТ 18599-2001	1241-0202-0113		ШТ	1		
	11 ФУТЛЯР РАЗРЕЗНОЙ ПОЛИЭТИЛЕНОВЫЙ ПЭ 100 SDR9 ø160х17,9 L=10,0 М	ГОСТ 18599-2001	-//-//-		ШТ	1		
	12 КОВЕР С КОНТРОЛЬНЫМИ ТРУБКАМИ	ГСН-5			ШТ	11		
	13 ПАКЛЯ СМОЛЯНАЯ, ЛЕНТОЧНАЯ	ГОСТ 16183-77	1235-0401-0501		$ДМ^3$	30,2		
	14 БИТУМ НЕФТЯНОЙ ИЗОЛЯЦИОННЫЙ БНИ-IV	ГОСТ 9812-74	1216-0201-0601		$ДМ^3$	20,3		
	15 КОНТРОЛЬ СТЫКОВ УЛЬТРАЗВУКОВЫМ МЕТОДОМ 100% СТЫКОВ	МСН 4.03-01-2003 ГОСТ 14782-86			ШТ	32		
	16 КОНТРОЛЬ СТЫКОВ РАДИОГРАФИЧЕСКИМ МЕТОДОМ 100% СТЫКОВ	МСН 4.03-01-2003 ГОСТ 7512-82			$ШТ/ДМ^2$	17/5,3		
	17 ИСПЫТАНИЕ ГАЗОПРОВОДА НА ПРОЧНОСТЬ И ГЕРМЕТИЧНОСТЬ	МСН 4.03-01-2003			М	60		
	18 ВРЕЗКА В НАДЗЕМНЫЙ ГАЗОПРОВОД Г1 ø57, ГАЗОПРОВОДОМ ø57				ШТ	7		
	19 ВРЕЗКА В ПОДЗЕМНЫЙ ГАЗОПРОВОД Г1 ø57, ГАЗОПРОВОДОМ ø63				ШТ	1		

СОГЛАСОВАНО

ВЗАМ. ИНВ. N°

ПОДП. И ДАТА

ИНВ. N° ПОДЛ.

ИЗМ.	КОЛ.УЧ.	ЛИСТ	N°ДОК.	ПОДП.	ДАТА
ГИП		Кучкинбаев К.			
Н.контр.		Доспаева Ш.			
Разработ.		Конысев А.			

92-2021-ГСН.СО

КАПИТАЛЬНЫЙ РЕМОНТ АВТОМОБИЛЬНОЙ ДОРОГИ В П. МЕЛОВЫЕ ГОРКИ

НАРУЖНЫЕ ГАЗОПРОВОДЫ

СТАДИЯ	ЛИСТ	ЛИСТОВ
РП	2	

СПЕЦИФИКАЦИЯ ОБОРУДОВАНИЯ, ИЗДЕЛИЙ И МАТЕРИАЛОВ

ФОРМАТ А3