РЕСПУБЛИКА КАЗАХСТАН
Товарищество с ограниченной ответственностью

RedlinePro

ГОСЛИЦЕНЗИЯ №19021538 от 31.05.2020 г.

Заказ: 76-2021
Заказчик: ГУ "Отдел строительства, архитектуры и градостроительства Курмангазинского района Атырауской облости"

РАБОЧИЙ ПРОЕКТ

"Строительство инженерно-коммуникационных инфраструктур в селе Орлы Курмангазинского района Атырауской области. Сети водоснабжения"

Том II

Альбом 3.1

Архитектурно строительная часть

Контрольно пропускной пункт

г.Шымкент - 2022 г.

РЕСПУБЛИКА КАЗАХСТАН
Товарищество с ограниченной ответственностью

RedlinePro

ГОСЛИЦЕНЗИЯ №19021538 от 31.05.2020 г.

Заказ: 76-2021
Заказчик: ГУ "Отдел строительства, архитектуры и градостроительства Курмангазинского района Атырауской облости"

РАБОЧИЙ ПРОЕКТ

"Строительство инженерно-коммуникационных инфраструктур в селе Орлы Курмангазинского района Атырауской области. Сети водоснабжения"

Том II

Альбом 3.1

Архитектурно строительная часть

Контрольно пропускной пункт

Директор — Мусабай Е

Главный инженер проекта — Сейдалы А.

г.Шымкент - 2022 г.

Ведомость рабочих чертежей.

№ п/п.	Наименование	Примеч.
	Архитектурно-строительные чертежи АС:	
1	Общие данные (начало).	
2	Общие данные (продолжение).	
3	Общие данные (окончание).	
4	Фасады А-Б, Б-А, 1-2.	
5	План на отм. 0.000.	
6	Разрезы 1-1. Спецификация заполнение проемов	
7	Ведомость отделки помещения.Экспликация полов. Спецификация перемычек.	
8	План фундамента ФЛ-1	
9	Монолитная перемычка Прм-1.	
10	План балок покрытия.	
11	План кровли.	
12	Козырек К-1	
13	Схема расположения элементов кровли.	
14	Спецификация элементов кровли.	
15	Крыльцо КР-1.	

Продолжение

№ п/п.	Наименование	Примеч.
	Водоснабжение и канализация ВК:	
1	Общие данные.	
2	План на отм 0.000 с сетями В1 и К1	
3	Спецификация оборудования	

Согласовано:

Взам. инв. N

Подпись и дата

Инв. N подл.

Изм.	Кол.уч	Лист	N док	Подпись	Дата
Проверил		Бейсенбаев			09.22
Разработал		Бейсенбаев			09.22
Н.контроль		Бейсенбаев			09.22

76–2021 АС

"Строительство инженерно–коммуникационных инфраструктур в селе Орлы Курмангазинского района Атырауской области. Сети водоснабжения"

Контрольно пропускной пункт

Стадия	Лист	Листов
РП	1	15

Ведомость рабочих чертежей.

ТОО "Redline Pro" г.Шымкент 2022г

Ведомость основных комплектов рабочих чертежей

Обозначения	Наименование	Примечание
1	2	3
76-2021 АС	Архитектурно-строительные решения	

Архитектурно-строительные чертежи АС:

№ п/п.	Наименование	Примеч.
1	Общие данные (начало).	
2	Общие данные (продолжение).	
3	Общие данные (окончание).	
4	Фасады А-Б, Б-А, 1-2.	
5	План на отм. 0.000.	
6	Разрезы 1-1. Спецификация заполнение проемов	
7	Ведомость отделки помещения. Экспликация полов. Спецификация перемычек.	
8	План фундамента ФЛ-1.	
9	Монолитная перемычка Прм-1.	
10	План балок покрытия.	
11	План кровли.	
12	Козырек К-1.	
13	Схема расположения элементов кровли.	
14	Спецификация элементов кровли.	
15	Крыльцо Кр-1.	

Ведомость ссылочных и прилагаемых документов

Обозначение	Наименование	Примечание
1	2	3
СН РК 5.01-02-2013 СП РК 5.01-102-2013	Основания зданий и сооружений.	
СП РК EN 1992-1-1:2004/2011	Проектирование железобетонных конструкций	
НТП РК 01-01-3.1 (4.1)-2017	Нагрузка и воздействия на здания	
СН РК 2.01-01-2013	Защита строительных конструкций от коррозии.	
СП РК 2.04-107-2013 СП РК 3.02-137-2013	Крыши и кровли.	
СП РК 2.02-101-2014 СН РК 2.02-01-2014	Пожарные безопасности зданий и сооружений	
Серия 2.244-1 вып.6	Полы общественной зданий	
СН РК 1.03-05-2011	Техника безопасности в строительстве.	
СП РК 3.02-107-2014 СН РК 3.02-07-2014	Общественные здания и сооружения	
ГОСТ 30674-99	Окны для жилых и общественных зданий	
ГОСТ 14624-84	Двери деревянные для призводственных зданий	

Объемно-планировочные показатели:

Поз.	Наименование	Ед.изм.	Кол-во	Примечание
1	2	3	4	5
1	Площадь застройки	м2	11.4	
2	Общая площадь	м2	6.87	
3	Строительный объем	м3	55.9	
4	Этажность	эт.	1	

Согласовано:

Фед	Фед
Бейсен	Асланов
ЭО	ВК

Взам. инв. N

Подпись и дата

Инв. N подл.

Настоящий проект "Строительство инженерно-коммуникационных инфраструктур в селе Орлы Курмангазинского района Атырауской области. Сети водоснабжения" выполнен в соответствии с действующими на территории Республики Казахстан нормами и правилами и предусматривает мероприятия обеспечивающие взрыво -пожаро-безопасность, исключающие вредные воздействия на окружающую среду и воздушный бассейн, а также предупреждающие чрезвычайные ситуации природного и техногенного характера

Главный инженер проекта _____ Муратбаева Г.

Изм.	Кол.уч	Лист	N док	Подпись	Дата
Проверил	Бейсенбаев				09.22
Разработал	Бейсенбаев				09.22
Н.контроль	Бейсенбаев				09.22

76-2021 АС

"Строительство инженерно-коммуникационных инфраструктур в селе Орлы Курмангазинского района Атырауской области. Сети водоснабжения"

Контрольно пропускной пункт

Стадия	Лист	Листов
РП	1	15

Общие данные (начало)

ТОО "Redline Pro" г.Шымкент 2022г

Общие данные.

Исходные данные для проектирования объекта.

Рабочий проект "Строительство инженерно-коммуникационных инфраструктур в селе Орлы Курмангазинского района Атырауской области. Сети водоснабжения" разработан на основании:

-задания на проектирование, выданного в 2022г;

-АПЗ от 2022г, выданного ГУ "Отдел строительства, архитектуры и градостроительства Курмангазинского района Атырауской облости"

-заключения об инженерно-геологических условиях площадки выполненной ТОО «А-Геоинжиниринг» выданного в июле 2021году;

-топографической съемки, выполненной ТОО "RedLine Pro" в 2022г;

-источник финансирования - бюджетные средства;

-Класс здания - III.

-Степень огнестойкости - III.

-Класс функциональной пожарной опасности помещений - Ф 5.1,

-Категория здания по взрывопожарной пожарной опасности - Д.

-Класс пожарной опасности строительных конструкций-К1.

-Уровень ответственности зданий- II технический не сложный

Нормативные данные:

Климатическая справка принята в соответствии с СП РК 2,04-01-2017 «Строительная климатология» (с изменениями от 01.04.2019 г.) и НТП РК 01-01-3.1 (4.1)-2017 - «НАГРУЗКИ И ВОЗДЕЙСТВИЯ НА ЗДАНИЯ».

По климатическому районированию для строительства территория расположена в районе IV Г (Атырау).

Абсолютная максимальная температура воздуха 44,6^0 С.

Абсолютная минимальная температура воздуха - 37,9^0 С.

Температура воздуха наиболее холодных суток:

обеспеченностью 0,92 -29,0^0 С.

Температура воздуха наиболее холодной пятидневки:

обеспеченностью 0,92 -24,9^0 С.

Нормативная глубина промерзания суглинков и глин - 0,968м; нулевая изотерма - 1,21м.

Нормативная глубина промерзания для супесей и песков мелких и пылеватых - 1,18м; нулевая изотерма - 1,51м.

Согласно карты сейсмического районирования Атырауской области (ОСР), разработанной институтом сейсмологии МОН РК и СП РК 2.03-30-2017 сейсмичность территории оценивается в 5 баллов по шкале MSK-64.

В пределах изучаемой трассы подземные воды пройденными разведочными скважинами глубиной по 3,0 в период изыскания (июль месяц 2021 года) вскрыты на глубине 2,3-2,7 м от поверхности земли в зависимости от рельефа.

Питание водоносный горизонт получает за счёт атмосферных осадков и регионального притока с севера, северо-запада и северо-востока. При естественном режиме питания сезонное колебание УГВ будет составлять 0,5-0,7 м.

Период изыскания соответствует наиболее низкому положению.

По номенклатурному виду и просадочным свойствам в пределах проектируемой трассы до глубины 3,0 м выделены два инженерно-геологических элемента (ИГЭ):

ИГЭ-1. Песок пылеватый, мощностью 2,3-2,7 м;

УI/УII=18,0/18,0; ФI/ФII=26/28град.; CI/CII=2/2кПа; E=6,9МПа; R_0=180МПа;

ИГЭ-2. Песок мелкий, вскрытой мощностью 0,3-0,7 и более метров.

УI/УII=17,5/17,5; ФI/ФII=29/30град.; CI/CII=1/1кПа; E=9,0МПа; R_0=150МПа;

По содержанию легко- и среднерастворимых солей грунты- среднезасоленные, величина сухого остатка равен 1,33 %.

По нормативному содержанию сульфатов в пересчете на ионы SO^{-}_4 - грунты площадки на бетон марки W_4 по водонепроницаемости на портландцементе по ГОСТ 1017-85 сильноагрессивные, на портландцементе по ГОСТ 10178-85 с содержанием в клинкере C_3S-не более 65% C_3A-не более 7%, C_3A +C_4AF-не более 22% и шлакопортландцементе - слабоагрессивные, сульфатостойкие цементы по ГОСТ 22266-94- неагрессивные.

Нормативное содержание SO_4= 3341,0 мг/кг.

По нормативному содержанию хлоридов в перерасчете на ионы Cl грунты площадки для бетонов на арматуру железобетонных конструкции -сильноагрессивные.

Нормативное содержание Cl= 3941,0 мг/кг .

Архитектурно-строительные решения

Здание КПП решено с поперечными несущими стенами.

Пространственная жесткость здания обеспечивается совместной работой несущих стен. Несущими конструкциями здания являются наружные кирпичные стены.

Здание сторожки представляет собой одноэтажное кирпичное здание прямоугольной формы, с размерами в осях 3.0х3.0 м.

Несущими элементами являются продольные стены толщиной 380мм.

Здание запроектировано из следующих конструктивных элементов:

Фундаменты-ленточные монолитные железобетонные из бетона кл. В 15

Наружные и внутренние стены выполнены из обожженного глиняного кирпича марки КР-р-по 1НФ/100/2,0/50 по ГОСТ 530-2012 на цем.песчаном растворе М50.

Покрытие - деревянный настил по деревянным балкам.

Окна из пвх ГОСТ 30674-99, двери деревянные ГОСТ 14624-84

Перемычки - монолитные железобетонные из бетона кл. В15

Кровля-чердачная, из металлочерепицы.

Утеплитель- мин. вата 125 кг/м3.

Отмостка- асфальтобетонная, шириной 1500 мм с уклоном от стены

Полы- линолеум.

Общие указания

1. За относительную отметку 0.000 принято абсолютная отметка -31.60 отметка здании сторожки.
2. Работы по устройству монолитных бетонных и железобетонных конструкций выполняется в соответствии с требованиями СП РК EN 1992-1-1:2004/2011 "Проектирование железобетонных конструкций"
3. Все бетонные и железобетонные конструкции заглубленные в грунт выполняется из бетона кл. В15 по водопроницаемости W6, на С.ц, F100
4. Под фундаментами выполнять подготовку из щебня пропитанного битумом до полного насыщения толщиной 100мм. Размеры подготовки принять больше размеров подошвы конструкции на 100мм с каждой стороны.
5. Боковые поверхности всех конструкции соприкасающиеся с грунтом обмазать горячим битумом за 2 раза.
6. На отметке -0.030 выполнить горизонтальную гидроизоляцию из цементно-песчаного раствора состава 1:2 толщиной 30 мм.
7. Землянные работы и основание под фундаменты выполнять в соответствии с требованием СП РК 5.01-102-2013 " Основания зданий и сооружений ".
8. Монтаж сборных железобетонных конструкций вести в соответствии с требованием СП РК EN 1992-1-1:2004/2011 "Проектирование железобетонных конструкций"

-Класс здания - III.

-Степень огнестойкости - III.

-Класс функциональной пожарной опасности помещений - Ф 5.1,

-Категория здания по взрывопожарной пожарной опасности - Д.

-Класс пожарной опасности строительных конструкций-К1.

-Расчетный срок службы здания -50лет.

-Уровень ответственности зданий- II технический не сложный

Согласовано:

Взам. инв. N

Подпись и дата

Инв. N подл.

Изм.	Кол.уч	Лист	N док	Подпись	Дата	76–2021 АС		
						"Строительство инженерно–коммуникационных инфраструктур в селе Орлы Курмангазинского района Атырауской области. Сети водоснабжения"		
						Контрольно пропускной пункт	Стадия	Лист	Листов
							РП	2	15
Проверил		Бейсенбаев			09.22				
Разработал		Бейсенбаев			09.22	Общие данные (продолжение)	ТОО "Redline Pro" г.Шымкент 2022г		
Н.контроль		Бейсенбаев			09.22				

Противопожарные мероприятия.

Противопожарные мероприятия решены в соответствии с требованиями
СП РК 2.02-101-2014 и СН РК 2.02-01-2014 "Пожарная безопасность зданий и сооружений";
СП РК 3.02-107-2014 и СН РК 3.02-07-2014 "Общественные здания и сооружения".
Двери на путях эвакуации открываются наружу.
Отделочные материалы, применяемые в проекте, должны иметь сертификат качества, в обязательном порядке согласованный с Госпожинспекцией и санэпидстанцией.
Деревянные элементы подлежат антисептированию и окраске влагостойким и антипиреновым составом.

Антикоррозионные мероприятия.

Рабочий проект разработан в соответствии с требованиями
СН РК 2.01-01-2013 "Защита строительных конструкций от коррозии".
Закладные детали покрыть слоем цементно-песчаного раствора толщиной 10мм.
Защитный слой арматуры монолитных конструкций соответствует требованиям
СНиП РК 5.03.34-2005 "Бетонные и железобетонные конструкции".
Все открытые металлические поверхности и конструкции, соединительные элементы и закладные детали окрашиваются масляными красками за 2 раза.
В конструкциях чердачной кровли древесина подвергается пропитке антипиренами.

Охрана труда на строительной площадке.

До начала строительно-монтажных работ объект обязательно должен быть и обеспечен проектной документацией по безопасному производству работ.
Разработка вопросов по охране труда осуществляется в проекте производства работ (ППР).
Вопросы охраны труда должны быть обеспечены в строгом соответствии со СН РК 1.03-05-2011. "Охрана труда и техника безопасности в строительстве."

Внимание!

1. Перед началом производства работ получить разрешение на строительство в городском ГАСК (государственном архитектурно-строительном контроле).
2. Заключить договор на ведение авторского надзора.
3. Любые отклонения от проекта своевременно согласовывать с представителями авторского надзора.
4. К строительным работам допускаются строительные организации или кооперативы, имеющие лицензию на право строительства в сейсмических районах.

Антипросадочные мероприятия.

Антипросадочные мероприятия в проекте выполнены в соответствии с требованиями СП РК 5.01-102-2013 "Основания зданий и сооружений".
По периметру здания устраивается асфальтобетонная отмостка шириной 1,5м с уклоном от здания не менее 0,03 по серий 2.110-3п выпуск 1 деталь 89.
Размеры подошвы фундаментов определены по результатам расчетов по деформациям.
Грунтовая подушка в уплотненном состоянии должна иметь следующие параметры:плотность р=1.7т/м3, угол внутреннего трения = 30град, удельное сцепления CI=0кПа, модуль деформации E = 20 МПа;

Согласовано:

Взам. инв. N

Подпись и дата

Инв. N подл.

						76–2021 АС		
Изм.	Кол.уч	Лист	N док	Подпись	Дата	"Строительство инженерно–коммуникационных инфраструктур в селе Орлы Курмангазинского района Атырауской области. Сети водоснабжения"		
						Контрольно пропускной пункт	Стадия	Лист	Листов
Проверил		Бейсенбаев			09.22		РП	3	15
Разработал		Бейсенбаев			09.22	Общие данные (окончание)	ТОО "Redline Pro" г.Шымкент 2022г		
Н.контроль		Бейсенбаев			09.22				

Фасад А-Б

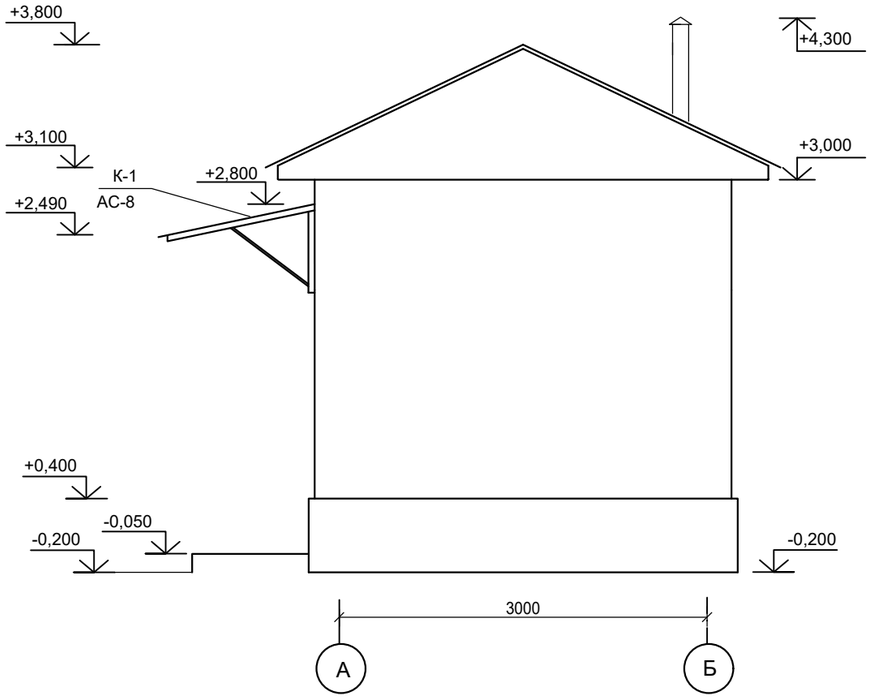

Фасад 1-2

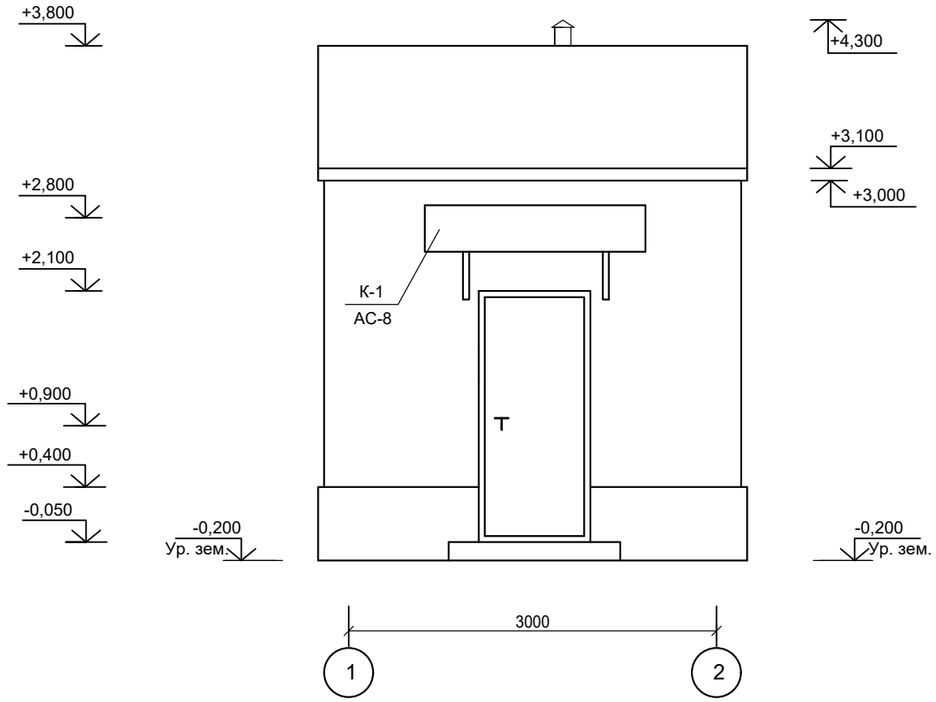

Фасад Б-А

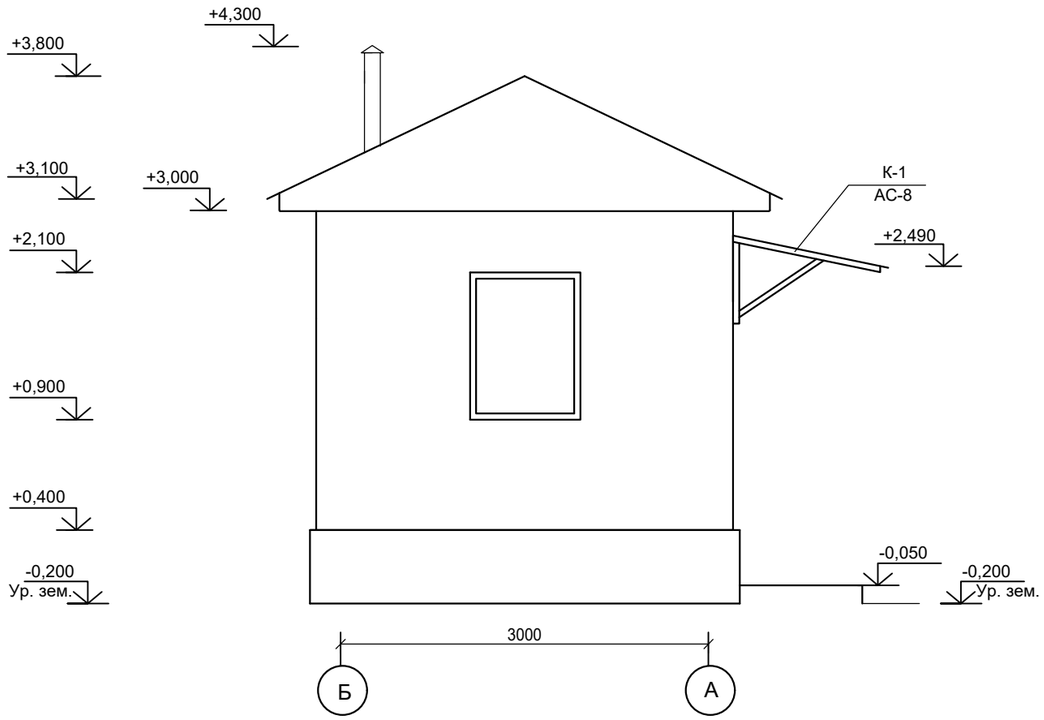

Ведомость отделки фасадов

Элемент	Вид отделки	Колер.	Кол-во.
Цоколь	Штукатура цементно-песчаным раствором		9,4 м2
Стены	Штукатура цементно-песчаным раствором с последующей известковой окраской.		35,54 м2

Согласовано:

Взам. инв. N

Подпись и дата

Инв. N подл.

Изм.	Кол.уч	Лист	N док	Подпись	Дата
Проверил		Бейсенбаев			09.22
Разработал		Бейсенбаев			09.22
Н.контроль		Бейсенбаев			09.22

76–2021 АС

"Строительство инженерно–коммуникационных инфраструктур в селе Орлы Курмангазинского района Атырауской области. Сети водоснабжения"

Контрольно пропускной пункт

Стадия	Лист	Листов
РП	4	15

Фасады А–Б, Б–А, 1–2.

ТОО "Redline Pro" г.Шымкент 2022г

План на отм. ±0,000

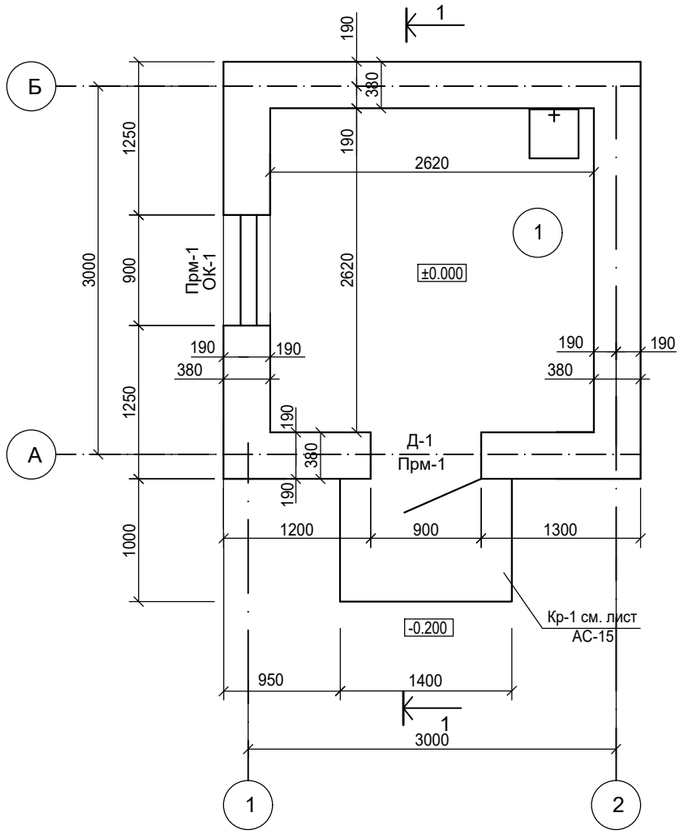

Узел "1". Привязка и конструкция наружных стен

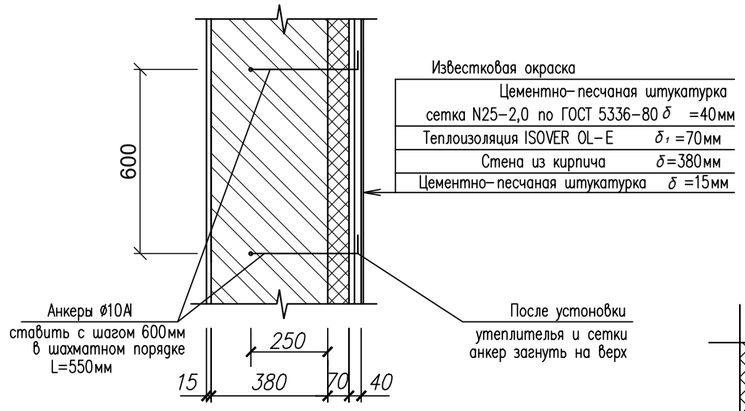

поз. 2

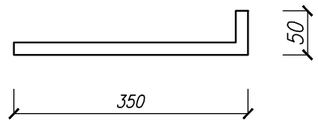

Экспликация помещений

Номер помещения	Наименование	Площадь м2	Кат. помещения
1	Комната охраника	6,87	Д

Деталь устройства теплоизоляции

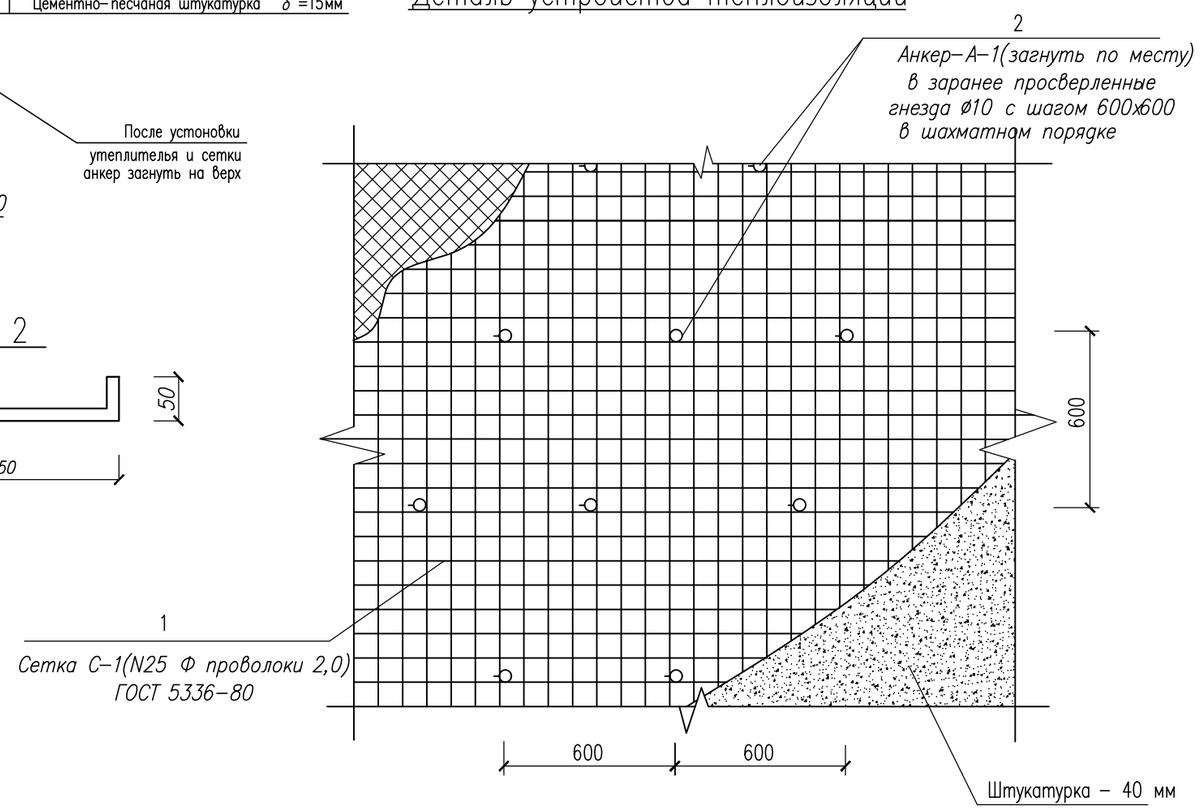

Стена не требует специального выравнивания, если неровности ее поверхности не превышают 15мм. Для установки системы теплоизоляции, работы выпоняются в следующей последовательности:
- наружные поверхности стен очищаются от пыли;
- просверливаются гнезда диаметром 15мм, глубиной 200мм, по всей поверхности стены с шагом 600х600 мм, в шахматном порядке;
- в гнезда устанавливается анкер (позиция 1) на цементно-песчаном растворе М100, в положении перпендикулярном плоскости стены, при этом сетка должна быть зафиксирована на 15 мм от поверхности стен;
- отверстия зачеканиваются цементно-песчаным раствором;
- наколоть на анкерные элементы плиты утеплителя;
- после технологического провисания утеплителя на крепежных элементах смонтировать полосы сетки, закрепляя их на каждом анкере;
- нанести основной штукатурный слой цементно-песчаным раствором;
- после полного высыхания производить окончательную отделку фасада.

Спецификация элементов на 1 м² штукатурки

Марка поз.	Обозначение	Наименование	Кол. шт.	Масса Ед.,кг.	Примечание
		Узел "1"			
1	ГОСТ 5336-80	Сетка стальная плетеная одинарная N25-2,0 м2	35,54	2,15	76,41кг
2	ГОСТ 5781-82*	ø10 А-I L=400	178	0.25	44.50кг
		Цементо-песчанная штукатурка м²			35,54м2
		Теплоизоляция ISOVER OL-E толщ. 70мм м²			35,54м2
		Цоколь			
		Штукатура цементно-песчаным раствором			8.40м2

1. За отм. 0,000 принят уровень чистого пола здания, что соответствует отметке -31.60 по генплану.
2. Наружные стены выполнены из кирпича марки КР-р-по 250х120х65/1НФ/100/2,0/50 по ГОСТ 530-2012.
3. Данный лист см. совместно с листами АС-1, 3.

Изм.	Кол.уч.	Лист	N док.	Подпись	Дата
Проверил		Бейсенбаев			09.22
Разработал		Бейсенбаев			09.22
Н.контроль		Бейсенбаев			09.22

76-2021 АС

"Строительство инженерно-коммуникационных инфраструктур в селе Орлы Курмангазинского района Атырауской области. Сети водоснабжения"

Контрольно пропускной пункт

Стадия	Лист	Листов
РП	5	15

План на отм. 0.000.

ТОО "Redline Pro" г.Шымкент 2022г

Согласовано:
Фазылов
Аспанов
ЭО
ВК

Взам. инв. N
Подпись и дата
Инв. N подл.

Разрез 1-1

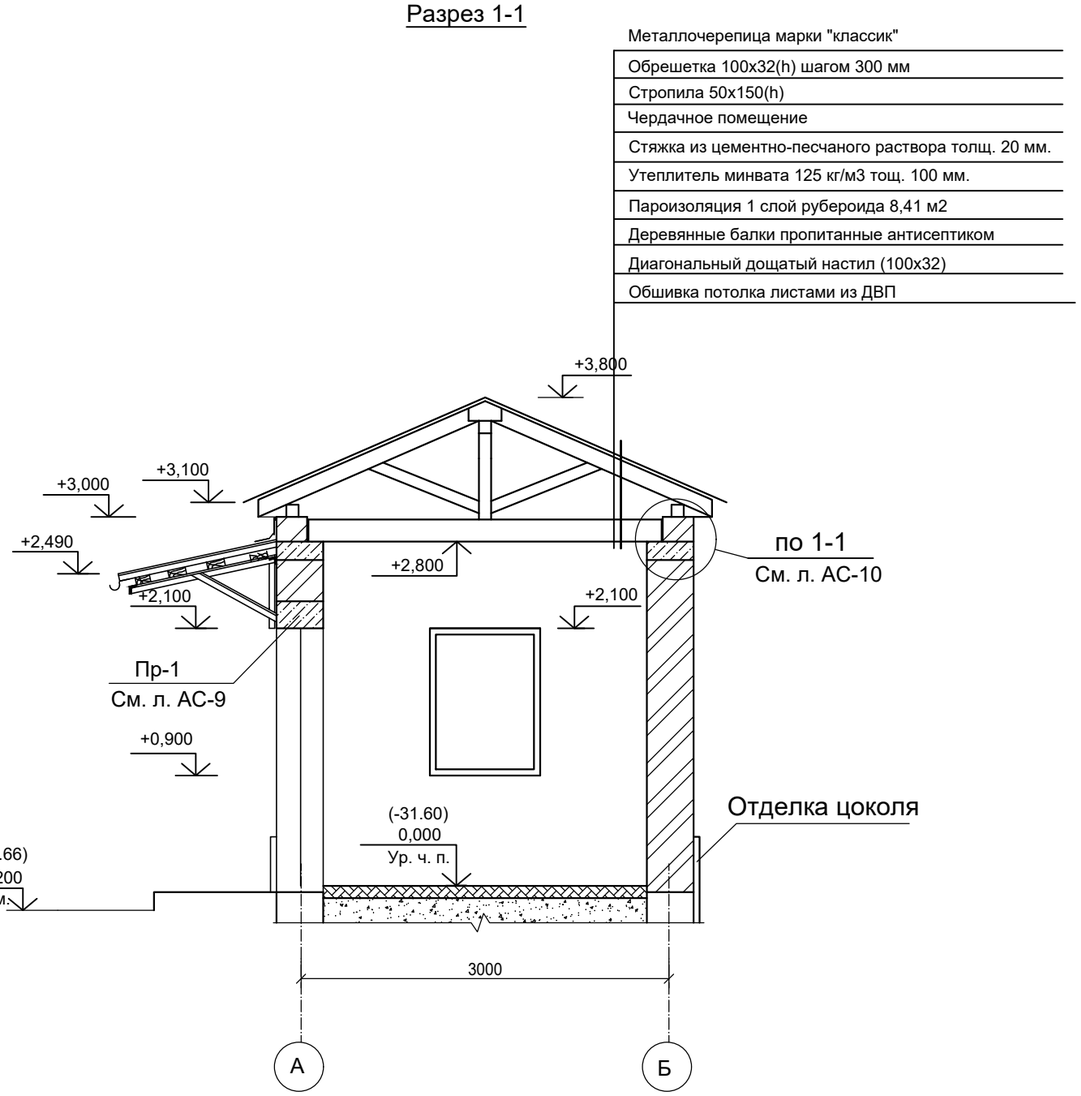

Ведомость проемов

Марка поз.	размер проема мм
ОК-1	910х1210 (h)
Д-1	910х2070 (h)

Спецификация заполнения проемов

Поз.	Обозначение	Наименование	Кол. шт.	Масса ед. кг	Примеч.
Д-1	ГОСТ 24698-81*	ДГ 21-9	1		
ОК-1	ГОСТ 30674-99	ОС 12-9	1		ПВХ
ПД-1	ГОСТ 23166-99	Доска подоконная ПД10-25	1		ПВХ
	ГОСТ 23166-99	Заглушки на ПД-1	2		ПВХ

1. Данный лист смотреть совместно с листом АС-5.

Согласовано:

Взам. инв. N

Подпись и дата

Инв. N подл.

Изм.	Кол.уч	Лист	N док	Подпись	Дата
Проверил		Бейсенбаев			09.22
Разработал		Бейсенбаев			09.22
Н.контроль		Бейсенбаев			09.22

76–2021 АС

"Строительство инженерно–коммуникационных инфраструктур в селе Орлы Курмангазинского района Атырауской области. Сети водоснабжения"

Контрольно пропускной пункт

Стадия	Лист	Листов
РП	6	15

Разрезы 1–1.
Спецификация заполнение проемов.

ТОО "Redline Pro"
г.Шымкент 2022г

Ведомость отделки помещений

Наименование или номер помещения	Потолок		Стены или перегородки		Примечание
	Пло-щадь, м2	Вид отделки	Пло-щадь, м2	Вид отделки	
1	6,87	Маслянная окраска за 2 раза	26,36	Штукатурка известково-песчанным раствором	
			26,0	Известковая окраска за 2 раза	
			0,36	"экран" у раковины из глазурованной плитки размером 0,6х0,6(h)	

Экспликация полов

Номер помещения	Тип пола	Схема пола или тип пола по серии 2.244-1	Данные элементов пола и их толщина, мм	Площадь, м 2
1	Л	Деталь 529 Серия 2.244-1 выпуск 6	Линолеум на теплозвукоизолирующей подоснове, ГОСТ 18180-80 Прослойка из быстротвердеющей мастики на водостойких вяжущих Стяжка из цементно-песчаного раствора М150 - 20 мм Подстилающий слой бетон кл. В7,5 - 80 мм. щебеночная подготовка - 100мм	6,87

1. Устройство полов выполнить с плинтусами.
2. Данный лист см. совместно с листом АС-5.

Спецификация перемычек

Марка, поз.	Обозначение	Наименование	Кол., шт.	Масса ед., кг.	Приме-чание
Прм-1	См. на л. АС-9	Перемычка Прм-1	2		

Согласовано:

Взам. инв. N

Подпись и дата

Инв. N подл.

Изм.	Кол.уч	Лист	N док	Подпись	Дата	76–2021 АС		
						"Строительство инженерно–коммуникационных инфраструктур в селе Орлы Курмангазинского района Атырауской области. Сети водоснабжения"		
Проверил		Бейсенбаев			09.22	Контрольно пропускной пункт	Стадия	Лист	Листов
							РП	7	15
Разработал		Бейсенбаев			09.22	Ведомость отделки помещения. Экспликация полов. Спецификация перемычек.	ТОО "Redline Pro" г.Шымкент 2022г		
Н.контроль		Бейсенбаев			09.22				

План фундамента ФЛ-1

0,000=-31.60

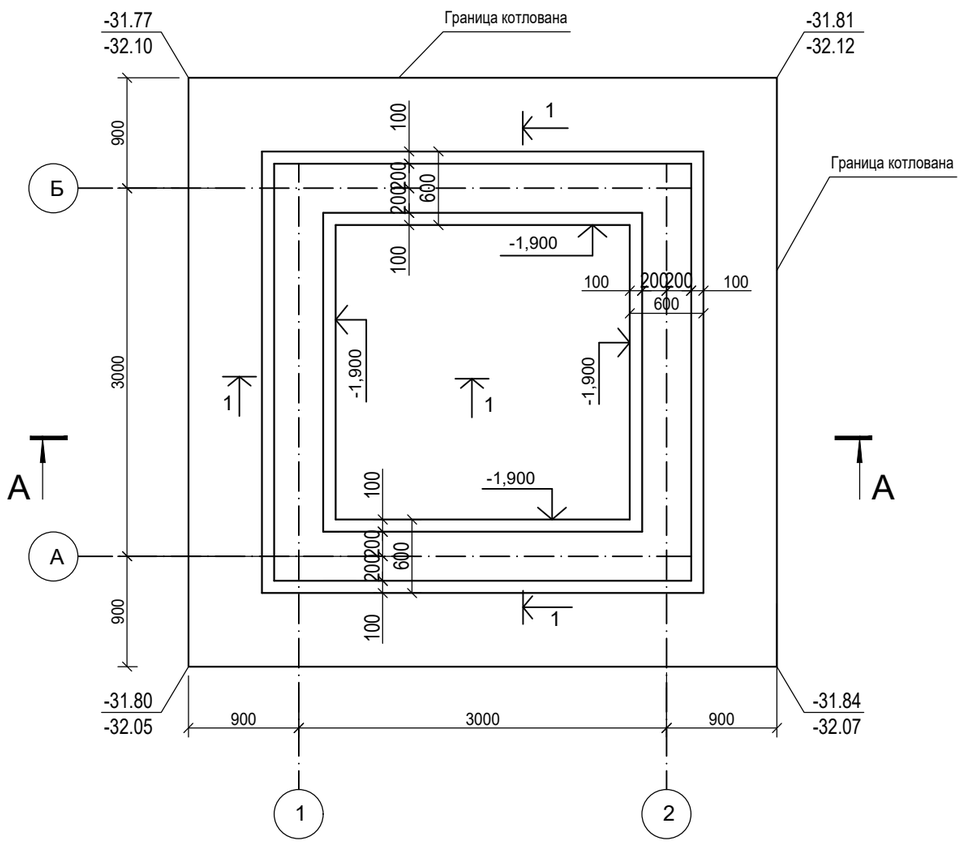

Спецификация конструктивных элементов

Марка Поз.	Обозначение	Наименование	Кол. во.	Масса ед,кг	Примечание
		Монолитный ленточный фундамент Фл-1:			
		Сетка С-1: п.м.	12	3.5	42.0кг.
		Сетка С-1: (расход на 1 п.м.)			
1	ГОСТ 5781-82	Ø12 AIII L=1000	3	0,888	2.67кг.
2	ГОСТ 5781-82	Ø8 AI L=350	6	0,138	0,83кг.
		Материалы			
		Бетон кл. В 15 на С.ц, F100, W6 м3	8,40		
		Подготовка из щебня пропитанного битумом до полного насыщения м3	0,72		

Сетка С-1

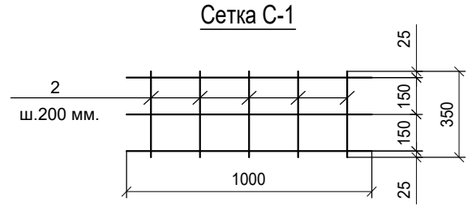

А - А

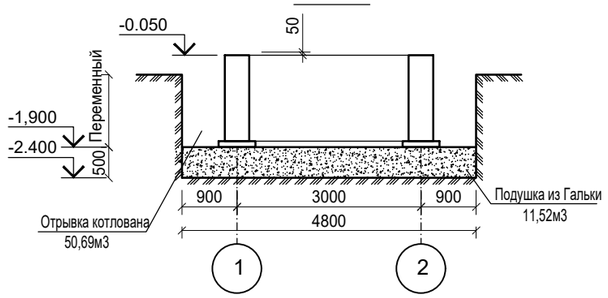

Сечение 1-1

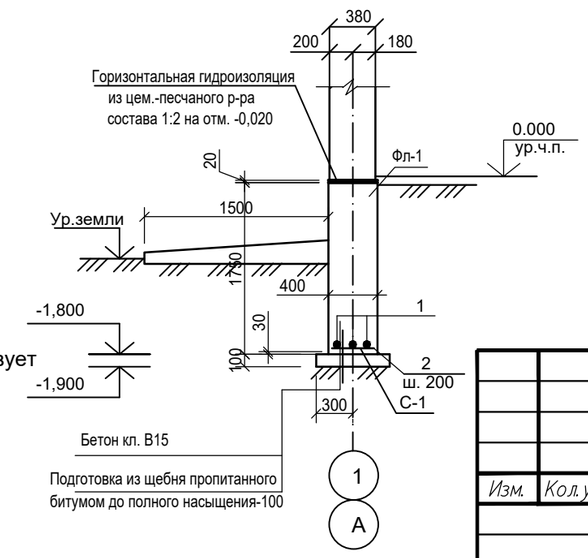

Ведомость расхода стали на элемент, кг.

Марка элемента	Изделия арматурные								Всего
	Арматура класса А-I ГОСТ 5781-82*				Арматура класса А-III ГОСТ 5781-82*				
	Ø6	Ø8		Итого	Ø10	Ø12		Итого	
	1.68	10.1		11.8	5.44	32		37.4	49.2

1. За условную отметку 0.000 принят уровень пола здания что соответствует абсолютной отметке по генплану - -31.60.
2. Данный лист смотреть совместно с листом АС-5.
3. Монолитные конструкции выполнять в соответствии с требованиями СНиП РК 5.03.37-2005.
4. Все конструкции выполнять на сульфатостойком цементе.
5. Наружные стены фундаментов соприкасающиеся с грунтом обмазать горячим битумом за 2 раза-вертикальная гидроизоляция.
6. Под фундаментами выполняется подушка из гальки толщиной 0,5м методом послойной укатки тяжелыми катками.

Грунтовая подушка в уплотненном состоянии должна иметь следующие параметры: плотность р=1.7т/м3, угол внутреннего трения = 30град, удельное сцепления СI=0кПа, модуль деформации Е = 20 МПа;

Изм.	Кол.уч	Лист	N док	Подпись	Дата
Проверил		Бейсенбаев			09.22
Разработал		Бейсенбаев			09.22
Н.контроль		Бейсенбаев			09.22

76–2021 АС

"Строительство инженерно–коммуникационных инфраструктур в селе Орлы Курмангазинского района Атырауской области. Сети водоснабжения"

Контрольно пропускной пункт

Стадия	Лист	Листов
РП	8	15

План фундамента ФЛ–1

ТОО "Redline Pro" г.Шымкент 2022г

Согласовано:

Взам. инв. N

Подпись и дата

Инв. N подл.

Монолитные перемычки

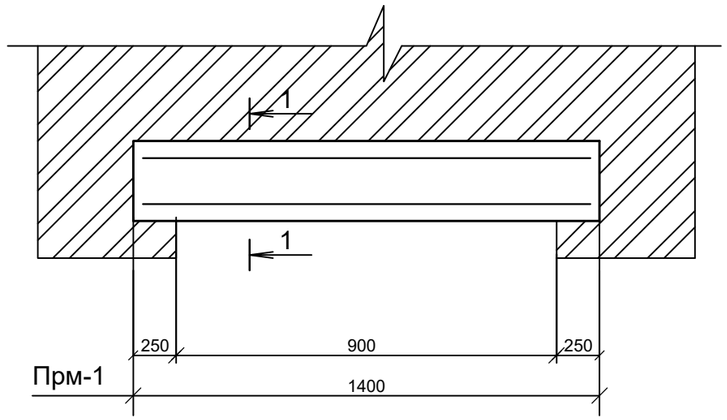

1-1

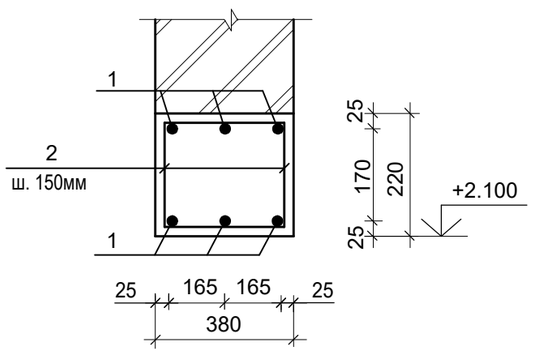

Поз. 2

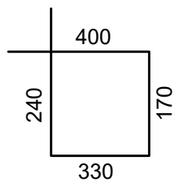

Спецификация монолитных перемычек

Поз.	Обозначение	Наименование	Кол. шт.	Масса ед. кг	Примеч.
1	2	3	4	5	6
		Прм-1	2		
1	ГОСТ 5781-82	Ø12AIII L=1350	6	1,19	7.14 кг.
2	ГОСТ 5781-82	Ø6AI L=1140	6	0.253	1,52кг.
		Бетон кл. В15 м3	0,12		

Ведомость расхода стали на элемент, кг.

Марка элемента	Изделия арматурные						Всего
	Арматура класса А-I ГОСТ 5781-82*			Арматура класса А-III ГОСТ 5781-82*			
	Ø6		Итого	Ø12		Итого	
	3		3	14.4		14.4	17.4

1. Монолитные перемычки замаркированы на листе АС-6.
2. Бетонные работы вести в соответствии с указаниями СНиП 5.03.34-2005. "Бетонные и ж/б конструкции"
3. Монолитные перемычки армируются вязанными каркасами при помощи оттожженой проволоки 1,5-2,0 мм.
4. Снятие опалубки производить после достижения бетоном 70% проектной
5. Данный лист смотреть совместно с листом АС-1, 2.

Согласовано:

Взам. инв. N

Подпись и дата

Инв. N подл.

Изм.	Кол.уч	Лист	N док	Подпись	Дата
Проверил		Бейсенбаев			09.22
Разработал		Бейсенбаев			09.22
Н.контроль		Бейсенбаев			09.22

76–2021 АС

"Строительство инженерно–коммуникационных инфраструктур в селе Орлы Курмангазинского района Атырауской области. Сети водоснабжения"

Контрольно пропускной пункт

Стадия	Лист	Листов
РП	9	15

Монолитная перемычка Прм–1.

ТОО "Redline Pro" г.Шымкент 2022г

План балок покрытия.

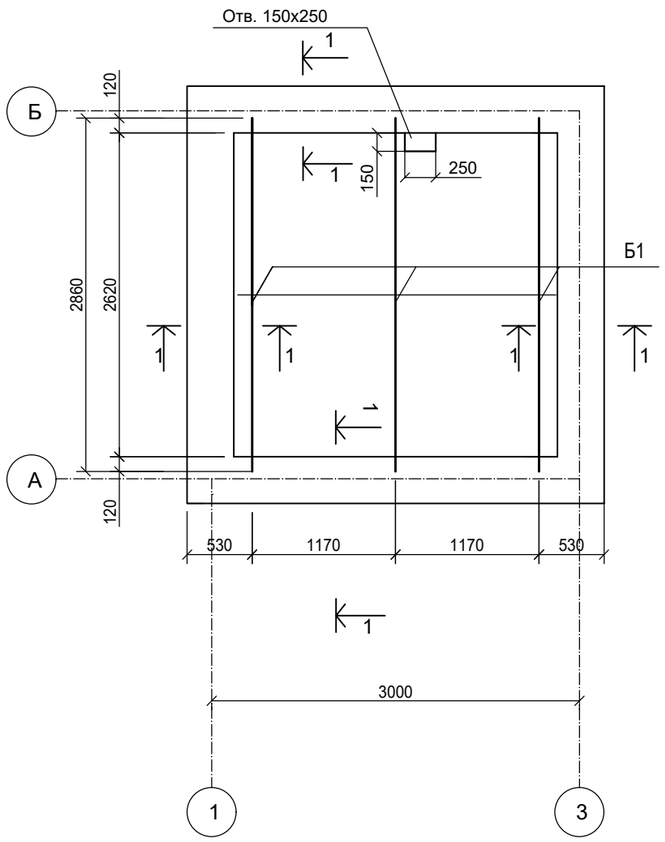

Ведомость деталей

поз.	Эскиз
2	340; 160; 110; 390
АС-1	30; 20; 100; 440
АС-2	100; 100; 750

Спецификация расхода материалов

Марка поз.	Обозначение	Наименование	Кол-во	Масса ед , кг	Примечан.
		Покрытия			
Б1	ГОСТ 8486-86*Е	Балка 2(50х180) L = 2860мм	3	0,05 м3	0,15 м3
Анк-1/2	ГОСТ 5781-82	Ø12AIII L=500мм/ 12AIII L=800мм	6/8	0,444/0.71	2,7 кг/5.68 кг
		Пояс обвязки			
1	ГОСТ 5781-82	Ø10 AIII	53,6 п. м.	0.617	33.07 кг
2	ГОСТ 5781-82	Ø6 AI L=1000мм	48	0.222	10.66 кг
АС-1	ГОСТ 5781-82	Ø6 AI L=590мм	12	0.13	1.56 кг
АС-2	ГОСТ 5781-82	Ø6 AI L=950мм	12	0.21	2.52 кг
		Материалы:			
		Бетон кл В15			0.69 м3
		Подвесной потолок.			
		Цем. песчанная стяжка (раствор М50), м2	8,41		
		Утеплитель минватный толщ. 100мм, м2	8,41		
		Пароизоляция (1 слой - руберойда), м2	8,41		
		Диагональн. дощатый настил (100х32), м3	0,30		
		Обшивка потолка листами из ДВП, м2	6,80		

Сечение 1-1

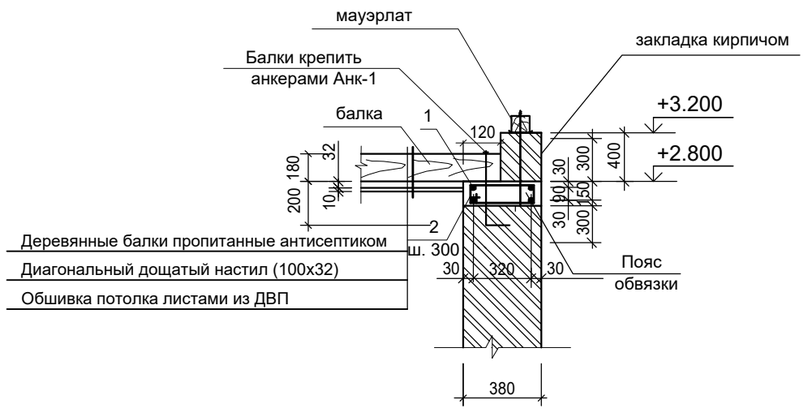

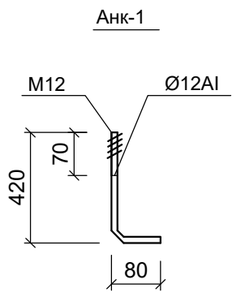

1. Отверстие 150х250мм выполнить по месту в пределах пустоты методом расверловки
2. Данный лист смотреть совместно с листом АС-5,6.

Ведомость расхода стали на элемент, кг.

Марка элемента	Изделия арматурные							
	Арматура класса А-I ГОСТ 5781-82*			Арматура класса А-III ГОСТ 5781-82*				Всего
	Ø6		Итого	Ø10	Ø12		Итого	
	14.7		14.7	33.1	7.88		41	55.7

Согласовано:

Взам. инв. N

Подпись и дата

Инв. N подл.

Изм.	Кол.уч	Лист	N док	Подпись	Дата
Проверил		Бейсенбаев			09.22
Разработал		Бейсенбаев			09.22
Н.контроль		Бейсенбаев			09.22

76–2021 АС

"Строительство инженерно–коммуникационных инфраструктур в селе Орлы Курмангазинского района Атырауской области. Сети водоснабжения"

Контрольно пропускной пункт

Стадия	Лист	Листов
РП	10	15

План балок покрытия.

ТОО "Redline Pro" г.Шымкент 2022г

План кровли

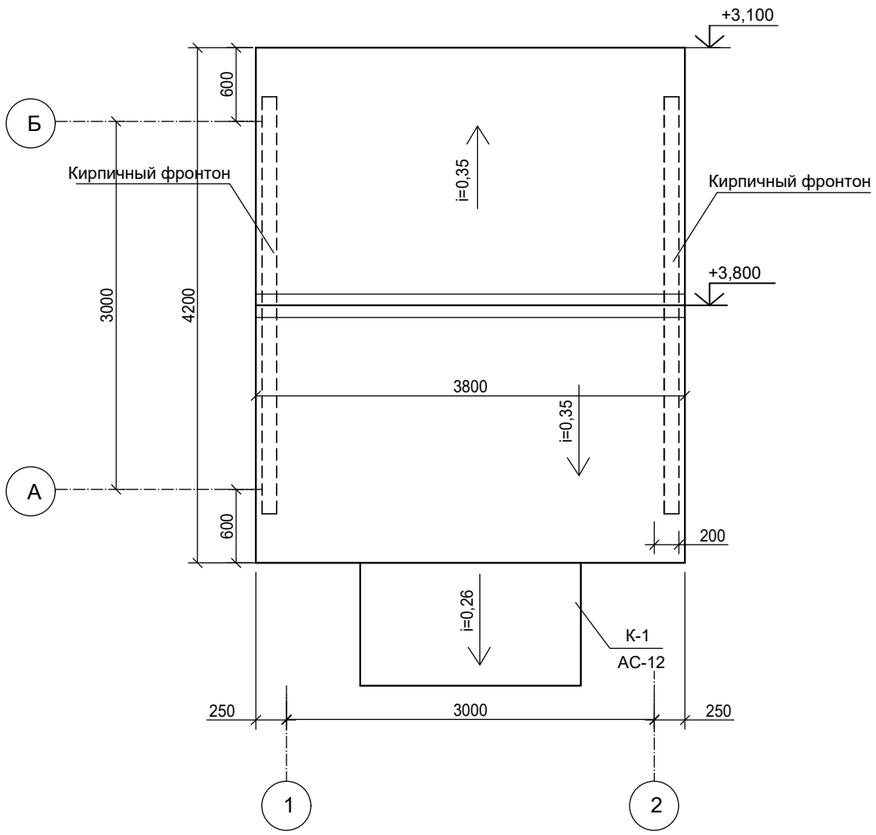

Указания по производству работ

Обрешетка под листы металлочерепицы выполняется из антисептированных досок сечением 32х100мм с шагом 300мм.

Монтаж листов металлочерепицы начинается с торцевых участков на двускатной крыше, а на шатровой крыше листы устанавливают и крепят от самой высокой точки ската по обе стороны.

Монтаж кровельных листов можно начинать как с левого, так и с правого торца. Край листа устанавливают по карнизу и крепят с выступом от карниза на 40мм. Профильные листы крепят самонарезающими винтами с восьмигранной головкой с уплотнительной шайбой, которые ввинчивают в прогиб волны профиля под поперечной волной перпендикулярно к листам. Используются, как правило, винты размерами 4,5х19мм и 4,8х25,35мм. На каждый 1м2 профиля устанавливать 7 самонарезающих винтов, учитывая, что по краю лист крепится только в каждой второй волне.

В местах продольных нахлестов листов металлочерепицу рекомендуется скреплять между собой при помощи самонарезающих винтов размером 4,5(4,8)х19мм с шагом через одну волну.

В местах нахлеста листов металлочерепицы по длине рекомендуется обеспечить "перехлест" листов не менее 200мм. Конек крыши должен закрываться коньковыми элементами после установки всех рядовых листов металлочерепицы и закрепления уплотнительной прокладки. Коньковые элементы должны закрепляться самонарезающими винтами на каждой второй профильной волне.

Для безопасной эксплуатации крыши необходимо установить лестницы. Лестницы на крыше крепят шурупами сквозь лист к обрешетке.

Обрешетку следует укладывать сверху на свободно уложенный на стропила гидропароизоляционный материал для обеспечения вентиляции под кровельными листами(между гидроизоляционным материалом и металлочерепицей) и предотвращения конденсата с нижней стороны кровельного листа.

Для хорошей вентиляции гидропароизоляция делается так, чтобы струя холодного воздуха беспрепятственно могла пройти от карниза под конек крыши. Вентиляционные отверстия устраиваются в самом высоком месте кровли.

Для придания кровли законченного вида и надежной многолетней эксплуатации необходимо смонтировать специальные дополнительные конструктивные элементы: карнизные и коньковые планки; уплотнительные профили и мастики; крепежные детали-самонарезающиеся шурупы и гвозди; лестницы и элементы безопасности.

Общая площадь кровли - 16,0 м2.

1. Данный лист смотреть совместно с листами АС-10, 12, 13.
2. Деревянные конструкции обработать антиперенами и антисептиками в соответствии с требованиями СН РК 2.01-01-2013, СНиП РК 2.02-05-2009.

Согласовано:

Взам. инв. N

Подпись и дата

Инв. N подл.

Изм.	Кол.уч	Лист	N док	Подпись	Дата	76–2021 АС		
						"Строительство инженерно–коммуникационных инфраструктур в селе Орлы Курмангазинского района Атырауской области. Сети водоснабжения"		
						Контрольно пропускной пункт	Стадия	Лист	Листов
							РП	11	15
Проверил		Бейсенбаев			09.22				
Разработал		Бейсенбаев			09.22	План кровли.	ТОО "Redline Pro" г.Шымкент 2022г		
Н.контроль		Бейсенбаев			09.22				

Схема расположения элементов козырка К-1

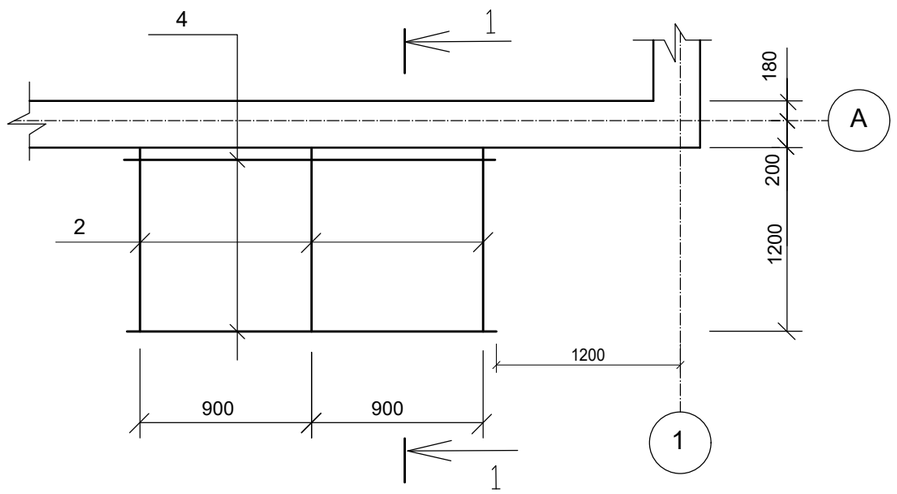

1–1

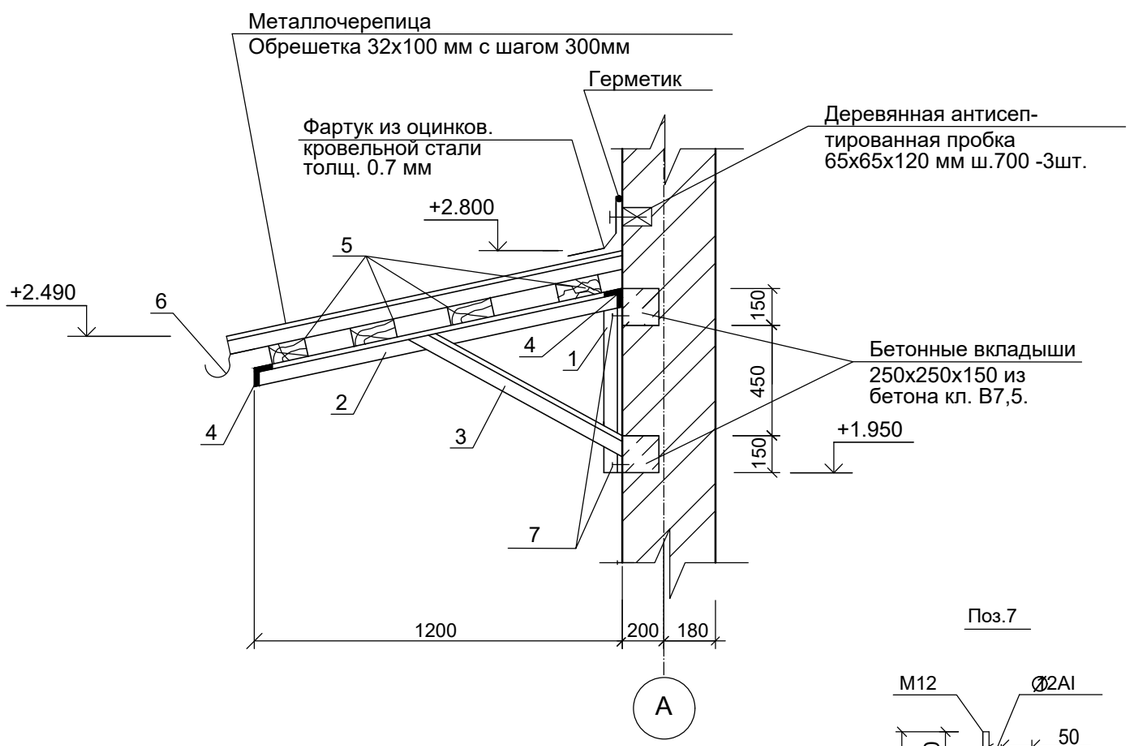

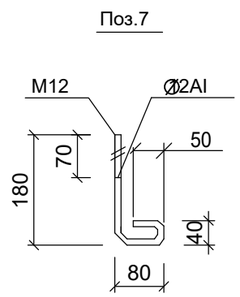

Спецификация элементов

Марка поз.	Обозначение	Наименование	Кол.	Масса ед.кг.	Примечан.
		Козырек К-1	1	шт.	
1	ГОСТ 8509-93	L 63х5 L = 750 мм	2	3.61	7.22кг
2	ГОСТ 8509-93	L 63х5 L = 1235 мм	3	7.38	22.14кг
3	ГОСТ 8509-93	L 63х5 L = 995 мм	2	4.79	9.58кг
4	ГОСТ 8509-93	L 63х5 L = 1800 мм	2	9,62	19,24кг
5	ГОСТ 8486-86*Е	Обрешетка 32х100 мм п.м	6,0		0,015м3
6	ГОСТ 14918-80*	Оцинкованная кровельная сталь δ=0,7 м2	1,2		
7	ГОСТ 5781-97	Анкер (Ø12AI L=270 мм)	4	0.24	0.96 кг
	ГОСТ 14918-80*	Фартук из оцинков.кровельной стали δ=0,7м²	1,0		
	ТУ 5285-001-35530527-98	Металлочерепица марки "классик"	3,25		м2
		Бетонные вкладыши бетон кл. В7,5 м³	0.04		

1. Данный лист смотреть совместно с листом АС-1.
2. Сварку элементов производить электродами типа Э42А, по ГОСТ 9467-75*.
   Сварные швы высотой не мене 4мм и длиной 50мм.
3. Металлические поверхности окрасить масляной краской за 2 раза.

Согласовано:

Взам. инв. N

Подпись и дата

Инв. N подл.

Изм.	Кол.уч	Лист	N док	Подпись	Дата
Проверил		Бейсенбаев			09.22
Разработал		Бейсенбаев			09.22
Н.контроль		Бейсенбаев			09.22

76–2021 АС

"Строительство инженерно–коммуникационных инфраструктур в селе Орлы Курмангазинского района Атырауской области. Сети водоснабжения"

Контрольно пропускной пункт

Стадия	Лист	Листов
РП	12	15

Козырек К–1

ТОО "Redline Pro"
г.Шымкент 2022г

Схема расположения элементов кровли.

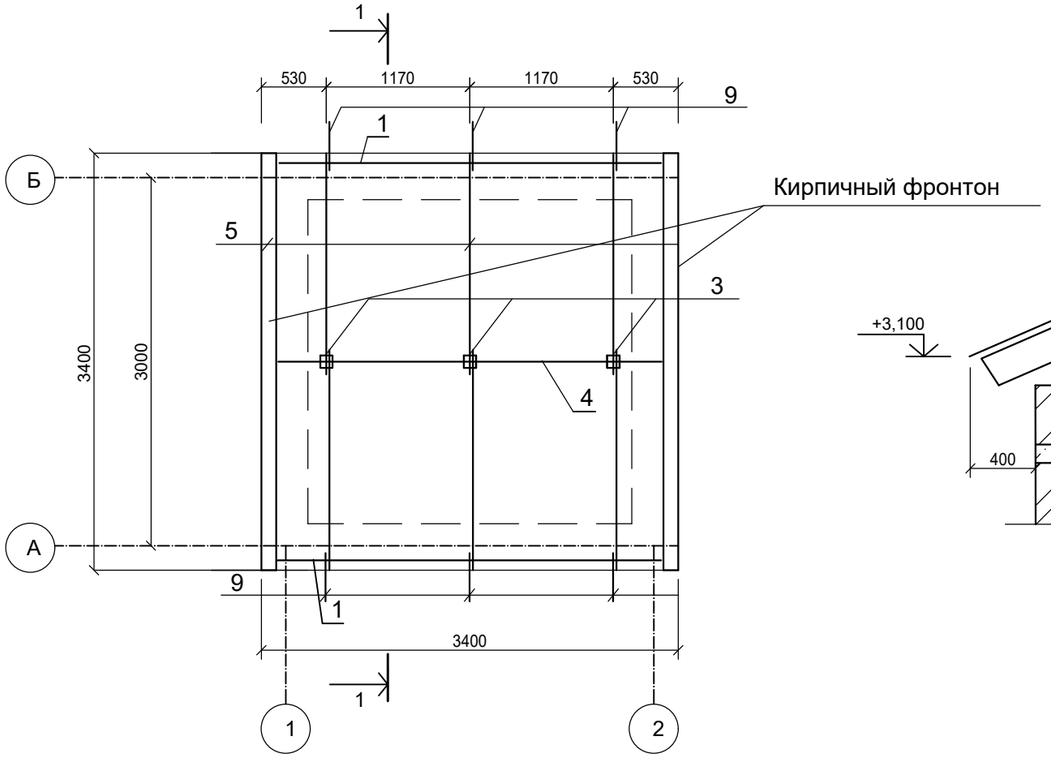

Разрез 1-1

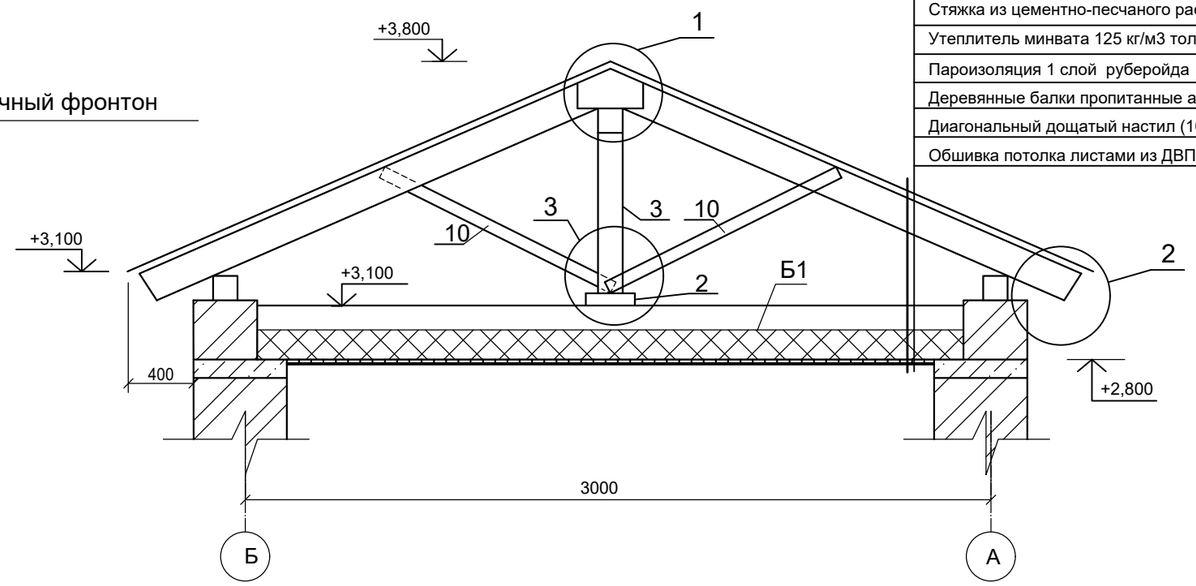

Металлочерепица (монтеррей толщиной 0,50мм)
Обрешетка 100х32(h) шагом 300 мм
Стропила 50х150(h)
Чердачное помещение
Стяжка из цементно-песчаного раствора толщ. 20 мм.
Утеплитель минвата 125 кг/м3 толщ. 100 мм.
Пароизоляция 1 слой рубероида 8,41 м2
Деревянные балки пропитанные антисептиком
Диагональный дощатый настил (100х32)
Обшивка потолка листами из ДВП

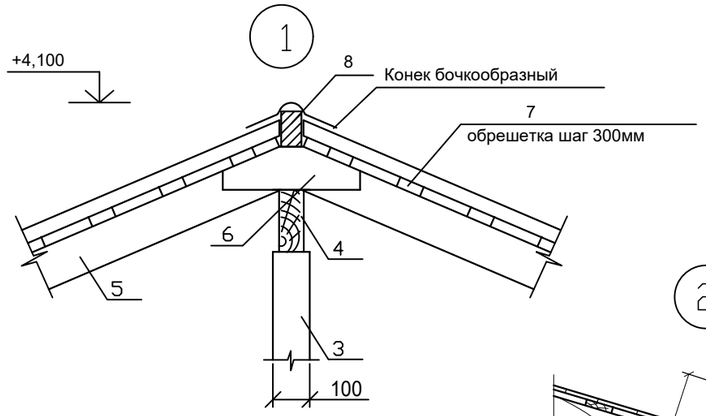

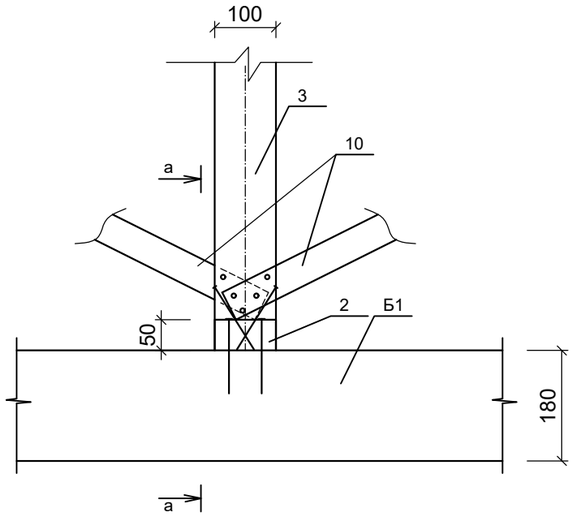

а-а

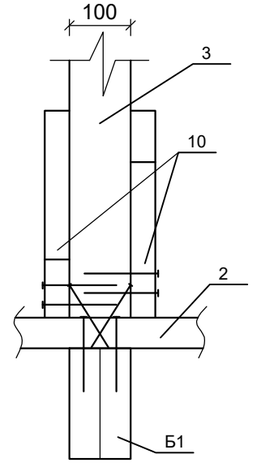

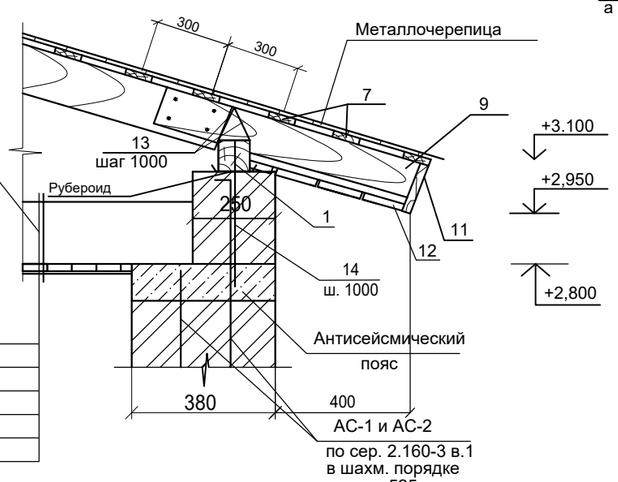

Стяжка из цементно-песчаного раствора толщ. 20 мм.
Утеплитель минвата 125 кг/м3 толщ. 100 мм.
Пароизоляция 1 слой рубероида 8,41 м2
Деревянные балки пропитанные антисептиком
Диагональный дощатый настил (100х32)
Обшивка потолка листами из ДВП

1. Данный лист см. совместно с АС-5, 14.

Изм.	Кол.уч	Лист	N док	Подпись	Дата	76–2021 АС		
						"Строительство инженерно–коммуникационных инфраструктур в селе Орлы Курмангазинского района Атырауской области. Сети водоснабжения"		
						Контрольно пропускной пункт	Стадия	Лист	Листов
							РП	13	15
Проверил		Бейсенбаев			09.22				
Разработал		Бейсенбаев			09.22	Схема расположения элементов кровли. Разрез 1–1.	ТОО "Redline Pro" г.Шымкент 2022г		
Н.контроль		Бейсенбаев			09.22				

Согласовано:

Взам. инв. N

Подпись и дата

Инв. N подл.

Спецификация элементов кровли

Марка поз.	Обозначение	Наименование	Кол-во	Объем Ед. м³	Примечание
1	ГОСТ 8486-86*Е	Мауэрлат 100х100 L=3160	2	0,032	0,0632 м3
2	ГОСТ 8486-86*Е	Лежень 50х100 L=2900	1	0,015	0,015 м3
3	ГОСТ 8486-86*Е	Стойка 100х100 L=700	3	0,007	0,021 м3
4	ГОСТ 8486-86*Е	Прогон 50х150 L=3400	1	0,026	0,026 м3
5	ГОСТ 8486-86*Е	Стропильная нога 50х150 L=2300	6	0,0173	0,104 м3
6	ГОСТ 8486-86*Е	Накладка между строп.50х150 L=450	3	0,004	0,012 м3
7	ГОСТ 8486-86*Е	Обрешетка 32х100 ш. 300мм п.м.	60,8	0,0032	0,2 м3
8	ГОСТ 8486-86*Е	Коньковый брус 50х100 п.м.	3,8	0,005	0,019 м3
9	ГОСТ 8486-86*Е	Кобылка 40х120 L=1200	6	0,006	0,036 м3
10	ГОСТ 8486-86*Е	Подкос 50х150 L=1000	6	0,008	0,048 м3
10	ГОСТ 8486-86*Е	Подкос 50х150 L=1000	6	0,008	0,048 м3
11	ГОСТ 8486-86*Е	Защитная карнизная доска 150х25, п.м.	7,6	0,0038	0,029 м3
12	ГОСТ 8486-86*Е	Подшивка карниза досками 150х25, п.м.	22,8	0,0038	0,087 м3
	ТУ 5285-001-35530527-98	Конек бочкообразный L=3800	1		
		Паранепроницаемая пленка ПВХ			16,0 м2
	ТУ 5285-001-35530527-98	Металлочерепица "Классик"			16,0 м2

Спецификация металлических элементов

Марка поз.	Обозначение	Наименование	Кол-во	Масса кг	Примечание
		Узел 2			
13	ГОСТ 7348-81*	Скрутка 4ВрI L=800	6	0,0792	0,48
14	ГОСТ 5781-82	Стержень Ø10AI L=700	6	0,432	2,6

1. Под мауэрлат проложить слой биостойкого рубероида шириной 150мм.
   Расход - 2,00м2
2. Подшивку карниза окрасить масляной краской за 2 раза - 4,56 м2.
3. Данный лист см. совместно с АС-13

Согласовано:

Взам. инв. N

Подпись и дата

Инв. N подл.

Изм.	Кол.уч	Лист	N док	Подпись	Дата
Проверил		Бейсенбаев			09.22
Разработал		Бейсенбаев			09.22
Н.контроль		Бейсенбаев			09.22

76–2021 АС

"Строительство инженерно–коммуникационных инфраструктур в селе Орлы Курмангазинского района Атырауской области. Сети водоснабжения"

Контрольно пропускной пункт

Стадия	Лист	Листов
РП	14	15

Спецификация элементов кровли.

ТОО "Redline Pro" г.Шымкент 2022г

Крыльцо КР-1

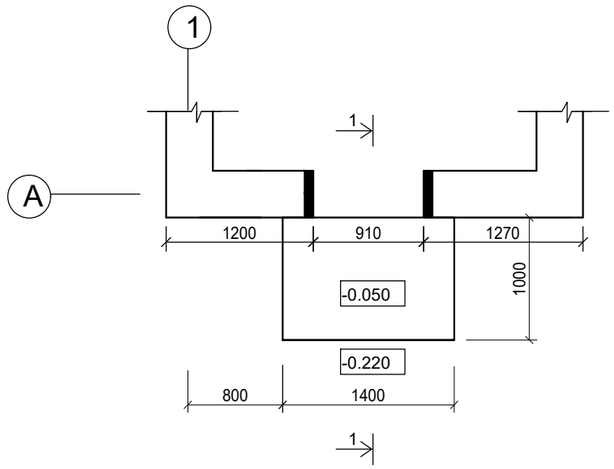

Спецификация на крыльцо

Поряд. N	Обозначение	Наименование	Кол. шт	Масса ед. кг	Примеч.
		Крыльцо КР-1	1		
1	ГОСТ 8478-92	Сетка -С $\frac{\varnothing\ 5Вр\text{-}100}{\varnothing\ 5Вр\text{-}100}$ 1500 п.м.	2,50	7,74	19,35
		Материалы			
2		Бетон кл. В15 м3	0,83		
3					

Ведомость расхода стали на элемент, кг.

Марка элемента	Изделия арматурные			
	Арматура класса			Всего
	Вр-I			
	ГОСТ 6727-80*			
	Ø5		Итого	
	11.4		11.4	11.4

1–1

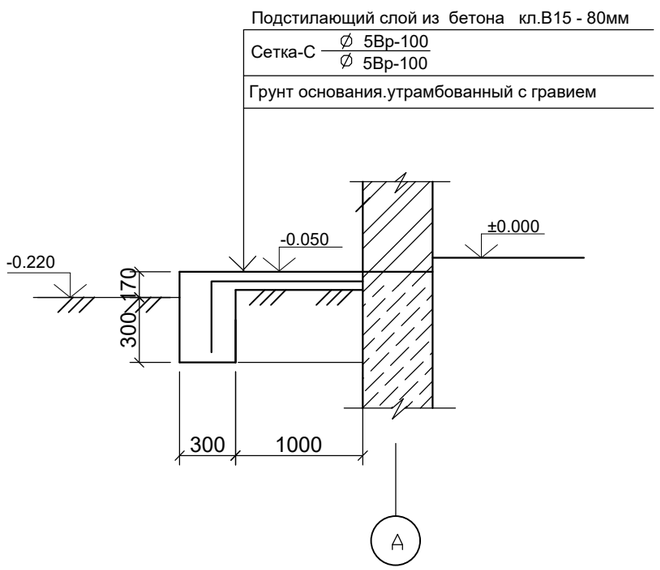

1. Бетонные работы вести в соответствии с указаниями СНиП 5.03-34-2005
2. Укладка и вибрирование бетонной массы производится слоями не более 60мм.
3. Снятие несущей опалубки произвести после достижения бетоном 70 % проектной прочности.
4. Данный лист смотри совместно с листом АС-5.

Согласовано:

Взам. инв. N

Подпись и дата

Инв. N подл.

Изм.	Кол.уч	Лист	N док	Подпись	Дата	76–2021 АС		
						"Строительство инженерно–коммуникационных инфраструктур в селе Орлы Курмангазинского района Атырауской области. Сети водоснабжения"		
						Контрольно пропускной пункт	Стадия	Лист	Листов
							РП	15	15
Проверил		Бейсенбаев			09.22				
Разработал		Бейсенбаев			09.22	Крыльцо КР–1.	ТОО "Redline Pro" г.Шымкент 2022г		
Н.контроль		Бейсенбаев			09.22				