РЕСПУБЛИКА КАЗАХСТАН
Товарищество с ограниченной ответственностью

RedlinePro

ГОСЛИЦЕНЗИЯ №19021538 от 31.05.2020 г.

Заказ: 76-2021
Заказчик: ГУ "Отдел строительства, архитектуры и градостроительства Курмангазинского района Атырауской облости"

РАБОЧИЙ ПРОЕКТ

"Строительство инженерно-коммуникационных инфраструктур в селе Орлы Курмангазинского района Атырауской области. Сети водоснабжения"

Том II

Альбом 3.1

Архитектурно строительная часть

Резервуар чисты воды V=50м3-2шт

г.Шымкент - 2022 г.

РЕСПУБЛИКА КАЗАХСТАН
Товарищество с ограниченной ответственностью

RedlinePro

ГОСЛИЦЕНЗИЯ №19021538 от 31.05.2020 г.

Заказ: 76-2021
Заказчик: ГУ "Отдел строительства, архитектуры и градостроительства Курмангазинского района Атырауской облости"

РАБОЧИЙ ПРОЕКТ

"Строительство инженерно-коммуникационных инфраструктур в селе Орлы Курмангазинского района Атырауской области. Сети водоснабжения"

Том II

Альбом 3.1

Архитектурно строительная часть

Резервуар чисты воды V=50м3-2шт

Директор — Мусабай Е

Главный инженер проекта — Муратбаева Г

г.Шымкент - 2022 г.

ТИПОВОЙ ПРОЕКТ

ТП РК 50 РВ (~~IВ, IIIА, IVА~~, IVГ)-2009

~~ТП РК 50 РВ 7С, 8С, 9С (IВ, IIВ, IIIА, IIIВ, IVГ)-2009~~

Резервуары для воды емкостью до 50 $м^3$

ТИПОВОЙ ПРОЕКТ

ТП РК 50 РВ (~~IВ, IIIА, IVА~~, IVГ)-2009

~~ТП РК 50 РВ 7С, 8С, 9С (IВ, IIВ, IIIА, IIIВ, IVГ)-2009~~

Резервуары для воды емкостью до 50 м^3

Альбом 1

для ~~IВ, IIIА, IVА~~, IVГ климатических подрайонов
с обычными геологическими условиями

Технологические решения, принятые в типовом проекте, соответствуют требованиям экологических, санитарно-гигиенических, противопожарных и других норм и правил и обеспечивают безопасную для жизни и здоровья людей эксплуатацию объекта при соблюдении предусмотренных рабочими чертежами мероприятий.

ГИП ЧП "Приватагросервис" М. А. Захарченко

ГИП АО "Казахский Водоканалпроект" С. В. Пан

ГИП	Муратбаева Г		Привязан 76-2021	ТОО "Redline Pro" г. Шымкент - 2022 г.
Исполнит.	Бейсенбаев			
Проверил	Бейсенбаев			
Н.контроль	Бейсенбаев		"Строительство инженерно-коммуникационных инфраструктур в селе Орлы Курмангазинского района Атырауской области. Сети водоснабжения"	Листов
инв. №				

ТИПОВОЙ ПРОЕКТ

ТП РК 50 РВ (~~IВ, IIIА, IVА~~, IVГ)-2009

~~ТП РК 50 РВ 7С, 8С, 9С (IВ, IIВ, IIIА, IIIВ, IVГ)-2009~~

Резервуары для воды емкостью до 50 м^3

Альбом 1 Резервуары для воды емкостью до 50 м^3 для ~~IВ, IIIА, IVА~~, IVГ климатических подрайонов с обычными геологическими условиями.

~~Альбом 2 Резервуары для воды емкостью до 50 м^3 для IВ, IIВ, IIIА, IIIВ, IVГ климатических подрайонов с сейсмической активностью 7, 8, 9 баллов.~~

~~Альбом 3 Резервуары для воды емкостью до 50 м^3 для IВ, IIIА, IVА, IVГ климатических подрайонов с обычными геологическими условиями. Сметы.~~

~~Альбом 4 Резервуары для воды емкостью до 50 м^3 для IВ, IIВ, IIIА, IIIВ, IVГ климатических подрайонов с сейсмической активностью 7, 8, 9 баллов. Сметы.~~

АО "КАЗАХСКИЙ ВОДОКАНАЛПРОЕКТ"

Вице-президент Р. Валиев
Главный инженер проекта С. Панф

ЧП "ПРИВАТАГРОСЕРВИС"

Директор А. Покотыло
Главный инженер проекта М. Захарченко
Главный архитектор проекта Л. Бурая

Утвержден приказом Агентства Республики Казахстан по делам строительства и жилищно-комунального хозяйства от_____№_____ и введен в действие с_____20___ г.

ГИП	Муратбаева Г		Привязан 76-2021		ТОО "Redline Pro" г. Шымкент - 2022 г.
Исполнит	Бейсенбаев				
Проверил	Бейсенбаев				
			"Строительство инженерно-коммуникационных инфраструктур в селе Орлы Курмангазинского района Атырауской области. Сети водоснабжения"		Листов
Н.контроль	Бейсенбаев				
инв. №					

Ведомость рабочих чертежей основного комплекта

Лист	Наименование	Примечание
1	Общие данные	
2	Маркировочная схема расположения резервуара для воды емкостью до 50м3/час	
3	Разрез 1-1	
4	Резервуар для воды	
5	Резервуар для воды. Разрез 1-1; 2-2; 3-3.	
6	Рм1 (опалубка)	
7	Рм1 (армирование)	
8	Пм1 (опалубка) ; (армирование)	
9	Колодец подающего трубопровода	
10	Колодец спускного и переливного трубопроводов	
11	Колодец отводящего трубопровода	

Ведомость спецификаций

Лист	Наименование	Примечание
1	Спецификация на маркировочную схему размещения полузаглубленного резервуара	
2	Спецификация на резервуар для воды	
3	Спецификация Рм1	
4	Спецификация Пм1	
5	Спецификация на подающий трубопровод	
6	Спецификация на спускной и переливной трубопроводы	
7	Спецификация на отводящий трубопровод	

Ведомость ссылочных и прилагаемых документов

Обозначение	Наименование	Примечание
ГОСТ 8020-90	Конструкции бетонные и железобетонные для колодцев канализ. водопроводных и газопроводных систем	
Серия 5.900-2	Сальники набивные	
ГОСТ 5781-82	Сталь горячекатанная для армирования железобетонных конструкций	

Общие указания.

1.Типовой проект «Резервуары для воды емкостью до 50 м³» выполнен на основании:

- технического задания на разработку типового проекта , утвержденного Комитетом по водным ресурсам МСХ РК и Комитетом по делам строительства и жилищно -коммунального хозяйства МИТ РК ;

При разработке типовой документации приняты следующие условия строительства (СНиП РК 1.02-28-2004):

- расчетная зимняя температура наружного воздуха - от минус 25°С до минус 40°С;
- нормативное значение веса снегового покрова - 1 кПа (100 кгс/м²);
- грунты основания - суглинистые, грунты непучинистые, непросадочные со следующими нормативными значениями характеристик:

	ИГЭ-1 - песок	ИГЭ-2 - песок
- угол внутреннего трения fн = ~~28°~~;	26/28	29/30
- модуль деформации Е = ~~15 МПа (150 кгс/см²)~~;	6,9Мпа	9,0Мпа
- коэффициент пористости у = ~~0,75~~;	0,81	0,77
- плотность р = ~~1,8 т/м³~~;	1,70	1,61

- коэффициент готовности по грунту в расчетах оснований по деформации - уλ = 1,0;
- рельеф местности спокойный, грунтовые воды отсутствуют.

2. За отм. 0,000 принят уровень планировочной отметки земли .

3. Проектируемое сооружение представляет собой подземный прямоугольный резервуар , выполненый из монолитного железобетона и сборных колодцев подающего трубопровода , трубопровода отводящего, спускного и переливного трубопроводов, выполненных из сборных железобетонных колец по ГОСТ 8020-90 по монолитной железобетонной плите . На поверхности земли выполнена земляная обваловка .

4.Вертикальную гидроизоляцию боковых поверхностей стен колодца , соприкасающихся с грунтом, выполнить обмазкой горячим битумом за 2 раза по холодной битумной грунтовке .

5. Все применяемые изделия должны иметь санитарно -гигиенические и противопожарные сертификаты .

6. Данный типовой проект разработан для для ~~IВ, IIIА,IVА,~~ IVГ климатических подрайонов с обычными геологическими условиями.

7. Запрещается применение строительных конструкций и материалов без данных контроля территориальных санэпидемстанций по содержанию радиоактивных веществ и уровней мощности внешнего гамма -излучения.

8. При производстве строительно -монтажных работ, транспортировке и складировании строительных материалов и конструкций, а также при производстве работ в сезон отрицательных температур , следует руководствоваться указаниями соответствующих нормативных документов , а также ~~СНиП РК 1.03-05-2001~~ СН РК 1.03-05-2011 «Охрана труда и техника безопасности в строительстве ».

9. Настоящий рабочий проект выполнен в соответствии с действующими нормами и правилами . Принятые технические решения соответствуют требованиям санитарных , противопожарных и других норм, действующих на территории Республики Казахстан , и обеспечивают безопасную для жизни и здоровья людей эксплуатацию объекта , в т.ч. взрывопожарную безопасность при соблюдении предусмотренных проектом мероприятий и регламентируемых правил эксплуатации сооружения.

10. Степень огнестойкости сооружения -IV; уровень ответственности сооружения - II.

11. Защита строительных конструкций :

-в строительных конструкциях из монолитного железобетона необходимо выдерживать защитные слои бетона для рабочей арматуры;

-строительные конструкции необходимо защитить гидроизоляцией ;

-при изготовлении монолитной железобетонной конструкции необходимо бетонную смесь тщательно вибрировать , чтобы в конструкции не появлялись поры и изъяны .

Технические показатели :

- Площадь застройки - 32.42м² ;
- Общая площадь 25.25м² ;
- Строительный объем сооружения- 92.75м³;

Проектная документация разработана в соответствии с требованиями государственных нормативов и заданием на пректирование .

Главный инженер проекта Захарченко М . А.

ГИП	Муратбаева Г				Привязан 76-2021
Исполнит	Бейсенбаев				ТОО "Redline Pro" г. Шымкент - 2022 г.
Проверил	Бейсенбаев				"Строительство инженерно-коммуникационных инфраструктур в селе Орлы Курмангазинского района Атырауской области. Сети водоснабжения" — Листов
Н.контроль	Бейсенбаев				
изм.	кол.	лист	док.	подпись	дата
Разработал		Кравченко			ТП РК 1-50 НС II ~~(IВ, IIIА, IVА,~~ IVГ) - 2009-АС ~~ТП РК 1-50 НС II 7С,8С,9С (IВ,IIВ,IIIА,IIIВ,IVГ)~~ - 2009-АС
Выполнил		Кравченко			Резервуары для воды емкостью до 50м³
Проверил		Мищан			Для ~~IВ, IIIА,IVА,~~ IVГ климатических подрайонов с обычными геологическими условиями — Стадия: РП; Лист: 1; Листов: 11
ГИП		Мищан			
Н.Контр.		Бурая			Общие данные — ЧП "ПРИВАТАГРОСЕРВИС" г. Харьков

Согласовано: Гл.Спец. Захарченко 11.09

Взам. инв. № | Подп. и дата | Инв. № подл.

Копировал | А3

Маркировочная схема расположения резервуара для воды емкостью до 50м ^{3}

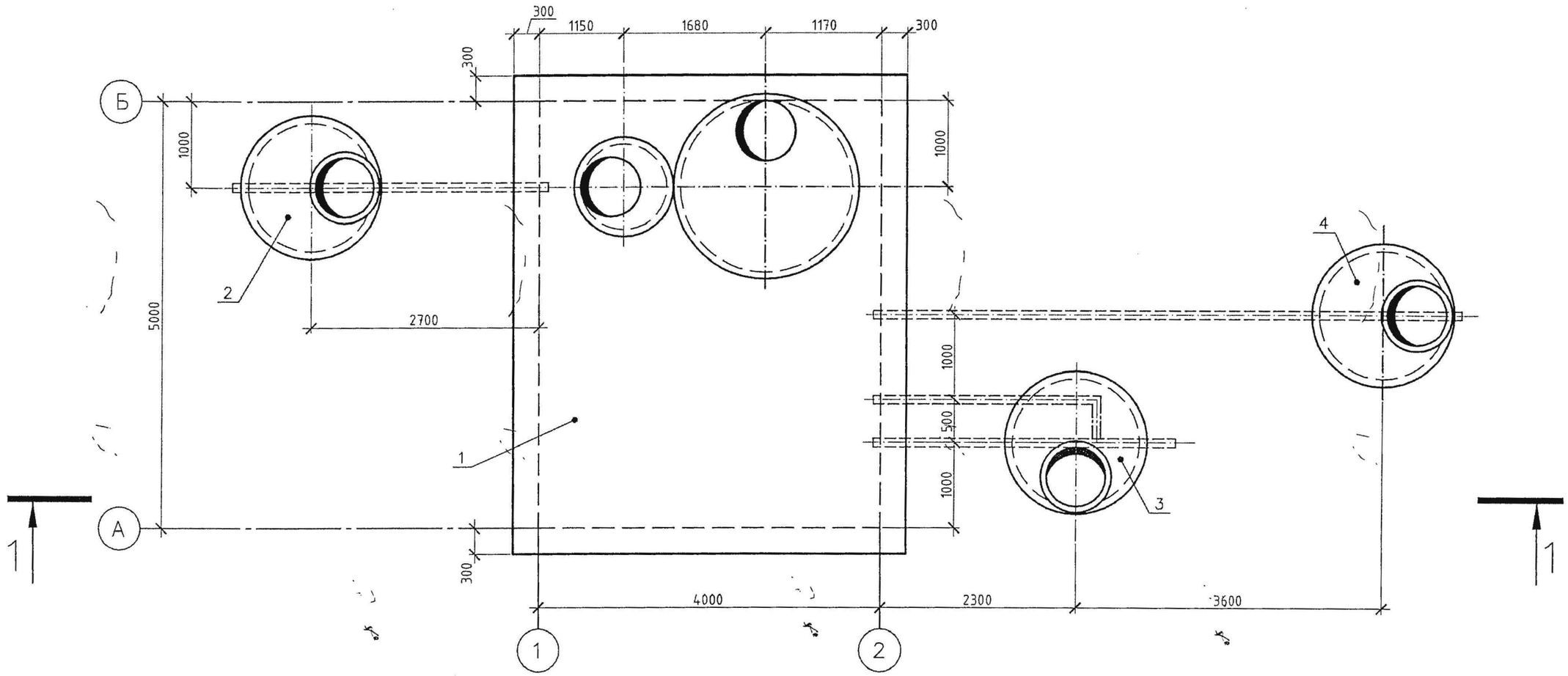

Спецификация к маркировочной схеме расположения резервуара для воды

Поз.	Обозначение	Наименование	Кол.	Примечание
1	Лист 4-8	Резервуар для воды	1	
2	Лист 9	Колодец подающего трубопровода	1	
3	Лист 10	Колодец спускного и переливного трубопроводов	1	
4	Лист 11	Колодец отводящего трубопровода	1	

Примечания:
1. Данный лист читать совместно с л. 4-10.

Привязан 76-2021

Проверил	Бейсенбаев	
Исполнит.	Тажимурат	
Инв.№		

изм.	кол.	лист	док.	подпись	дата
Разработал		Кравченко			
Выполнил		Кравченко			
Проверил		Мищан			
ГИП		Мищан			
Н.Контр.		Бурая			

ТП РК 1-50 НС II ~~(IВ, IIIА, IVА~~, IVГ) - 2009-АС
~~ТП РК 1-50 НС II 7С,8С,9С (IВ,IIВ,IIIА,IIIВ,IVГ)~~ - 2009-АС

Резервуары для воды емкостью до 50м^3

Для ~~IВ, IIIА,IVА~~, IVГ климатических подрайонов с обычными геологическими условиями

Стадия	Лист	Листов
РП	2	

Маркировочная схема расположения резервуара для воды емкостью до 50м^3

ЧП "ПРИВАТАГРОСЕРВИС" г. Харьков

Согласовано
Гл.Спец Захарченко 11.09

Взам. инв. № | Подп. и дата | Инв. № подл.

Копировал | А3

1 - 1

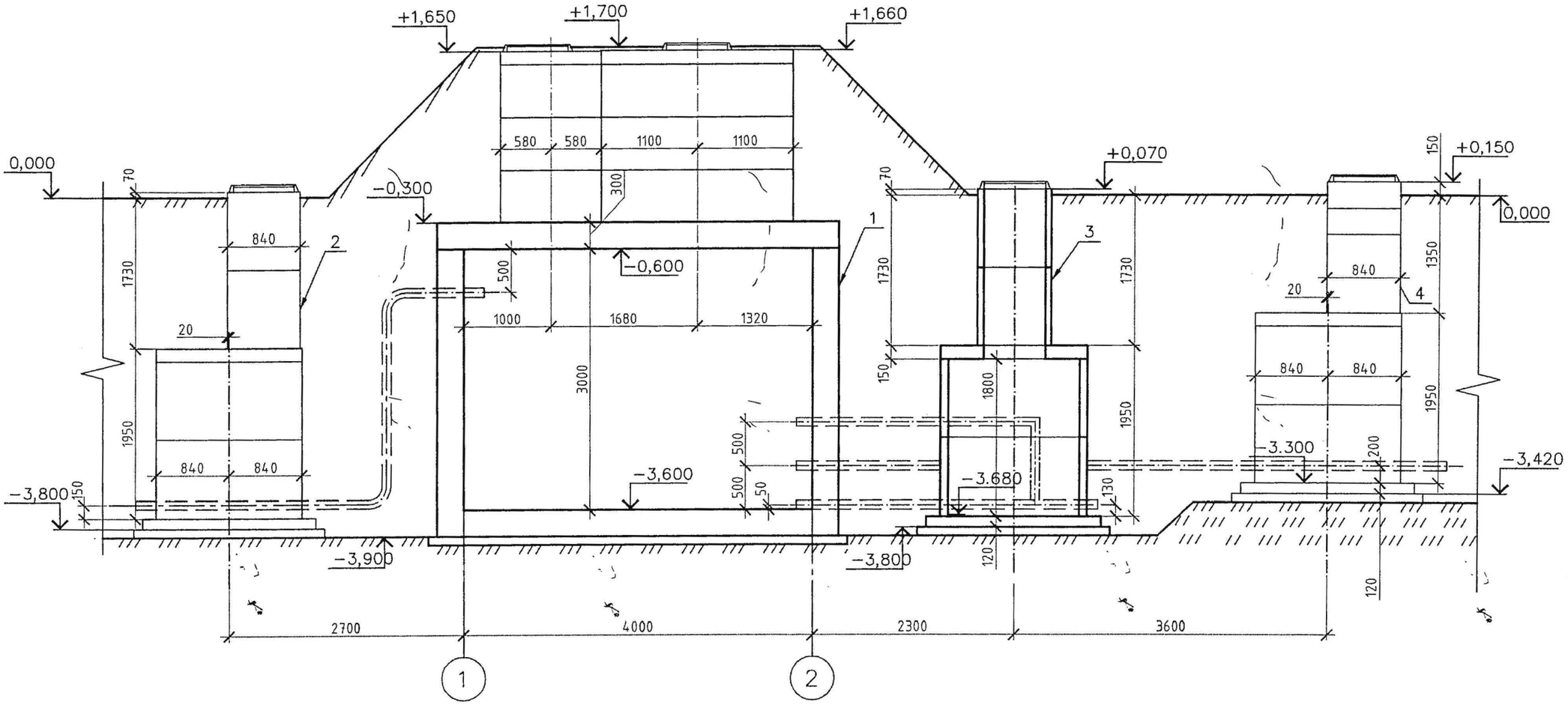

Примечания:
1. Данный лист читать совместно с л. 3; 5-11
2. Позиции 1,2,3,4 см. спецификацию на л.2

Наружная гидроизоляция стен окрасочная из горячего битума, наносимого в 2 слоя общей толщиной 4-5мм, по грунтовке из битума, растворенного в бензине
На стыках сборных железобетонных колец предусматривается наклейка полос гнилостойкой ткани шириной 30см.
В разделе ПОС предусматривается водопонижения грунтовых вод.

						ТП РК 1-50 НС II ~~(IВ, IIIА, IVА,~~ IVГ) - 2009-АС ~~ТП РК 1-50 НС II 7С,8С,9С (IВ,IIВ,IIIА,IIIВ,IVГ)~~ - 2009-АС
						Резервуары для воды емкостью до 50м³
изм.	кол.	лист	док.	подпись	дата	

Привязан 76-2021			Разработал	Кравченко		Для ~~IВ, IIIА,IVА,~~ IVГ климатических подрайонов с обычными геологическими условиями	Стадия: РП; Лист: 3; Листов:
Проверил	Бейсенбаев		Выполнил	Кравченко			
Исполнит.	Тажимурат		Проверил	Мищан			
			ГИП	Мищан		Разрез 1 -1	ЧП "ПРИВАТАГРОСЕРВИС" г. Харьков
Инв.№			Н.Контр.	Бурая			

Копировал

А3

Согласовано
Гл.Спец Захарченко 11.09

Взам. инв. №

Подп. и дата

Инв. № подл.

Резервуар для воды

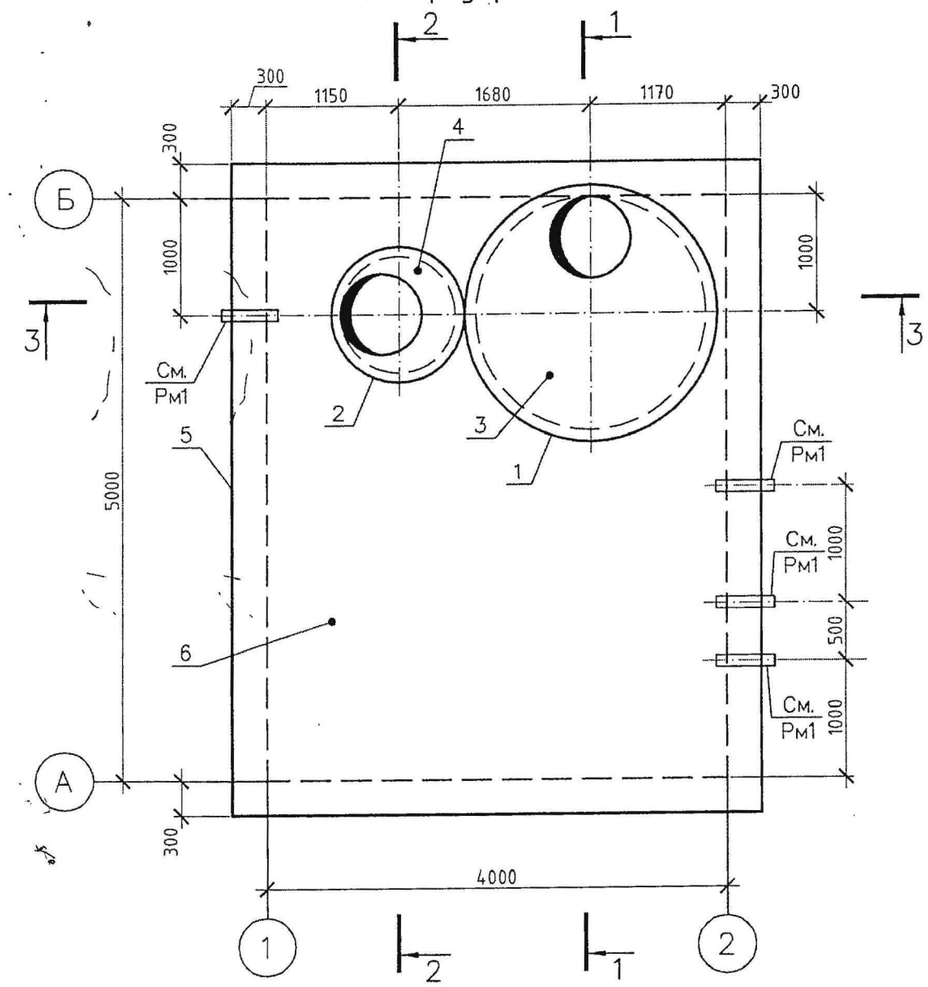

Спецификация на Резервуар для воды

Поз.	Обозначение	Наименование	Кол.	Масса ед., кг	Приме-чание
		Сборные железобетонные элементы			
1	ГОСТ 8020-90 (Серия 3.900.1-14.)	Кольцо стеновое КС.С20.6	3	1000	
2	ГОСТ 8020-90 (Серия 3.900.1-14.)	Кольцо стеновое КС.С10.6	3	400	
3	ГОСТ 8020-90 (Серия 3.900.1-14.)	Плита перекрытия 2ПП15-1	1	680	
4	ГОСТ 8020-90 (Серия 3.900.1-14.)	Плита перекрытия ПП10-1	1	250	
		Конструкции монолитные железобетонные			
5	Лист 6,7	Резервуар монолитный Рм1	1		
6	Лист 8	Плита монолитная Пм1	1		
		Конструкции металлические			всех кг.
7	ГОСТ 3665-89	Люк чугунный ТВ	3	132	396

Примечания:

1. Данный лист читать совместно с л. 1;2;5;6;7;8
2. Стеновые кольца и плиту перекрытия укладывать на цементно -песчаном растворе М-50толщиной 10мм.
3. Под бетонной подготовкой следует выполнить щебеночную подготовку толщиной 50мм.
4. С внешней стороны по всему периметру резервуара следует выполнить обмазочную вертикальную гидроизоляцию из битумной мастики за 2 раза.
5. В стеновых кольцах предусмотрены лестничные скобы (скобы производятся в одном комплекте со стеновыми кольцами заводом -изготовителем).

Согласовано
Гл.Спец Захарченко 11.09

Взам. инв. №
Подп. и дата
Инв. № подл.

						ТП РК 1-50 НС II ~~(IВ, IIIА, IVА,~~ IVГ) - 2009-АС ~~ТП РК 1-50 НС II 7С,8С,9С (IВ,IIВ,IIIА,IIIВ,IVГ)~~ - 2009-АС
						Резервуары для воды емкостью до 50м³
изм.	кол.	лист	док.	подпись	дата	
Привязан 76-2021		Разработал	Кравченко			Для ~~IВ, IIIА,IVА,~~ IVГ климатических подрайонов с обычными геологическими условиями
		Выполнил	Кравченко			Стадия: РП; Лист: 4; Листов:
Проверил	Бейсенбаев	Проверил	Мищан			
Исполнит.	Тажимурат	ГИП	Мищан			Резервуар для воды
		Н.Контр.	Бурая			ЧП "ПРИВАТАГРОСЕРВИС" г. Харьков
Инв.№						

Копировал А3

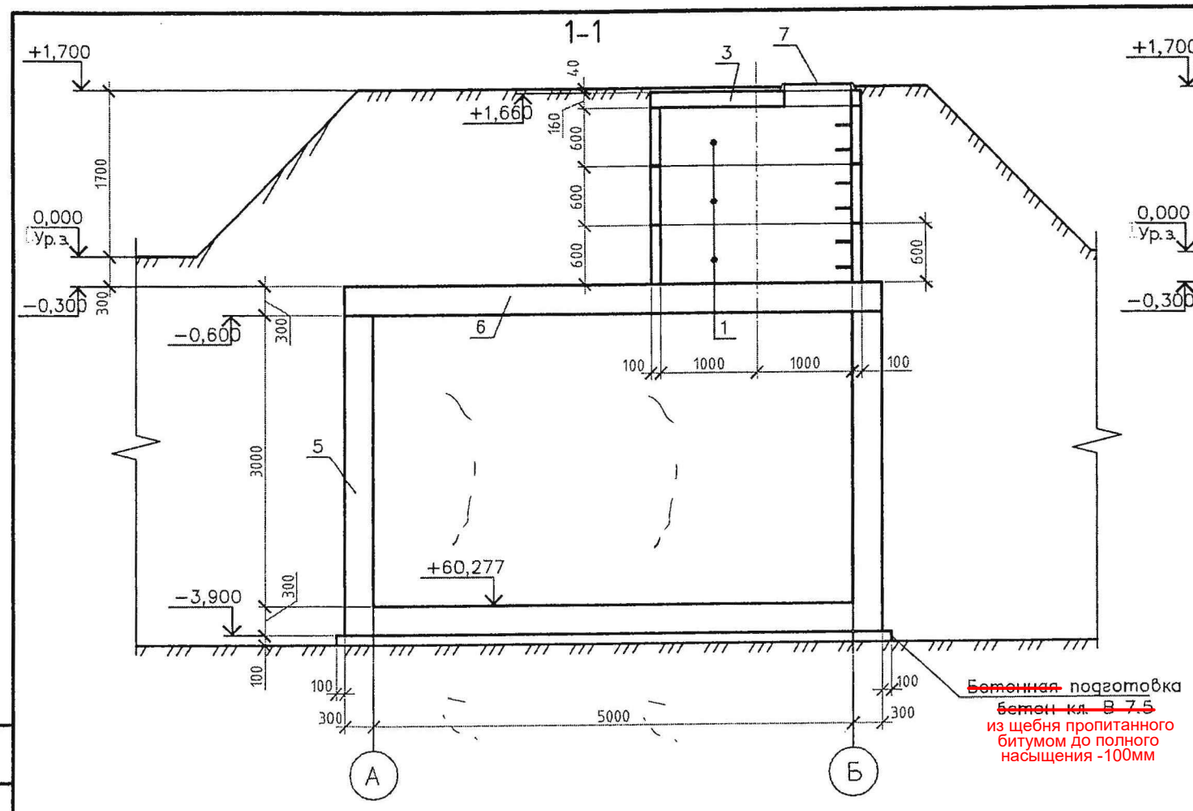

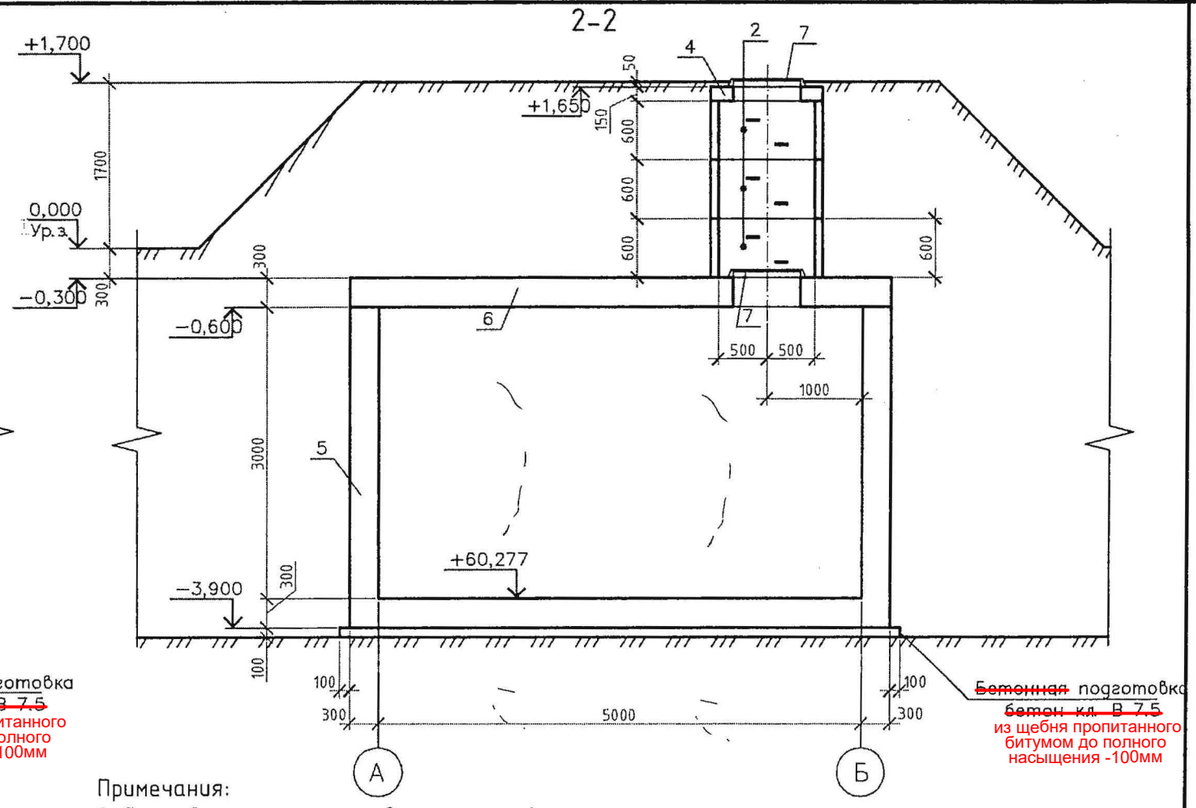

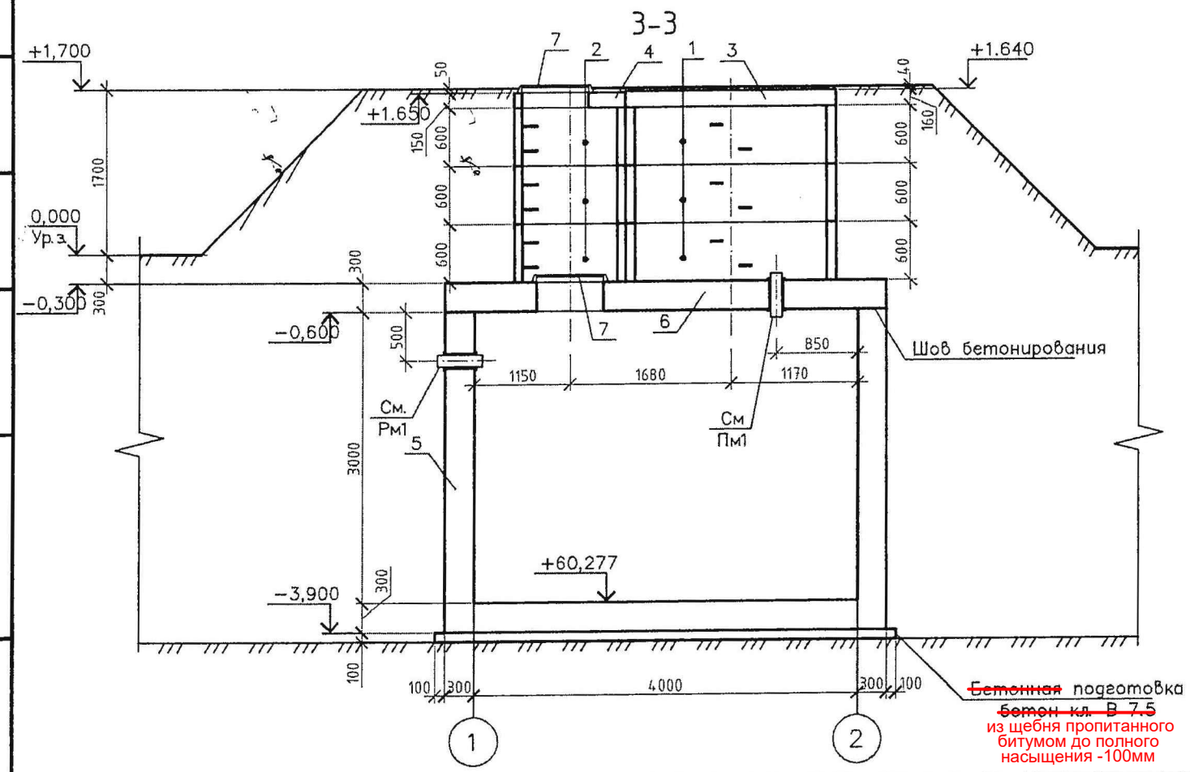

Примечания:

1. Данный лист читать совместно с л.4
2. Стеновые кольца и плиту перекрытия укладывать на цементно-песчаном растворе М-50 толщиной 10мм.
3. Под бетонной подготовкой следует выполнить щебеночную подготовку толщиной 50мм.
4. С внешней стороны по всему периметру резервуара следует выполнить обмазочную вертикальную гидроизоляцию из битумной мастики за 2 раза по огрунтованной поверхности.
5. С внутренней стороны резервуара по всему периметру следует выполнить гидроизоляцию с применением бетона с комплексной добавкой "ЛАХТА".
6. В стеновых кольцах предусмотрены лестничные скобы (скобы производятся в одном комплекте со стеновыми кольцами заводом-изготовителем).

Согласовано
Гл.Спец Захарченко 11.09

Взам. инв. №

Подп. и дата

Инв. № подл.

Привязан 76-2021

Проверил	Бейсенбаев		
Исполнит.	Тажимурат		
Инв.№			

изм.	кол.	лист	док.	подпись	дата	ТП РК 1-50 НС II ~~(IВ, IIIА, IVА,~~ IVГ) - 2009-АС ~~ТП РК 1-50 НС II 7С,8С,9С (IВ,IIВ,IIIА,IIIВ,IVГ)~~ - 2009-АС
						Резервуары для воды емкостью до 50м³
Разработал		Кравченко				Для ~~IВ, IIIА,IVА,~~ IVГ климатических подрайонов с обычными геологическими условиями
Выполнил		Кравченко				Стадия: РП; Лист: 5; Листов:
Проверил		Мищан				
ГИП		Мищан				Резервуар для воды Разрез 1-1; 2-2; 3-3
Н.Контр.		Бурая				ЧП "ПРИВАТАГРОСЕРВИС" г. Харьков

Копировал

А3

Рм1 (опалубка)

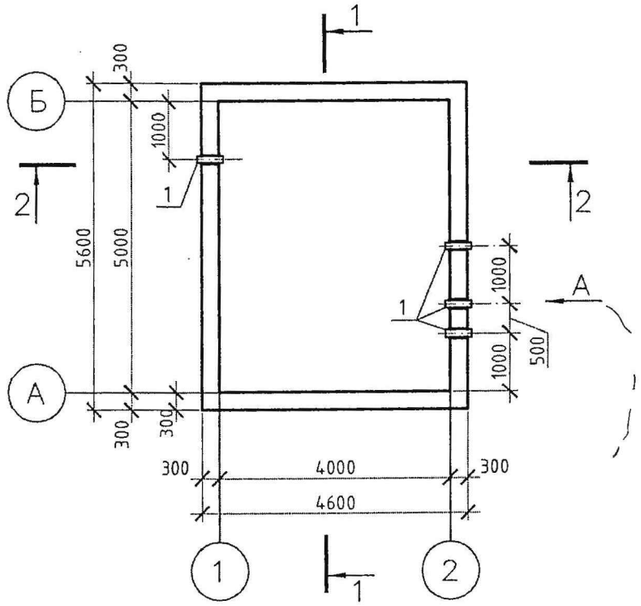

1-1 (опалубка)

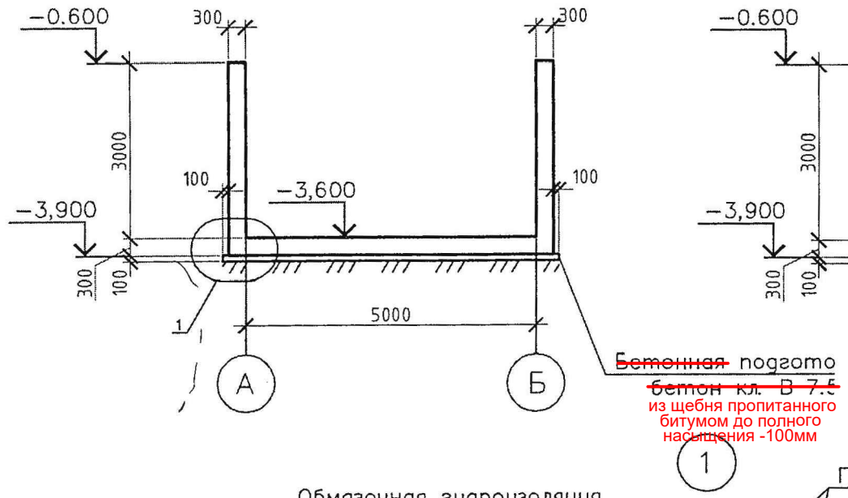

2-2 (опалубка)

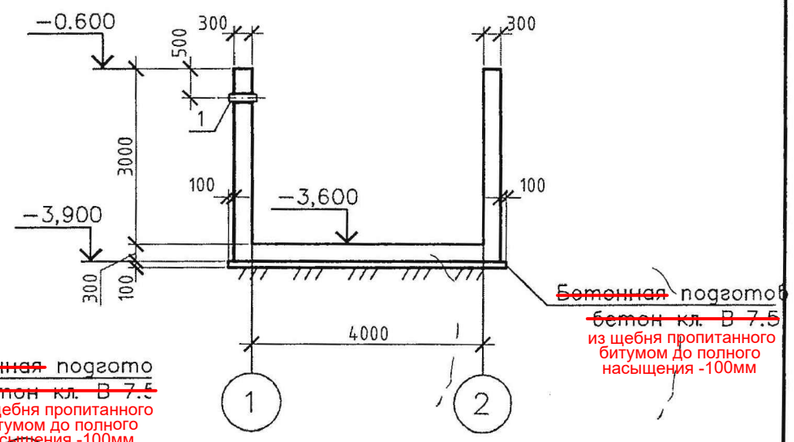

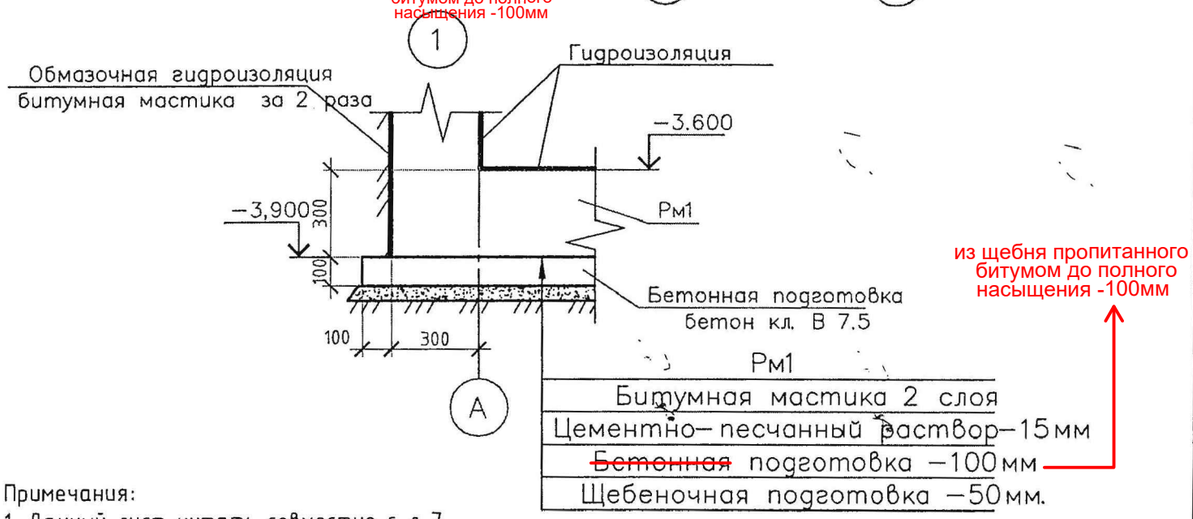

Вид А (опалубка)

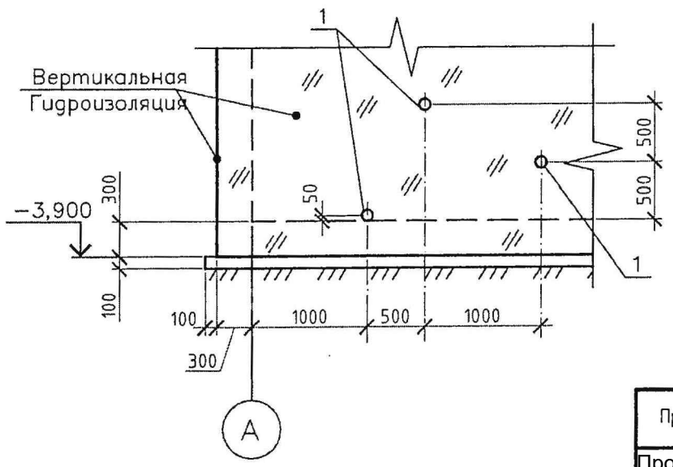

Примечания:

1. Данный лист читать совместно с л.7
2. Под бетонной подготовкой следует выполнить щебеночную подготовку толщиной 50мм.
3. С внешней стороны по всему периметру резервуара следует выполнить обмазочную вертикальную гидроизоляцию из битумной мастики за 2 раза по огрунтованной поверхности.
4. С внутренней стороны резервуара по всему периметру следует выполнить гидроизоляцию с использованием бетона с комплексной добавкой "ЛАХТА".

Согласовано	Гл.Спец	Захарченко	11.09			
Взам. инв. №						
Подп. и дата						
Инв. № подл.						

Привязан 76-2021			изм.	кол.	лист	док.	подпись	дата
Проверил	Бейсенбаев		Разработал	Кравченко		
Исполнит.	Тажимурат		Выполнил	Кравченко		
			Проверил	Мищан		
			ГИП	Мищан		
			Н.Контр.	Бурая		
Инв.№						

ТП РК 1-50 НС II ~~(IВ, IIIА, IVА,~~ IVГ) - 2009-АС
~~ТП РК 1-50 НС II 7Е,8Е,9Е (IВ,IIВ,IIIА,IIIВ,IVГ)~~ - 2009-АС

Резервуары для воды емкостью до 50м³

Для ~~IВ, IIIА,IVА~~, IVГ климатических подрайонов с обычными геологическими условиями

Стадия	Лист	Листов
РП	6	

Рм1 (опалубка)

ЧП "ПРИВАТАГРОСЕРВИС" г. Харьков

Копировал

А3

Рм1 (армирование)

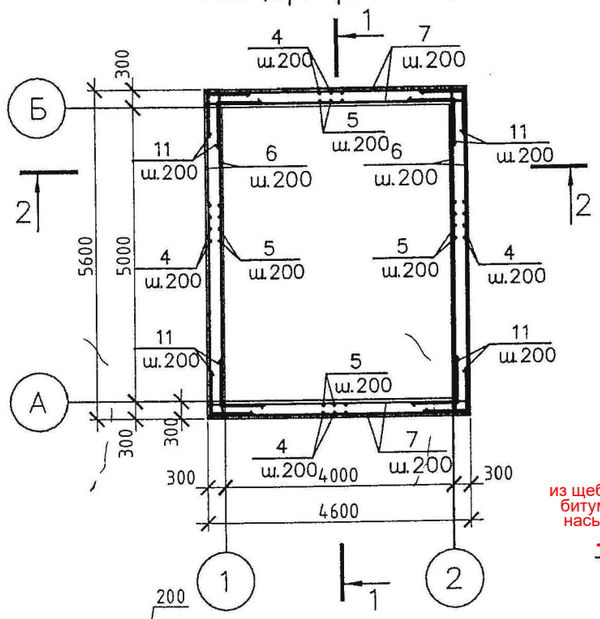

2-2 (армирование)

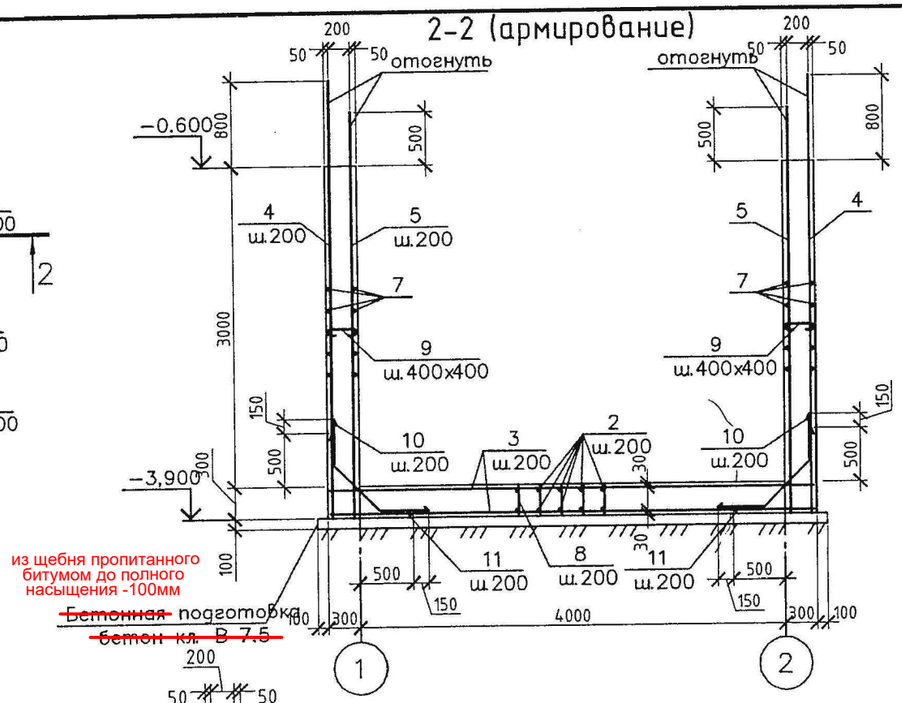

из щебня пропитанного битумом до полного насыщения -100мм

~~Бетонная~~ подготовка ~~бетон кл. В 7.5~~

Ведомость деталей

Поз.	Эскиз
9	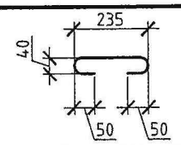
10	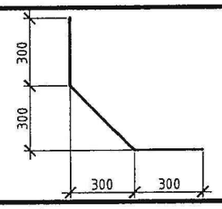
11	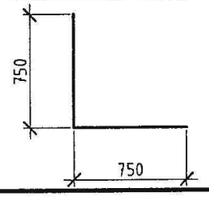

1-1 (армирование)

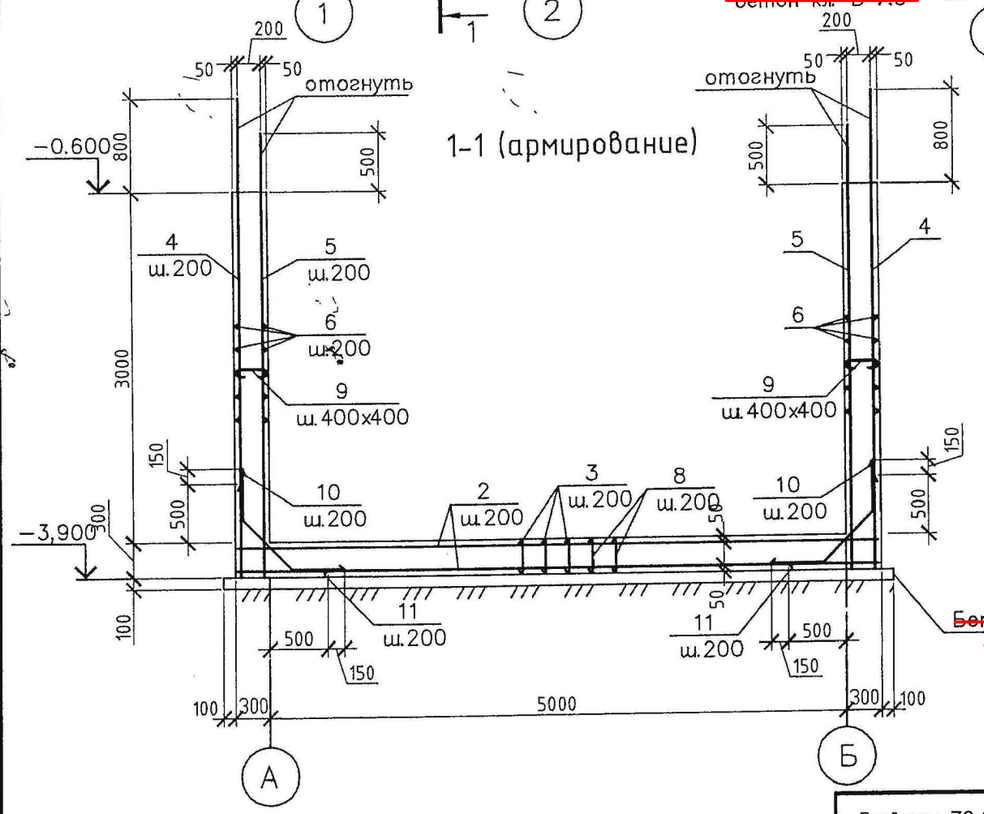

~~Бетонная~~ подготовка ~~бетон кл. В 7.5~~

из щебня пропитанного битумом до полного насыщения -100мм

Спецификация Рм1

Поз.	Обозначение	Наименование	Кол.	Масса ед., кг	Примечание
		Конструкции металлические			
1	Серия 5.900-2	Сальник Ду-100 l=300	4	10.4	41.6
		Изделия арматурные			
2	ГОСТ 5781-82	Ø 16AIII l=5580мм	48	8.81	422.9
3	ГОСТ 5781-82	Ø 16AIII l=4580мм	58	7.3	423.4
4	ГОСТ 5781-82	Ø 16AIII l=4200мм	106	6.32	670
5	ГОСТ 5781-82	Ø 16AIII l=3800мм	102	6.00	612
6	ГОСТ 5781-82	Ø 10AIII l=4580мм	60	2.82	169.2
7	ГОСТ 5781-82	Ø 10AIII l=5580мм	60	3.44	206.4
8	ГОСТ 5781-82	Ø 6AI l=280мм	500	0.11	30
9	ГОСТ 5781-82	Ø 6AI l=375мм	350	0.14	28
10	ГОСТ 5781-82	Ø 10AIII l=1030мм	106	0.63	66.8
11	ГОСТ 5781-82	Ø 10AIII l=1500мм	226	0.92	207.9
		Материалы			
		Бетон кл.В25 W6, F100 на С.Ц	м3		23.3

Примечания:
1. Данный лист читать совместно с л.6
2. Арматуру соединять вязальной проволокой.

Привязан 76-2021

Инв.№

Проверил	Бейсенбаев	
Исполнит.	Тажимурат	

изм.	кол.	лист	док.	подпись	дата
Разработал		Кравченко			
Выполнил		Кравченко			
Проверил		Мищан			
ГИП		Мищан			
Н.Контр.		Бурая			

ТП РК 1-50 НС II ~~(IВ, IIIА, IVА,~~ IVГ) - 2009-АС
~~ТП РК 1-50 НС II 7С,8С,9С (IВ,IIВ,IIIА,IIIВ,IVГ)~~ - 2009-АС

Резервуары для воды емкостью до 50м³

Для ~~IВ, IIIА,IVА,~~ IVГ климатических подрайонов с обычными геологическими условиями

Стадия	Лист	Листов
РП	7	

Рм1 (армирование)

ЧП "ПРИВАТАГРОСЕРВИС" г. Харьков

Согласовано: Гл.Спец. Захарченко 11.09

Взам. инв. № | Подп. и дата | Инв. № подл.

Копировал | А3

Пм1 (опалубка)

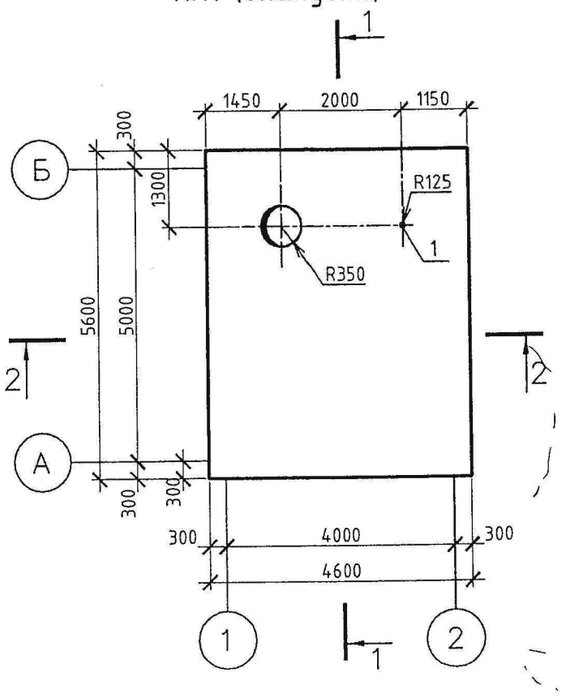

Пм1 (армирование)

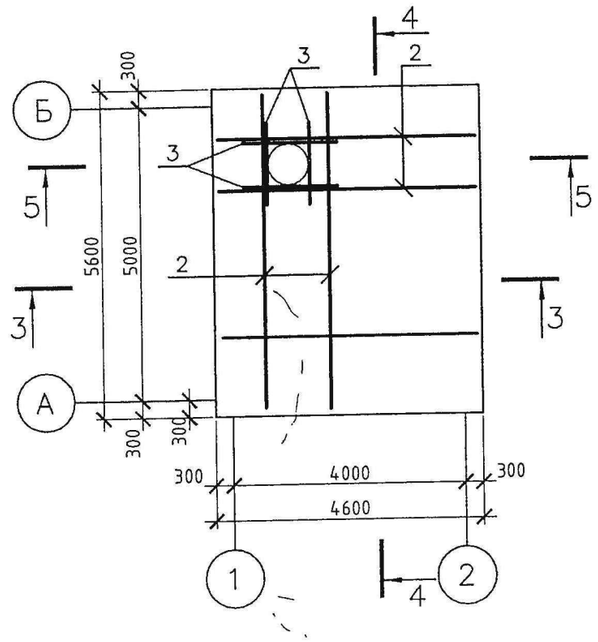

Спецификация Пм1

Поз.	Обозначение	Наименование	Кол.	Масса ед., кг	Приме-чание
		Конструкции металлические			
1	Серия 5.900-2	Сальник Ду-100 l=300	1	10.4	10.4
		Изделия арматурные			
2	ГОСТ 5881-82	Ø16AIII l=п.м	650	1.58	1027
3	ГОСТ 5881-82	Ø16AIII l=1500мм	24	2.37	56.88
4	ГОСТ 5881-82	Ø6AI l=280мм	644	0.11	38.64
		Материалы			
		Бетон кл.В25 W6, F100 на С.Ц	м3		7.75

4-4 (армирование)

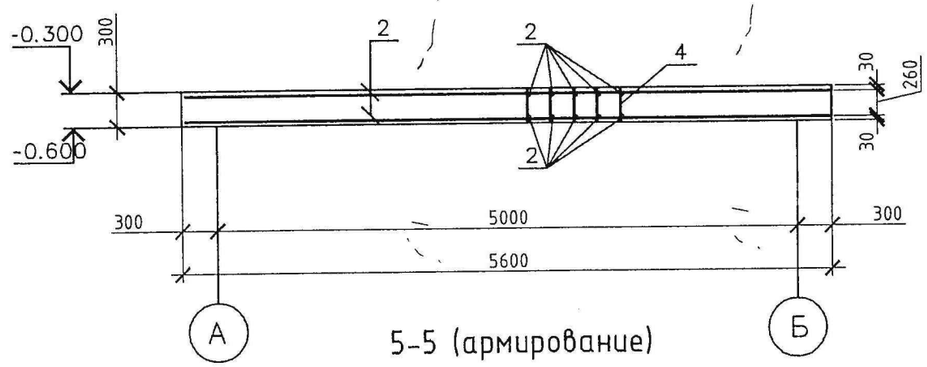

5-5 (армирование)

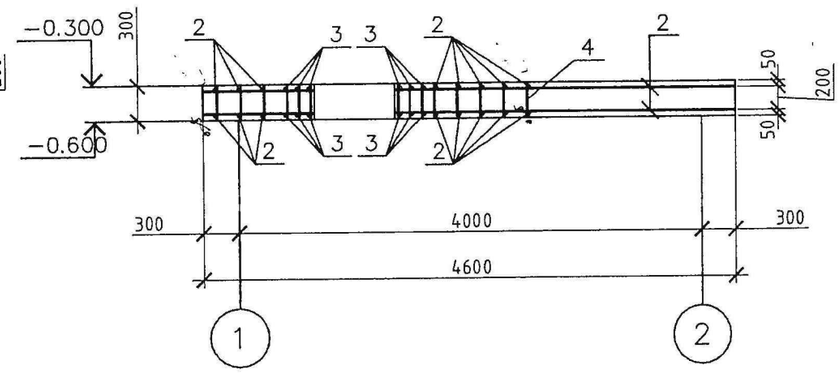

1-1 (опалубка)

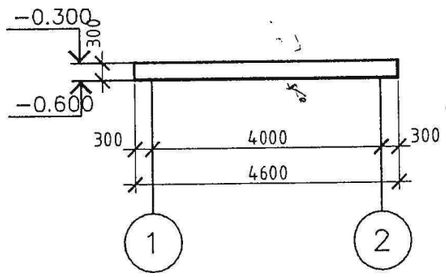

3-3 (армирование)

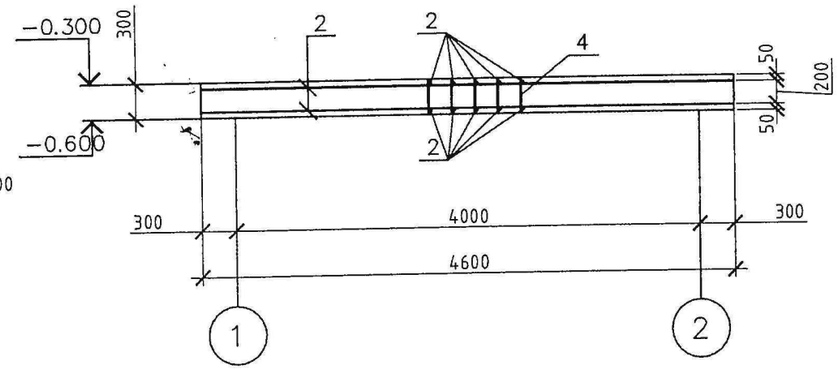

2-2 (опалубка)

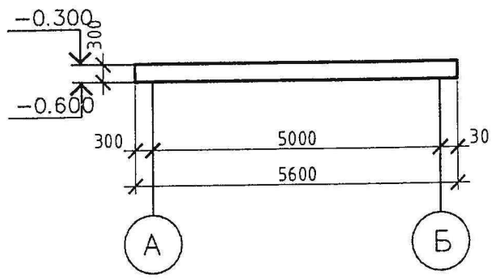

Примечания:
1. Данный лист читать совместно с л. 4
2.Арматуру соединять вязальной проволокой

изм.	кол.	лист	док.	подпись	дата
Разработал		Кравченко			
Выполнил		Кравченко			
Проверил		Мищан			
ГИП		Мищан			
Н.Контр.		Бурая			

Привязан 76-2021

Проверил	Бейсенбаев	
Исполнит	Тажимурат	

Инв.№

ТП РК 1-50 НС II ~~(IВ, IIIА, IVА,~~ IVГ) - 2009-АС
~~ТП РК 1-50 НС II 7С,8С,9С (IВ,IIВ,IIIА,IIIВ,IVГ)~~ - 2009-АС

Резервуары для воды емкостью до 50м³

Для ~~IВ, IIIА,IVА,~~ IVГ климатических подрайонов с обычными геологическими условиями

Стадия	Лист	Листов
РП	8	

Пм1 (опалубка) ; (армирование)

ЧП "ПРИВАТАГРОСЕРВИС" г. Харьков

Согласовано
Гл.Спец Захарченко 11.09
Взам. инв. №
Подп. и дата
Инв. № подл.

Копировал

А3

Колодец подающего трубопровода

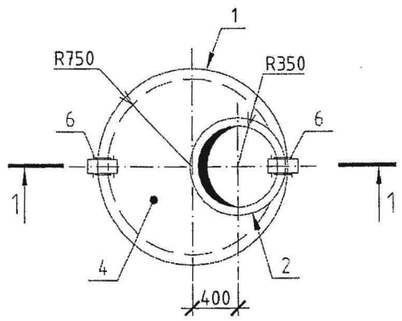

4 - 4

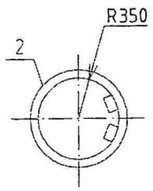

2 - 2

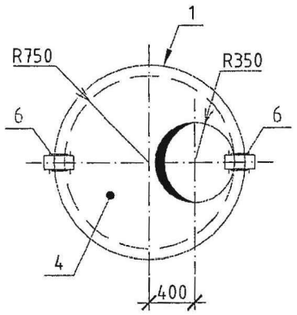

3 - 3

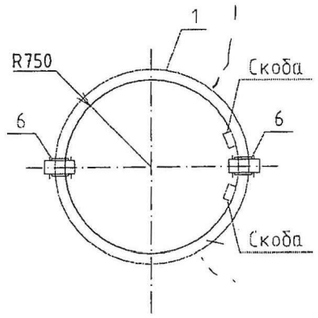

1 - 1

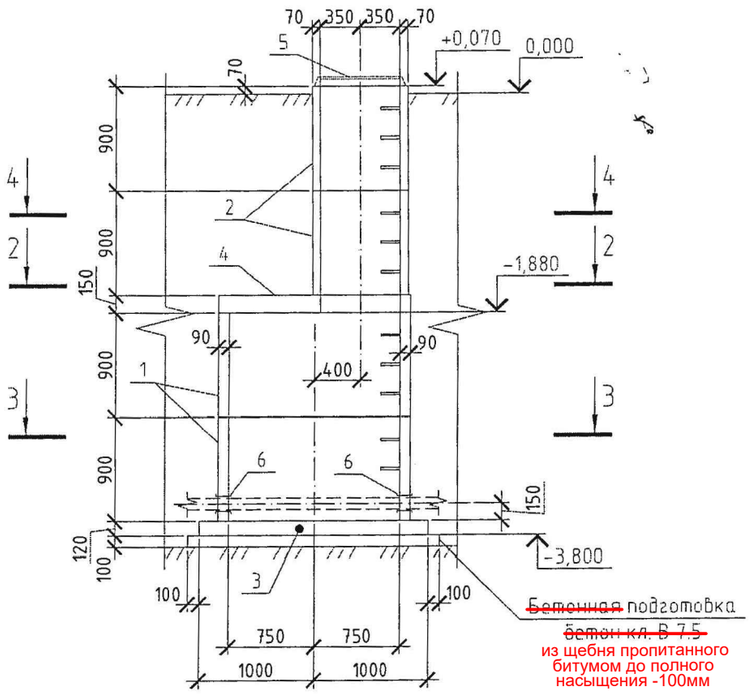

Спецификация на подающий трубопровод

Поз.	Обозначение	Наименование	Кол.	Масса ед., кг	Приме-чание
		Сборные железобетонные элементы			
1	ГОСТ 8020-90 (Серия 3.900.1-14.)	Кольцо стеновое КС.С15.9	2	1000	
2	ГОСТ 8020-90 (Серия 3.900.1-14.)	Кольцо стеновое КС.С7.9	2	380	
3	ГОСТ 8020-90 (Серия 3.900.1-14.)	Плита днища Пн15	1	950	
4	ГОСТ 8020-90 (Серия 3.900.1-14.)	Плита перекрытия 1ПП15-1	1	580	
		Конструкции металлические			всех кг.
5	ГОСТ 3665-89	Люк чугунный ТВ	1	132	
6	Серия 5.900-2	Сальник Ду-100 l=200	2		16.4

Примечания:

1. Данный лист читать совместно с л. 1;2.
2. Стеновые кольца и плиту перекрытия укладывать на цементно -песчаном растворе М-50 толщиной 10мм.
3. С внешней стороны по всему периметру колодца следует выполнить обмазочную вертикальную гидроизоляцию из битумной мастики за 2 раза по огрунтованной поверхности.
4. В стеновых кольцах предусмотрены лестничные скобы (скобы производятся в одном комплекте со стеновыми кольцами заводом -изготовителем).
5. Для установки сальников в стеновом кольце необходимо пробить отверстие диаметром 250мм. Сальник зачеканить бетоном кл.В10 на мелком заполнителе.

Согласовано
Гл.Спец Захарченко 11.09

Взам. инв. №

Подп. и дата

Инв. № подл.

Привязан 76-2021						
Проверил	Бейсенбаев					
Исполнит.	Тажимурат					
Инв.№						

изм.	кол.	лист	док.	подпись	дата
Разработал		Кравченко			
Выполнил		Кравченко			
Проверил		Мищан			
ГИП		Мищан			
Н.Контр.		Бурая			

ТП РК 1-50 НС II ~~(IВ, IIIА, IVА,~~ IVГ) - 2009-АС
~~ТП РК 1-50 НС II 7С,8С,9С (IВ,IIВ,IIIА,IIIВ,IVГ)~~ - 2009-АС

Резервуары для воды емкостью до 50м³

Для ~~IВ, IIIА,IVА,~~ IVГ климатических подрайонов с обычными геологическими условиями

Стадия	Лист	Листов
РП	9	

Колодец подающего трубопровода

ЧП "ПРИВАТАГРОСЕРВИС" г. Харьков

Копировал

А3

Колодец спускного и переливного трубопровода

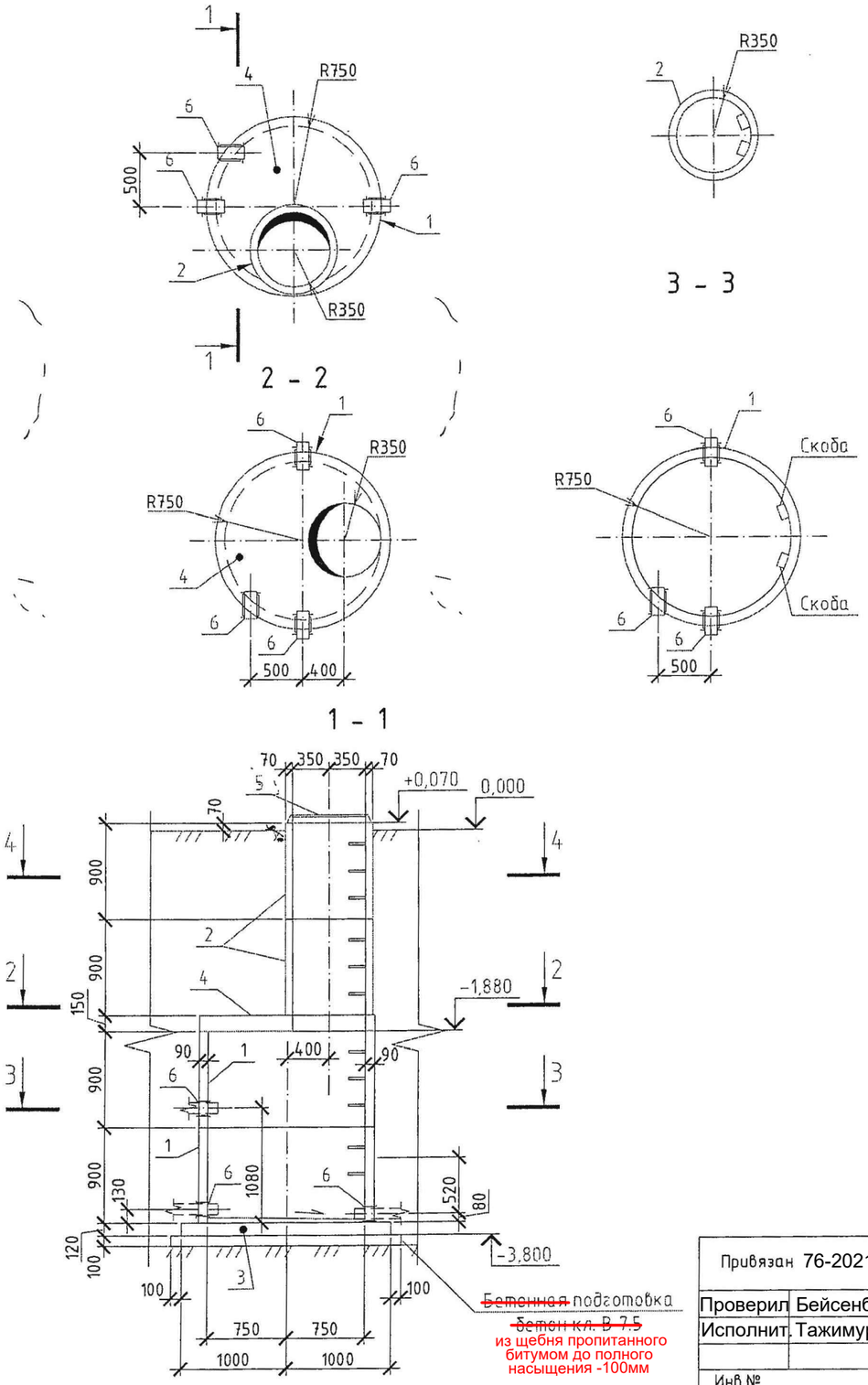

Спецификация на спускной и переливной трубопровод

Поз.	Обозначение	Наименование	Кол.	Масса ед., кг	Приме-чание
		Сборные железобетонные элементы			
1	ГОСТ 8020-90 (Серия 3.900.1-14.)	Кольцо стеновое КС.С15.9	2	1000	
2	ГОСТ 8020-90 (Серия 3.900.1-14.)	Кольцо стеновое КС.С7.9	2	380	
3	ГОСТ 8020-90 (Серия 3.900.1-14.)	Плита днища Пн15	1	950	
4	ГОСТ 8020-90 (Серия 3.900.1-14.)	Плита перекрытия 1ПП15-1	1	580	
		Конструкции металлические			всех кг.
5	ГОСТ 3665-89	Люк чугунный ТВ	1	132	
6	Серия 5.900-2	Сальник Ду-100 l=200	3	8.2	24.6

Примечания:

1. Данный лист читать совместно с л. 1;2.
2. Стеновые кольца и плиту перекрытия укладывать на цементно -песчаном растворе М-50 толщиной 10мм.
3. С внешней стороны по всему периметру колодца следует выполнить обмазочную вертикальную гидроизоляцию из битумной мастики за 2 раза по огрунтованной поверхности.
4. С внутренней стороны по всему периметру колодца следует выполнить штукатурку цементно-песчаным раствором М-50 с добавлением жидкого стекла состава 1:1-20мм (или гидроизоляцию глубокого проникновения "пенетрон").
5. На днище колодца следует выполнить стяжку на цементно -песчаном растворе с добавлением жидкого стекла состава 1:1 с уклоном в сторону приемной трубы.
6. В стеновых кольцах предусмотрены лестничные скобы (скобы производятся в одном комплекте со стеновыми кольцами заводом -изготовителем).
7. Для установки сальников в стеновом кольце необходимо пробить отверстие диаметром 250мм. Сальник зачеканить бетоном кл.В10 на мелком заполнителе.

Согласовано
Гл.Спец Захарченко 11.09

Взам. инв. № | Подп. и дата | Инв. № подл.

изм.	кол.	лист	док.	подпись	дата

ТП РК 1-50 НС II ~~(IВ, IIIА, IVА,~~ IVГ) - 2009-АС
~~ТП РК 1-50 НС II 7С,8С,9С (IВ,IIВ,IIIА,IIIВ,IVГ)~~ - 2009-АС

Резервуары для воды емкостью до 50м³

Привязан 76-2021

Разработал	Кравченко		
Выполнил	Кравченко		
Проверил	Мищан		
ГИП	Мищан		
Н.Контр.	Бурая		

Проверил Бейсенбаев
Исполнит. Тажимурат
Инв.№

Для ~~IВ, IIIА,IVА~~, IVГ климатических подрайонов с обычными геологическими условиями

Стадия	Лист	Листов
РП	10	

Колодец спускного и переливного трубопроводов

ЧП "ПРИВАТАГРОСЕРВИС" г. Харьков

Копировал А3

Колодец отводящего трубопровода

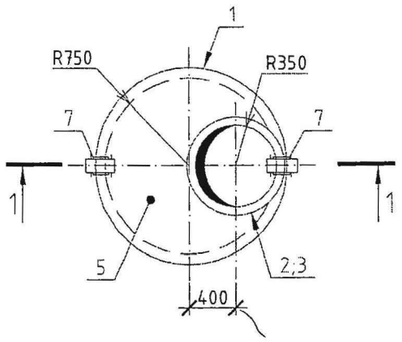

2 - 2

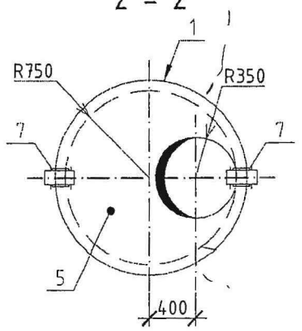

4 - 4

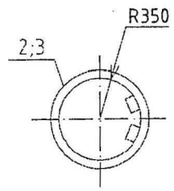

3 - 3

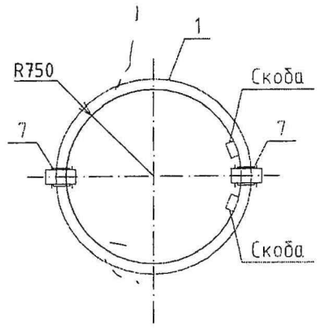

1 - 1

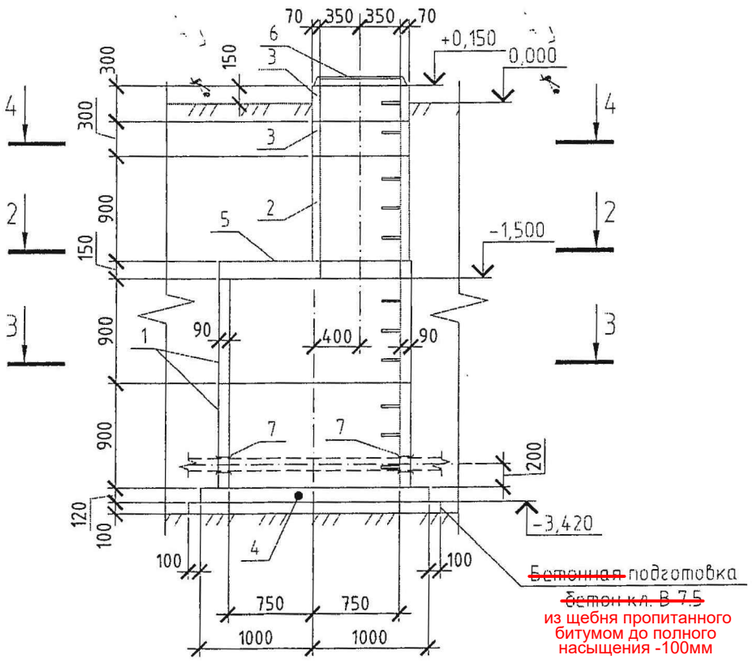

Спецификация на отводящий трубопровод

Поз.	Обозначение	Наименование	Кол.	Масса ед., кг	Примечание
		Сборные железобетонные элементы			
1	ГОСТ 8020-90 (Серия 3.900.1-14.)	Кольцо стеновое КС.С15.9	2	1000	
2	ГОСТ 8020-90 (Серия 3.900.1-14.)	Кольцо стеновое КС.С7.9	1	380	
3	ГОСТ 8020-90 (Серия 3.900.1-14.)	Кольцо стеновое КС.С7.3	2	130	
4	ГОСТ 8020-90 (Серия 3.900.1-14.)	Плита днища Пн15	1	950	
5	ГОСТ 8020-90 (Серия 3.900.1-14.)	Плита перекрытия 1ПП15-1	1	580	
		Конструкции металлические			всех кг.
6	ГОСТ 3665-89	Люк чугунный ТВ	1	132	
7	Серия 5.900-2	Сальник Ду-100 l=200	2	8.2	16.4

Примечания:

1. Данный лист читать совместно с л. 1;2.
2. Стеновые кольца и плиту перекрытия укладывать на цементно -песчаном растворе М-50 толщиной 10мм.
3. С внешней стороны по всему периметру колодца следует выполнить обмазочную вертикальную гидроизоляцию из битумной мастики за 2 раза по огрунтованной поверхности.
4. В стеновых кольцах предусмотрены лестничные скобы (скобы производятся в одном комплекте со стеновыми кольцами заводом -изготовителем).
5. Для установки сальников в стеновом кольце необходимо пробить отверстие диаметром 250мм. Сальник зачеканить бетоном кл.В10 на мелком заполнителе.

Согласовано
Гл.Спец Захарченко 11.09

Взам. инв. №
Подп. и дата
Инв. № подл.

Привязан 76-2021						
Проверил	Бейсенбаев					
Исполнит.	Тажимурат					
Инв.№						

изм.	кол.	лист	док.	подпись	дата
Разработал		Кравченко			
Выполнил		Кравченко			
Проверил		Мищан			
ГИП		Мищан			
Н.Контр.		Бурая			

ТП РК 1-50 НС II (~~IВ, IIIА, IVА,~~ IVГ) - 2009-АС
~~ТП РК 1-50 НС II 7С,8С,9С (IВ,IIВ,IIIА,IIIВ,IVГ)~~ - 2009-АС

Резервуары для воды емкостью до 50м³

Для ~~IВ,IIIА,IVА,~~IVГ климатических подрайонов с обычными геологическими условиями

Стадия	Лист	Листов
РП	11	

Колодец отводящего трубопровода

ЧП "ПРИВАТАГРОСЕРВИС" г. Харьков

Копировал А3

План котлована 0.000 – –32.00

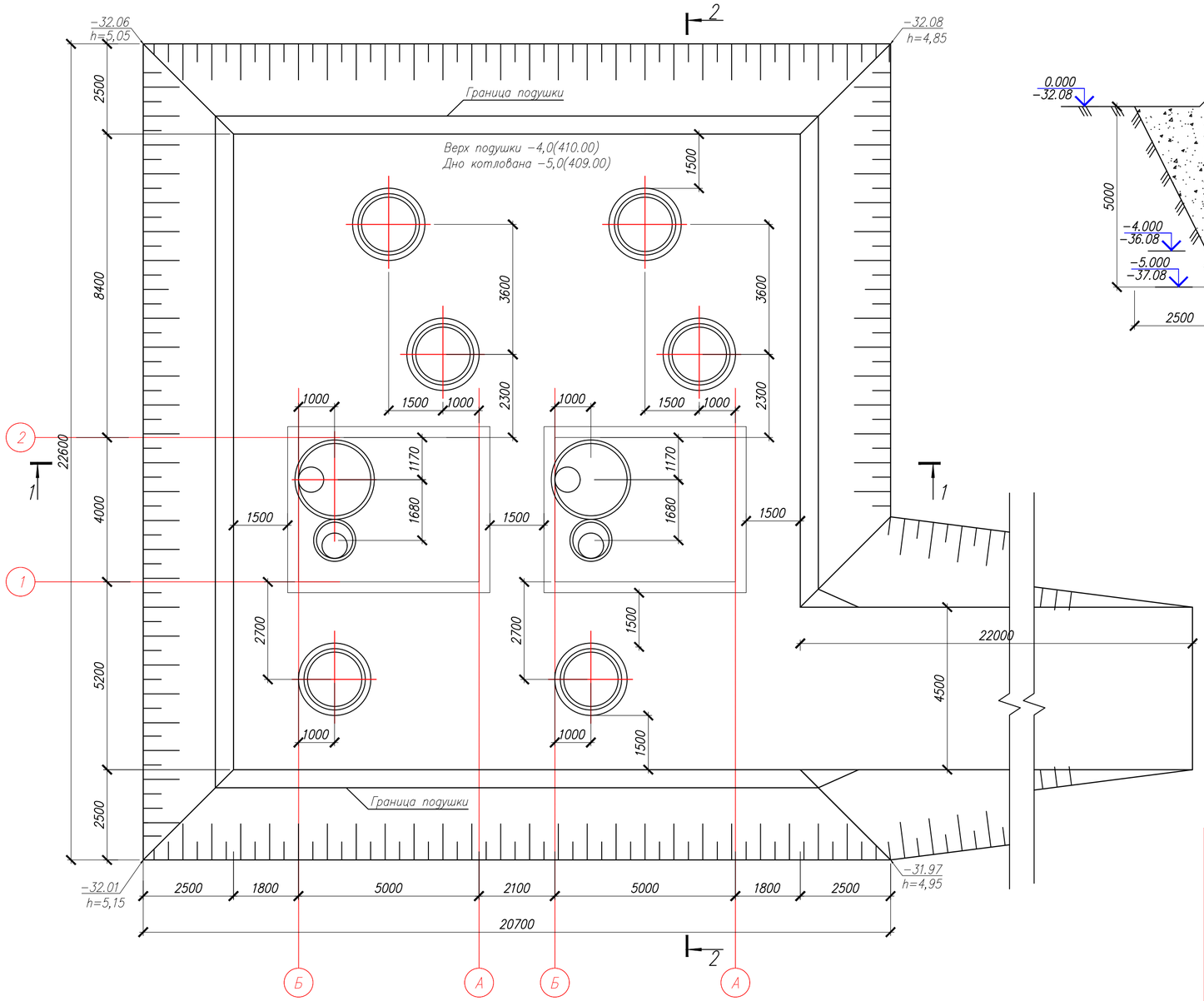

Разрез 1–1

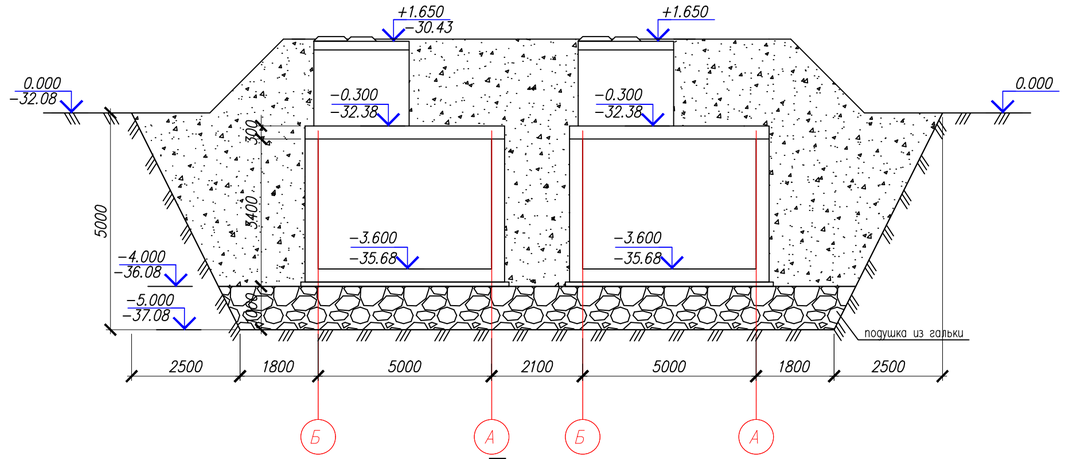

Разрез 2–2

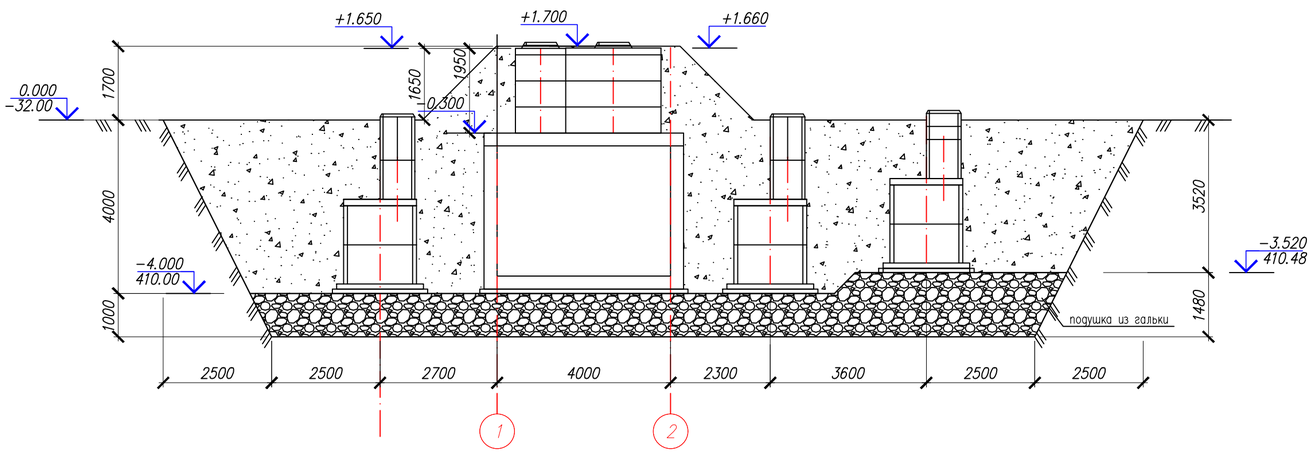

Примечание

1.За относительную отметку 0.000 принята отметка верха уровни земли, что соответствует абсолютной отметке по генплану -32.00.

2. Отрывка котлована производиться до отметки -5.000(-37.08).

3.Фундаменты залегают на непросадочный грунт (галька). Дно котлована укатать тяжелыми катками до плотности природного состояний.

4.Обратную засыпку пазух фундаментов выполнить из местного однородного грунта с послойным уплотнением слоями не более 20 см до плотности сухого уплотненного грунта, не менее 1,65 т/м. Производство работ вести в соответствии с требованиями: СНиП РК 1.03-06-2002 "Строительное производство. Организация строительства предприятий, зданий и сооружений". СП РК 1.03-106-2012 "Охрана труда и техника безопасности в строительстве". СН 5.01-01-2013 "Земляные сооружения, основания и фундаменты". Не допускается затопление котлована поверхностными водами.

5.Антипросадочные мероприятия выполнены в соответствии с требованиями СП РК 5.01-102-2013 «Основания зданий и сооружений». Проектирование оснований фундаментов выполнено согласно МСП 5.01-102-2002.

6.Инженерно-геологические данные площадки строительства см. Общие данные л. АС-2. До начала земляных работ на площадке снять растительный слой толщиной 0,1-0,2м, его использование для обратной засыпки и устроиства подушки категорический запрещается.

7. Подушка из гальки толщиной 1,0м. Грунтовая подушка в уплотненном состоянии должна иметь следующие параметры: плотность р=1.7т/м3, угол внутреннего трения φI = 30град, удельное сцепления CI=0кПа, модуль деформации Е = 20 МПа;

Ниже дна котлована естественный грунт уплотнить ручными трамбовками до отказа.

В разделе ПОС предусматривается водопонижения грунтовых вод.

Внимание!

1. К устройству фундаментов приступать только после лабораторного заключения грунтов.

2.После подготовки дна котлована составить акт освидетельствования скрытых работ о соответствии существующих характеристик грунтов основания принятым в проекте. В случае несоответствие грунтов принятых в рабочих чертежах уведомит автора проекта.

3.Получить разрешение ГАСК на производство строительных работ к строительным работам допускаются строительные организации ,имеющие лицензию на право осуществления строительства работ.

4.Насыпной грунт и строительный мусор категорически запрещено использовать в качестве подготовки под полы и при обратной засыпке пазух траншей под фундамент.

5.Все отклонения от проекта необходимо согласовать с авторами проекта.

Наименование	Ед. изм.	Кол.
Отрывка котлована	м3	1839,46
Обратная засыпка	м3	1246,98
Подушка из гальки	м3	311,0
Площадь дна котлована	м2	276,32
Въезд и выезд в котлован	м3	302,50

Изм.	Кол.уч.	Лист	N док.	Подпись	Дата	76–2021 АС		
						"Строительство инженерно–коммуникационных инфраструктур в селе Орлы Курмангазинского района Атырауской области. Сети водоснабжения"		
						Резервуар чисты воды	Стадия	Лист	Листов
Проверил		Бейсенбаев			09.22		РП	1	1
Разработал		Бейсенбаев			09.22	План котлована 0.000 – –32.00 Разрез 1–1 и Разрез 2–2	ТОО "Redline Pro" г.Шымкент 2022г		
Н.контроль		Бейсенбаев			09.22				

Согласовано:

Взам. инв. N

Подпись и дата

Инв. N подл.

Формат А2