Товарищество с ограниченной ответственностью
«Alem proekt»
Государственная лицензия 15-ГСЛ №002279 от 06.03.2018 года

Заказ: № 03-08-2023-ПЗ
Заказчик: ГКП на ПХВ «Алматы Су» Управления энергоэффективности и инфраструктурного развития города Алматы

РАБОЧИЙ ПРОЕКТ

«Реконструкция водопроводных сетей. Водопроводная сеть по ул.Таштитова от ул.Енисейская до ул.Б.Хмельницкого в Турксибском районе г.Алматы»

Том 1
Книга 2

ПРОЕКТ ОРГАНИЗАЦИИ СТРОИТЕЛЬСТВА

г. Алматы – 2023 год

Товарищество с ограниченной ответственностью
«Alem proekt»
Государственная лицензия 15-ГСЛ №002279 от 06.03.2018 года

Заказ: № 03-08-2023-ПЗ
Заказчик: ГКП на ПХВ «Алматы Су» Управления энергоэффективности и инфраструктурного развития города Алматы

РАБОЧИЙ ПРОЕКТ

«Реконструкция водопроводных сетей. Водопроводная сеть по ул.Таштитова от ул.Енисейская до ул.Б.Хмельницкого в Турксибском районе г.Алматы»

Том 1
Книга 2

ПРОЕКТ ОРГАНИЗАЦИИ СТРОИТЕЛЬСТВА

Директор — Утинчиев А.

Главный инженер проекта — Мухамеджанова А.

г. Алматы – 2023 год

Взам инв №	
Подп и дата	
Инв № подл	

Содержание

№ п/п	Наименование	Страница
1	Содержание	
2	Общая часть	
3	Характеристика условий строительства	
4	Характеристика проектируемых сооружений	
5	Организационно-технологическая схема строительства	
6	Организация строительной площадки	
7	Расчет продолжительности строительства	
8	Основные методы производства строительно-монтажных работ	
9	Мероприятия по производству работ в зимнее время.	
10	Мероприятия по технике безопасности	
11	Мероприятия по охране труда	
12	Мероприятия по пожарной безопасности	
13	Охрана окружающей среды на период строительства	
14	Мероприятия по контролю качества	
15	Указания по составу, точности, методов и порядке построения геодезической разбивочной основы	
16	Потребность в рабочих кадрах	
17	Потребность во временных зданиях и сооружениях	
18	Потребность в материально-технических ресурсах	
19	Потребность в основных строительных машинах и механизмах	
20	Технико-экономические показатели	

1. Общая часть

Проект организации строительства рабочего проекта **«Реконструкция водопроводных сетей. Водопроводная сеть по ул.Таштитова от ул.Енисейская до ул.Б.Хмельницкого в Турксибском районе г.Алматы»** разработан на основании исходных данных в соответствии с требованиями:

- СН РК 1.03-00-2011 *«Строительное производство. Организация строительства предприятий, зданий и сооружений».
- Приказ Председателя Агентства Республики Казахстан по делам строительства и жилищно-коммунального хозяйства от 16 января 2013 года № 62 О внесении изменений и дополнений в СН РК 1.03-00-2011 «Строительное производство. Организация строительства предприятий, зданий и сооружений».
- № 137-НК 01.07.2013г. О внесении изменений и дополнений в СН РК 1.03-00-2011 «Строительное производство. Организация строительства предприятий, зданий и сооружений».
- С учетом приказа Председателя Комитета по делам строительства и жилищно-коммунального хозяйства Министерства по инвестициям и развитию Республики Казахстан от 26.06.2017 года № 131-НК «О внесении изменений и дополнений в некоторые государственные нормативы в области архитектуры, градостроительства и строительства».
- Пособие по разработке проектов организации строительства и проектов производства работ для жилищно-гражданского строительства (к СНиП РК 1.03.06-2002*).
- СН РК 1.03-01-2016 «Продолжительность строительства и задел в строительстве предприятий, зданий и сооружений. Часть I».
- СН РК 1.03-02-2014 «Продолжительность строительства и задел в строительстве предприятий, зданий и сооружений. Часть I».
- СП РК 1.03-101-2013 «Продолжительность строительства и задел в строительстве предприятий, зданий и сооружений. Часть I».
- СП РК 1.03-102-2014 «Продолжительность строительства и задел в строительстве предприятий, зданий и сооружений. Часть II». С учетом Приложение 2 к приказу Председателя Комитета по делам строительства и жилищно-коммунального хозяйства Министерство по инвестициям и развитию Республики Казахстан от 26.06.2017 года № 131-НК «О внесении изменений и дополнений в некоторые государственные нормативы в области архитектуры, градостроительства и строительства».
- СН РК 1.03.14-2011 «Охрана труда и техника безопасности в строительстве»
- СНиП РК 1.03.26-2004 «Геодезические работы в строительстве»;
- СНиП РК 2.04.01-2010 «Строительная климатология».

- СНиП РК 3.02-01-87 "Земляные сооружения, основания и фундаменты";
- МСП 5.01-1.02-2002 "Проектирование и устройство оснований и фундаментов зданий и сооружений";
- ППБС РК -О 1-95 "Правила пожарной безопасности при производстве строительно-монтажных работ и огневых работ";
- Правила устройства и безопасной эксплуатации грузоподъемных кранов". Утвержденных Госгортехнадзором.
- Закон РК N* 493-1 "Об охране труда в РК" от 4.12.1999г.
- Закон РК N1 11-12 "О природных и техногенных аварийных ситуациях".

Проект организации строительства отвечает требованиям строительных норм и правил, основывается на техническом задании и выполняет решения по организации и технологии строительства, в соответствии с требованиями СН РК 1.03-00-2011 «Строительное производство. Организация строительства предприятий, зданий и сооружений» и пособия (к СНиП РК 1.03-06-2002*).

Исходные данные

- задание на проектирование, утвержденное первым заместителем генерального директора главным инженером Государственного коммунального предприятия на праве хозяйственного ведения «Алматы Су» Управления энергоэффективности и инфраструктурного развития города Алматы»;
- архитектурно-планировочное задание (АПЗ) на проектирование за №728 от 25.04.2018 года выданным КГУ "Управление архитектуры и градостроительства города Алматы";
- письмо Государственного коммунального предприятия на праве хозяйственного ведения «Алматы Су» Управления энергоэффективности и инфраструктурного развития города Алматы» за №03-11/1308(2) от 30.11.2022 года о том, что финансирование объекта предусмотрено по утвержденной инвестиционной программе Государственного коммунального предприятия на праве хозяйственного ведения «Алматы Су»;
- письмо Государственного коммунального предприятия на праве хозяйственного ведения «Алматы Су» Управления энергоэффективности и инфраструктурного развития города Алматы» за №03-11/486 от 13.04.2023 года о том, что начало строительно-монтажных работ запланировано на II квартал 2024 года;
- отчет о результатах инженерно - геологических работ выполненным ТОО «АлматыГеоЦентр»;
- топографическая съемка, выполненным ТОО «АлматыГеоЦентр»;
- дефектный акт утвержденное первым заместителем генерального директора главным инженером Государственного коммунального

предприятия на праве хозяйственного ведения «Алматы Су» от 10.03.2022 года;

- технических условий на подключение к сетям водоснабжения за №05/3-291 от 06 февраля 2018 года выданной Государственным коммунальным предприятием на праве хозяйственного ведения «Алматы Су» Управления энергоэффективности и инфраструктурного развития города Алматы».

2. Характеристика условий строительства

В административном отношении участок изысканий расположен в Турксибском районе г.Алматы Республики Казахстан.

Район прохождения трассы отнесен к участку II категории сложности инженерно-геологических условий.

Для изучения инженерно-геологических условий строительства проведены разведочные работы.

Разведочные работы выполнялись буровым станком УГБ-50 ударно-канатным способом диаметром 168мм. В процессе полевых работ велась документация выработок, производился отбор проб грунтов.

На участке работ пройдено 3 скважин, глубиной 3,0м, каждая. Всего пройдено 9,0м.

При обследовании грунтов оснований производилось опробование для лабораторных испытаний.

Лабораторные работы

Для определения физико-механических свойств грунтов в соответствии с действующими ГОСТами и с целью получения расчетных характеристик выполнен комплекс лабораторных работ:

комплекс по определению физико-механических свойств грунта – 5;

определение грансостава связного грунта – 3;

определение коррозионной активности грунтов – 3;

определение пластичности грунта - 5;

Для установления прочностных и деформационных свойств и их расчетных значений использовались также таблицы нормативных значений показателей свойств грунта.

Природно-климатические условия района строительства

Район расположения участка отнесен к региону с резко континентальным климатом: зима умеренно холодная, мягкая, лето жаркое.

Климатический район: III-В;

Снеговой район - II; Снеговая нагрузка 0,7(70) кПа(кгс/м2);

Ветровой район скоростных напоров – III;

Ветровая нагрузка 0,38(38) кПа(кгс/м2);

Дорожно-климатическая зона – V.

Климат района резкоконтинентальный. Особенности климата района определяются широтностью и наличием орографических

элементов на его поверхности. Совокупность климатообразующих факторов обуславливает преобладание жаркой сухой погоды с резкими сезонными и суточными колебаниями температур воздуха. Лето жаркое, зима умеренно холодная, мягкая. Весной и летом отмечаются ливневые дожди.

Климатические данные по метеостанции г. Алматы: (СП РК 2.04-01-2017).

Климатический район: III-В.

Геологическое строение и гидрогеологические условия

В административном отношении участок реконструкции водопровода расположен в Турксибском районе г.Алматы,

В геоморфологическом отношении район изысканий охватывает поверхность террасированной равнины. Реконструируемая трасса водопровода имеет относительно ровную поверхность, с абсолютными отметками поверхности варьирующих в пределах: 691,20 - 695,00м с общим уклоном поверхности 2-3º

Для детализации геолого-литологического разреза на участке реконструкции пройдены 3 разведочные скважины (скв. - 43, 44, 45) глубиной 3,0м, каждая.

С поверхности скважинами №№43 и 44 вскрыт насыпной грунт мощностью 0,3 – 0,4м представленный гравийным грунтом маловлажным с пылевато-глинистым заполнителем (ПГС). В скважине №44 насыпной гравийный грунт перекрыт асфальтом 0,10м. Под насыпным грунтом, ниже 0,3-0,4м (скв.-№№43 ,44), а в скважине №45 с поверхности и на всю глубину скважины, вскрыт суглинок полутвердый темно-коричневого цвета. Мощность суглинка полутвердого 0,7 – 3,0м. В скважинах №№43,44 с глубины 2,7м (скв.-43) и 1,1м (скв.-44) вскрыт суглинок тугопластичный коричневого цвета, в скв.-44 с глубины 2,0м переходящий в суглинок мягкопластичный с линзами водонасыщенного песка.

Почвенно-растительный слой 0,1м отмечен в скважине №45.

Грунтовые воды на период изысканий вскрыты скважиной №44 на глубине 2,2м в линзах водонасыщенного песка. Грунтовые воды установились на глубине 2,0м от поверхности земли.

Подробные инженерно-геологические колонки скважин представлены в прилагаемом паспорте участка трассы водопровода.

Физико-механические свойства грунтов

По результатам лабораторных работ в геолого-литологическом разрезе выделены следующие инженерно-геологические элементы:

ИГЭ-1 – насыпной гравийный грунт – 6а;

плотность грунта – 1,75г/см^3;

ИГЭ-2а – суглинок твердый – 35в;
верхний предел пластичности – 31,1;
нижний предел пластичности – 19,7;
число пластичности – 11,4;
показатель текучести – 0,16;
природная влажность – 21,6%;
плотность грунта – 1,86г/см^3;
плотность сухого грунта – 1,53г/см^3;
плотность частиц грунта – 2,72;
коэффициент пористости – 0,778;
степень влажности – 0,76;
коэффициент фильтрации - <0,1;
угол внутреннего трения при природной влажности – 23град.;
угол внутреннего трения при водонасыщении – 18град.;
сцепление при природной влажности – 25,0кПа;
сцепление при водонасыщении – 19,0кПа;
модуль деформации в естественном состоянии – 30,3МПа;
модуль деформации при водонасыщении – 18,9МПа;
расчетное сопротивление при природной влажности – 345,0кПа;
расчетное сопротивление при водонасыщении – 180,0кПа;
ИГЭ-2б – суглинок тугопластичный – 35б;
верхний предел пластичности – 27,7;
нижний предел пластичности – 19,4;
число пластичности – 8,3;
показатель текучести – 0,39;
природная влажность – 22,6%;
плотность грунта – 1,94г/см^3;
плотность сухого грунта – 1,58г/см^3;
плотность частиц грунта – 2,71;
коэффициент пористости – 0,713;
степень влажности – 0,86;
коэффициент фильтрации - <0,1;
угол внутреннего трения при природной влажности – 21град.;
сцепление при природной влажности – 27,0кПа;
модуль деформации в естественном состоянии – 19,7МПа;
расчетное сопротивление при природной влажности – 219,94кПа;
ИГЭ-2в – суглинок мягкопластичный – 35а;
верхний предел пластичности – 27,4;
нижний предел пластичности – 18,7;
число пластичности – 8,7;
показатель текучести – 0,60;
природная влажность – 23,9%;
плотность грунта – 1,99г/см^3;
плотность сухого грунта – 1,61г/см^3;

плотность частиц грунта – 2,71;
коэффициент пористости – 0,688;
степень влажности – 0,94;
коэффициент фильтрации - <0,1;
угол внутреннего трения при природной влажности – 19град.;
сцепление при природной влажности – 23,0кПа;
модуль деформации в естественном состоянии – 20,7МПа;
расчетное сопротивление при природной влажности – 212,1кПа;

3. Характеристика проектируемых сооружений

Источник водоснабжения

Источником водоснабжения является существующие магистральные сети водопровода диаметром 250мм от ул.Енисейская (материал труб в точке подключения сталь) согласно технических условии на водоснабжение за №05/3-291 от 06.02.2018 года, выданной Государственного коммунального предприятия на праве хозяйственного ведения «Алматы Су» Управления энергоэффективности и инфраструктурного развития города Алматы».

4. Организационно-технологическая схема строительства

До начала строительства осуществить комплекс мероприятий по организационно-технологической подготовке к строительству в соответствии со СН РК 1.03-00-2011 «Строительное производство. Организация строительства предприятий, зданий и сооружений».

Приказ о назначении ответственного производителя работ;

Приказ о назначении ответственных лиц за:

а) содержание в исправном состоянии грузозахватных приспособлений и тары, электрохозяйства;

б) охрану труда и технику безопасности на объекте;

г) сохранность кабельных трасс и коммуникаций;

д) безопасное производство работ и перемещение грузов грузоподъемными механизмами;

е) пожарную безопасность на объекте и выполнение санитарных норм;

обеспечить объект необходимой производственной документацией:

а) комплект рабочих чертежей выданных заказчиком в производство работ, акт о передаче геодезической разбивочной основы;

в) общий журнал работ составленный по форме (приложение Е) СНиП РК 1.03-06-2012*;

г) журнал авторского надзора;

д) специальные журналы по отдельным видам работ;

е) журнал регистрации вводного инструктажа на рабочем месте;

ж) журнал осмотра грузозахватных приспособлений и тары;

з) оформление финансирования строительства;

и) заключение договора подряда и субподряда;

м) оформление разрешений на производство работ;

н) обеспечение стройплощадки электроснабжением, водоснабжением, связью и помещениями бытового обслуживания строительных рабочих и ИТР;

о) организацию поставки на строительство материалов, конструкций и изделий.

Рабочие места в зависимости от условий вида работ и принятой технологии должны быть обеспечены согласно комплектам, соответствующих их назначению, средствами технологической оснастки и средствами коллективной защиты, а также средствами связи и сигнализации.

Площадки строительства должны быть обустроены средствами безопасности - комплексами оборудования и устройств, включая спасательные, сигнальные, противопожарные и другие средства безопасности, обеспечивающие безопасность обслуживающего персонала при производстве работ. Для временных зданий необходимо обеспечить противопожарные меры:

- проложить пожарный водопровод с установкой гидрантов;
- в офисных зданиях установить датчики обнаружения огня;
- обеспечить круглосуточную (24-х часовую) охрану объекта;
- обеспечить временные здания и сооружения первичными средствами пожаротушения.

Первичные средства пожаротушения должны содержаться в исправном состоянии и размещаться в местах, обеспечивающих удобный доступ к ним.

5. Организация строительной площадки

Организация строительно-монтажных работ по строительству линейной части трубопроводов должна предусматривать поточный метод осуществления технологических операций. Процесс строительства включает: подготовительные (подготовка строительной полосы), погрузочно-разгрузочные работы по транспортировке и складированию труб и изделий, земляные работы, сварочно-монтажные работы, испытания трубопровода, обеспечение качества СМР, мероприятия по охране труда и технике безопасности, охране окружающей природной среды.

При прокладке сетей должны быть предусмотрены проезды, подъезды и проходы к строящимся и уже построенным жилым домам, зданиям и сооружениям.

Для пешеходов должны быть предусмотрены временные пешеходные дорожки, мостики через траншеи.

Прокладка сетей в защитной зоне существующих коммуникаций (особенно в защитной зоне ВВ ЛЭП) должны выполняться по проекту

производства работ (ППР). В ППР разработать мероприятия по охране тру да, техники безопасности и защиты существующих сетей и сооружений. Проекты производства работ (ППР) должны быть согласованы с эксплуатирующими эти сети организациями.

Склады хранения материалов

Все сыпучие материалы должны доставляться в упакованном виде от производителя по мере необходимости. Строительные материалы нужных размеров и конфигураций должны завозиться по мере необходимости. Из сыпучих строительных материалов на территории строительной площадки предусматривается временно складироваться только щебень, песок и оптимальная смесь, необходимый для приготовления бетона в небольших объемах.

Для компактного размещения и удобства все механизмы, инструменты и используемые в строительстве материалы, а также временные строения для рабочих должны располагаться в специально отведенных местах. На территории отведенного под строительство участка рекомендуется определить место для городка строительства (временные здания и сооружения, площадки складирования и т.п.), определить по месту.

Санитарно-эпидемиологические мероприятия

Согласно СП № 209 от 16.03.2015г. «Санитарно-эпидемиологические требования к водоисточникам, местам водозабора для хозяйственно-питьевых целей, хозяйственно-питьевому водоснабжению и местам культурно-бытового водопользования и безопасности водных объектов», по обе стороны от крайних линий водопровода принимается санитарно-защитная полоса:

- при диаметре водопровода до 200 мм ширина не менее 6 метров;
- при диаметре водопровода от 200 мм до 400 мм ширина не менее 8 метров;
- при диаметре водопровода от 400 мм до 1000мм ширина не менее 10 метров.

В пределах санитарно-защитной полосы водопроводов исключается расположение источников загрязнения почвы и грунтовых вод (уборные, выгребные ямы, навозохранилища, приемники мусора и другие).

Промывка и дезинфекция водопроводных и тепловых сетей проводится специализированной организацией, имеющей лицензию, на указанный вид деятельности, контроль качества проводится производственной лабораторией водопользователя. Территориальные подразделения ведомства государственного органа и организации в сфере санитарно-эпидемиологического благополучия населения информируются о времени проведения работ для осуществления выборочного контроля.

Промывка и дезинфекция считается законченной при соответствии результатов двукратных (последовательных) лабораторных исследований проб воды, установленным санитарно-эпидемиологическим требованиям к качеству питьевой воды. Акт очистки, промывки и дезинфекции объекта водоснабжения оформляется по форме согласно приложению 6 к настоящим Санитарным правилам.

Дезинфекция осуществляется заполнением хозяйственно-питьевой водой с содержанием активного хлора в дозе 75-100 миллиграммов на кубический дециметр (далее - мг/дм3) при времени контакта не менее 6 часов, а так же, другими разрешенными средствами, согласно прилагаемой к ним инструкции.

Сброс промывных вод, содержащих остаточный хлор, осуществляется в канализационную сеть населенного пункта, а при ее отсутствии – на рельеф местности или в водоем, при условии соблюдения требований настоящих Санитарных Правил.

Промывка и дезинфекция водопроводных и тепловых сетей проводится специализированной организацией, имеющей лицензию, на указанный вид деятельности, контроль качества проводится производственной лабораторией водопользователя. Территориальные подразделения ведомства государственного органа и организации в сфере санитарно-эпидемиологического благополучия населения информируются о времени проведения работ для осуществления выборочного контроля.

Промывка и дезинфекция считается законченной при соответствии результатов двукратных (последовательных) лабораторных исследований проб воды, установленным санитарно-эпидемиологическим требованиям к качеству питьевой воды. Акт очистки, промывки и дезинфекции объекта водоснабжения оформляется по форме согласно приложению 6 к настоящим Санитарным правилам.

Отходы производства I класса опасности хранят в герметичной таре (стальные бочки, контейнеры). По мере наполнения, тару с отходами закрывают стальной крышкой, при необходимости заваривают электро-газо сваркой.

Отходы производства II класса опасности хранят, согласно агрегатного состояния, в полиэтиленовых мешках, пакетах, бочках и других видах тары, препятствующей распространению вредных веществ (ингредиентов).

Отходы производства III класса опасности хранят в таре, обеспечивающей локализованное хранение, позволяющей выполнять погрузочно-разгрузочные и транспортные работы и исключать распространение вредных веществ.

Отходы производства IV класса опасности могут храниться открыто на промышленной площадке в виде конусообразной кучи, откуда их автопогрузчиком перегружают в автотранспорт и доставляют на место

утилизации или захоронения. Эти отходы допускается объединять с отходами потребления в местах захоронения последних или использовать в виде изолирующего материала или планировочных работ на территории.

Отходы в жидком и газообразном состоянии, хранят в герметичной таре и удаляют с территории предприятия в течение суток или проводят их обезвреживание на производственном объекте.

Твердые отходы, в том числе сыпучие, хранят в контейнерах, пластиковых, бумажных пакетах или мешках, по мере их накопления удаляют.

При выезде автотранспортного средства со строительной площадки на центральную магистраль оборудуется пункт мойки колес, имеющий твердое покрытие с организацией системы сточной ливневой канализации с септиком и емкостью для забора воды.

На рабочих местах размещаются устройства питьевого водоснабжения и предусматривается выдача горячего чая, минеральной щелочной воды, молочнокислых напитков. Оптимальная температура жидкости плюс 12 – 15 оС.

Сатураторные установки и питьевые фонтанчики располагаются не далее семидесяти пяти метров от рабочих мест, в гардеробных, помещениях для личной гигиены женщин, пунктах питания, в местах отдыха работников и укрытиях от солнечной радиации и атмосферных осадков.

Стирка спецодежды, а в случае временного проживания строительных рабочих вне пределов постоянного места жительства нательного и постельного белья, обеспечивается прачечными как стационарного, так и передвижного типа с центральной доставкой грязной и чистой одежды, независимо от числа работающих.

Работающие обеспечиваются горячим питанием. Содержание и эксплуатация столовых предусматривается в соответствии с документами государственной системы санитарно-эпидемиологического нормирования.

В целях предупреждения возникновения заболеваний, связанных с условиями труда, работники, занятые в строительном производстве, проходят обязательные при поступлении на работу и периодические медицинские осмотры в соответствии с документами государственной системы санитарно -эпидемиологического нормирования.

На всех участках и в бытовых помещениях оборудуются аптечки первой помощи. На участках, где используются токсические вещества, оборудуются профилактические пункты. Подходы к ним освещены, легкодоступны, не загромождены. Профилактические пункты обеспечиваются защитными мазями, противоядиями, перевязочными средствами и аварийным запасом средств индивидуальной защиты на

каждого работающего на участке где используются токсические вещества.

В бытовых помещениях проводятся дезинсекционные и дератизационные мероприятия.

6. Расчет продолжительности строительства

Определение срока продолжительности строительства выполнено в соответствии с требованиями:

- СН РК 1.03-01-2016 «Продолжительность строительства и задел в строительстве предприятий, зданий и сооружений. Часть I».
- СН РК 1.03-02-2014 «Продолжительность строительства и задел в строительстве предприятий, зданий и сооружений. Часть II».
- СП РК 1.03-101-2013 «Продолжительность строительства и задел в строительстве предприятий, зданий и сооружений. Часть I».
- СП РК 1.03-102-2014 «Продолжительность строительства и задел в строительстве предприятий, зданий и сооружений. Часть II».

Продолжительность строительства сетей водопровода протяженностью 1384,8км, определена согласно СП РК 1.03-102-2014, Таблица Б.5.7 Городские инженерные сооружения. Таблица Б.5.7.1 Продолжительность строительства и задел в строительстве предприятий, зданий и сооружений для объектов городских инженерных сооружений.

Пункт 1, уличные трубопроводы водо-, газоснабжения и канализации, сооружаемые в траншеях с откосами из стальных и полиэтиленовых труб диаметром до 500 мм, при длине прокладки, протяженностью:

- 1,5 км, продолжительность строительства составляет 4,0 месяца.

Согласно п.4.2 СН РК 1.03-101-2013 принимается метод линейной экстраполяции исходя из имеющихся в нормах СП РК 1.03-101-2013, п.6.2.

Определение продолжительности строительства методом экстраполяции, рекомендуется выполнять по формуле:

$$\text{Тэ}=\text{Тмак}\sqrt[3]{\text{Sэ}}/\text{Sмин}$$

$$\text{Тэ}=4{,}0\sqrt[3]{1384{,}8}/1{,}5=4{,}0 \text{ месяцев.}$$

где Тэкст- продолжительность строительства (нормативная), полученная экстраполяцией;

Тмин/макс - нормативная продолжительность строительства – минимальная/ максимальная (с учетом экстраполяции в меньшую или большую сторону);

Sэкст - нормообразующий показатель, получаемый экстраполяцией;

Sмин/макс - нормообразующий показатель, минимальный/ максимальный (с учетом экстраполяции в меньшую или большую сторону).

Общая продолжительность строительства объекта принимается 4,0 месяца. В т.ч. подготовительный период 0,5 месяца.

Задел в строительстве в % по месяцам от стоимости СМР.

Год	2023 год			
Месяц	апрель	май	июнь	июль
%	25	50	75	100

7. Основные методы производства строительно-монтажных работ

Земляные работы

Вертикальная планировка территории (под проектируемые дороги микрорайона) осуществляется в начальный период строительства, обеспечивающая отвод поверхностных вод за пределы площадки строительства.

Перед началом разработки траншей и котлованов производится срезка растительного слоя бульдозерами мощностью 59 кВт (80 л.с.) или срезка насыпного грунта с перемещением во временные отвалы. Место складирования (или вывоза) грунта согласовывается местными исполнительными органами.

Разработка грунта в траншеях и котлованах выполняется экскаватором с емкостью ковша 0,5 м3.

Грунт разрабатывается ниже уровня стоянки экскаватора на всю глубину забоя с недобором 0,1-0,15м до проектной отметки.

Разработку недоборов грунта, как правила, необходимо производить ручным способом.

Недобор, остающийся после механизированной зачистки траншей, не должен превышать 0,05-0,07м.

Дальнейшая доработка грунта до проектной отметки производится вручную.

- растительный грунт снимается бульдозером Д-271А, перемещается во временные отвалы, затем используется для работ по озеленению;

Установка бульдозера непосредственно на ж/б плиты покрытия камер, водопроводных колодцев и применение более тяжелого бульдозера не допускается.

Монтаж трубопроводов и сборных конструкций колодцев и камер предлагается вести при помощи крана КС-4361.

При производстве работ в зимнее время необходимо подготовить механизмы и инструменты для расчистки площадок и рабочих мест от

наледи и снега, определить места складирования снега и средства для его вывоза. Привести в готовность машины и оборудование для зимних работ.

Все виды строительно-монтажных работ должны осуществляться в полном соответствии с проектом и действующими нормативными документами по строительству.

Для обеспечения высокого качества работ необходимо обеспечить строгий и действенный контроль, как в процессе выполнения работ, так и на завершающей стадии во всех звеньях строительного производства.

Систематическая проверка соблюдения архитектурно-строительных, технологических и экономических требований осуществляется на всех уровнях, начиная с исполнителей и производителей работ, внутренним и внешним контролем.

Результаты операционного контроля с целью обеспечения своевременного исправления дефектов и принятых мер по их устранению оформляются в журнале работ.

Разработка траншей по сечению 1-1:

Вычисляем, площадь трапеции и умножаем на длину трассы.

$S_{трапеции}$ =7,59м2

$V_{разработки}$ =7,59м2 х 40,0м = 303,6м3

Засыпка песком основания трубы 10см = 4,0м3

Разработка траншей по сечению 2-2:

Вычисляем, ширину умноженная на высоту и умножаем на длину трассы.

$S_{траншей}$ =1,1м х 2,3м = 2,53м2

$V_{разработки}$ =2,53м2 х 797,8м = 2018,4м3

Засыпка песком основания трубы 10см = 87,8м3

Общая разработка траншей = 303,6+2018,4 = 2322,0м3

Обратная засыпка грунтом = $V_{разработки}$ - засыпка песком основания трубы 10см – $V_{трубы.}$ – $V_{колодцев.}$ = 2322,0 - 91,8 – 40,7 – 100,9 = 2088,6м3

Механизированным способом принять 85%, вручную 15%.

СЕЧЕНИЕ 1-1
ПОПЕРЕЧНЫЙ РАЗРЕЗ
ТРАНШЕИ ВОДОПРОВОДА

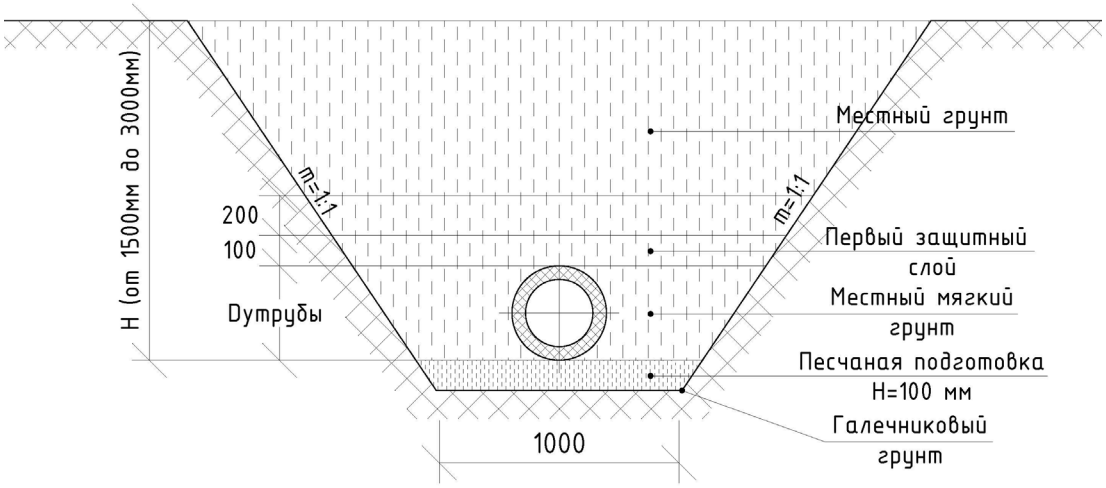

СЕЧЕНИЕ 2-2
ПОПЕРЕЧНЫЙ РАЗРЕЗ ТРАНШЕЙ ПОД
АСФАЛЬТОВЫМИ ПОКРЫТИЯМИ

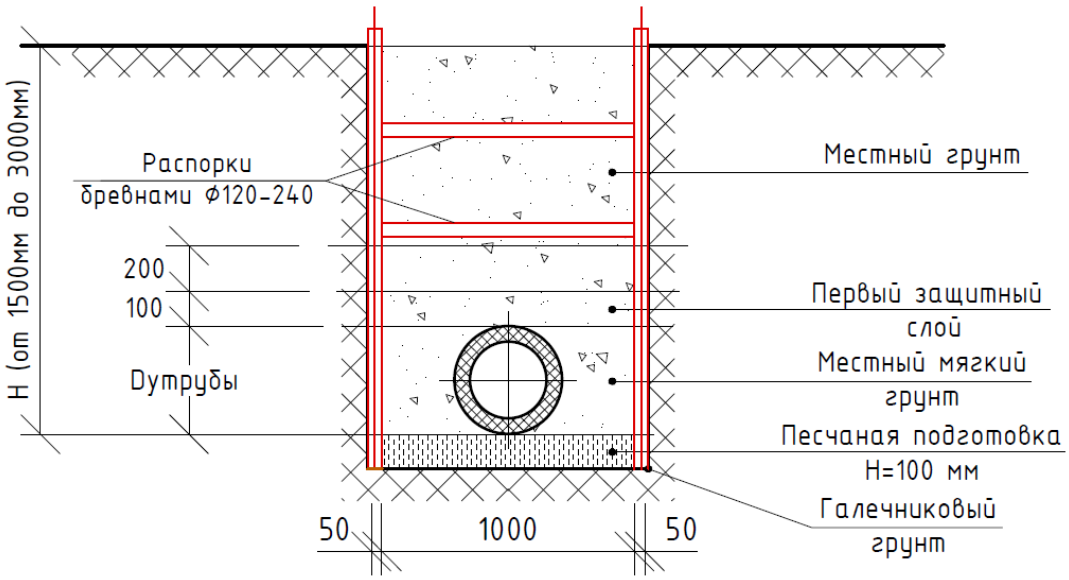

ПОКРЫТИЕ ПРОЕЗДОВ
Тип 1

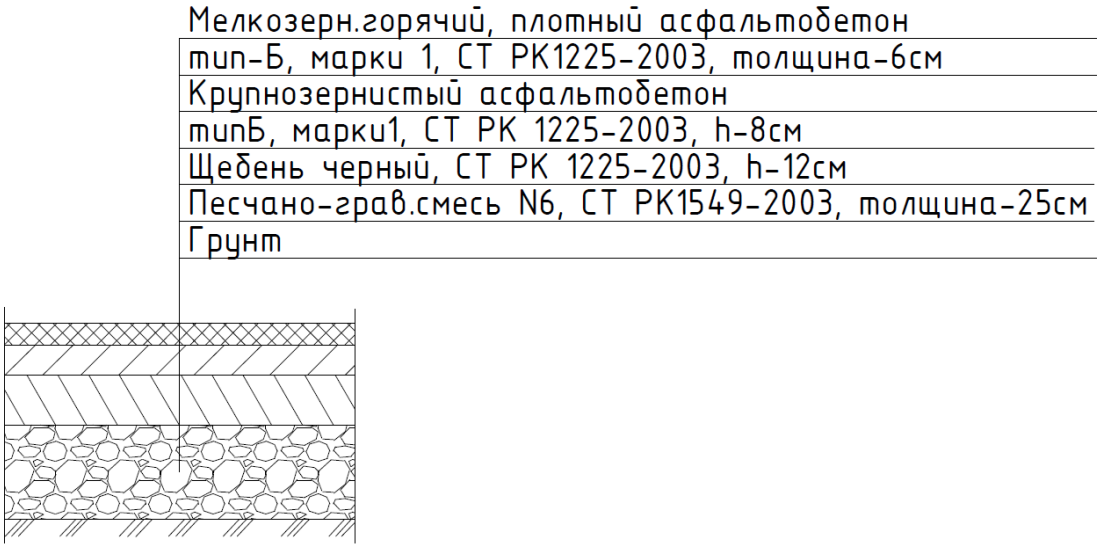

Монтаж полиэтиленовых труб

Перед укладкой трубы из полиэтилена должны подвергаться тщательному осмотру с целью обнаружения трещин, подрезов рисок и других механических повреждений глубиной более 5% толщины стенок.

Количество раскладываемых вдоль траншей труб определяется сменной выработкой. В зимний период при температуре воздуха ниже О0С, монтаж стеклопластиковых трубопроводов следует производить в траншее. Монтаж водопроводов из стеклопластиковых труб следует производить при температуре воздуха не ниже 1 О0С.

Сварные плети сбрасывать в траншеи не допускается. Для уменьшения напряжений в напорном трубопроводе, вызываемых температурными изменениями следует предусмотреть укладку трубопровода холодной водой перед засыпкой.

Монтаж узлов в колодцах производится одновременно с прокладкой трубопровода.

Присоединение трубопровода к фланцам, предварительно установленным и прикрепленным к днищу или стенкам колодца металлических фасонных частей и арматуры (без затяжек болтов), следует производить перед засыпкой защитного слоя.

Окончательная затяжка болтов производится непосредственно перед гидравлическим испытанием.

Монтаж водопроводных и канализационных сетей, трубозаготовительные работы и сварка стеклопластиковых труб выполняется согласно требованиям СНиП РК 4.01 .05-2002 «Инструкция по проектированию и монтажу сетей водоснабжения и канализации из пластмассовых труб».

Испытание трубопроводов

Испытание напорных трубопроводов должно осуществляется строительно-монтажной организацией, как правило, в два этапа, согласно СНиП 3.05-04-85*.

Первый - предварительное испытание на прочность и герметичность, выполняемое после засыпки пазух, подбивкой грунта на половину диаметра и присыпкой труб, с открытыми для осмотра стыковыми соединениями.

Второй - приемное (окончательное) испытание на прочность и герметичность после полной засыпки трубопроводов при участии представителей заказчика и эксплуатационной организации.

Оба этапа испытания выполнятся до установки гидрантов, вантузов, и т.д., вместо которых временно устанавливаются заглушки.

Величина испытательного давления при предварительном испытании для полиэтиленовых труб ПЭ100 SDR17 по СТ РК ИСО 4427-2-2014, принятых в проекте, составляет с коэффициентом 1,3 (согласно табл.5* СНиП 3.05.-04-85*), т.е. 0,6 МПа*1,3=0,78 МПа.

Величина испытательного давления при окончательном (втором) испытании составляет с коэффициентом 1,2-0,72 МПа. Кроме того, длина испытываемых участков трубопроводов, независимо от способа испытания, не должна превышать 0,5 км, стальных трубопроводов - не более 1,0 км.

8. Мероприятия по производству работ в зимнее время

При производстве бетонных работ в зимнее время следует руководствоваться правилами СНиП РК 5.03-37-2005 «Несущие и ограждающие конструкции» и СН РК 1.03.14-2011 «Охрана труда и техника безопасности в строительстве».

Зимние условия бетонирования считаются при среднесуточной температуре наружного воздуха не выше 5°С или минимальной температуре в течение суток ниже 0°С.

В зимних условиях выбор добавок и расчет их количества осуществляется так же, как в летнее время.

Возведение монолитных железобетонных конструкций может быть осуществлено, как правило, с использованием нескольких способов зимнего бетонирования. Выбор способа следует производить, исходя из требований минимальных величин трудоемкости и энергоемкости, стоимости и продолжительности работ, а также с учетом местных условий (температуры наружного воздуха, объемов работ, наличия специального оборудования, электрических мощностей и т. п.).

Перспективными являются комбинированные способы зимнего бетонирования, которые представляют собой сочетание двух или более традиционных способов, например, термос + применение бетонов с противоморозными добавками, электро прогрев или обогрев в греющей

опалубке бетонов, содержащих противоморозные добавки, электро обработка бетона в тепляках и др.

Для применения любого способа зимнего бетонирования должны быть разработаны ППР или технологические карты, которые должны быть согласованы с авторами проекта.

При прокладке инженерных сетей укладка труб на мерзлый грунт не допускается. Дно траншей предохраняется от промерзания как до укладки трубопроводов, так и в процессе укладки и испытания. Во время испытания уложенные трубы должны быть предварительно засыпаны талым грунтом на толщину не менее 0,3м.

Сварку труб при отрицательных температурах наружного воздуха -20°С до -30°С вести в зависимости от марки стали труб, при этом место сварки следует защищать от ветра, снега и наледи. При температуре наружного воздуха ниже -30°С сварку надо производить с предварительным подогревом стыка до температуры 150-200°С на расстоянии 100-150 мм от концов труб. Процесс охлаждения швов, сваренных при отрицательных температурах воздуха, замедляется путем утепления мест сварки.

При работе в зимнее время засыпка траншей должна производиться талым грунтом, объем примороженной части в нем не должен превышать 15%.

Количество раскладываемых вдоль траншей труб должно определяться сменой выработкой. В зимний период при температуре воздуха ниже О 0С, монтаж трубопроводов ПНД следует производить в траншее. Сварные плети сбрасывать в траншеи не допускается. Соединение (сварка) труб в траншее следует производить методом наращивания. Для уменьшения напряжений в напорном трубопроводе, вызываемых температурными изменениями (в случае укладки при температуре более +10 °С) следует предусмотреть заливку трубопровода холодной водой перед засыпкой.

9. Мероприятия по технике безопасности

При производстве работ необходимо руководствоваться правилами СН РК 1.03-00-2011 « Строительное производство. Организация и СН РК 1.03.14-2011 «Охрана труда и техника безопасности в строительстве», а также действующими на строительстве инструкциями по охране труда и технике безопасности, правилами электро- и пожарной безопасности и производственной санитарии. При производстве строительно-монтажных работ следует строго соблюдать правила устройства и безопасной эксплуатации грузоподъёмных механизмов (кранов) утверждённых Госгортехнадзором, также техники безопасности, утверждённых органами государственного надзора и соответствующими министерствами и ведомствами с Госстроем Казахстана.

Генеральный подрядчик обязан с участием заказчика и субподрядных организаций разработать и утвердить мероприятия по технике безопасности и производственной санитарии, обязательные для всех организаций, участвующих в строительстве.

К строительно-монтажным работам разрешается приступать только при наличии проекта производства работ, в котором должны быть разработаны все мероприятия по обеспечению техники безопасности и производственной санитарии. Этот проект должен быть согласован со службами техники безопасности строительно-монтажных организаций.

На территории строительства должны быть установлены указатели проездов и проходов. Опасные зоны следует ограждать либо выставлять на их границах предупредительные сигналы, видимые в дневное и ночное время.

В тёмное время суток ограждения дополняются световыми сигналами. Установка крана (экскаватора) вблизи котлованов и траншей с неукрепленными откосами производится в соответствии с требованиями СН РК 1.03.14-2011 «Охрана труда и техника безопасности в строительстве». Все мероприятия, относящиеся к работе монтажных механизмов, в каждом конкретном случае должны быть согласованы со всеми участниками строительства, службами техники безопасности, а также инспекцией технадзора.

10. Мероприятия по охране труда

Инструкции по охране труда должны быть выданы работникам на руки или вывешены на рабочих местах, или организовано их хранение в известных и доступных для работников местах.

К опасным производственным факторам при сварочных работах относятся также;

- воздействие электрического тока;
- искры, брызги и выбросы расплавленного металла и шлака;
-опасность взрыва баллонов и систем, находящихся под давлением; движущиеся механизмы и изделия;

Охрана труда при выполнении электросварочных работ должна отвечать требованиям безопасности при электросварочных работах ГОСТ 12.3.003.

Безопасность производственных процессов должна обеспечиваться:

- выбором технологических процессов и режимов работы;
- выбором исходных материалов, заготовок и полуфабрикатов;
- выбором производственного оборудования, его размещением и организацией рабочих мест;
- организацией труда, особенно для работников вибро опасных профессий;
- профессиональным отбором и обучением работающих;
- применением средств индивидуальной защиты;

- включением требований безопасности в нормативную и технологическую документацию.

Снижение опасности возникновения пожаров и взрывов при электродуговой сварке и кислородно-ацетиленовой резке металлов должно достигаться.

Согласованием производства сварочных работ с пожарной охраной.

Недопущением сварочных работ на свежеокрашенных изделиях до полного высыхания краски, на находящихся под давлением или заполненных горючими или токсичными материалами сосудах, аппаратах, трубопроводах.

Надлежащей подготовкой мест производства сварочных работ с очисткой их в радиусе не менее 5 мот легковоспламеняющихся материалов и др.

11. Мероприятия по пожарной безопасности

На каждом объекте должна быть обеспечена безопасность людей при пожаре, а также разработаны инструкции о мерах пожарной безопасности для каждого взрывопожароопасного и пожароопасного участка.

Все работники предприятий должны допускаться к работе только после прохождения противопожарного инструктажа, а при изменении специфики работы проходить дополнительное обучение по предупреждению и тушению возможных пожаров в порядке, установленном руководителем.

Правила применения на территории предприятий открытого огня, проезда транспорта, допустимость курения и проведения временных пожароопасных работ устанавливаются обще объектовыми инструкциями о мерах пожарной безопасности.

Временные строения должны располагаться от других зданий и сооружений на расстоянии не менее 15м или у противопожарных стен.

Разведение костров, сжигание отходов и тары не разрешается в пределах установленных нормами проектирования противопожарных разрывов, но не ближе 50 м до зданий и сооружений. Сжигание отходов и тары в специально отведенных для этих целей местах должно производиться под контролем обслуживающего персонала.

Для всех производственных и складских помещений должна быть определена категория взрывопожарной и пожарной опасности, а также класс зоны по правилам устройства электроустановок, которые надлежит обозначать на дверях помещений.

Территория, занятая под открытые склады горючих материалов, а также под производственные, складские и вспомогательные строения из горючих и трудно горючих материалов, должна быть очищена от сухой травы, бурьяна, коры и щепы.

К началу основных строительных работ генподрядчиком должны быть организованы пожарные посты с противопожарными средствами, а также определены особо опасные зоны в пожарном отношении и режим работы в пределах этих зон.

Мероприятия по пожарной безопасности при производстве строительно-монтажных работ должны быть разработаны в проекте производства работ.

Требования пожарной безопасности к устройству, оснащению и организации рабочих мест для проведения сварочных работ должны соответствовать ГОСТ 12.2.003, ГОСТ 12.2.007.8, ГОСТ 12.2.017, ГОСТ 12.2.061, гост 12.3.003 и др.

Сварочные посты в зависимости от оборудования и методов сварки, степени пожаро- и взрывоопасности должны находиться на расстоянии 4-10 м от места нахождения горючих материалов.

Рабочие места сварщиков должны быть ограждены экранами ширмами из негорючих материалов высотой не менее 1,6м.

При сварке в среде защитных газов необходимо принятие мер по исключению утечки и проникновения этих газов в смежные и нижерасположенные помещения.

12. Охрана окружающей среды на период строительства

Доступ посторонних лиц на территорию строительной площадки в период монтажа конструкций должен быть исключен.

Строительный мусор при разборке должен складироваться в контейнерах на специальной площадке и своевременно вывозиться по назначению.

Для устранения возможности образования пыли во время разборки строительный мусор перед удалением смачивается водой.

На машинах должен находиться исправный огнетушитель, а в местах стоянки машин должны стоять ящики с песком. Не допускается стоянка машин и механизмов с работающими двигателями. На строительной площадке устанавливаются биотуалет.

Охрана водных ресурсов от загрязнения

Рассматриваемый участок располагаются за пределами водо охранных зон, строительные работы воздействия на их гидрологических режим и качество вод оказывать не будут.

Воздействие на подземные воды может происходить через инфильтрацию сточных вод при плоскостном смыве с загрязненных участков, а также опосредовано: через атмосферный воздух, почвенный покров и поверхностные воды.

Может иметь место некоторое локальное воздействие на качество водных ресурсов, связанных со стоком ливневых вод в зоне рассматриваемого объекта. Данное воздействие можно считать

незначительным, так как ливневой сток могут влиять только при строительных работах.

Для предотвращения загрязнения подземных вод на период строительства предусмотрены следующие мероприятия:

сбор бытовых отходов в специальную тару с вывозом на поселковую свалку;

регулярная уборка строительных площадок от мусора;

использование поддонов при заправке ГСМ экскаватора, трубоукладчика и бульдозера;

хранение строительных материалов на стационарных базах;

отсутствие временных баз для рабочих;

уборка участков от мусора после окончания строительных работ.

Охрана атмосферного воздуха от загрязнения

При производстве строительных работ основными источниками воздействия на атмосферный воздух будут являться:

разработка траншеи для прокладки трубопровода (снятие растительного слоя грунта,

устройство выемки на площадке, хранение извлеченного грунта);

обратная засыпка грунта с уплотнением;

автотехника, используемая для выемки траншей, обратной засыпки и уплотнения грунта, проведения трубоукладочных работ.

На основании проведенных расчетов рассеивания и анализа моделирования максимальных приземных концентраций закономерно сделать следующий вывод, что воздействие на атмосферный воздух от объекта на период строительства локально и ограничено зоной загрязнения (огибаемой изолиниями 1 ПДК всех загрязняющих веществ и групп суммаций) условным радиусом не более 190,0м от источников выбросов. Строительные работы носят временный характер. При строительстве трубопровода превышения нормативных критериев качества атмосферного воздуха в жилой зоне наблюдаться не будет.

Для снижения выбросов загрязняющих веществ в атмосферу предусматриваются следующие организационно – технические мероприятия:

-пылеподавление при выемке грунта с эффективностью 60%;

-пылеподавление при хранении стройматериалов с эффективностью 60%;

-пылеподавление при отсыпке песчано-гравийной смеси с эффективностью 60%;

-пылеподавление при разравнивании площадки с эффективностью 60%.

Ведение строительных работ рекомендуется проводить при скорости ветра в приземном слое на рабочих площадках в промежутке

от 0,5-10 м/с, а при больших скоростях ветра снизить интенсивность работ в 2 раза или же прекратить ведение работ.

Также рекомендуется на время длительных перерывов (более 2 дней) места складирования строительных материалов накрывать внахлест рулонным стекловолокнистым материалом и фиксировать грузами, чтобы исключить сдув с поверхности хранения материала.

Охрана окружающей природной среды заключается в предотвращении загрязнения атмосферного воздуха, в открытых и закрытых источниках, грунта и недопустимости уничтожения плодородного слоя и растительности.

Сохранение окружающей природной среды обеспечивается за счет ряда мероприятий, которые предусматривают:

Предварительную срезку растительного грунта при рытье котлованов и использовании его в дальнейшем для благоустройства и озеленения территории или вывоз грунта для использования его при рекультивации земель.

Бережное отношение к воде, своевременное устранение утечек, вызванных неисправностью или несовершенством сантехнической запорной арматуры.

Применение машин и механизмов электроприводом для уменьшения загрязнения воздуха выхлопными газами двигателей внутреннего сгорания и дизелей.

Использование специального транспорта для доставки сыпучих и жидких грузов, битумовозов, избегая применения на строительной площадке битумоварочных котлов.

Постоянное увлажнение временных грунтовых дорог в целях уменьшения запыленности воздуха при движении транспорта.

Сохранение многолетних декоративных растений, попадающих в зону строительства. Не рекомендуется срезать грунт на приствольном участке в радиусе 3-х метров или засыпать грунтом корневую шейку ствола.

Очищение производственных и бытовых стоков, образующихся на строительной площадке.

Устройство временных подъездных путей и автомобильных дорог с учетом требований по предотвращению повреждений древесно-кустарниковой растительности и сельскохозяйственных угодий.

Образующиеся отходы предусматривается хранить в специально отведенном месте на территории стройплощадки и вывозится генподрядчиком по договору с мусоровывозящей организацией.

13. Мероприятия по контролю качества

Земляные работы и земляные сооружения

Строго соблюдать положения и основные требования по контролю качества выполнения земляных работ, устройству оснований и

возведению земляных сооружений, содержащиеся в СНиП 3.02.01-87 "Земляные сооружения, основания и фундаменты».

Также с учетом требований СНиП 3.01.03-84 "Геодезические работы в строительстве", а также специальных требований по производству земляных работ, учитывающих специфику возведения конкретных зданий и сооружений различного назначения.

При выполнении проверки данного вида работ следует установить надежность закрепления: разбивочных знаков-столбиков, определяющих положение осей сооружений в плане, реперов (не менее двух у каждого отдельного здания), а также обноски и перенесения на нее осей зданий и сооружений.

В ходе проверки должно быть учтено расположение в пределах котлованов, траншей и вблизи них эксплуатируемых коммуникаций и подземных сооружений.

В зависимости от условий строительства и принятых проектных решений по устройству оснований следует проконтролировать выполнение мероприятий по защите оснований сооружений в ходе производства работ.

Выполнение земляных работ и возведение земляных сооружений должно осуществляться с систематическим и своевременным испытанием грунтов в требуемом объеме на соответствующих технологических этапах, согласно требованиям СНиП и стандартов.

Устройство бетонных и железобетонных конструкций монолитных и сборно-монолитных

При возведении монолитных бетонных и железобетонных конструкций проверка качества выполнения работ должна осуществляться также с учетом требований других нормативных документов и стандартов.

В основу положений настоящего раздела положены требования СНиП 3.03.01-87 "Несущие и ограждающие конструкции", а также требования других нормативных документов (стандартов, инструкций и руководств), регламентирующих правила контроля данного вида работ.

Особое внимание проверяющие должны обращать на технологию и последовательность выполнения работ в целом и отдельных технологических операций.

Сварка монтажных соединений строительных конструкций

Строгое соблюдение требований, содержащиеся в разделе 8 СНиП 3.03.01-87 "Несущие и ограждающие конструкции", ГОСТ 10922-75" Арматурные изделия и закладные детали сварные для железобетонных конструкций. Технические требования и методы испытаний" и ГОСТ 14098-85 "Соединения сварные арматуры и закладных изделий железобетонных конструкций. Типы, конструкция и размеры".

При проверке качества сварных монтажных соединений необходимо установить, что руководство сварочными работами осуществляется лицом, имеющим документ о специальной подготовке в области сварочных работ, а квалификация сварщиков соответствует характеру (параметрам) выполняемых сварных соединений, удостоверенная согласно Правилам аттестации сварщиков.

Проверяющие качество сварных монтажных соединений должны удостовериться, что применяемые сварочные материалы (покрытые электроды, сварочные проволоки сплошного сечения, плавленные флюсы) соответствуют требованиям стандартов на них и указаниям в проекте.

При наличии соответствующего требования в проекте производства сварочных работ или технологической документации на монтажную сварку конструкций необходимо установить выполнение сварки пробных стыковых образцов из используемых на монтаже марок сталей соответствующей толщины и в том же пространственном положении, что и при выполнении монтажных операций.

Проверяющему надлежит убедиться, что механические испытания стыкового сварного соединения пробных образцов произведены в объемах, согласно требованиям ГОСТ 10922-75 и ГОСТ 6996-66.

Исполнительная документация

В процессе строительства исполнители работ обязаны составлять исполнительную документацию, отражающую фактическое исполнение проектных решений и фактическое положение сооружений и их элементов, на всех стадиях производства по мере завершения определенных этапов работ. Обязательность составления, содержание и формы конкретных исполнительных документов устанавливается требованиями СН РК 1.03-00-2011, других действующих нормативных документов, договора, проекта, а также при необходимости указаниями представителей органов государственного контроля и надзора.

К исполнительной документации относятся:

- акты приемки геодезической разбивочной основы;
- исполнительные схемы расположения зданий (сооружений) на местности (посадки здания);
- исполнительные чертежи и профили инженерных сетей и подземных сооружений;
- исполнительные генпланы объектов производственного назначения;
- исполнительные геодезические схемы возведенных конструкций, элементов и частей зданий и сооружений;
- общий журнал работ и специальные журналы работ, журналы входного и операционного контроля качества, заполняемые в течение всего срока производства строительно-монтажных работ;

- акты освидетельствования скрытых работ;
- акты промежуточной приемки ответственных конструкций;
- акты приемки инженерных систем с приложением, в случае необходимости, документов о результатах приемочных испытаний;
- акты испытаний и опробования оборудования, систем и технических устройств;
- рабочие чертежи на строительство объекта с надписями о соответствии выполненных в натуре работ этим чертежам (с учетом внесенных в них изменений), сделанными лицами, ответственными за производство строительно-монтажных работ;
- другие документы, отражающие фактическое исполнение проектных решений, по усмотрению участников строительства с учетом его специфики.

Каждый документ, относящийся к исполнительной документации, подписывается составившим его должностным лицом, несущим ответственность за его достоверность. Документы, фиксирующие оценку соответствия выполненных работ или конструкций, кроме того подписываются лицами, ответственными за ведение этих работ.

Исполнительная документация, оформленная в установленном порядке лицом, осуществляющим строительство, передается застройщику (заказчику) перед приемкой-сдачей работ и объекта. В случаях, установленных действующим законодательством, нормативными документами и решениями местных исполнительных органов отдельные виды документации могут передаваться также государственной архитектурно-строительной инспекции, организациям-держателям геодезических фондов и эксплуатирующим организациям в установленном ими составе и порядке.

14. Указания по составу, точности, методов и порядке построения геодезической разбивочной основы

Геодезические работы при строительстве должны выполняться в объёме и с точностью, обеспечивающей соответствие геометрических параметров и размещения объектов строительства проекту и требованиям строительных норм и правил и государственных стандартов.

К началу производства геодезических работ соответствующие участки строительной площадки должны быть освобождены от строений, подлежащих сносу. Для закладки реперов и знаков, закрепляющих от зданий и сооружений, должны быть подготовлены свободные места.

Для измерения линий и углов должны быть расчищены полосы шириной не менее 1 м.

Геодезическую разбивочную основу надлежит создавать на стройплощадке в виде развитой сети закрепленных знаками пунктов определяющих положение объектов в плоскости.

Работы по построению на местности разбивочной основы выполнить по схеме, составляемой в соответствии с генпланом объекта. К схеме должны быть приложены каталоги координат и отметок.

Геодезическую разбивочную основу для определения положения объекта в плане создавать в виде:

а) строительной сетки продольных и поперечных сетей, определяющих положение на местности основных зданий и их габариты для строительства групп зданий и сооружений;

6) красных линий продольных и поперечных осей - для строительства отдельных зданий;

в) полигон тахеометрических и теодолитных ходов вдоль трассы и осей этих сооружений - для строительства дорог, инженерных коммуникаций.

Разбивочную основу для определения положения объекта по высоте создавать в виде замкнутых полигонов или отдельных нивелирных ходов так, чтобы отметки были получены не менее, чем от двух реперов геосети.

Построение разбивочной основы выполнить с учетом:

- обеспечение увязки в плане и по высоте;
- обеспечение сохранности и устойчивости знаков, закрепляющих пункты; возможности использования геодезической основы в процессе эксплуатации объекта его расширения.

Постоянные знаки, используемые как опорные должны защищаться надёжными оградами.

Заказчик обязан не менее чем за 1 О дней до начала строительства передать генподрядчику техническую документацию на геодезическую разбивочную основу для строительства.

Результаты разбивочных работ должны фиксироваться по каждому участку работ и монтажному горизонту на рабочих чертежах.

Геодезической проверке в процессе монтажа подлежат все несущие и ограждающие конструкции зданий или монтажная оснастка, а также подземных коммуникаций.

Контроль положений конструкций в плане осуществлять непосредственным измерением расстояния между осями.

Контроль положения строительных конструкций на высоте выполнять геометрическим нивелированием.

Ведомость объемов работ

№	Наименование работ	Ед. измерен.	Количество
1	Промывка и дезинфекция трубопроводов	м	1384,8
2	Гидравлическое испытание трубопроводов	м	1384,8
3	Лента сигнальная детекционная (1	м	1384,8

	проводник) ЛСВ с логотипом "Внимание! Водопровод"		
4	Пересечения водопровода сущ. инженерными сетями (водопровод, хоз-бытовая канализация, газопровод, тепловые сети, кабель связи) Ручная разработка грунта L=4,0 м (ширина 1м, высота 2,3м)	шт.	42
5	Защита подземного кабеля	шт.	37
6	Вскрытие и восстановление асфальтового покрытия тип-1	$м^2$	877,6

Узел защиты подземного кабеля.
Общий вид

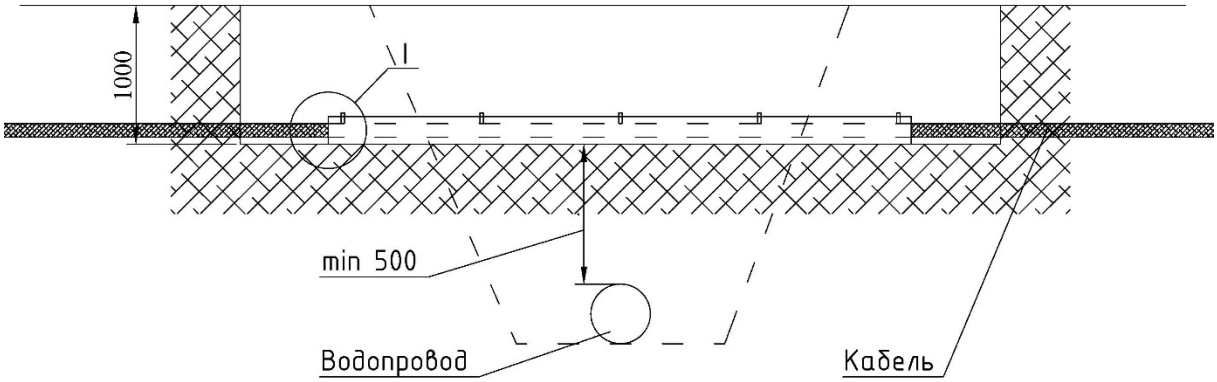

Разрез

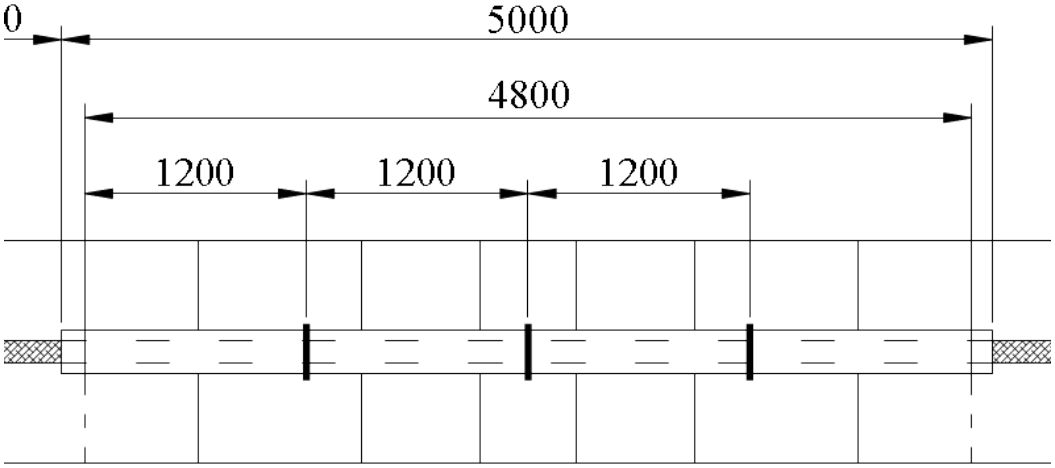

Узел

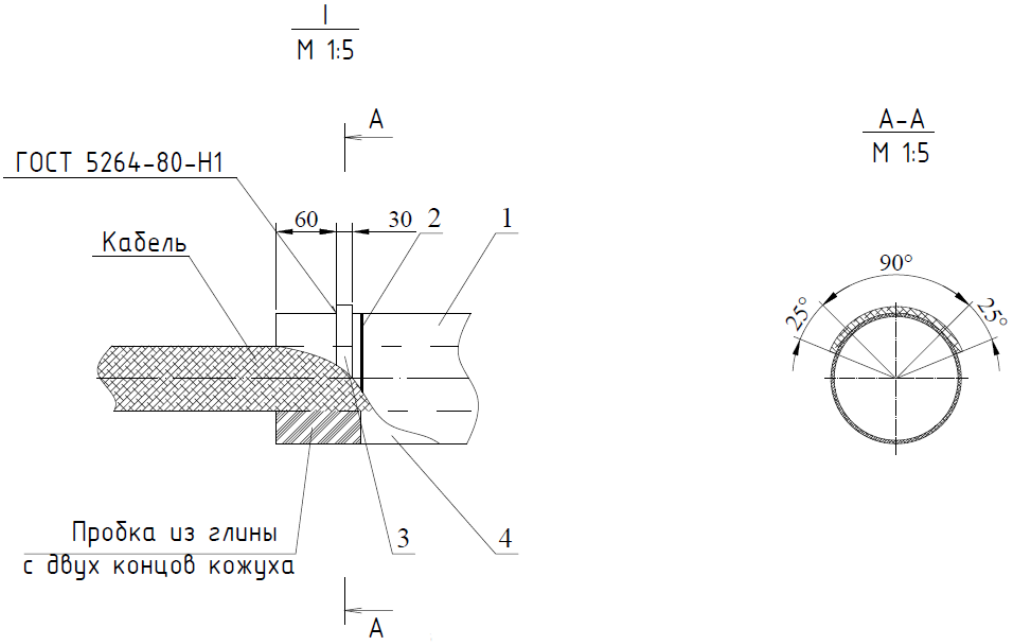

Спецификация

№ ПОЗ.	Обозначение	Наименование	Кол.	Масса ед,кг	Примечание
1	ГОСТ 18599-2001	Труба ПЭ 100 SDR 26 ∅110х4,2	3,8	0,573	М
2	ГОСТ 3282-74	Проволока 2-0-Ч	0,05	4,00	МОТ
3	ГОСТ 6009-74*	Лента 2Х30 БСТ2ПС	0,42	0,471	М
4	БНИ - IV ГОСТ 9812-74*	Битум нефтяной изоляционный	0,05	1000	Т

15. Потребность в рабочих кадрах

Общая трудоемкость определена по локальным сметам и составляет 6130 человеко-часов.

При продолжительности строительства 4,0 месяца (22 рабочих дней в 1 месяце) и производстве работ в 1 смены по 8 часов средняя списочная численность работающих, занятых на строительстве составляет 6130/(4,0*8*22) составляет 9 человек. Обеспечение строительства инженерно-техническим персоналом и ведущими профессиями рабочих кадров производится за счет наличного состава генеральной подрядной строительной организации выигравшей тендер на строительство объекта (условно принимаем 1 нач. участка, 1 прораб и 1 сторож).

16. Потребность во временных зданиях и сооружениях

На период строительства объектов, проектом предусматривается размещение временных сооружений. Временные сооружения размещены на свободной от застройки территории.

На строительной площадке размещается городок строителей.

Проектом предполагается, что подрядные строительные организации располагают базами строительства, имеют здания и сооружения, обслуживающие строительство, поэтому на строительной площадке предполагается использовать временные инвентарные здания передвижного, сборно-разборного и контейнерного типа.

До начала установки вагонов-бытовок на выделяемом участке необходимо выполнить планировку и подсыпку щебнем, а также выполнить монтаж электрической сети.

В городке строителей размещаются вагончики-бытовки привлекаемых подрядных организаций, душевые, столовая (приготовление пищи из полуфабрикатов) и биотуалеты, оборудованные выгребами, из которых по мере наполнения фекальные стоки вывозятся с территории специализированным автотранспортом. Водоснабжение, канализация, электроснабжение осуществляется с использованием действующих сетей, точки подключения уточняются при размещении по согласованию с коммунальными службами.

Работающие на стройке рабочие должны быть обеспечены спецодеждой.

Стирка спецодежды обеспечивается прачечными передвижного типа с центральной доставкой грязной и чистой одежды, независимо от числа работающих.

Временные бытовые помещения рекомендуется разместить на спланированных площадках. Все инвентарные бытовые помещения подключить к инженерным сетям.

На местах производства работ устанавливаются контейнеры для сбора мусора и металлолома. По мере накопления отходы вывозятся транспортом на специальный полигон. Металлолом вывозится на площадку по переработке металлолома, находящуюся за пределами строительной площадки.

Расчет потребности площади вспомогательных зданий приведен, перечень мобильных зданий представлен в таблице. В расчетах используются данные таблицы.

Необходимое количество рабочих, подлежащих обеспечению санитарно-бытовым обслуживанием составляет 9 человек.

Численность ИТР, служащих, МОП и охраны – 3 чел.

Расчет площадей гардеробных произведен на количество рабочих, нуждающихся в санитарно-бытовом обслуживании, т.е. на 9 человек.

Расчет необходимого количества площадей помещений для обогрева рабочих, сушилки, душевой произведен на общее количество рабочих на 12 человек.

Нормативные показатели для определения потребности в инвентарных зданиях санитарно-бытового назначения

Гардеробная: 4,0 х 9 х 0,1 =3,6 м2

Душевые: 2,2 х 12 х 0,1 =2,6 м2

Умывальная: 0,65 х 12 х 0,1 =0,8 м2

Сушилка: 2,0 х 12 х 0,1 = 2,4 м2

Помещения для обогрева рабочих: 1,0 х 12 х 0,1 = 1,2 м2

Столовая: 4,5х 12 х 0,1 =13 м2,

где: (4,0; 2,2; 4,5; 2,0; 1,0) – нормативные показатели площади на 10 чел.

Уборные: 0,7 х 12 х 0,1 =0,8 м2 ,

где: 0,7– нормативные показатели площади.

Рекомендуемый набор инвентарных зданий и временных сооружений

№ п/п	Номенклатура инвентарных зданий	Тип, марка	Ед. изм	Площадь по расчету, м2	Размеры в плане,	Кол-во зданий, шт/м2
1	2	3	4	5	6	7
1	Контора прораба с диспетчерской	контейнер	м2		6,0х2,2	1/13,2
2	Контора субподрядных организаций	контейнер	м2		6,0х2,2	1/13,2
3	Столовая	контейнер	м2	28,8	6,0х2,2	2/26,4
4	Бытовые помещения с гардеробом	контейнер	м2	33,2	6,0х2,2	3/39,6
5	Помещения обогрева	контейнер	м2	5,8	6,0х2,2	1/13,2
6	Помещения для сушки	контейнер	м2	11,6	6,0х2,2	1/13,2
7	Умывальник-душевые	инвент	м2	12,8	3,0х4,0	1/12,0
8	Туалет (био)	контейнер	м2	5,8	1,0х1,0	8/8,0
9	Материально-технический склад отапливаемый, кладовая инструментов	контейнер	м2		6,0х2,2	1/13,2
10	Материально-технический склад закрытый для хранения стройматериалов (неотапливаемый)	Инд.	м2		6,0х2,2	1/13,2
11	Площадка для складирования	шт.	м2			150,00
12	Площадка для мытья колес	контейнер	м2		8х3,5	1
13	КПП	контейнер	м2		2,5х2,5	1/6,25
14	Инвентарный противопожарный щит с ящиком для песка	контейнер	шт			3
15	Площадка для мытья колес	шт.	м2		8х3,5	1
16	Мед-пункт	контейнер	м2		2,5х2,5	1/6,25

Обеспечение рабочих жилыми помещениями выполняет подрядчик строительных работ. Для временных зданий административного и санитарно-бытового назначения использовать передвижные вагончики, и биотуалеты. Состав бригад по видам работ, квалификацию работников

принимать в соответствии с требованиями технологических карт на виды работ. Эти вопросы должны быть рассмотрены и изложены в составе проекта производства работ (ППР), который разрабатывает производитель работ (подрядчик).

Для строящихся объектов предусматриваются площадки складирования и площадки укрупнительной сборки.

Площадки складирования под временное хранение строительных материалов:

- металлических изделий и конструкции;
- кирпича, ж/бетонных колодцев;
- инертных материалов - песок, гравий, щебень, глина и др.

17. Потребность в материально-технических ресурсах

Потребность в электроэнергии, топливе, паре, воде, сжатом воздухе и кислороде для производства строительно-монтажных работ определены по «Расчётным нормативам для составления проектов организации строительства». Часть 1.

Для использования таблиц. Стоимость СМР переведена, от цен 2001 года к ценам 1969г. с учетом индексов 1, 18 к ценам 1984г., 1,60 и 1,05 к ценам 1991 г, 106,6 к ценам 2001 г.

Стоимость СМР в базовых ценах 2001 года составит:

С=690,5:2,737=252,3 млн тнг. 252,3/211,32=1,2 млн.тенге.

Наименование ресурсов	Нормативные показатели на 1 млн.тенге	Объём СМР млн.тенге	К1	К2	Необходимое количество ресурсов
Электроэнергия, Ква	140	1,2	0,80	-	135
Топливо, т	44		0,80	-	43
Пар, кг/час	160		0,80	-	154
Вода, л/сек	0,2		-	0,94	0,2
Сжатый воздух, шт	3,2		-	0,94	3,0
Кислород, м3	4400		-	0,94	4224

18. Потребность в основных строительных машинах и механизмах

Потребность в основных строительных машинах и механизмах определена в целом по строительству объекта на основании «Норм потребности в строительных машинах» СН 494-77 и годового объема СМР.

Для использования таблиц. Стоимость СМР переведена, от цен 2001 года к ценам 1969г. с учетом индексов 1,18 к ценам 1984г., 1,60 и 1,05 к ценам 1991г, 106,6 к ценам 2001г.

Стоимость СМР в базовых ценах 2001 года составит:
С=690,5:2,737=252,3 млн,тнг. 252,3/211,32=1,2 млн. тенге.

Наименование машин и механизмов	Ед. изм.	Нормативный показатель ед. изм.		Количество машин и механизмов	Марка механизма
		на 1 млн тенге СМР	годовой (мах) объем СМР (2001г.)		
1	2	3	4	5	6
Экскаваторы 0,5 Экскаваторы 0,25	м3/емк ковша	0,38	0,57 млн тенге	2 2	ЭО-2141, ЭО- 302Б
Бульдозеры	шт	1,3		4	Д-2606/Д-271
Кран автомобильный	шт	3,03		2	Q- 10 т
Авто грейдер	шт	0,15		1	ДЗ-99
Автосамосвал	а/тн	6,52		5	КамаЗ
Автомобили	а/тн	9,26		4	КамаЗ
Автопогрузчики	шт	0,12		4	В-138
Компрессоры	произв	4,84		2	ЗИФ 55

Основные строительные машины и механизмы для СМР

Автогрейдеры среднего типа, 99 кВт (135 л.с.).
Автопогрузчики, 5 т.
Агрегаты для сварки полиэтиленовых труб.
Агрегаты сварочные на тракторе 79 кВт (108 л.с.).
Бульдозеры, 59 кВт (80 л.с.).
Вибратор глубинный.
Катки дорожные самоходные гладкие, 8т.
Компрессоры передвижные давлением до 686кПа (7атм), 5м3/мин.
Краны на автомобильном ходу, 10т.
Лебедки ручные и рычажные тяговым усилием 14,72кН (1,5т).
Машины поливомоечные, 3000 л.
Трамбовки пневматические при работе от компрессора.
Установка для гидравлических испытаний трубопроводов, давление нагнетания от 0,1 МПа (1 кгс/см2) до 10 МПа (100 кгс/см2).
Установки постоянного тока для ручной дуговой сварки.
Экскаваторы одноковшовые дизельные на гусеничном ходу, 0,5м3.
Автомобили бортовые, до 15 т.
Автомобили самосвалы, до 20 т.

19 ТЕХНИКО-ЭКОНОМИЧЕСКИЕ ПОКАЗАТЕЛИ

Общая сметная стоимость –тыс. тенге.
в том числе: СМР –млн.тенге.
Продолжительность строительства – 4,0 месяца.

подготовительный период	0,5 мес.
Средняя численность работающих	9 чел.