ТОО КБ "МУНАЙГАЗИНЖИНИРИНГ"

Заказчик: ТОО «Алматинские тепловые сети»

Заказ: АД-21-22

Рабочий проект

Реконструкция тепломагистрали ТМ3КВ от ТК3-40/2 до ТК3КВ-3

Восстановление дорожных покрытий

Кызылорда
2022 год

ТОО КБ "МУНАЙГАЗИНЖИНИРИНГ"

Заказчик: ТОО «Алматинские тепловые сети»

Заказ: АД-21-22

Рабочий проект

Реконструкция тепломагистрали ТМ3КВ от ТК3-40/2 до ТК3КВ-3

Восстановление дорожных покрытий

Директор: Кусбаева К.

ГИП: Камалхан М..

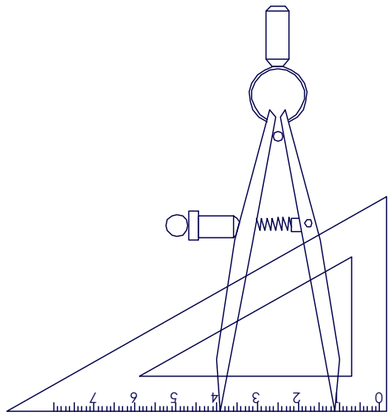

ОБЩИЕ УКАЗАНИЯ

1	Рабочий проект: Реконструкция тепломагистрали ТМ3КВ от ТК3-40/2 до ТК3КВ-3
2	По данным технического задания и по параметрам в соответствии с СП РК 3.01-101-2013, назначение ул. Курмангазы относится к магистральные улицы обшегородского значения регулируемого движения;
3	Основаные проектные решения приняты на основании требований: - ГОСТ 33475-2015 Дороги автомобильные общего пользования - СП РК 3.03-104-2014 «Проектирование дорожных одежд нежесткого типа»
4	Климат - Наиболее холодный месяц - январь - Наиболее жаркий месяц - июль
5	Климатические условия: - по требованиям к дорожно - строительным материалам -умеренные - по требованиям к материалам для бетона - умеренные - Среднегодовая температура воздуха +9,8°с - Абсолютный максимум температура воздуха +43,4°с - Абсолютный минимум температура воздуха -37,7°с
6	- Общая площадь восстанавливаемой дороги - 4390м2 - Общая площадь восстанавливаемого тротуарного покрытия - 15 м2 Покрытие проезжей части - асфальтобетонная смесь Покрытие тротуара- асфальтобетонная смесь

Ведомость рабочих чертежей основного комплекта

Лист	Наименование	Количество
1	Общие данные	1
2	План тепловых сетей М 1:500	1

Часть проекта выполнена в соответствии с действующими нормами и правилами и предусматривает мероприятия, обеспечивающие взрывопожарную и пожарную безопасность при эксплуатации объекта.

Главный инженер проекта _____ Камалхан М.

Согласовано

Взам. инв. №

Подп. и дата

Инв. № подл.

Изм.	Кол.уч.	Лист	№ док.	Подп.	Дата
Исполнил		Басыкара Р.			
Проверил		Жанибеков Г.			

АД-21-22

Реконструкция тепломагистрали ТМ3КВ от ТК3-40/2 до ТК3КВ-3

Востановление дорожных покрытий

Стадия	Лист	Листов
РП	1	2

Общие данные

ТОО КБ "МунайГаз Инжиниринг"

План тепловых сетей М 1:500

С

Ю

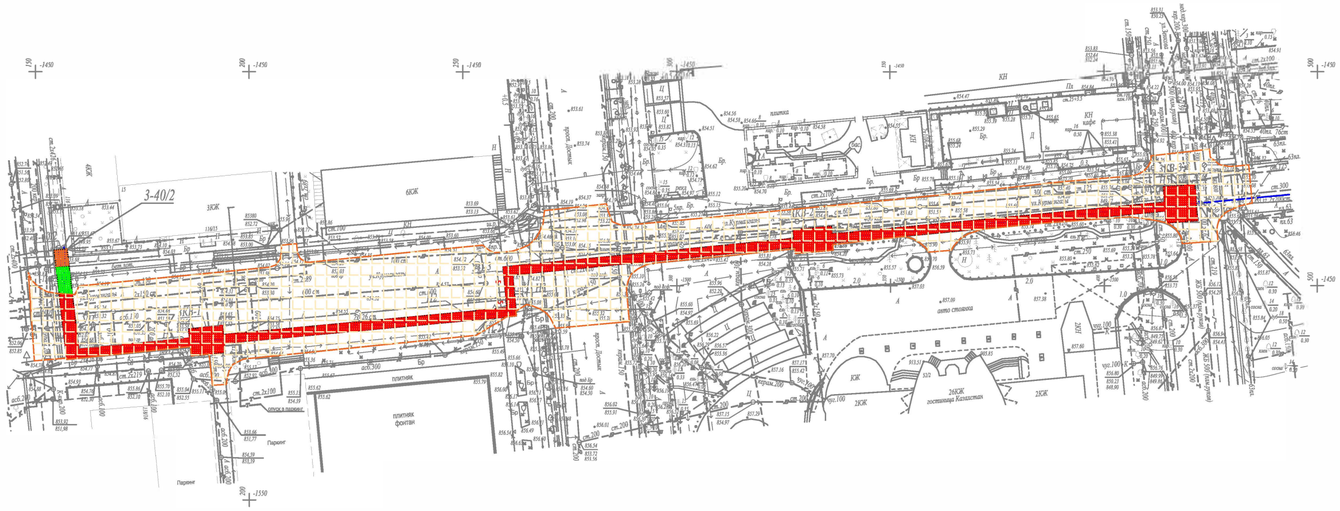

Асфальтобетонные покрытия на пешеходных тротуара

Асфальтобетонные покрытия на автодороги

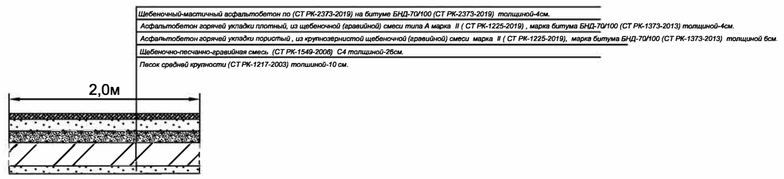

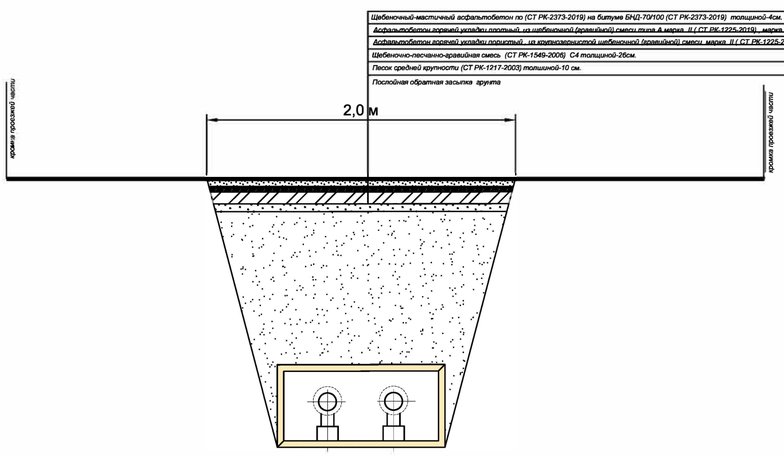

газон.

Асфальтового покрытия на дорогах

Асфальтового покрытия на тротуарах

Ведомость объемов работ по восстановлению дорожной одежды

Восстановление покрытия на автомобильной дороге			
№	Наименование работ	Ед. изм	Объем
1	Щебеночный-мастичный асфальтобетон (СТ РК-2373-2019)на битуме БНД-70/100 (СТ РК-1373-2013) толщиной-4см.	м2	4390
		м3	175.6
2	Розлив жидкого битума из расчета 0,3 л/м2	тн	1,43
3	Асфальтобетон горячей укладки плотный, из щебеночной (гравийной) смеси типа А марка II (СТ РК-1225-2019), марка битума БНД-70/100 (СТ РК-1373-2013) толщиной-4см.	м2	703,00
		м3	28,12
4	Розлив жидкого битума из расчета 0,3 л/м2	тн	0,23
5	Асфальтобетон горячей укладки пористый , из крупнозернистой щебеночной (гравийной) смеси марка II (СТ РК-1225-2019) марка битума БНД-70/100 (СТ РК-1373-2013) толщиной-6см.	м2	703,00
		м3	42,18
6	Розлив жидкого битума из расчета 0,9 л/м2	тн	0,68
7	Щебеночно-песчано-гравийная смесь С4 толщиной-26см. (СТ РК-1549-2006)	м3	182,78
8	Песок средней крупности (СТ РК-1217-2003) толщиной-10см.	м3	70,30
9	Установка придорожного бортового камня БР-100х30х15 ГОСТ 6665-91	пм	6

Восстановление дорожной одежды на пешеходных тротуарах			
№	Наименование работ	Ед. изм	Объем
1	Асфальтобетон горячей укладки плотный, из щебеночной (гравийной) смеси типа В марка II (СТ РК-1225-2019), марка битума БНД-70/100 (СТ РК-1373-2013)толщиной-5 см.	м2	15
		м3	0.75
2	Розлив битума из расчета 0,6 л/м2	тн	0.009
3	Щебень фракционированный (ГОСТ 8267-93) 20-40 мм. Н-10,0 см	м3	1,5
4	Гравийно-песчаная смесь природная (СТ РК-1549-2006) Н-15,0 см	м2	15
		м3	2.25
5	Устройство бордюры тротуарный БР-100х20х8 ГОСТ 6665-91	пм	10

Востановление придорожных элементов			
№	Наименование работ	Ед. изм	Объем
1	Лотки железобетонные	п.м	10
2	восстонавление газона с посевом семян многолетних трав	м2	20

Примечание:
1. Работы по разборке дорожной одежды смотреть в дефектном акте
2. Объемы по разборке дорожной одежды учтены в разделе ТС
3. Лотки железобетонные устанавливаются существующие (демонтированные), в смете учесть только работу по монтажу
4. Работы по обратной засыпке смотреть в разделе ТС

Изм.	Кол.	Лист	N док.	Подпись	Дата
ГИП		Камалхан			
Разработал		Жанибеков			
Н.контроль		Отетилеуова			

ТОО "Алматинские тепловые сети"

Реконструкция тепломагистрали ТМ3КВ от ТК3-40/2 до ТК3КВ-3

Восстановление дорожных покрытий

Стадия	Лист	Листов
РП	2	

План тепловых сетей

ТОО КБ "Мунай ГазИнжиниринг" г.Кызылорда 2022г.

Взам.инв. N | Подпись и дата | Инв. N подл.

Формат А2