Республика Казахстан
ТОО КБ «МунайГаз Инжиниринг»

Заказчик: ТОО "Алматинские тепловые сети"

РАБОЧИЙ ПРОЕКТ

«Реконструкция тепловых сетей ТМ-2 от ТК1-КЗ-22а до ТК-3в»

ПАСПОРТ ПРОЕКТА

г. Кызылорда, 2022г.

Республика Казахстан
ТОО КБ «МунайГаз Инжиниринг»

Заказчик: ТОО "Алматинские тепловые сети"

РАБОЧИЙ ПРОЕКТ

«Реконструкция тепловых сетей ТМ-2 от ТК1-КЗ-22а до ТК-3в»

ПАСПОРТ ПРОЕКТА

Директор **Кусбаева К.К**

Главный инженер проекта **Камалхан М.**

г. Кызылорда, 2022г.

Заказчик: ТОО "Алматинские тепловые сети" **Генпроектировщик:** ТОО КБ «МунайГаз Инжиниринг» **Источник финансирования:** Государственные инвестиции **Место расположения**: г. Алматы район-квадрат ул. Жандосова- ул. Манаса – ул. Байзакова	**Наименование проекта:** **« Реконструкция тепловых сетей ТМ-2 от ТК1-КЗ-22а до ТК-3в»**	**Исходные данные:** 1.Задание на проектирование утвержденное Заказчиком 2.Архитектурно-планировочное задание 3.ТУ №15.3/0853/22-ТУ-Ц-5 от 10 февраля 2022 года 4. Акта технического обследования, утвержденное заказчиком

Ситуационный план объекта

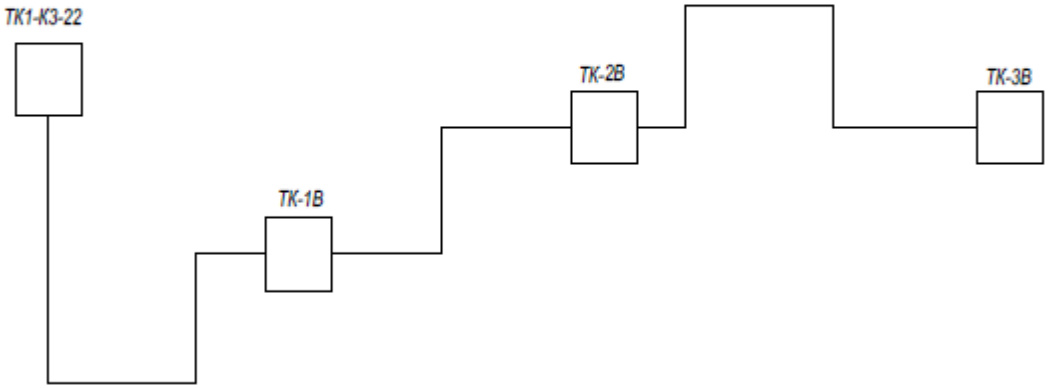

Технико-экономические показатели (в соответствующих единицах измерений)	
Протяжённость трассы - 613,5 м Диаметр труб - Ø159х2 – 381,0м - Ø108х2 – 135,0м - Ø57х2 – 97,5м	**Общая сметная стоимость строительства в текущих ценах 221 629,342 тыс.тенге;** в том числе СМР– 178 919,174 тыс.тенге, прочие затраты - 35 840,123 тыс. тенге оборудования - 6870,045 тыс. тенге **Продолжительность строительства – 4 месяца**
Дополнительные сведения, в том числе: Сейсмичность зоны (района) строительства согласно СП РК 2.03-30-2017 9 (девять) баллов. Климатические данные по метеостанции г. Алматы: (СП РК 2.04-01-2017) Климатический район: III-В; Средняя температура наружного воздуха: Снеговой район - II; Снеговая нагрузка 1,2(0,120) кПа(кгс/м2); Ветровой район скоростных напоров – III; Ветровая нагрузка 0,38(38) кПа(кгс/м2); Климатические параметры холодного периода года: Абсолютная минимальная температура воздуха - (- 37,70С); Температура воздуха наиболее холодной пятидневки с обеспеченностью 0,92 - (- 20,10С); Температура воздуха наиболее холодных суток с обеспеченностью 0,92- (- 23,40С); Абсолютные отметки поверхности колеблются в пределах 828,60-829,40м. Рельеф равнинный. Общий уклон поверхности на север 1-3°.	
Директор ТОО КБ «МунайГаз Инжиниринг» Кусбаева К.К. Главный инженер проекта Камалхан М. « 05» июня 2022г.	