Республика Казахстан
ТОО КБ «МунайГаз Инжиниринг»

Заказчик: ТОО "Алматинские тепловые сети"

РАБОЧИЙ ПРОЕКТ
«Реконструкция тепловых сетей ТМ-2 от ТК1-ДЖ-2 до ТК-13ю и ответвлений до элеваторных узлов МЖД по адресу: Жарокова 195, 197, 199, 201, 203, 205, 205 а, 207, 209, 211; Жандарбекова 220, 222»

ПАСПОРТ ПРОЕКТА

г. Кызылорда, 2022г.

Республика Казахстан
ТОО КБ «МунайГаз Инжиниринг»

Заказчик: ТОО "Алматинские тепловые сети"

РАБОЧИЙ ПРОЕКТ
«Реконструкция тепловых сетей ТМ-2 от ТК1-ДЖ-2 до ТК-13ю и ответвлений до элеваторных узлов МЖД по адресу: Жарокова 195, 197, 199, 201, 203, 205, 205 а, 207, 209, 211; Жандарбекова 220, 222»

ПАСПОРТ ПРОЕКТА

Директор **Кусбаева К.К.**

г. Кызылорда, 2022г.

Заказчик: ТОО "Алматинские тепловые сети" **Генпроектировщик:** ТОО КБ «МунайГаз Инжиниринг» **Источник финансирования:** Государственные инвестиции **Место расположения**: г. Алматы район-квадрат ул. Жаркова- ул. Тимирязева – ул. Жандарбекова – ул. Жандосова	**Наименование проекта:** **«Реконструкция тепловых сетей ТМ-2 от ТК1-ДЖ-2 до ТК-13ю и ответвлений до элеваторных узлов МЖД по адресу: Жарокова 195, 197, 199, 201, 203, 205, 205 а, 207, 209, 211; Жандарбекова 220, 222»**	**Исходные данные:** 1.Задание на проектирование утвержденное Заказчиком 2.Архитектурно-планировочное задание 3.ТУ №15.3/0777/22-ТУ-Ц-4 от 09 февраля 2022 года 4. Акта технического обследования, утвержденное заказчиком

Ситуационный план объекта

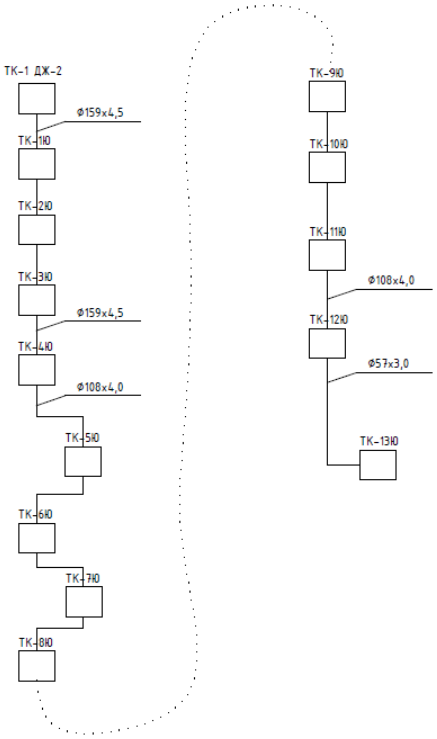

Технико-экономические показатели (в соответствующих единицах измерений)	
Протяжённость трассы - 750,0 м Диаметр труб - Ø159х2 – 162,8м - Ø108х2 – 257,2м - Ø57х2 – 329,6м	**Общая сметная стоимость строительства в текущих ценах 356 302,380 тыс.тенге;** в том числе СМР–266 146,336 тыс.тенге, оборудования- 30 492,205 тыс. тенге прочие затраты- 59 663,839 тыс. тенге **Продолжительность строительства – 5 месяцев**
Дополнительные сведения, в том числе: Сейсмичность зоны (района) строительства согласно СП РК 2.03-30-2017 9 (девять) баллов. Климатические данные по метеостанции г. Алматы: (СП РК 2.04-01-2017) Климатический район: III-В; Средняя температура наружного воздуха: Снеговой район - II; Снеговая нагрузка 1,2(0,120) кПа(кгс/м2); Ветровой район скоростных напоров – III; Ветровая нагрузка 0,38(38) кПа(кгс/м2); Климатические параметры холодного периода года: Абсолютная минимальная температура воздуха - (- 37,70С); Температура воздуха наиболее холодной пятидневки с обеспеченностью 0,92 - (- 20,10С); Температура воздуха наиболее холодных суток с обеспеченностью 0,92- (- 23,40С); В геоморфологическом отношении площадка расположена в пределах центральной части современного конуса выноса. Абсолютные отметки поверхности колеблются в пределах 842,0-856,0м. Рельеф равнинный. Общий уклон поверхности на север 1-3°.	
Директор ТОО КБ «МунайГаз Инжиниринг»	Кусбаева К.К.
Главный инженер проекта	Камалхан М.
	« 05» июля 2022г.