ТОО «STROYCONSALTING»

Государственная лицензия 15014654;
15012371

Рабочий проект

Установка электрических сети к сортировочному комплексу твердо–бытовых с.Миялы Кызылкогинского района Атырауской области

ТОМ 3
АЛЬБОМ 3
ВИДЕОНАБЛЮДЕНИЯ

Генеральный директор: *Кусайнова Д.А*

Главный инженер проекта: *Темиров А.М.*

Заказчик: ГУ "Аппарат акима Миялинского сельского округа"

Уральск – 2023 г.

Ведомость рабочих чертежей основного комплекта

Лист	Наименование	Примечание
1	Общие данные	
2	Структурная схема системы видеонаблюдения.	
3	План размещения оборудования системы видеонаблюдения 1-го этажа.	

Ведомость основных комплектов рабочих чертежей

Обозначение	Наименование	Примечание
РП-74-2023-ВН	Сети связи	

Ведомость ссылочных и прилагаемых документов

Обозначение	Наименование	Примечание
	Ссылочная документация	
СНиП РК 3.02-10-2010	Устройства связи, сигнализации и диспетчеризации инженерного оборудования жилых и общественных зданий.	
СН РК 3.02-07-2014 СП РК 3.02-107-2014	Общественные здания и сооружения.	
ПУЭ РК-2015	Правила устройства электроустановок.	
	Прилагаемая документация	
РП-74-2023-ВН.СО	Спецификация оборудования, изделий и материалов	1-листов

Согласовано

Инж.АС	Галымжанова	25.02.20
Инж.ЭОМ	Ерболатулы	07.04.23
Инж.ГСВ	Жарлгапов	25.02.20

Согласовано

Инж.ГП	Темиров	25.02.20
Инж.ОВ	Зайнеденов	25.02.20
Инж.ВК	Ищанов	25.02.20

Взам. инв. №

Подп. и дата

Инв. № подл.

Настоящий проект соответствует требованиям экологических, санитарно-гигиенических, противопожарных и других норм, действующих на территории Республики Казахстан и обеспечивает безопасную для жизни и здоровья людей эксплуатацию.

Главный инженер проекта /Темиров А.М. /

ОБЩИЕ УКАЗАНИЯ

Технические решения, принятые в графической части, соответствуют требованиям экологических, санитарно-гигиенических, противопожарных и других норм, действующих на территории РК, и обеспечивают безопасную для жизни и здоровья людей эксплуатацию объекта при соблюдении предусмотренных чертежами мероприятий.

Рабочая документация «Сети связи» разработана на основании:

- технического задания на проектирование предоставленного заказчиком;
- СНиП РК 3.02-10-2010 «Устройства связи, сигнализации и диспетчеризации инженерного оборудования»;
- СН РК 3.02-07-2014, СП РК 3.02-107-2014 «Общественные здания и сооружения»;
- ПУЭ РК-2015 «Правила устройства Электроустановок»;
- ГОСТ 21.406-88 «Проводные средства связи. Обозначения условные графические на схемах и планах»;

Общие данные Основное

Проектом предусмотрено:

Для визуального контроля проектируемого объекта установлена система.

видеонаблюдения.проектом предусматривается один 16-ти канальный видеорегистратор, видеорегистратор отвечает на запись внутреннюю часть и внешнюю часть ангара.

Для накопления видео информации используются съемные жесткие диски HDD SATA3 -1 штука, на один видеорегистратор емкостью 2 tb.

Видеокамеры "RVI-167" устанавливаются снаружи здания на стене, а видеокамеры "EGV 6371 VF50" устанавливаются внутри здания на потолке или стенах.

Питание видеокамер "RVI-167" и "EGV 6371 VF50" напряжением 12в предусматривается от блоков питания "СКАТ 1200м".

Для резервного питания системы видеонаблюдения предусматривается блок питания "SKAT UPS 1000".

Горизонтальная канализация проводки от видеорегистратора до распределительных коробок выполняется кабелем КВК-П-3 2х0,75мм^2 в кабель-канале ПХВ не горючей скрыто;

Вся проводка системы видеонаблюдения выполняется в кабель канале. установку и настройку видеокамер произвести по месту.

Все соединительные и расключающие узлы систем видеонаблюдении производятся в распределительных коробках JBS 100х100.

Заземление оборудования выполняется согласно требованиям ПУЭ РК 2015.

Изм.	Кол.уч	Лист	Nдок.	Подп.	Дата
ГИП		Темиров			07.04.23
Разраб.		Ерболатулы			07.04.23
Н. контр.		Шукеев			07.04.23
Проверил		Темиров			07.04.23

74-23-ВН

Установка электрических сети к сортировочному комплексу твердо-бытовых с.Миялы Кызылкогинского района

Видеонаблюдения	Стадия	Лист	Листов
	РП	1	3
Общие данные	ТОО "STROYCONSALTING" г. Уральск		

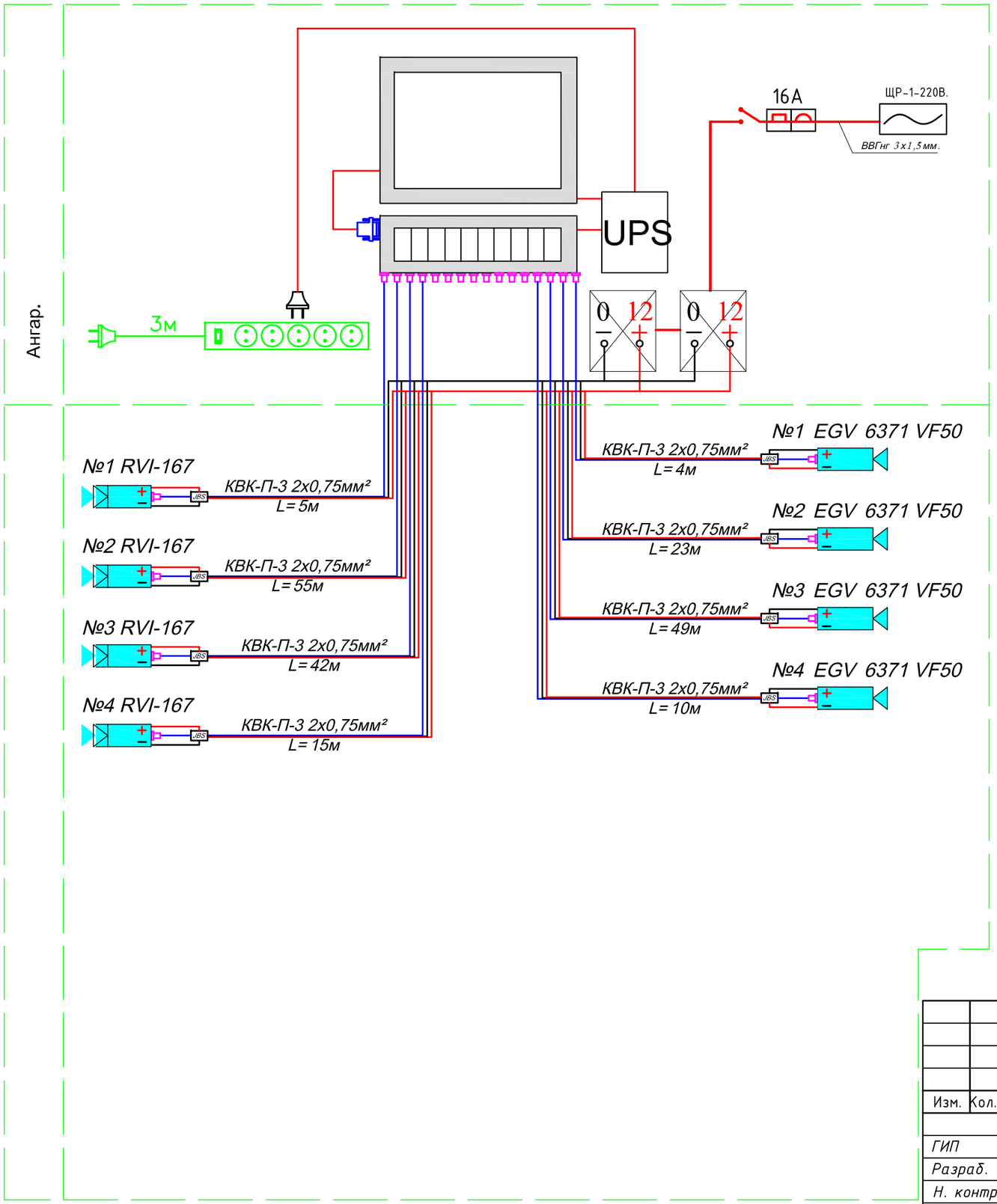

Условные обозначения

- Монитор.
- Видеорегистратор .
- Камера видеонаблюдения .
- Блок питания "СКАТ 1200М"
- Блок питания "UPS-Mustek-1000"
- Удлинитель Pilot 3м
- VGA кабель (в комплекте с монитором)
- Коробка распределительная JBS
- Разъем BNC
- Кабель КВК-П-3 2х0,75мм²

ВЗАМ. ИНВ. N°

ПОДП. И ДАТА

ИНВ. N° ПОДП.

Изм.	Кол.уч.	Лист	Nдок.	Подп.	Дата
ГИП		Темиров			07.04.23
Разраб.		Ерболатулы			07.04.23
Н. контр.		Шукеев			07.04.23
Проверил		Темиров			07.04.23

74-23-ВН

Установка электрических сети к сортировочному комплексу твердо-бытовых с.Миялы Кызылкогинского района

Видеонаблюдения

Стадия	Лист	Листов
РП	2	

Структурная схема системы видеонаблюдения.

ТОО "STROYCONSALTING" г. Уральск

ФОРМАТ А3

План на отм.±0.000

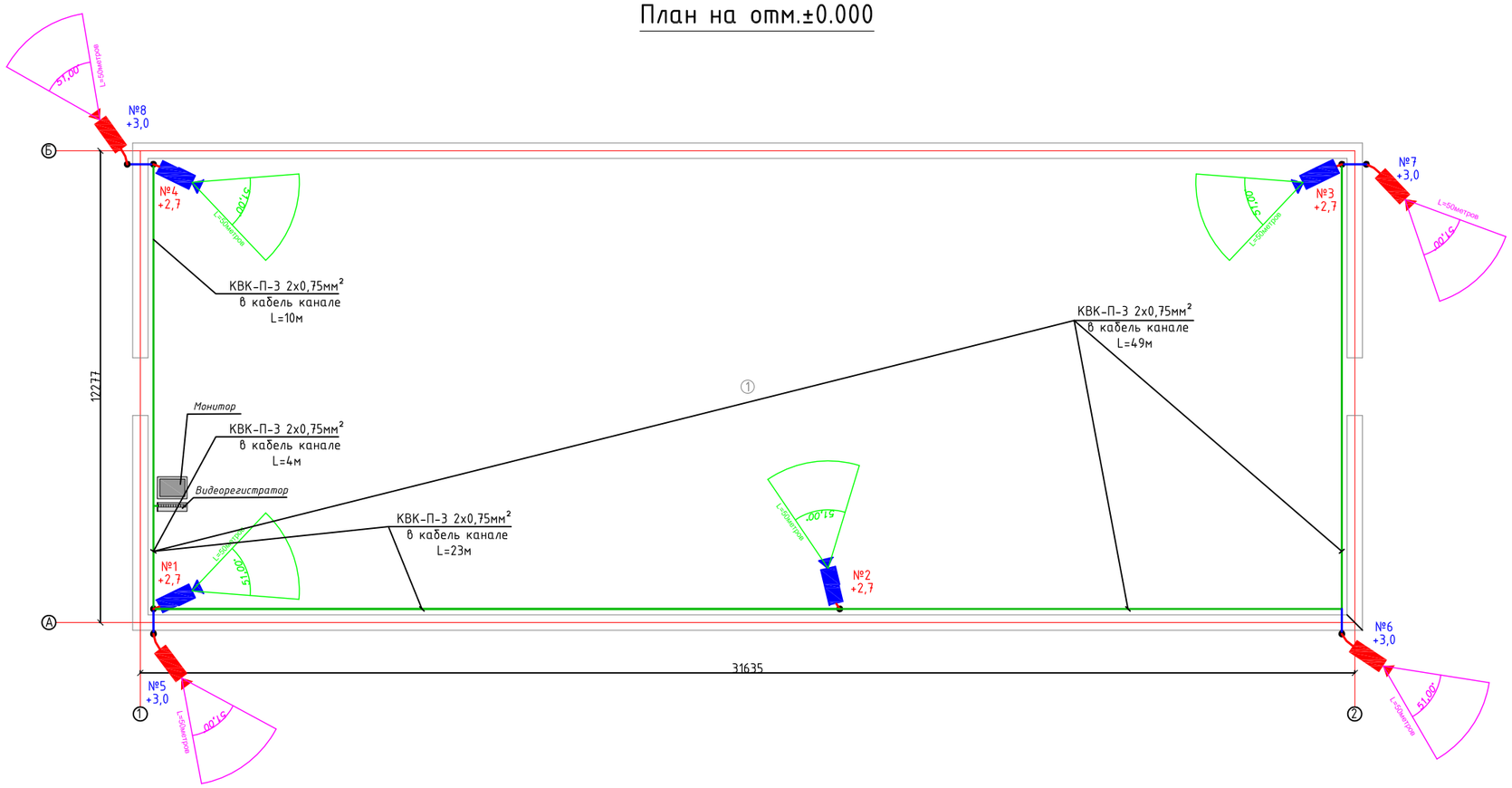

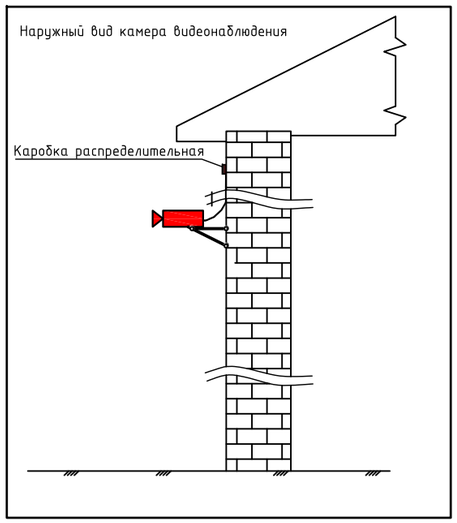

УСЛОВНЫЕ ОБОЗНАЧЕНИЯ

ВИДЕОКАМЕРА. 1–ВИДЕОРЕГИСТРАТОР.

КАБЕЛЬ ВИДЕОНАБЛЮДЕНИЯ ПРОЛОЖЕННЫЙ В КАБЕЛЬКАНАЛЕ

КАБЕЛЬ ВИДЕОНАБЛЮДЕНИЯ ПРОЛОЖЕННЫЙ В КАБЕЛЬКАНАЛЕ

Характеристики видеокамеры EGV 6371 VF50

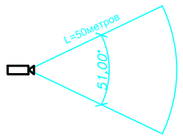

Номер помещения	Наименование	Площадь м²	Кат. пом.
	Первый этаж		
1	Ангар	370,97	Д
	Итого по этажу:	370,97	

Примечание

1. Кабель видеонаблюдения открытая в кабель-канале ПВХ.
2. Проходы кабелей через стены и перекрытия выполнить в трубах или отрезках труб. Зазоры между кабелями и трубой, трубой и строительной конструкцией заделать легко удаляемой массой из несгораемого материала.

Изм.	Кол.уч	Лист	Nдок.	Подп.	Дата	74-23-ВН			
						Установка электрических сети к сортировочному комплексу твердо-бытовых с.Миялы Кызылкогинского района			
ГИП		Темиров			07.04.23	Видеонаблюдения	Стадия	Лист	Листов
Разраб.		Ерболатулы			07.04.23		РП	3	
Н. контр.		Шукеев			07.04.23	План размещения оборудования системы видеонаблюдения 1-го этажа. М1:100	ТОО "STROYCONSALTING" г. Уральск		
Проверил		Темиров			07.04.23				

Взам. инв. № | Подпись и дата | Инв. № подл.

ФОРМАТ А3

ПОЗИЦИЯ	НАИМЕНОВАНИЕ И ТЕХНИЧЕСКАЯ ХАРАКТЕРИСТИКА	ТИП, МАРКА ОБОЗНАЧЕНИЕ ДОКУМЕНТА, ОПРОСНОГО ЛИСТА	КОД ОБОРУДОВАНИЯ, ИЗДЕЛИЯ, МАТЕРИАЛА	ПОСТАВЩИК	ЕДИНИЦА ИЗМЕРЕНИЯ	КОЛИ-ЧЕСТВО	МАССА ЕДИНИЦЫ КГ	ПРИМЕЧАНИЯ
1	2	3	4	5	6	7	8	9
	ВИДЕОНАБЛЮДЕНИЕ							
1	ВИДЕОРЕГИСТРАТОР	EGN 8162 PoE		ИП"B-suppLy" г.Уральск	ШТ	1		
2	ЖЕСТКИЙ ДИСК	HDD 2 Tb		ИП"B-suppLy" г.Уральск	ШТ	1		
3	УДЛИНИТЕЛЬ НА 5 РАЗЕТОК, 3 МЕТРА. ЕВРОСТАНДАРТ	PILOT		ИП"B-suppLy" г.Уральск	ШТ	1		
4	МОНИТОР	LCD монитор 6"(1280*1024)		ИП"B-suppLy" г.Уральск	ШТ	1		
5	ВИДЕОКАМЕРА	EGV 6371 VF50		ИП"B-suppLy" г.Уральск	ШТ	4		
6	ВИДЕОКАМЕРА	RVI-167		ИП"B-suppLy" г.Уральск	ШТ	4		
7	БЛОК ПИТАНИЯ С БАТАРЕЕЙ АККУМУЛЯТОРНОЙ 7 А/час	СКАТ-1200М		ИП"B-suppLy" г.Уральск	к-т	2		
8	РАЗЪЕМ	BNC		ИП"B-suppLy" г.Уральск	ШТ	8		
9	БЛОК ПИТАНИЯ	UPS Mustek 1000		ИП"B-suppLy" г.Уральск	ШТ	1		
10	КОРОБКА РАСПРЕДЕЛИТЕЛЬНАЯ 100Х100мм	JBS		ИП"B-suppLy" г.Уральск	ШТ	8		
11	АВТОМАТИЧЕСКИЙ ВЫКЛЮЧАТЕЛЬ 1-НО ПОЛЮСНЫЙ IH=16A				ШТ	1		
12	БОКС ДЛЯ 1-НО ПОЛЮСНОГО ВЫКЛЮЧАТЕЛЯ				ШТ	1		
13	ПРОВОД С МЕДНЫМИ ЖИЛАМИ СЕЧЕНИЕМ 3х2,5мм2	ВВГнг			М	20		
14	КАБЕЛЬ	КВК-П-3 2х0,75мм		KAZCENTRELECTROPROVOD	М	210		
15	Лоток пластиковый с крышкой размером 25х16мм	CCK10-025-016-1-KD1		IEK "ЭЛЕКОР"	М	50		
16	Лоток пластиковый с крышкой размером 12х12мм	CCK10-012-012-1-KD1		IEK "ЭЛЕКОР"	М	20		
17	ДЮБЕЛЬ ШУРУПЫ 150х 12мм				шт	20		
18	КРОНШТЕЙН УСТАНОВОЧНЫЙ				шт	6		
19	Гофра ПВХ с протяжкой 20мм	CTG20-20-K41-100I		IEK	м	20		
20	Скоба металлическая двухлапковая d-25мм	CMAT11-25-100		IEK	шт	80		
21	Дюбель с саморезом Ф6мм				шт	200		

ВЗАМ. ИНВ. N

ПОДПИСЬ И ДАТА

ИНВ. N ПОДЛ.

Изм.	Кол.уч.	Лист	Nдок.	Подп.	Дата
ГИП		Темиров			07.04.23
Разраб.		Ерболатулы			07.04.23
Н. контр.		Шукеев			07.04.23
Проверил		Темиров			07.04.23

74-23-ВН.СО

Установка электрических сети к сортировочному комплексу твердо-бытовых с.Миялы Кызылкогинского района

Видеонаблюдения

Стадия	Лист	Листов
РП	1	1

Спецификация оборудования, изделий и материалов

ТОО "STROYCONSALTING" г. Уральск

ФОРМАТ А3