РЕСПУБЛИКА КАЗАХСТАН

Лицензия № 17009803

ТОО "СПЕЦСТРОЙ СОГЛАСОВАНИЕ"

РАБОЧИЙ ПРОЕКТ

«Привязка проектно-сметной документации на строительство физкультурно-оздоровительного комплекса в селе Коктогай Индерского района Атырауской области»

Том III. Альбом 1. Раздел - "АС"

г. Актобе 2017 г.

РЕСПУБЛИКА КАЗАХСТАН

Лицензия № 17009803

Заказчик: ГУ "Индерский районный отдел строительства, архитектуры и градостроительства"

ТОО "СПЕЦСТРОЙ СОГЛАСОВАНИЕ"

РАБОЧИЙ ПРОЕКТ

«Привязка проектно-сметной документации на строительство физкультурно-оздоровительного комплекса в селе Коктогай Индерского района Атырауской области»

Том III. Альбом 1. Раздел - "АС"

Директор ТОО "СпецСтрой Согласование" : Исимов Р.А.

г. Актобе 2017 г.

Ведомость рабочих чертежей основного комплекта АС

начало

Лист	Наименование	Примечание
1	Общие данные	АС-1.1;1.2
2	Фасад 1-10; А-Ж	
3	Фасад 10-1; Ж-А	
4	План на отм. 0,000	
5	План на отм. +3,300	
6	Разрез 1-1; 2-2	
7	Схема заполнения оконных проемов и витражей	
8	Ведомость отделки помещений	
9	Экспликация полов	
10	План кровли	
11	Узлы 1..9	
12	Кладочный план на отм. 0,000	
13	Кладочный план на отм. +3,300. Фрагмент кладочного плана на отм. +6,600	
14	Монолитное перекрытие на отм +3,100	
15	Перекрытие на отм +6,300	
16	Схема расположения лестницы №1	
17	Схема расположения лестницы №2	
18	Раскладка плит перекрытия на отм +6,300	
19	Козырек входа №1	
20	Схема расположения декоративных элементов парапета козырька входа № 1	
21	Схема расположения балок козырьков	
22	Схема цоколя	
23		
24		
25	Люк выхода на кровлю	
26	Схема расположения фундамента	
27	Раскладка блоков	
28	Фундамент монолитный Фн1	
29	Фундамент монолитный Фн2	
30	Фундамент монолитный Фн3	
31	Фундамент монолитный Фн4	
32	Фундамент монолитный Фн5	
33	Фундамент монолитный Фн6	
34	Фундамент монолитный Фн7	
35	Фундамент монолитный Фн8	

Ведомость рабочих чертежей основного комплекта

окончание

Лист	Наименование	Примечание
36	Фундамент монолитный Фн9	
37	Фундамент монолитный Фн10	
38	Фундамент монолитный Фн11	
39	Фундамент монолитный Фн12	
40	Фундамент монолитный Фн13	
41	Фундамент монолитный Фн14	
42	Схема расположения опорных подушек под металлические балки	

Ведомость спецификаций

Лист	Наименование	Примечание
4	Спецификация элементов заполнения дверных проемов	
7	Спецификация элементов заполнения оконных проемов	
12	Спецификация элементов	
14	Спецификация элементов	
15	Спецификация элементов	
16	Спецификация элементов лестницы	
17	Спецификация элементов лестницы	
18	Спецификация элементов перекрытия на отм.+6,300	
19	Спецификация элементов	
20	Спецификация элементов	
23	Спецификация элементов	
24	Спецификация элементов	
25	Спецификация элементов	
26	Спецификация элементов	
42	Спецификация элементов	

Ведомость основных комплектов рабочих чертежей

Обозначение	Наименование	Примечание
1115-1-АС	Архитектурные решения	
1115-1-КМ	Конструкции металлические	
1115-1-ТХ	Технологические решения	
1115-1-ОВ	Отопление и вентиляция	
1115-1-ВК	Водоснабжение и канализация	
1115-1-ЭС	Электрооборудование	

Общие данные

Климатический район строительства	IIIА
Нормативная снеговая нагрузка	70 кгс/м2
Нормативная ветровая нагрузка	38кгс/м2
Уровень ответственности	II
Степень огнестойкости	II

Архитектурно-планировочное решение

Физкультурно-оздоровительный комплекс на 160 зрительских мест прямоугольную форму с размерами в осях 25,20х42,00м.
Высота до низа ферм покрытия - 8м.
В осях 1-4; Б-Ж - здание двухэтажное. Высота первого этажа 3,300
За относительную отметку 0,000 принята отметка чистого пола 1 этажа физкультурно-оздоровительного комплекса на 160 зрительских мест, что соответствует абсолютной отметке 34,20 на генплане.

Конструктивные решение

Фундаменты -монолитные ж/б отдельно стоящие, сборные ж/бетонные плиты по СТ РК 956-93 и из бетонных блоков по ГОСТ 13579-78".
Наружные стены выполнять :
-цоколь по периметру- кирпичный на высоту 0, 6 м, с облицовкой керамогранита
-стены в районе лестничных клеток из сплошной кирпичной кладки толщиной 380 мм с утеплением ПТЭ-175 G=175кг/м3-100мм и обшивкой металлосайдингом
-стены из стеновых панелей "СЭНДВИЧ"
Перегородки и внутренние несущие стены - из обыкновенного глиняного кирпича КОР По 1НФ/75/2,0, на растворе М 50
Покрытие - 3-х слойная конструкция типа сэндвич
Перекрытие на отм. +3,000 мололитное, на отм. 6,300 - многопустотные ж/бетонные плиты.
Крыша - оцинкованный профилированный лист (t=0,9мм) по металлическим прогонам и фермам.
Окна - индивидуальные металлопластиковый профиль
Витражи из алюминиевого профиля.
Подоконники - пластиковые.
Двери наружные и внутренние - из металлопластикового профиля и по ГОСТ 6629-88, ГОСТ 24698, ГОСТ 14624-84, металлические индивидуальные.
Полы -из керамической плитки, линолеум, бетонные.
Отделка внутренняя - согласно ведомости отделки помещений
Отмостка - асфальтобетонная, шириной 1000мм.

Наружная отделка

1. Наружные стены - окрашенные в заводских условиях согласно эскизного проекта панели типа сэндвич
2. Все стальные конструкции окрасить эмалью ПФ-115 (два слоя) ГОСТ 6465-75 по грунтовке ГФ021 (один слой).

Технико-экономические показатели:

N п/п	Наименование показателя	Ед. измерения	Значения
1	2	3	4
1	Площадь застройки.	м²	1023,4
2	Общая площадь.	м²	1274,1
3	Расчетная площадь.	м²	1111,1
4	Строительный объем	м³	10117,3
5	Полезная площадь.	м²	1247,2

Условные обозначения:

1 — Тип пола
1 — Тип отделки

(3) - Позиция двери

Рабочий проект выполнен в соответствии с техническими регламентами и государственными нормативами, действующими на территории Республики Казахстан и предусматривает технические решения, обеспечивающие требования экологических норм, взрывопожарную и пожарную безопасность здания при соблюдении установленных норм и правил.

Главный инженер проекта Храмов А.А.

Согласовано: Сектор ЭТ, Сектор ВКЭ, Сектор ПП, Сектор ТХ, Сектор ТТВ

Взам. инв. №

Подп. и дата

Инв. № подл.

Привязан

Инв №

Аннулирован

Изм.	Кол.уч.	Лист	N док	Подп.	Дата
ГИП		Храмов А.А.			02.14.
Проверил		Кульдяев Г.Ф.			02.14.
Разработал		Уразалин З.Т.			02.14.
Н. контрол.		Храмов А.А.			02.14.

1114-1-АС

Физкультурно-оздоровительный комплекс на 160 зрительских мест в с. Жымпиты Сырымского района ЗКО

Физкультурно-оздоровительный комплекс на 160 зрительских мест

Стадия	Лист	Листов
РП	1	42

Общие данные

ТОО "Кульман" г. Уральск

Формат А2

ВЕДОМОСТЬ РАБОЧИХ ЧЕРТЕЖЕЙ ОСНОВНОГО КОМПЛЕКТА АС

НАЧАЛО

ЛИСТ	НАИМЕНОВАНИЕ	ПРИМЕЧАНИЕ
1	ОБЩИЕ ДАННЫЕ	
2	ФАСАД 1-10, А-Ж	
3	ФАСАЖ 10-1, Ж-А	
4	ПЛАН НА ОТМ. 0,000	
5	ПЛАН НА ОТМ. +3,300	
6	РАЗРЕЗ 1-1, 2-2	
7	СХЕМА ЗАПОЛНЕНИЯ ОКОННЫХ ПРОЕМОВ И ВИТРАЖЕЙ	
8	ВЕДОМОСТЬ ОТДЕЛКИ ПОМЕЩЕНИЙ	
9	ЭКСПЛИКАЦИЯ ПОЛОВ	
10	ПЛАН КРОВЛИ	
11	УЗЛЫ 1-9	
12	КЛАДОЧНЫЙ ПЛАН НА ОТМ. 0,000	
13	КЛАДОЧНЫЙ ПЛАН НА ОТМ. +3,000, ФРАГМЕНТ КЛАДОЧНОГО ПЛАНА НА ОТМ. +6,300	
14	МОНОЛИТНОЕ ПЕРЕКРЫТИЕ НА ОТМ. +3,100	
15	ПЕРЕКРЫТИЕ НА ОТМ. +6,300	
16	СХЕМА РАСПОЛОЖЕНИЯ ЛЕСТНИЦЫ N1	
17	СХЕМА РАСПОЛОЖЕНИЯ ЛЕСТНИЦЫ N2	
18	РАСКЛАДКА ПЛИТ ПЕРЕКРЫТИЯ НА ОТМ, +6,300	
19	КОЗЫРЕК ВХОДА N1	
20	СХЕМА РАСПОЛОЖЕНИЯ ДЕКОРАТИВНЫХ ЭЛЕМЕНТОВ ПАРАПЕТА КОЗЫРЬКА ВХОДА N1	
21	СХЕМА РАСПОЛОЖЕНИЯ БАЛОК КОЗЫРЬКОВ	
22	СХЕМА ЦОКОЛЯ	
23		
24		
25	ЛЮК ВЫХОДА НА КРОВЛЮ	
26	ПЛАН ФУНДАМЕНТОВ	
27	РАЗВЕРТКИ ФУНДАМЕНТОВ	
28	МОНОЛИТНЫЙ ФУНДАМЕНТ ФМ1	
29	МОНОЛИТНЫЙ ФУНДАМЕНТ ФМ2	
30	МОНОЛИТНЫЙ ФУНДАМЕНТ ФМ3	
31	МОНОЛИТНЫЙ ФУНДАМЕНТ ФМ4	
31а	МОНОЛИТНЫЙ ФУНДАМЕНТ ФМ4а	
32	МОНОЛИТНЫЙ ФУНДАМЕНТ ФМ5	
33	МОНОЛИТНЫЙ ФУНДАМЕНТ ФМ6	
34	МОНОЛИТНЫЙ ФУНДАМЕНТ ФМ7	
35	МОНОЛИТНЫЙ ФУНДАМЕНТ ФМ8	

ВЕДОМОСТЬ РАБОЧИХ ЧЕРТЕЖЕЙ ОСНОВНОГО КОМПЛЕКТА АС

НАЧАЛО

ЛИСТ	НАИМЕНОВАНИЕ	ПРИМЕЧАНИЕ
36	МОНОЛИТНЫЙ ФУНДАМЕНТ ФМ9	
37	МОНОЛИТНЫЙ ФУНДАМЕНТ ФМ10	
38	МОНОЛИТНЫЙ ФУНДАМЕНТ ФМ11	
39	МОНОЛИТНЫЙ ФУНДАМЕНТ ФМ12	
40	МОНОЛИТНЫЙ ФУНДАМЕНТ ФМ13	
41	МОНОЛИТНЫЙ ФУНДАМЕНТ ФМ14	
42	СХЕМА РАСПОЛОЖЕНИЯ ОПОРНЫХ ПОДУШЕК ПОД МЕТАЛЛИЧЕСКИЕ БАЛКИ	

ВЕДОМОСТЬ СПЕЦИФИКАЦИЙ

ЛИСТ	НАИМЕНОВАНИЕ	ПРИМЕЧАНИЕ
4	ВЕДОМОСТЬ ЗАПОЛНЕНИЯ ЭЛЕМЕНТОВ ДВЕРНЫХ ПРОЕМОВ	
7	ВЕДОМОСТЬ ЗАПОЛНЕНИЯ ЭЛЕМЕНТОВ ОКОННЫХ ПРОЕМОВ	
12	СПЕЦИФИКАЦИЯ ЭЛЕМЕНТОВ	
14	СПЕЦИФИКАЦИЯ ЭЛЕМЕНТОВ	
15	СПЕЦИФИКАЦИЯ ЭЛЕМЕНТОВ	
16	СПЕЦИФИКАЦИЯ ЭЛЕМЕНТОВ ЛЕСТНИЦЫ	
17	СПЕЦИФИКАЦИЯ ЭЛЕМЕНТОВ ЛЕСТНИЦЫ	
18	СПЕЦИФИКАЦИЯ ЭЛЕМЕНТОВ ПЕРЕКРЫТИЯ НА ОТМ. +6,300	
19	СПЕЦИФИКАЦИЯ ЭЛЕМЕНТОВ	
20	СПЕЦИФИКАЦИЯ ЭЛЕМЕНТОВ	
23	СПЕЦИФИКАЦИЯ ЭЛЕМЕНТОВ	
24	СПЕЦИФИКАЦИЯ ЭЛЕМЕНТОВ	
25	СПЕЦИФИКАЦИЯ ЭЛЕМЕНТОВ	
26	СПЕЦИФИКАЦИЯ ЭЛЕМЕНТОВ	
42	СПЕЦИФИКАЦИЯ ЭЛЕМЕНТОВ	

ВЕДОМОСТЬ ОСНОВНЫХ КОМПЛЕКТОВ РАБОЧИХ ЧЕРТЕЖЕЙ

ОБОЗНАЧЕНИЕ	НАИМЕНОВАНИЕ	ПРИМЕЧАНИЕ
1115-1-АС	АРХИТЕКТУРНЫЕ РЕШЕНИЯ	
1115-1-КМ	КОНСТРУКЦИИ МЕТАЛЛИЧЕСКИЕ	
1115-1-ТХ	ТЕХНОЛОГИЧЕСКИЕ РЕШЕНИЯ	
1115-1-ОВ	ОТОПЛЕНИЕ И ВЕНТИЛЯЦИЯ	
1115-1-ВК	ВОДОСНАБЖЕНИЕ И КАНАЛИЗАЦИЯ	
1115-1-ЭС	ЭЛЕКТРООБОРУДОВАНИЕ	

УСЛОВНЫЕ ОБОЗНАЧЕНИЯ

1/1 — ТИП ПОЛА / ТИП ОТДЕЛКИ

(3) – ПОЗИЦИЯ ДВЕРИ

ОБЩИЕ ДАННЫЕ:

- КЛИМАТИЧЕСКИЙ РАЙОН СТРОИТЕЛЬСТВА IVГ
- НОРМАТИВНА СНЕГОВАЯ НАГРУЗКА – 50 КГС/м²
- ВЕТРОВАЯ НАГРУЗКА – 38 КГС/м²
- УРОВЕНЬ ОТВЕТСТВЕННОСТИ II
- СТЕПЕНЬ ОГНЕСТОЙКОСТИ II
- НОРМАТИВНАЯ ГЛУБИНА ПРОМЕРЗАНИЯ – 1,22 м.

АРХИТЕКТУРНО-ПЛАНИРОВОЧНОЕ РЕШЕНИЕ

ФИЗКУЛЬТУРНО-ОЗДОРОВИТЕЛЬНЫЙ КОМПЛЕКС НА 160 МЕСТ ИМЕЕТ ПРЯМОУГОЛЬНУЮ ФОРМУ С РАЗМЕРАМИ В ОСЯХ 25,20Х42,00М
ВЫСОТА ДО НИЗА ФЕРМ ПОКРЫТИЯ – 8М
В ОСЯХ 1-4, Б-Ж – ЗДАНИЕ ДВУХЭТАЖНОЕ, ВЫСОТА ПЕРВОГО ЭТАЖА 3,3М
ЗА ОТНОСИТЕЛЬНУЮ ОТМЕТКУ 0,000 ПРИНЯТА ОТМЕТКА ЧИСТОГО ПОЛА 1 ЭТАЖА ФИЗКУЛЬТУРНО-ОЗДОРОВИТЕЛЬНОГО КОМПЛЕКСА НА 160 МЕСТ,
ПОКРЫТИЕ – ДВУХСКАТНОЕ, РЕШЕНО СТРОПИЛЬНЫМИ ФЕРМАМИ С УКЛОНОМ ВЕРХНЕГО ПОЯСА – 10%.
ОПИРАНИЕ ФЕРМ НА КОЛОННЫ – ШАРНИРНОЕ. ПРОГОНЫ К ФЕРМАМ КРЕПЯТСЯ ШАРНИРНО. КРЕПЛЕНИЕ КОЛОНН К ФУНДАМЕНТАМ ЖЕСТКОЕ. НЕИЗМЕНЯЕМОСТЬ ПОКРЫТИЯ ОБЕСПЕЧЕНА ПОСТАНОВКОЙ СИСТЕМЫ ГОРИЗОНТАЛЬНЫХ И ВЕРТИКАЛЬНЫХ СВЯЗЕЙ. ПРИНЯТО, ЧТО СВЯЗИ РАБОТАЮТ ТОЛЬКО НА РАСТЯЖЕНИЕ УСТОЙЧИВОСТЬ КАРКАСА В ПРОДОЛЬНОМ НАПРАВЛЕНИИ ОБЕСПЕЧИВАЕТСЯ ПОСТАНОВКОЙ СВЯЗЕЙ ПО КОЛОННАМ.

КОНСТРУКТИВНЫЕ РЕШЕНИЯ

- ФУНДАМЕНТЫ – МОНОЛИТНЫЕ Ж/БЕТОННЫЕ ОТДЕЛЬНО СТОЯЩИЕ, СБОРНЫЕ Ж/БЕТОННЫЕ ПЛИТЫ ПО СТ РК 956-93 И ИЗ БЕТОННЫХ БЛОКОВ ПО ГОСТ 13579-78*
- НАРУЖНЫЕ СТЕНЫ ВЫПОЛНИТЬ:
- ЦОКОЛЬ ПО ПЕРИМЕТРУ – КИРПИЧНЫЙ НА ВЫСОТУ 0,6М, С ОБЛИЦОВКОЙ КЕРАМОГРАНИТОМ.
- СТЕНЫ В РАЙОНЕ ЛЕСТНИЧНЫХ КЛЕТОК ИЗ СПЛОШНОЙ КИРПИЧНОЙ КЛАДКИ ТОЛЩИНОЙ 380мм С УТЕПЛЕНИЕМ ПТЭ-175 G = 175КГ/м² – 100мм И ОБШИВКОЙ МЕТАЛЛОСАЙДИНГОМ
- СТЕНЫ ИЗ СТЕНОВЫХ ПАНЕЛЕЙ "СЭНДВИЧ"
- ПЕРЕГОРОДКИ И ВНУТРЕННИЕ НЕСУЩИЕ СТЕНЫ – ИЗ ОБЫКНОВЕННОГО ГЛИНЯННОГО КИРПИЧА КОР По1НФ/75/2,0, НА РАСТВОРЕ М50
- ПОКРЫТИЕ – 3-ЕХ СЛОЙНАЯ КОНСТРУКЦИЯ ТИПА СЭНДВИЧ
- ПЕРЕКРЫТИЕ НА ОТМ +3,000 – МОНОЛИТНОЕ, НА ОТМ. +6,300 – МНОГОПУСТОТНЫЕ Ж/БЕТОННЫЕ ПЛИТЫ
- КРОВЛЯ – ОЦИНКОВАННЫЙ ПРОФИЛИРОВАННЫЙ ЛИСТ (t-0,9мм) ПО МЕТАЛЛИЧЕСКИМ ПРОГОНАМ И ФЕРМАМ.
- ОКНА – ИЗ МЕТАЛЛОПЛАСТИКОВОГО ПРОФИЛЯ
- ВИТРАЖИ – ИЗ АЛЮМИНИЕВОГО ПРОФИЛЯ
- ПОДОКОННИКИ – ПЛАСТИКОВЫЕ
- ДВЕРИ НАРУЖНЫЕ И ВНУТРЕННИЕ – ИЗ МЕТАЛЛОПЛАСТИКОВОГО ПРОФИЛЯ И ПО ГОСТ 6629-88, ГОСТ 24698, ГОСТ 14624-84, МЕТАЛЛИЧЕСКИЕ ИНДИВИДУАЛЬНЫЕ
- ПОЛЫ – КЕРАМИЧЕСКИЕ, ЛИНОЛЕУМНЫЕ, БЕТОННЫЕ
- ВНУТРЕННЯЯ ОТДЕЛКА – СОГЛАСНО ВЕДОМОСТИ ОТДЕЛКИ ПОМЕЩЕНИЙ
- ОТМОСТКА – АСФАЛЬТОБЕТОННАЯ, ШИРИНОЙ 1000мм

НАРУЖНАЯ ОТДЕЛКА

1. НАРУЖНЫЕ СТЕНЫ – ОКРАШЕННЫЕ В ЗАВОДСКИХ УСЛОВИЯХ СОГЛАСНО ЭСКИЗНОГО ПРОЕКТА ПАНЕЛИ ТИПА СЭНДВИЧ
2. ВСЕ СТАЛЬНЫЕ КОНСТРУКЦИИ ОКРАСИТЬ ЭМАЛЬЮ ПФ-115 ПО ГОСТ 6465-75 ЗА 2 РАЗА ПО ГРУНТОВКЕ ГФ-021 В ОДИН СЛОЙ

ТЕХНИКО-ЭКОНОМИЧЕСКИЕ ПОКАЗАТЕЛИ:

N П/П	НАИМЕНОВАНИЕ	ЕД. ИЗМ.	КОЛ-ВО
1	ПЛОЩАДЬ ЗАСТРОЙКИ	м2	1023,4
2	ОБЩАЯ ПЛОЩАДЬ	м2	1274,1
3	РАСЧЕТНАЯ ПЛОЩАДЬ	м2	1111,1
4	СТРОИТЕЛЬНЫЙ ОБЪЕМ	м3	10117,3
5	ПОЛЕЗНАЯ ПЛОЩАДЬ	м2	1247,2

НАСТОЯЩИЙ ПРОЕКТ СООТВЕТСТВУЕТ ТРЕБОВАНИЯМ НОРМАТИВНЫХ,ЭКОЛОГИЧЕСКИХ, САНИТАРНО-ГИГИЕНИЕСКИХ,ПРОТИВОПОЖАРНЫХ ДОКУМЕНТОВ И ДРУГИХ НОРМ, ДЕЙСТВУЮЩИХ НА ТЕРРИТОРИИ РЕСПУБЛИКИ КАЗАХСТАН, И ОБЕСПЕЧИВАЕТ БЕЗОПАСНОСТЬ ПРОДУКЦИИ ДЛЯ ЖИЗНИ,ЗДОРОВЬЯ ЛЮДЕЙ,ИМУЩЕСТВА,ОХРАНУ ОКРУЖАЮЩЕЙ СРЕДЫ

ГЛАВНЫЙ ИНЖЕНЕР ПРОЕКТА СПИРИНА Т. А.

ВЗАМ. ИНВ. N° | ПОДП. И ДАТА | ИНВ. N° ПОДЛ. 000000

Привязан 86-31/08/2017-АС

Привязал Нургали А.

Инв №

ИЗМ.	КОЛ.УЧ.	ЛИСТ	N°ДОК.	ПОДП.	ДАТА
РАЗРАБ.		КАИРГАЛИЕВ			
ПРОВЕР.		СПИРИНА			
ГИП		СПИРИНА			

П-00-15-47-АС

"ПРИВЯЗКА ПРОЕКТНО-СМЕТНОЙ ДОКУМЕНТАЦИИ НА СТРОИТЕЛЬСТВО ФИЗКУЛЬТУРНО-ОЗДОРОВИТЕЛЬНОГО КОМПЛЕКСА НА 160 МЕСТ В С. АККЫСТАУ ИСАТАЙСКОГО РАЙОНА"

СТАДИЯ	ЛИСТ	ЛИСТОВ
РП	1И	42

ОБЩИЕ ДАННЫЕ

ТОО "ПРОЕКТСТРОЙИНЖИНИРИНГ" Г. УРАЛЬСК

ФОРМАТ А2

Ведомость ссылочных и прилагаемых документов

ОБОЗНАЧЕНИЕ	НАИМЕНОВАНИЕ	ПРИМЕЧАНИЕ
	СССЫЛОЧНЫЕ ДОКУМЕНТЫ	
1.038.1-1 ВЫП. 1	ПЕРЕМЫЧКИ ЖЕЛЕЗОБЕТОННЫЕ ДЛЯ ЗДАНИЙ С КИРПИЧНЫМИ СТЕНАМИ	
1.225-2 ВЫП. 11	ЖЕЛЕЗОБЕТОННЫЕ ПРОГОНЫ	
ГОСТ 13579-78	БЛОКИ БЕТОННЫЕ ДЛЯ СТЕН ПОДВАЛОВ	
1.141-1, ВЫП.63, 60, 61	ПЛИТЫ ПЕРЕКРЫТИЙ ЖЕЛЕЗОБЕТОННЫЕ МНОГОПУСТОТНЫЕ	
ГОСТ 23279-85	СЕТКИ АРМАТУРНЫЕ СВАРНЫЕ ДЛЯ ЖЕЛЕЗОБЕТОННЫХ КОНСТРУКЦИЙ И ИЗДЕЛИЙ	
ГОСТ 8240-89	ШВЕЛЛЕРЫ	
ГОСТ 8717.0-84	СТУПЕНИ ЖЕЛЕЗОБЕТОННЫЕ И БЕТОННЫЕ	
ГОСТ 6629-88	ДВЕРИ ДЕРЕВЯННЫЕ ВНУТРЕННИЕ ДЛЯ ЖИЛЫХ И ОБЩЕСТВЕННЫХ ЗДАНИЙ	
1.465.1-15 ВЫП. 5	ПЛИТЫ ЖЕЛЕЗОБЕТОННЫЕ РЕБРИСТЫЕ ПРЕДВАРИТЕЛЬНО НАПРЯЖЕННЫЕ	
2.270-2 ВЫП. 5	ДЕТАЛИ И УЗЛЫ КРЕПЛЕНИЯ ОБОРУДОВАНИЯ ДЛЯ СПОРТИВНЫХ ЗАЛОВ	
ГОСТ 8509-93	УГОЛКИ СТАЛЬНЫЕ ГОРЯЧЕКАТАННЫЕ РАВНОПОЛОЧНЫЕ	
ГОСТ 19903-74*	СТАЛЬ ЛИСТОВАЯ	
ГОСТ 24698-81	ДВЕРИ ДЕРЕВЯННЫЕ НАРУЖНЫЕ ДЛЯ ЖИЛЫХ И ОБЩЕСТВЕННЫХ ЗДАНИЙ	
	ПРИЛАГАЕМЫЕ ДОКУМЕНТЫ	
1114-1-АСИ	СТРОИТЕЛЬНЫЕ ИЗДЕЛИЯ	АЛЬБОМ

Перечень актов освидетельствования скрытых работ

НАИМЕНОВАНИЯ АКТОВ	ОБОЗНАЧЕНИЕ	ПРИМЕЧАНИЕ
ГЕОДЕЗИЧЕСКИЕ РАБОТЫ ПО СНиП РК 1.03-26-2004		
АКТ ПРИЕМКИ ГЕОДЕЗИЧЕСКОЙ РАЗБИВОЧНОЙ	ПРИЛОЖЕНИЕ.12	С ИСПОЛНИТЕЛЬНОЙ СХЕМОЙ
ОСНОВЫ ДЛЯ СТРОИТЕЛЬСТВА		
АКТ ПРИЕМКИ-ПЕРЕДАЧИ РЕЗУЛЬТАТОВ ГЕОДЕЗИЧЕСКИХ	ПРИЛОЖЕНИЕ.13	С ИСПОЛНИТЕЛЬНОЙ СХЕМОЙ
РАБОТ ПРИ СТРОИТЕЛЬСТВЕ ЗДАНИЙ, СООРУЖЕНИЙ		
ОСНОВАНИЯ И ФУНДАМЕНТЫ ПО СНиП 3.02.01-87		
АКТ ПРИЕМКИ ЕСТЕСТВЕННОГО ОСНОВАНИЯ	П.1.11,ПРИЛОЖЕНИЕ.2,П.1А	
АКТ ПРИЕМКИ ОБРАТНЫХ ЗАСЫПОК И ОСНОВАНИЙ ПОД ПОЛЫ	П.4.26,ПРОЛИЖ.2,П.1Д	
МОНОЛИТНЫЕ БЕТОННЫЕ И ЖЕЛЕЗОБЕТОННЫЕ КОНСТРУКЦИИ ПО СНиП РК 5.03-37-2005		
АКТ ПРИЕМКИ ОПАЛУБКИ	П.2.109	
АКТ ПРИЕМКИ АРМАТУРНОЙ СТАЛИ,ЗАКЛАДНЫХ ДЕТАЛЕЙ И АНКЕРОВ	ПП.1.6,2.95	
АКТ ПРИЕМКИ СМОНТИРОВАННОЙ АРМАТУРЫ, ЗАКЛАДНЫХ	П.2.9	
ДЕТАЛЕЙ И КОНСТРУКЦИЙ ЗАКРЫВАЕМЫХ ПРИ БЕТОНИРОВАНИИ		
АКТЫ ПРИЕМКИ ГОТОВЫХ КОНСТРУКЦИЙ П.2.112		С ИСПОЛНИТЕЛЬНОЙ СХЕМОЙ
МЕТАЛЛИЧЕСКИЕ,БЕТОННЫЕ И ЖЕЛЕЗОБЕТОННЫЕ КОНСТРУКЦИИ СБОРНЫЕ ПО СНиП РК 5.03-37-2005		
АКТ ПРИЕМКИ КОНСТРУКЦИЙ П.1.6		
АКТ ПРИЕМКИ ЗАМОНОЛИЧИВАЕМЫХ СТЫКОВ И ШВОВ	ПП.1.22,3.43	
АНТИКОРРОЗИОННАЯ ЗАЩИТА		
АКТ ПРИЕМКИ ИЗОЛЯЦИОННЫХ МАТЕРИАЛОВ	СНиП 3.04.03-85	
АКТ ПРИЕМКИ ЗАЩИЩАЕМЫХ ПОВЕРХНОСТЕЙ КОНСТРУКЦИЙ	ТО ЖЕ	

Привязан 86-31/08/2017-АС

Привязал Нургали А.

Инв №

Изм.	Кол.уч.	Лист	№ док.	Подп.	Дата
ГИП		Храмов А.А.			02.14.
Проверил		Кульдяев Г.Ф.			02.14.
Разработал		Уразалин З.Т.			02.14.
Н. контрол.		Храмов А.А.			02.14.

1114-1-АС

Физкультурно-оздоровительный комплекс на 160 зрительских мест в с. Жымпиты Сырымского района ЗКО

Физкультурно-оздоровительный комплекс на 160 зрительских мест

Стадия	Лист	Листов
РП	1.2	

Общие данные

ТОО "Кульман" г. Уральск

Взам. инв. № | Подп. и дата | Инв. № подл.

Фасад 1 - 10.

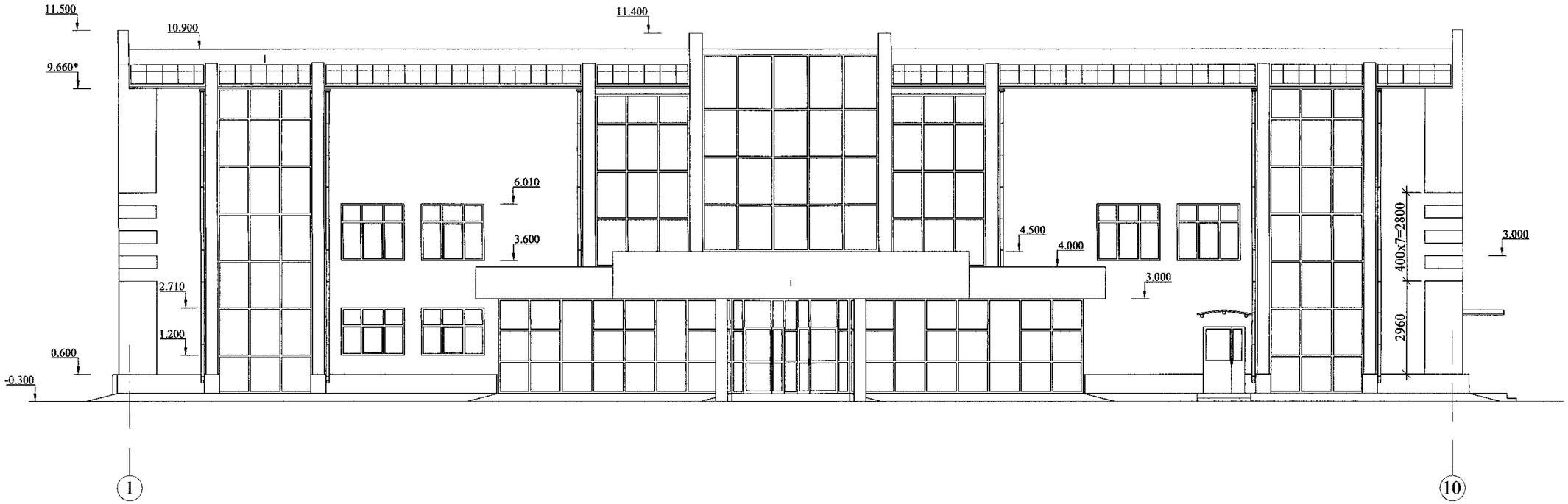

Фасад А-Ж

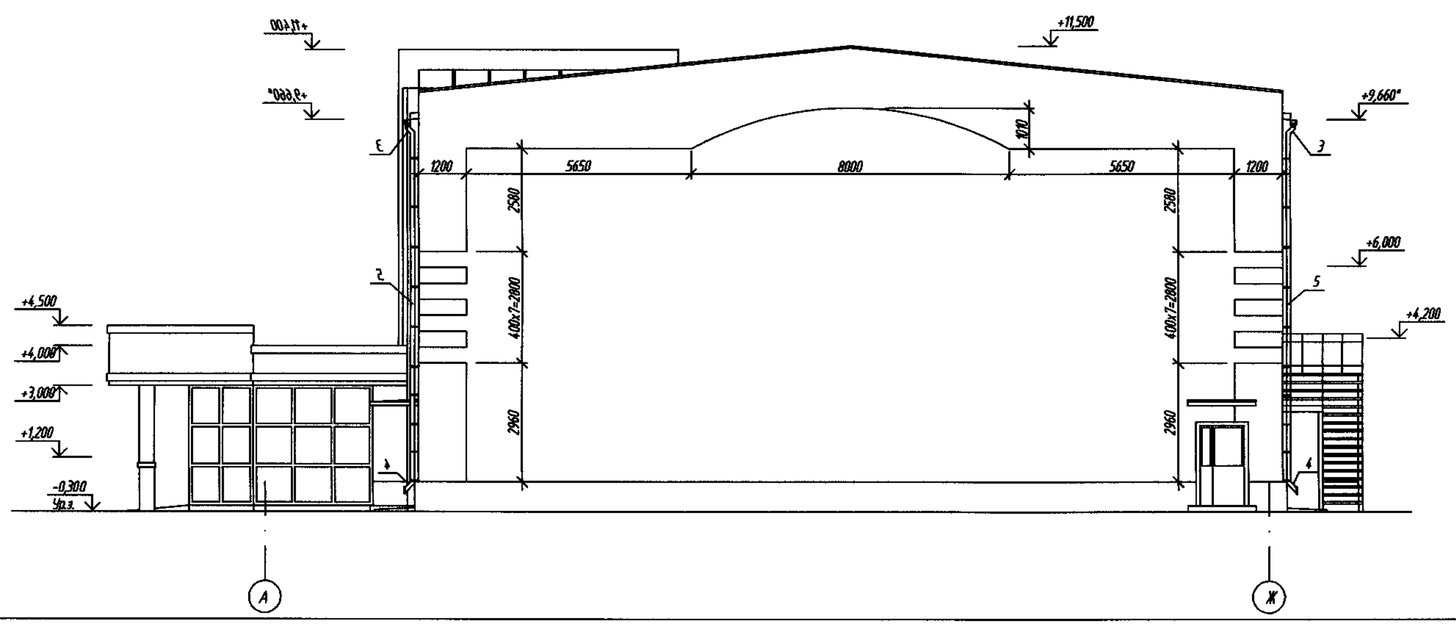

Привязан П-00-15-47

Капрзанов		Кар	
Инв. №			

Примечания:
1. Данный лист см. совместно с листами АС-3.

Привязан 86-31/08/2017-АС			
Привязал	Нургали А.		
Инв №			

Изм.	Кол. уч	Лист	№ док.	Подп.	Дата
ГИП		Храмов А. А.			02.14.
Проверил		Кульдяев Г.Ф.			02.14.
Разработал		Уразалин З.Т.			02.14.
Н. контр.		Храмов А. А.			02.14.

1114 -1-АС

Физкультурно-оздоровительный комплекс на160 зрительских мест в с. Жымпиты Сырымского района ЗКО

Физкультурно-оздоровительный комплекс на 160 зрительских мест.

Стадия	Лист	Листов
Р. П.	2	

Фасад 1-10, А-Ж.

Т.О.О. „Кульман" г. Уральск.

Взам. инв. № | Подпись и дата | Инв. № подл.

Фасад 10-1

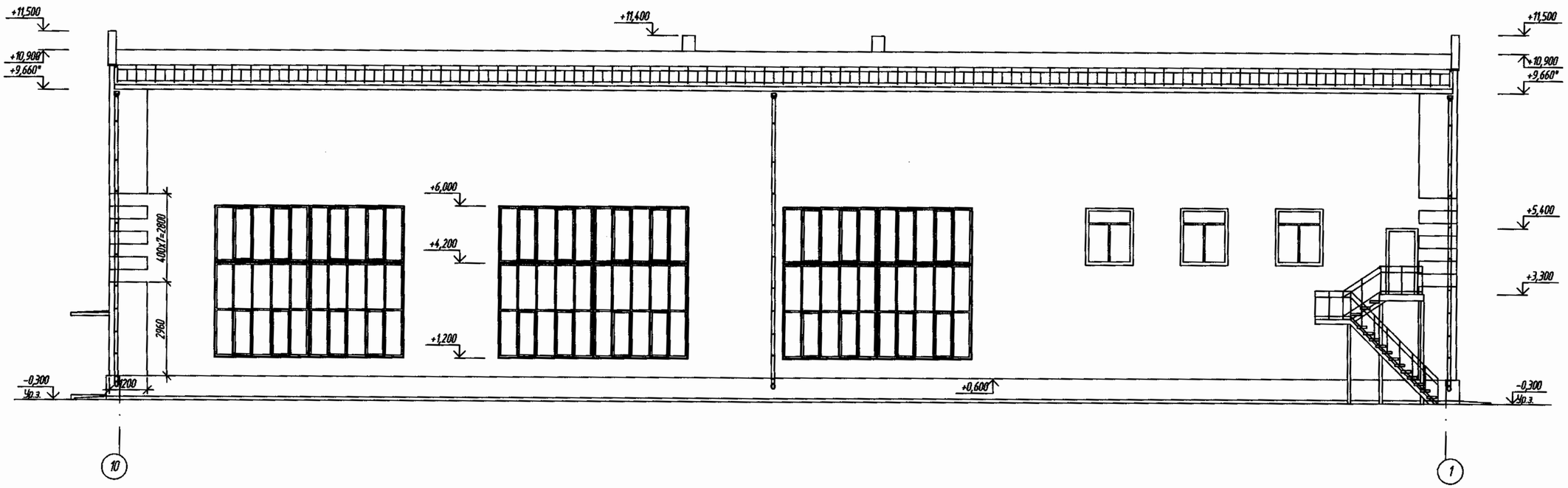

Фасад И-А

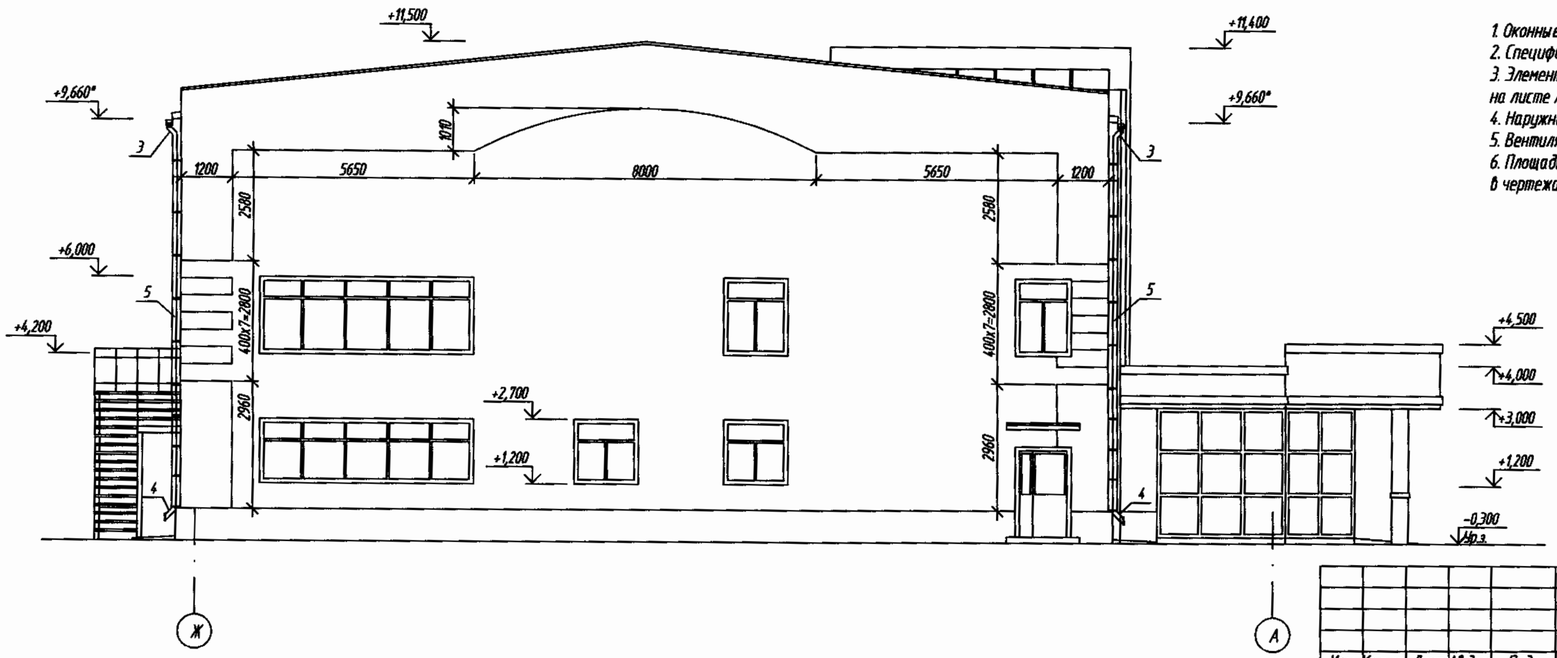

1. Оконные проемы замаркированы на планах листы АС-4,5
2. Спецификация заполнения оконных проемов и дана на листе АС-7
3. Элементы водостока замаркированные на фасадах учтены в спецификации на листе АС-10
4. Наружная отделка фасадов см. лист АС-1
5. Вентиляционные каналы условно не показаны.
6. Площадь стеновых сэндвич панелей и металлосайдинга учтена в чертежах марки КМ

Привязан П-00-15-47		
Кайрбанов		
Инв. №		

Привязан 86-31/08/2017-АС		
Привязал	Нургали А.	
Инв №		

Изм.	Кол. уч.	Лист	№ док.	Подп.	Дата

ГИП	Храмов А. А.		02. 14.
Проверил	Кульдяев Г.Ф.		02. 14.
Разработал	Уразалин З. Т.		02. 14.
Н. контрол.	ХрамоВ А. А.		02. 14.

1114-1-АС

Физкультурно-оздоровительный комплекс на 160 зрительских мест в с. Жымпиты Сырымского района ЗКО

Физкультурно-оздоровительный комплекс на 160 зрительских мест	Стадия	Лист	Листов
	РП	3	

Фасад 10-1; И-А

ТОО "Кульман" г. Уральск

Взам. инв. №

Подп. и дата

Инв. № подл.

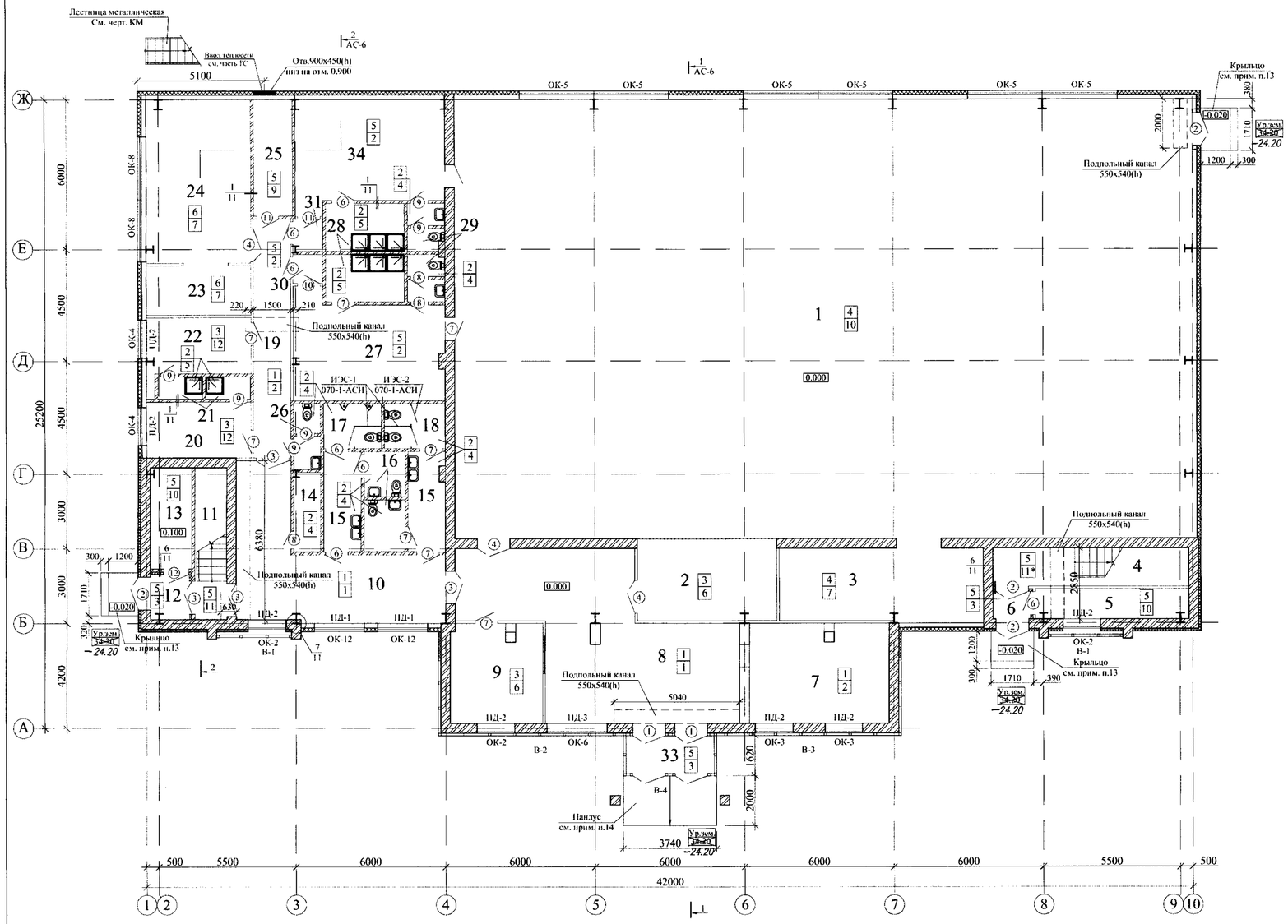

Спецификация элементов заполнения дверных проемов.

Поз.	Обозначение	Наименование	Кол-во на отм. 0.000	Кол-во на отм. -3.300 ÷6.600	Масса ед.кг.	Примечание.
		Дверные блоки				
1	ГОСТ 31173 - 2003	Дверной блок ДСН Пв 2100 - 1300	2	-		См. прим. п.12
2	ГОСТ 24698 - 81	- // - ДН 21 - 13	5	-		См. прим. п.12
3	ГОСТ 6629 - 88	- // - ДО 21 - 13	3	3		См. прим. п.12
4	то же	- // - ДГ 21 - 13	3	1		См. прим. п.12
5	ГОСТ 24698 - 81	- // - ДС 21 - 13ГТ	-	1		См. прим. п.12
6	ГОСТ 6629 - 88	- // - ДГ 21 - 9 Л	8	4		
7	то же	- // - ДГ 21 - 9	8	5		
8	- // -	- // - ДГ 21 - 7 Л	3	2		
9	- // -	- // - ДГ 21 - 7	6	3		
10	ГОСТ 24698 - 81	- // - ДС 19 - 9 ЛГТ	1	1		См. прим. п.7.12
11	то же	- // - ДС 19 - 9 ГТ	2	1		См. прим. п.7.12
12	1114-1-АСИ	Дверь металическая 2070 х 910	1	-		
13	ГОСТ 24698 - 81	- // - ДС 21 - 10	-	1		

Экспликация помещений.

№	Наименование помещений	Площадь пом., м2
	1 этаж.	
1	Зал для занятия игровыми видами спорта	516.3
2	4 места для зрителей инвалидов	18,6
3	Инвентарная	24.0
4	Лестничная клетка №1	12,2
5	Помещение под лестницей	7,0
6	Тамбур	1.9
7	Гардероб	22,4
8	Вестибюль	52,5
9	Пожарный пост охраны	14,5
10	Холл	32,4
11	Лестничная клетка №2	7,8
12	Тамбур	3,2
13	Электрощитовая	6,7
14	Инвентарная	3.1
15	Шлюз 5,5х2	11,0
16	Комната для инвалида 2,9х2	5,8
17	Санузел мужской	4,1
18	Санузел женский	4.4
19	Коридор	14,5
20	Тренерская женская	9,8
21	Душевые 1,6х2	3,2
22	Тренерская мужская	10.0
23	Инвентарная	22.0
24	Тренажерный зал	28.0
25	Тепловой пункт	7,2
26	Санузел	2,4
27	Раздевальная на 15 человек	24,2
28	Душевые 6,0х2	12,0
29	Санузлы 2,7х2	5,4
30	Тамбур	1,4
31	Тамбур	1,6
32		
33	Тамбур	5,2
34	Раздевальная на 15 человек	23,8

А - А

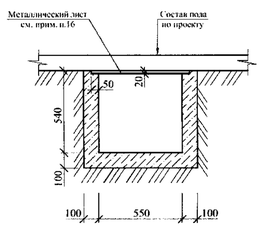

Примечания:
1. Данный лист см. совместно с листами АС
2. Ведомость заполнения оконных прёмов см. лист АС-7
3. Двери замаркированные на плане учтены в спецификации на данном листе
4. Ведомость отделки помещений см. лист АС-8
5. Экспликация полов см. лист АС-9
6. Двери при входе в санузлы должны быть снабжены дверными закрывателями ЗД-3 ГОСТ 5091-78* по одному закрывателю на каждое полотно.
7. Дверь (тип 10, 11) выполнить с увеличением по высоте на 200 мм по типу двери ДС 19 - 9 ГТ(ГОСТ 24698-81)
8. Утепление перегородок тамбуров выполнить утеплителем минплита ПТЭ 125 Д=175кг/м3, t = 100 мм по узлу 6, см. лист АС-11
9. Двери из помещений душевых для улучшения влагостойкости дополнительно окрасить эмалью ХВ - 1100 (ГОСТ 6993 - 79) за два раза
10. Деревянные элементы, соприкасающиеся с кладкой, бетоном, металлом, отделить от них прокладкой из толя, антисептировать
11. Откосы оконных и дверных проёмов в кирпичной кладке оштукатурить цементно-песчаным раствором состава 1 : 3
12. Двери (поз. 1,2,3,4,5,10,11) выполнить с приборами для самозакрывания и уплотнения в притворах и не должны иметь запоров, препятствующих их открывания без ключа.
13. Крыльца (3 шт.) выполнить из бетона В15, F100 по щебню втрамбованнуму в грунт. Расход бетона -2,86 м3
14. Пандус (1 шт.) выполнить из бетона В15, F100 по щебню втрамбованому в грунт. Расход бетона -2,26 м3
15. Подпольный канал выполнить из бетона В7,5 по щебню втрамбованому в грунт. Расход бетона -3,96 м3
16. Подпольный канал перед устройством пола накрыть металлическим листом t = 4 мм шириной 650 мм. Расход металла 19,6 м/п. Вес 400,04 кг. Лист окрасить эмалью ПФ-115 по грунту ГФ-021 за два раза.

Условные обозначения:

- гипсокартонные перегородки системы "КНАУФ"
- кирпичные стены, перегородки.

Привязан 86-31/08/2017-АС
Привязал Нургали А.
Инв №

Привязан 17-01-15-47
Инв №

Изм.	Кол. уч.	Лист	№ док.	Подп.	Дата
ГИП		Храмов А. А.			02.14.
Проверил		Кульдяев Г.Ф.			02.14.
Разработал		Уразгалин Э.Т.			02.14.
Н. контр.		Храмов А. А.			02.14.

1114-1-АС

Физкультурно-оздоровительный комплекс на 160 зрительских мест в с. Жымиты Сырымского района ЗКО

Физкультурно-оздоровительный комплекс на 160 зрительских мест.

Стадия	Лист	Листов
Р. П.	4	

Отделочный план на отм. 0.000

Т.О.О. „Кульман" г. Уральск.

Инв.№ подл. | Подпись и дата | Взам. инв. №

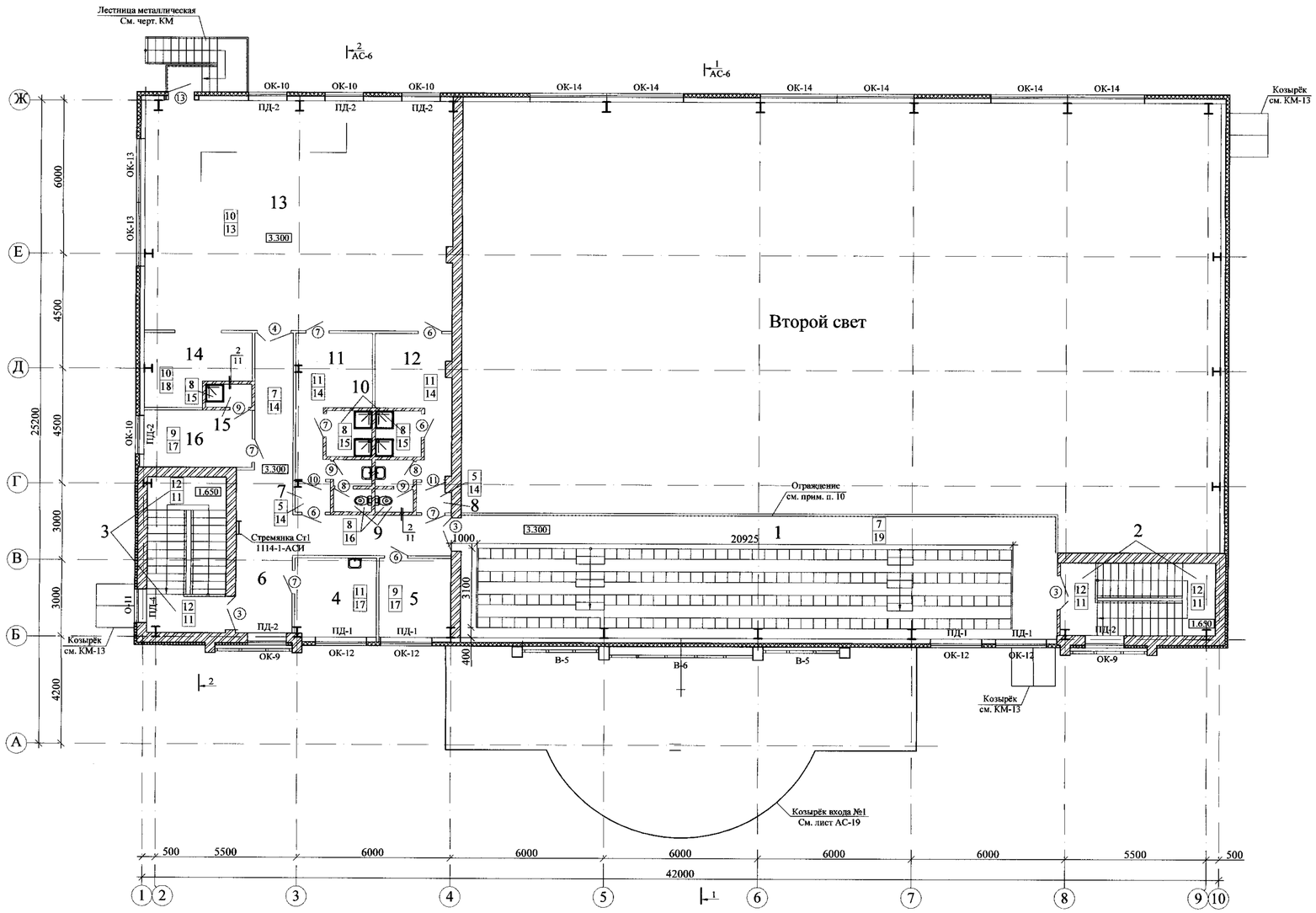

Фрагмент плана на отм. 6.600

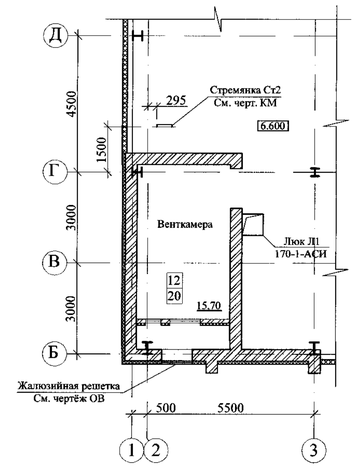

Привязан П-00-15-47
Инв. №

Экспликация помещений.

№	Наименование помещений	Площадь пом., м2
	2 этаж.	
1	Трибуна на 160 мест	112,9
2	Лестничная клетка №1 (площад.)	9,0
3	Лестничная клетка №2 (площад.)	10,6
4	Кабинет медсестры	9,7
5	Кабинет директора	9,3
6	Коридор	32,0
7	Тамбур	1,6
8	Тамбур	1,5
9	Санузлы 2,9х2	5,8
10	Душевые 3,2х2	6,4
11	Раздевальная на 6 человек	12,0
12	Раздевальная на 6 человек	11,7
13	Зал для занятий элементами борьбы	110,8
14	Инвентарная	10,8
15	Душевая	1,6
16	Рабочее помещение сотрудников служб	9,8

Примечания:
1. Данный лист см. совместно с листами АС
2. Ведомость заполнения оконных прёмов см. лист АС-7
3. Двери замаркированные на плане уттены в спецификации на листе АС-4
4. Ведомость отделки помещений см. лист АС-8
5. Экспликация полов см. лист АС-9
6. Двери из помещений душевых для улутшения влагостойкости дополнительно окрасить эмалью ХВ - 1100 (ГОСТ 6993 - 79) за два раза
8. Деревянные элементы, соприкасающиеся с кладкой, бетоном, металлом, отделить от них прокладкой из толя, антесиптировать
9. Откосы оконных и дверных проёмов в кирпичной кладке оштукатурить цементно-песчаным раствором состава 1 : 3
10. Ограждение никилерованное фирмы "АЛКОН". Расход 24,8 м.п.

Условные обозначения:

- гипсокартонные перегородки системы "КНАУФ"
- кирпичные стены, перегородки.

Привязан 86-31/08/2017-АС
Привязал Нургали А.
Инв №

Изм.	Кол. уч.	Лист	№ док.	Подп.	Дата

ГИП	Храмов А. А.		02.14.
Проверил	Кульдеев Г. Ф.		02.14.
Разработал	Уразалин З.Т.		02.14.
Н. контр.	Храмов А. А.		02.14.

1114-1-АС

Физкультурно-оздоровительный комплекс на 160 зрительских мест в с. Жымпиты Сырымского района ЗКО

Физкультурно-оздоровительный комплекс на 160 зрительских мест.

Отделочный план на отм. 3.000
Фрагмент плана на отм. 6.600

Стадия	Лист	Листов
Р. П.	5	

Т.О.О. „Кульман"
г. Уральск.

Взам. инв. №
Подпись и дата
Инв. № подл.

Разрез 1-1

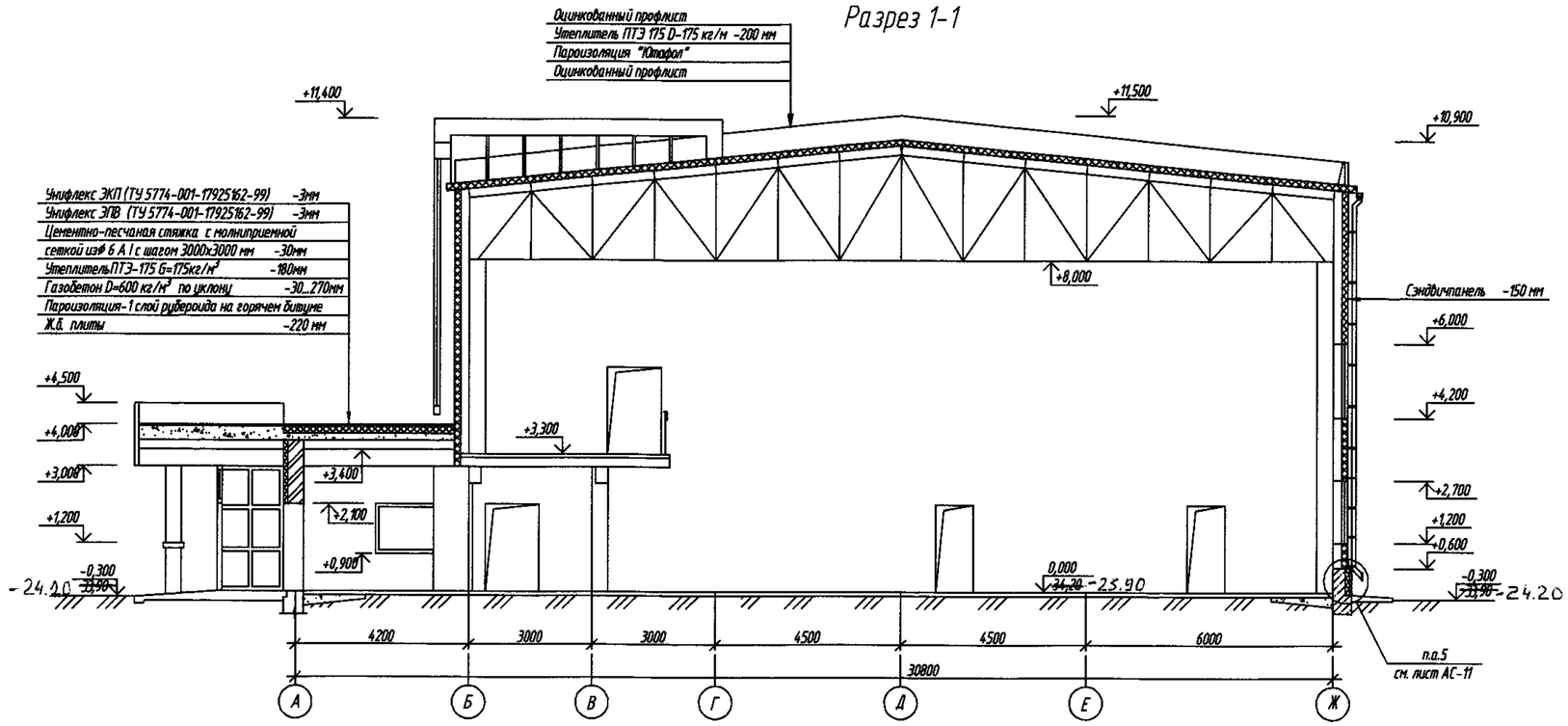

Разрез 2-2

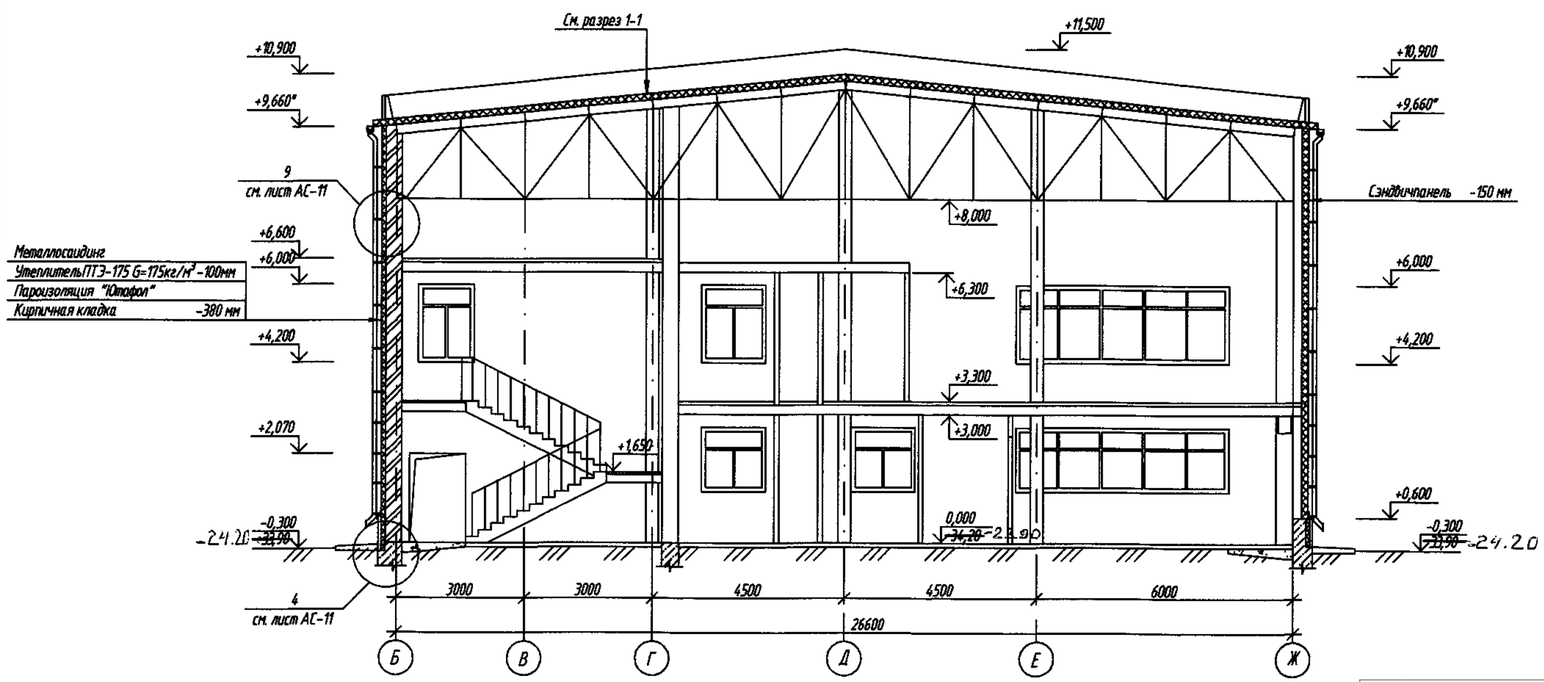

Привязан П-00-15-47
Каирбаев
Инв. №

Изм.	Кол. уч.	Лист	№ док.	Подп.	Дата
ГИП	Храмов А. А.				02.14.
Проверил	Кульдяев Г.Ф.				02.14.
Разработал	Уразалин З.Т.				02.14.
Н. контрол.	Храмов А. А.				02.14.

Привязан 86-31/08/2017-АС
Привязал Нургали А.
Инв №

1114-1-АС

Физкультурно-оздоровительный комплекс на 160 зрительских мест в с. Джымпиты Сырымского района ЗКО

Физкультурно-оздоровительный комплекс на 160 зрительских мест

Стадия	Лист	Листов
РП	6	

Разрез 1-1; 2-2

ТОО "Кульман" г. Уральск

Взам. инв. №
Подп. и дата
Инв. № подл.

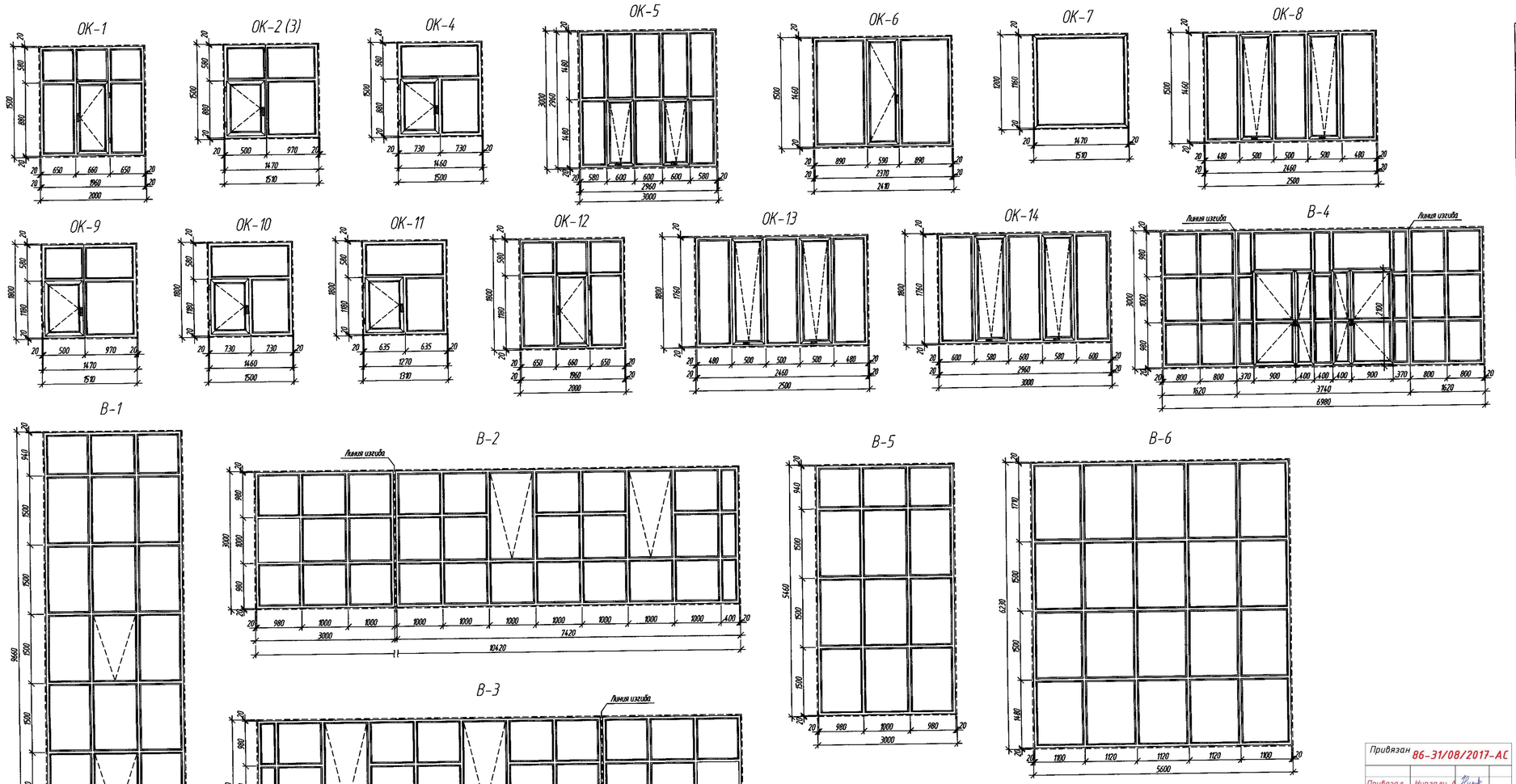

Спецификация элементов заполнения оконных проемов

Поз.	Обозначение	Наименование	Количество на отм. 0,000	Количество на отм. +3,300	Масса, ед., кг	Примечание
		Окна				
ОК-1	Металлопластиковый профиль	Оконный блок ОК-1 (b x h) 2000 x 1500	2	-	шт	тройное остекление
ОК-2		Оконный блок ОК-2 (b x h) 1510 x 1500	3	-	шт	тройное остекление
ОК-3		Оконный блок ОК-3 (b x h) 1510 x 1500	2	-	шт	Сл.прим.п.6
ОК-4		Оконный блок ОК-4 (b x h) 1500 x 1500	2	-	шт	тройное остекление
ОК-5		Оконный блок ОК-5 (b x h) 3000 x 3000	6	-	шт	тройное остекление
ОК-6		Оконный блок ОК-6 (b x h) 2410 x 1500	1	-	шт	тройное остекление
ОК-7		Оконный блок ОК-7 (b x h) 1510 x 1200	1	-	шт	одинарное остекление
ОК-8		Оконный блок ОК-8 (b x h) 2500 x 1500	2	-	шт	тройное остекление
ОК-9		Оконный блок ОК-9 (b x h) 1510 x 1800	-	2	шт	тройное остекление
ОК-10		Оконный блок ОК-10 (b x h) 1500 x 1800	-	4	шт	тройное остекление
ОК-11		Оконный блок ОК-11 (b x h) 1310 x 1800	-	1	шт	тройное остекление
ОК-12		Оконный блок ОК-12 (b x h) 2000 x 1800	-	4	шт	тройное остекление
ОК-13		Оконный блок ОК-13 (b x h) 2500 x 1800	-	2	шт	тройное остекление
ОК-14		Оконный блок ОК-14 (b x h) 3000 x 1800	-	6	шт	тройное остекление
		Витражи				
В-1	Алюминиевый профиль	Витраж В-1 (b x h) 3000 x 9660	2	-	шт	Прим. п. 3
В-2		Витраж В-2 (b x h) 10420 x 3000	1	-	шт	Прим. п. 3
В-3		Витраж В-3 (b x h) 10420 x 3000	1	-	шт	Прим. п. 3
В-4		Витраж В-4 (b x h) 6980 x 3000	1	-	шт	Прим. п. 3
В-5		Витраж В-5 (b x h) 3000 x 5460	-	2	шт	Прим. п. 3
В-6		Витраж В-6 (b x h) 5600 x 6230	-	1	шт	Прим. п. 3
		Доска подоконная				
ПД-1		Доска подоконная ПД-1 (2100x300)	2	4	шт	пластик
ПД-2		Доска подоконная ПД-2 (1600x350)	7	6	шт	пластик
ПД-3		Доска подоконная ПД-3 (2500x350)	1	-	шт	пластик
ПД-4		Доска подоконная ПД-4 (1400x350)	1	-	шт	пластик

1. Оконные проемы замаркированы на листах с планами.
2. Окна выполнить из металлопластикового профиля с двойным стеклопакетом (наружнее стекло - толщиной 6мм, остальные два стекла - толщиной по 4 мм)
3. Витражи выполнить из алюминиевого профиля с заполнением закаленным стеклом толщиной 6 мм. Витражи В-1;2;3;5;6 выполнить из тонированного стекла с одинарным остеклением. Витраж В-4 выполнить из тонированного стекла с тройным остеклением
4. В местах установки оконных блоков и наружных дверей, в качестве уплотнения,применять монтажную пену для заделки стыка между стеной и оконным (дверным) блоком.
5. Размеры окон и витражей уточняются фирмой-изготовителем до монтажа.
6. Окна поз. ОК-3 выполнить зеркально ОК-2
7. При креплении витражей и окон глубина анкеровки должна быть не менее 100 мм.

Привязан 86-31/08/2017-АС
Привязал Нургали А.
Инв №

Привязан П-00-15-47
Инв. №

Изм.	Кол. уч.	Лист	№ док.	Подп.	Дата	1114-1-АС
						Физкультурно-оздоровительный комплекс на 160 зрительских мест в с. Джымпиты Сырымского района ЗКО
ГИП		Храмов А. А.			02.14.	Физкультурно-оздоровительный комплекс на 160 зрительских мест — Стадия: РП; Лист: 7; Листов:
Проверил		Кульдаев Г.Ф.			02.14.	
Разработал		Уразалин З.Т.			02.14.	Схема заполнения оконных проемов и витражей — ТОО "Кульман" г. Уральск
Н.Контроль		Храмов А. А.			02.14.	

Взам. инв. №
Подп. и дата
Инв. № подл.

Ведомость отделки помещений.

Начало

Тип	Наименование или номер помещения	Потолок		Стены или перегородки		Низ стен; колонн (панели)			Колонны		Примечание
		Площадь м²	Вид отделки	Площадь м²	Вид отделки	Площадь м²	Вид отделки	Высота мм	Площадь м²	Вид отделки	
на отм. 0,000											
1	Вестибюль; холл	84,9	Подвесной потолок "Армстронг"	100,13 12,64 55,68 72,04	Штукатурка Гипсокартон Шпаклевка сухими смесями Водоэмульсионная покраска	38,77	Покраска эмалью ПФ-115	1800	18,66 18,66 7,46 11,2	Гипсокартон Шпаклевка сухими смесями Водоэмульсионная покраска Покраска эмалью ПФ-115	
2	Гардероб; раздевальная на 15 человек; тамбур; коридор	87,9	Подвесной потолок из гипсокартона Водоэмульсионная покраска	136,3 57,66 96,96 105,0	Штукатурка Гипсокартон Шпаклевка сухими смесями Водоэмульсионная покраска	128,26	Покраска эмалью ПФ-115	1800	15,69 15,69 6,28 9,41	Гипсокартон Шпаклевка сухими смесями Водоэмульсионная покраска Покраска эмалью ПФ-115	
3	Тамбур	9,0	Подвесной потолок из гипсокартона Водоэмульсионная покраска	22,4 12,6	Штукатурка Водоэмульсионная покраска	9,8	Покраска эмалью ПФ-115	1800	2,82 2,82 1,12 1,7	Гипсокартон Шпаклевка сухими смесями Водоэмульсионная покраска Покраска эмалью ПФ-115	
4	Сан.узел; с.у.(муж.); с.у.(жен.); инвентарная; кабина для инвалида	36,2	Подвесной потолок из гипсокартона влагостойкого Затирка сухими смесями Водоэмульсионная покраска	233,08 123,51	Штукатурка Водоэмульсионная покраска	109,57	Керамическая плитка	1500	1,62 0,81 0,81 0,81	Гипсокартон Шпаклевка сухими смесями Водоэмульсионная покраска Керамическая плитка	
5	Душ	15,2	Подвесной потолок из гипсокартона влагостойкого Затирка сухими смесями Водоэмульсионная покраска	87,54	Штукатурка Керамическая плитка						
6	Пожарный пост, охрана; 4 места для зрителей инвалидов.	33,1	Подвесной потолок из гипсокартона Водоэмульсионная покраска	27,4 50,9 78,3	Штукатурка Шпаклевка сухими смесями Водоэмульсионная покраска				8,7	Гипсокартон Шпаклевка сухими смесями Водоэмульсионная покраска	
7	Тренажерный зал на 4 тренажеров; инвентарная.	60,7	Подвесной потолок из гипсокартона Водоэмульсионная покраска	45,8 108,1 108,1 153,9	Штукатурка Гипсокартон Шпаклевка сухими смесями Покраска эмалью ПФ-115				6,9	Гипсокартон Шпаклевка сухими смесями Покраска эмалью ПФ-115	
8	Зал для занятия игровыми видами спорта.			256,5	Штукатурка Покраска эмалью ПФ-115						См. прим. п 5
9	Тепловой пункт	7,2	Подвесной потолок из гипсокартона Известковая побелка	31,4	Штукатурка Известковая побелка						
10	Помещение под лестницей; электрощитовая	13,7	Известковая побелка	66,3	Штукатурка Известковая побелка						
11	Лестничная клетка	37,9	Водоэмульсионная покраска	175,8 1,2 91,8	Штукатурка Шпаклевка сухими смесями Водоэмульсионная покраска	85,2	Покраска эмалью ПФ-115	1800	7,65 7,65 3,05 4,6	Гипсокартон Шпаклевка сухими смесями Водоэмульсионная покраска Покраска эмалью ПФ-115	
11'	Лестничная клетка	5,1	Подвесной потолок из гипсокартона Водоэмульсионная покраска	14,5 7,3 9,4	Штукатурка Шпаклевка сухими смесями Водоэмульсионная покраска	12,4	Покраска эмалью ПФ-115	1800			
12	Тренерская (муж.); тренерская (жен.)	19,8	Подвесной потолок из гипсокартона Водоэмульсионная покраска	40,6 12,0 36,9 77,5	Штукатурка Гипсокартон Шпаклевка сухими смесями Водоэмульсионная покраска						

окончание

Тип	Наименование или номер помещения	Потолок		Стены или перегородки		Низ стен; колонн (панели)			Колонны		Примечание
		Площадь м²	Вид отделки	Площадь м²	Вид отделки	Площадь м²	Вид отделки	Высота мм	Площадь м²	Вид отделки	
на отм. +3,300; +6,300											
13	Зал занятий элементами борьбы			45,6 77,1 122,7	Штукатурка Шпаклевка сухими смесями Покраска эмалью ПФ-115						
14	Коридор; раздевальная на 6 человек; тамбур	58,8	Водоэмульсионная покраска	93,1 127,3 98,1	Штукатурка Шпаклевка сухими смесями Водоэмульсионная покраска	122,3	Покраска эмалью ПФ-115	1800	4,65 4,65 1,86 2,79	Гипсокартон Шпаклевка сухими смесями Водоэмульсионная покраска Покраска эмалью ПФ-115	
15	Душ	8,0	Водоэмульсионная покраска	55,6	Штукатурка Керамическая плитка						
16	Сан.узел.	5,8	Водоэмульсионная покраска	51,4 27,5	Штукатурка Водоэмульсионная покраска	23,9	Керамическая плитка	1500			
17	Кабинет директора; кабинет медсестры; рабочее помещение сотрудников служб	28,8	Водоэмульсионная покраска	24,7 16,3 72,5 97,2	Штукатурка Гипсокартон Шпаклевка сухими смесями Водоэмульсионная покраска				3,9	Гипсокартон Шпаклевка сухими смесями Водоэмульсионная покраска	
18	Инвентарная	10,8	Водоэмульсионная покраска	8,94 22,7 31,64	Штукатурка Шпаклевка сухими смесями Покраска эмалью ПФ-115						
19	Трибуна на 160 мест			37,3 25,2	Штукатурка Водоэмульсионная покраска	12,1	Покраска эмалью ПФ-115	1800			
20	Венткамера	15,7	Известковая побелка	53,6	Штукатурка Известковая побелка						

1. Данный лист см. совместно с листами АС
2. Во всех помещениях выполнить улучшенную штукатурку стен.
3. В помещениях ,имеющих умывальники, стену за умывальником облицевать глазурованной плиткой на ширину 1500мм, высотой 1800мм от пола. Расход плитки 2,7 м².
4. При обшивке стен и колон гипсокартоном использовать лист толщиной 12,5 мм.
5. Ферму по оси "4" выше отметки +8,000 зашить гипсокартоном по типу каркасных перегородок истемы KNAUFc одинарной обшивкой марки С 625, толщиной гипсокартонного листа 12.5мм. по СРК 1073.9-2.00, расход гипсокартона-47,8м²

Условные обозначения :

1 — Тип пола
1 — Тип отделки

Привязан П-00-15-47
Кадастровый
Инв. №

Привязан 86-31/08/2017-АС
Привязал Нургали А.
ИнВ №

Изм.	Кол. уч.	Лист	№ док.	Подп.	Дата	1114-1-АС	
						Физкультурно-оздоровительный комплекс на 160 зрительских мест в с. Джампиты Сырымского района ЗКО	
						Физкультурно-оздоровительный комплекс на 160 зрительских мест	Стадия: РП; Лист: 8; Листов:
ГИП		Храмов А.А.			02.14		
Проверил		Кульдяев Г.Ф.			02.14	Ведомость отделки помещений	ТОО "Кульман" г. Уральск
Разработал		Уразалин З.Т.			02.14		
Н. Контрол.		Храмов А.А.			02.14		

Инв. № подл. | Подп. и дата | Взам. инв. №

Экспликация полов

Начало

Наименование помещения	Тип пола	Схема пола или номер узла по серии	Элементы пола и их толщины	Площадь пола м²
на отм. 0,000				
Вестибюль; гардероб; холл; коридор;	1	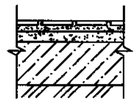	1. Керамогранитная плитка (рельефная) -10мм. 2. Прослойка из заполнения швов цементно-песчаным раствором М 150 -20 мм. 3. Стяжка из цементно-песчанного раствора М 200 -30мм 4. Бетон кл В 15 - 100 мм 5. Уплотненный щебнем грунт	121,8
Санузел; душ; с.у.(муж.); с.у.(жен.); кабина для инвалида; шлюз; инвентарная	2	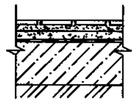	1. Керамическая плитка (рельефная) ГОСТ 6787-90 -10мм 2. Прослойка и заполнение швов из цементно-песчанным раствором М 150 -15 мм. 3. Стяжка из цементно-песчанного раствора М 200 -15мм 4. 2 слоя гидроизола на битумной мастике 5. Стяжка из цементно-песчанного раствора М 200 -20мм 6. Бетон кл В 15 -80мм 7. Уплотненный щебнем грунт	51,4
Пожарный пост; охрана; тренерская (муж.); тренерская (жен.); 4 места для зрителей инвалидов	3	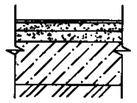	1. Линолеум на теплозвукоизолирующей подосновке ГОСТ 18108-88 -3.6мм 2. Прослойка из клеющей мастики -2мм 3. Стяжка из цементно-песчанного раствора М 200 -55 мм. 4. Бетон кл В 15 - 100 мм 5. Уплотненный щебнем грунт	52,9
Зал для занятия игровыми видами спорта; инвентарная	4	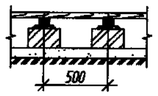	1. Рейки 60х60 -60мм 2. Лага 100 х 80 -80мм 3. Прокладка из доски 150х25х200 -25мм 4. 2 слоя гидроизола на битумной мастике 5. Кирпичный столбик 250х65х250 -65мм 6. Гидроизоляция-асфальтобетон -25мм 7. Уплотненный щебнем грунт	540,3
Раздевальная на 15 человек; тамбур; электрощитовая; тепловой пункт; лестничная клетка; тепло-энергетический участок ГДН	5	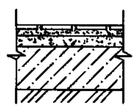	1. Керамическая плитка (рельефная) -10мм. 2. Прослойка из заполнения швов цементно-песчаным раствором М 150 -20 мм. 3. Стяжка из цементно-песчанного раствора М 200 -30мм 4. Бетон кл В 15 - 100 мм 5. Уплотненный щебнем грунт	87,9
Тренажерный зал; инвентарная	6		1. Бетон класса В25 шлифованный -30мм. 2. Стяжка из цементно-песчанного раствора М 150 -30мм 3. Монолитная плита из бетона В 15 армированная сеткой С ф6 А III с ячейкой 200 х 200 -150мм. 4. Бетон кл В 15 - 40 мм 5. Уплотненный щебнем грунт	36,7

окончание

Наименование помещения	Тип пола	Схема пола или номер узла по серии	Элементы пола и их толщины	Площадь пола м²
на отм. +3,300; +6,300				
Коридор; трибуна на 160 мест	7	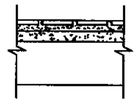	1. Керамогранитная плитка (рельефная) -10мм. 2. Прослойка из заполнения швов цементно-песчаным раствором М 150 -20 мм. 3. Стяжка из цементно-песчанного раствора М 200 -20мм 4. Керамзитобетон D=600 кг/м3 -30мм 5. Ж.б.монолитная плита перекрытия -120мм	144,9
Санузел; душ	8	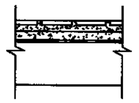	1. Керамическая плитка (рельефная) ГОСТ 6787-90 -10мм 2. Прослойка и заполнение швов из цементно-песчанным раствором М 150 -15 мм. 3. Стяжка из цементно-песчанного раствора М 200 -15мм 4. 2 слоя гидроизола на битумной мастике 5. Стяжка из цементно-песчанного раствора М 200 -20мм 6. Ж.б.монолитная плита перекрытия -120мм	13,8
Кабинет директора; рабочее помещение сотрудников служб	9	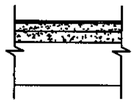	1. Линолеум на теплозвукоизолирующей подосновке ГОСТ 18108-88 -3.6мм 2. Прослойка из клеющей мастики -2мм 3. Стяжка из цементно-песчанного раствора М 200 -45мм. 4. Керамзитобетон D=600 кг/м3 -30мм 5. Ж.б.монолитная плита перекрытия -120мм	19,1
Зал занятий элементами борьбы; инвентарная	10	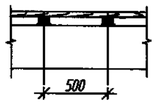	1. Рейки 60 х 30 -30мм 2. Лага 100 х 50 -50мм 3. 1 слой гидроизола на битумной мастике 4. Ж.б.монолитная плита перекрытия -120мм	121,6
Раздевальная на 6 человек; тамбур; кабинет медсестры	11	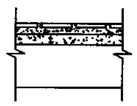	1. Керамическая плитка (рельефная) -10мм. 2. Прослойка из заполнения швов цементно-песчаным раствором М 150 -20 мм. 3. Стяжка из цементно-песчанного раствора М 200 -30мм 4. Керамзитобетон D=600 кг/м3 -20мм 5. Ж.б.монолитная плита перекрытия -120мм	36,5
Лестничная клетка; венткамера	12	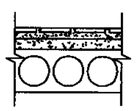	1. Керамическая плитка (рельефная) -10мм. 2. Прослойка из заполнения швов цементно-песчаным раствором М 150 -20 мм. 3. Стяжка из цементно-песчанного раствора М 200 -30мм 4. Ж.б.плита перекрытия	35,3

Условные обозначения :

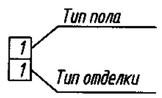

Привязан П-00-15-47

Каирфанов

Инв. №

1. Данный лист см. совместно с листами АР
2. Устройство чистых полов следует производить после монтажа электротехнического, технологического и сантехнического оборудования.
3. В местах примыкания керамического пола к стенам и перегородкам, выполнить плинтусы из керамической плитки по узлу 2 см лист АС-11. Для всех остальных полов предусмотреть устройство пластикового плинтуса.
4. В помещениях с гидроизоляцией, в местах примыкания к стенам и перегородкам, гидроизоляционный слой завести на стены на 300мм над уровнем чистого пола.
5. Пол в помещениях сан.узлов,душевых выполнить на 20мм ниже пола основных помещений.
6. Деревянные конструкции пола подвергнуть глубокой пропитке антипиренами.

Привязан 86-31/08/2017-АС

Привязал Нургали А.

Инв №

Изм.	Кол. уч.	Лист	№ док.	Подп.	Дата
ГИП		Храмов А. А.			02.14.
Проверил		Кульдяев Г.Ф.			02.14.
Разработал		Уразалин З.Т.			02.14.
Н. контрол		Храмов А. А.			02.14.

1114-1-АС

Физкультурно-оздоровительный комплекс на 160 зрительских мест в с. Джымпиты Сырымского района ЗКО

Физкультурно-оздоровительный комплекс на 160 зрительских мест

Стадия	Лист	Листов
РП	9	

Экспликация полов

ТОО "Кульман" г. Уральск

Взам. инв. №

Подп. и дата

Инв. № подл.

План кровли

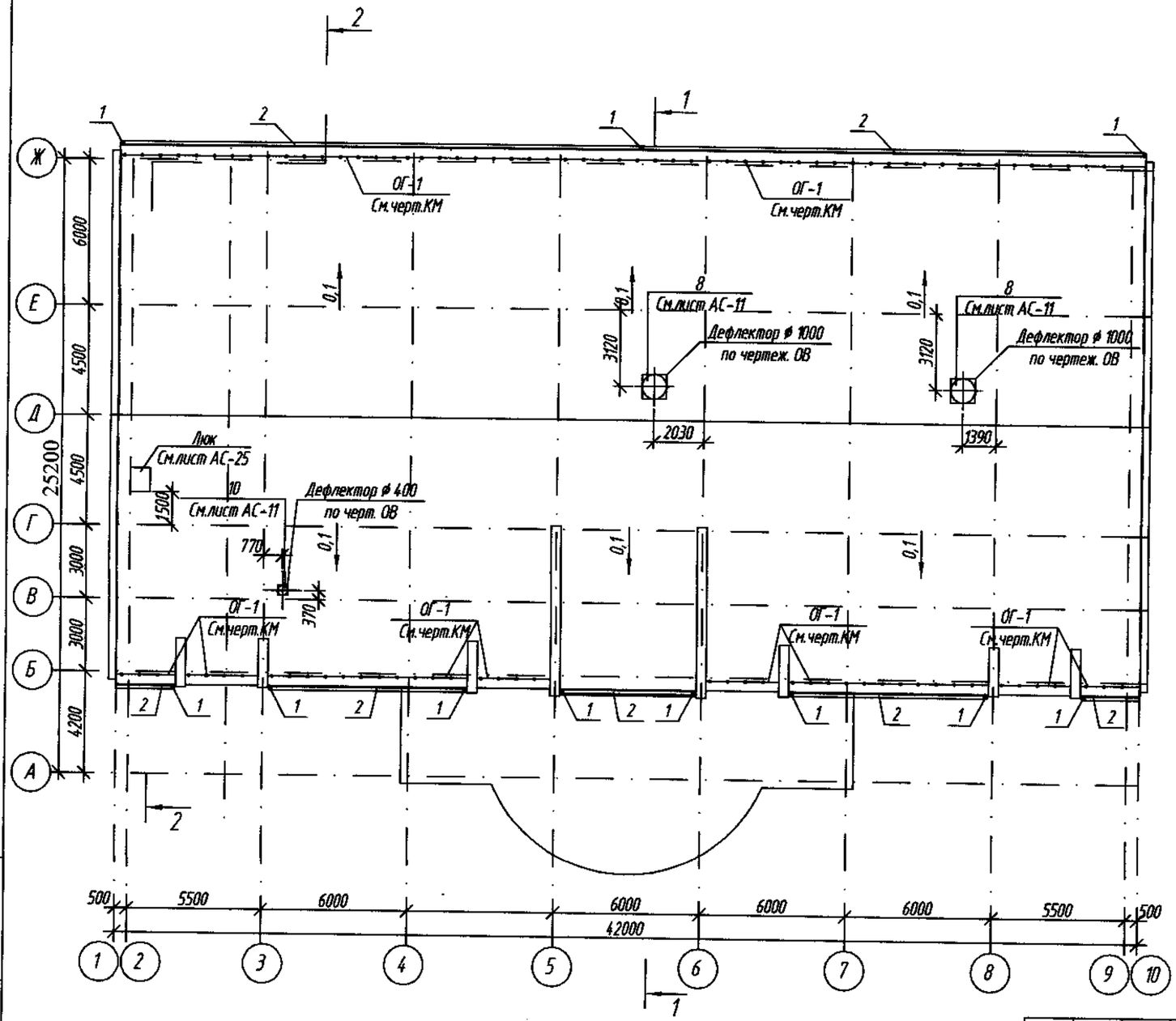

Спецификация элементов

Марка Поз.	Обозначение	Наименование	Кол. шт.	Масса ед., кг	Примечание
		Элементы водостока			
1	ГОСТ 7623-84	Водоприемная воронка ВК1-300	11		См.прим п.4
2	ГОСТ 30246-94	Желоб оцинкованный, δ=0,7 B=450 п.м.	69,2	171	
3	ГОСТ 7623-84	Колено ГК1-202	11		См.прим п.4
4	ГОСТ 7623-84	Отмет КФ2-202	11		
5	ГОСТ 7623-84	Трубы ТВ1-202 L=1000	78		
	ГОСТ 7623-84	Хомут со штырем КШ-202	78		

Привязан П-00-15-47
Камгарданов
Инв. №

1. Данный лист см. совместно с листами АС-2...8;12;25
2. Состав кровли см. разрезы лист АС-6
3. Все металлические элементы окрасить эмалью ПФ-115 ГОСТ 6465-76 по грунту ГФ-021.
4. Расход тонколистовой оцинкованной стали 57 м² толш. 0,6 мм Общий вес -268 кг.

Привязан 86-31/08/2017-АС
Привязал Нургали А.
Инв №

Взам. инв. № | Подп. и дата | Инв. № подл.

Изм.	Кол. уч.	Лист	№ док.	Подп.	Дата
ГИП		Храмов А.А.			02.14.
Проверил		Кульдяев Г.Ф.			02.14.
Разработал		Уразалин З.Т.			02.14.
Н. контрол.		Храмов А.А.			02.14.

1114-1-АС

Физкультурно-оздоровительный комплекс на 160 зрительских мест в с. Жымпиты Сырымского района ЗКО

Физкультурно-оздоровительный комплекс на 160 зрительских мест

Стадия	Лист	Листов
РП	10	

План кровли.

ТОО "Кульман" г. Уральск

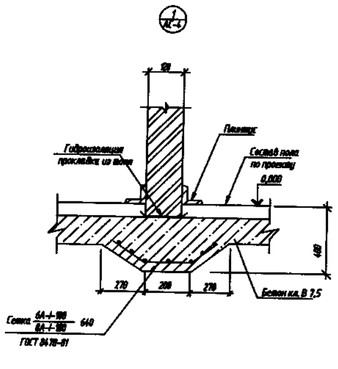

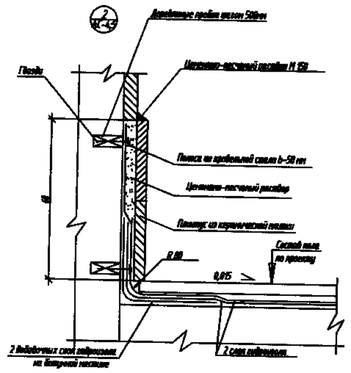

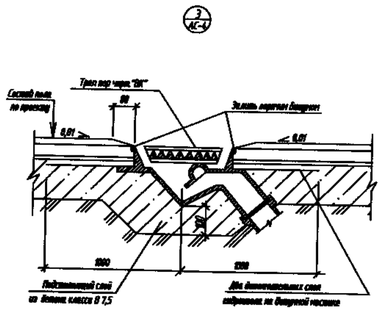

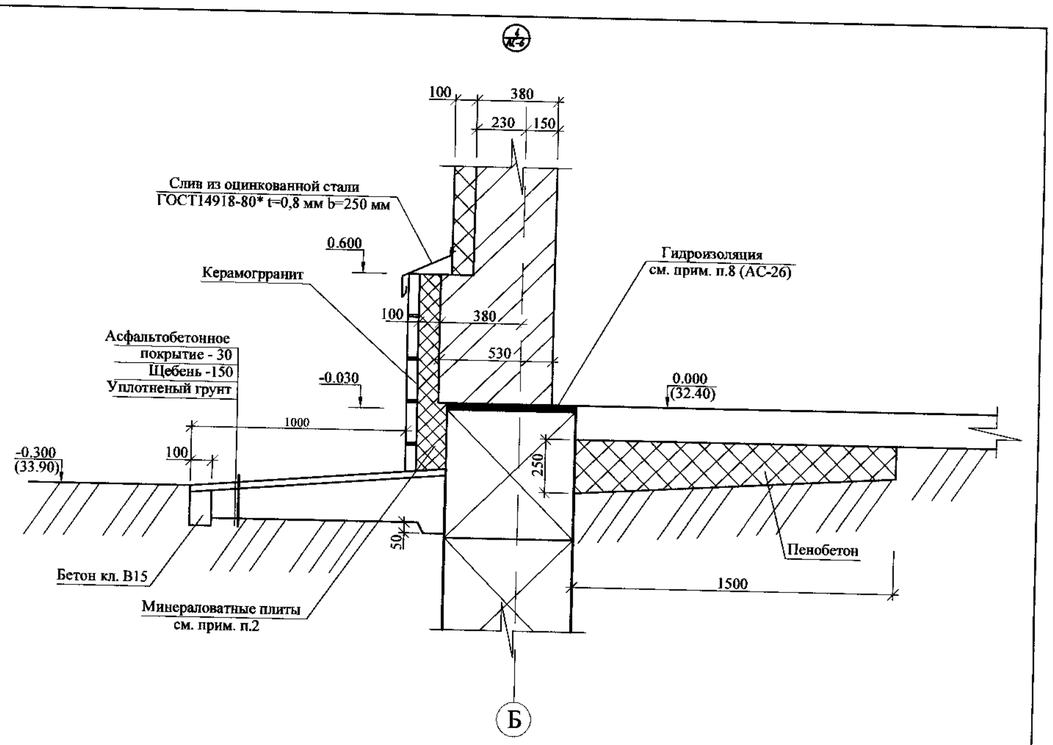

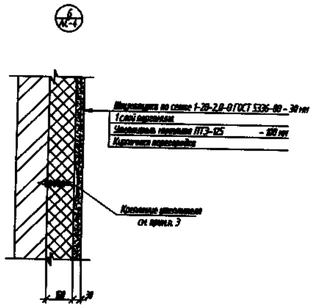

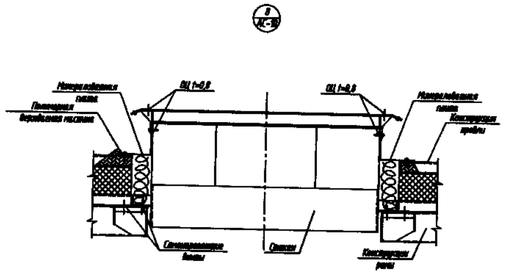

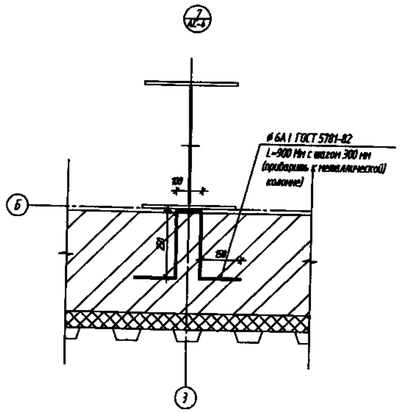

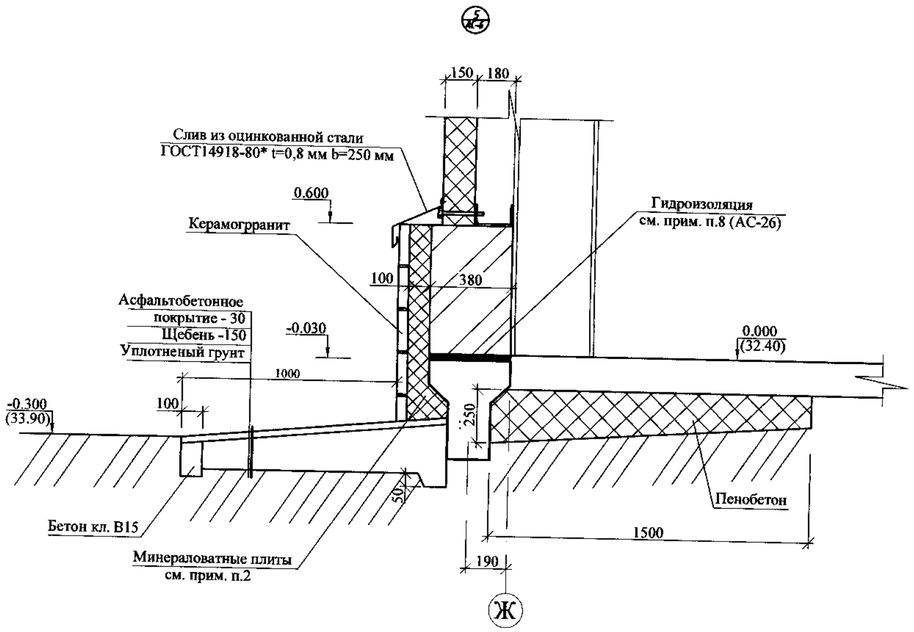

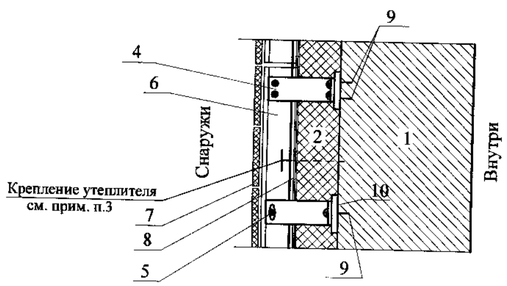

Привязан П-00-15-47

Инв. №

Конструктивное решение навесного фасада с воздушным зазором :
1 - стена (кирпич б = 380мм);
2 - 1 слой утеплителя ПТЭ-175 G=175кг/м3 толщ. 100 мм. Площадь - 174,5м2

4,5,6 - элементы несущего каркаса (несущий кронштейн, опорный кронштейн и горизантальная направляющая (из листовой коррозионностойкой стали по ГОСТ 19904-74*) соответственно. Расход = 3,3 кг/м². Заклепки и саморезы - 24шт/м². ;
7 - облицовка из металлосайдинга.Площадь - 196,3м2
8 - пароизоляция Ютафол. Площадь - 174.5м2
9 - элементы анкерного крепления кронштейнов к основанию;
10 - терморазрывная прокладка, полипропилен марки 0215 ТУ2211-020-00203521-96 (Россия);
11 - анкер пластмассовый типа "Грибок" длиной не менее 140 мм, Ø шляпки не менее 80 мм.
Облицовку фасада и обрамление наружных дверей и окон выполнить согласно указаниям СП РК 5.06-19 - 2005.

1. Данный лист см. совместно с листами АС
2. В качестве утеплителя использовать минвату ПТЭ-175.
3. Для крепления утеплителя применить выбельный комплекс Байкового завода стеклопластиков ДТВЗ-100 Сш 1-160-1 (ТУ 2296-001-20994511-00) не менее 7 шт. на 1м².

Привязан 86-31/08/2017-АС

Привязал Нургали А.

Инв №

Изм.	Кол. уч.	Лист	№ док.	Подп.	Дата
ГИП		Храмов А. А.			02.14.
Проверил		Кульдяев Г.Ф.			02.14.
Разработал		Уразалиц З.Т.			02.14.
Н. контр.		Храмов А. А.			02.14.

1114 -1-АС

Физкультурно-оздоровительный комплекс на160 зрительских мест в с. Жымпиты Сырымского района ЗКО

Физкультурно-оздоровительный комплекс на 160 зрительских мест.

Стадия	Лист	Листов
Р. П.	11	

Узлы 1 - 9.

Т.О.О. „Кульман" г. Уральск.

Взам. инв. № | Подпись и дата | Инв. № подл.

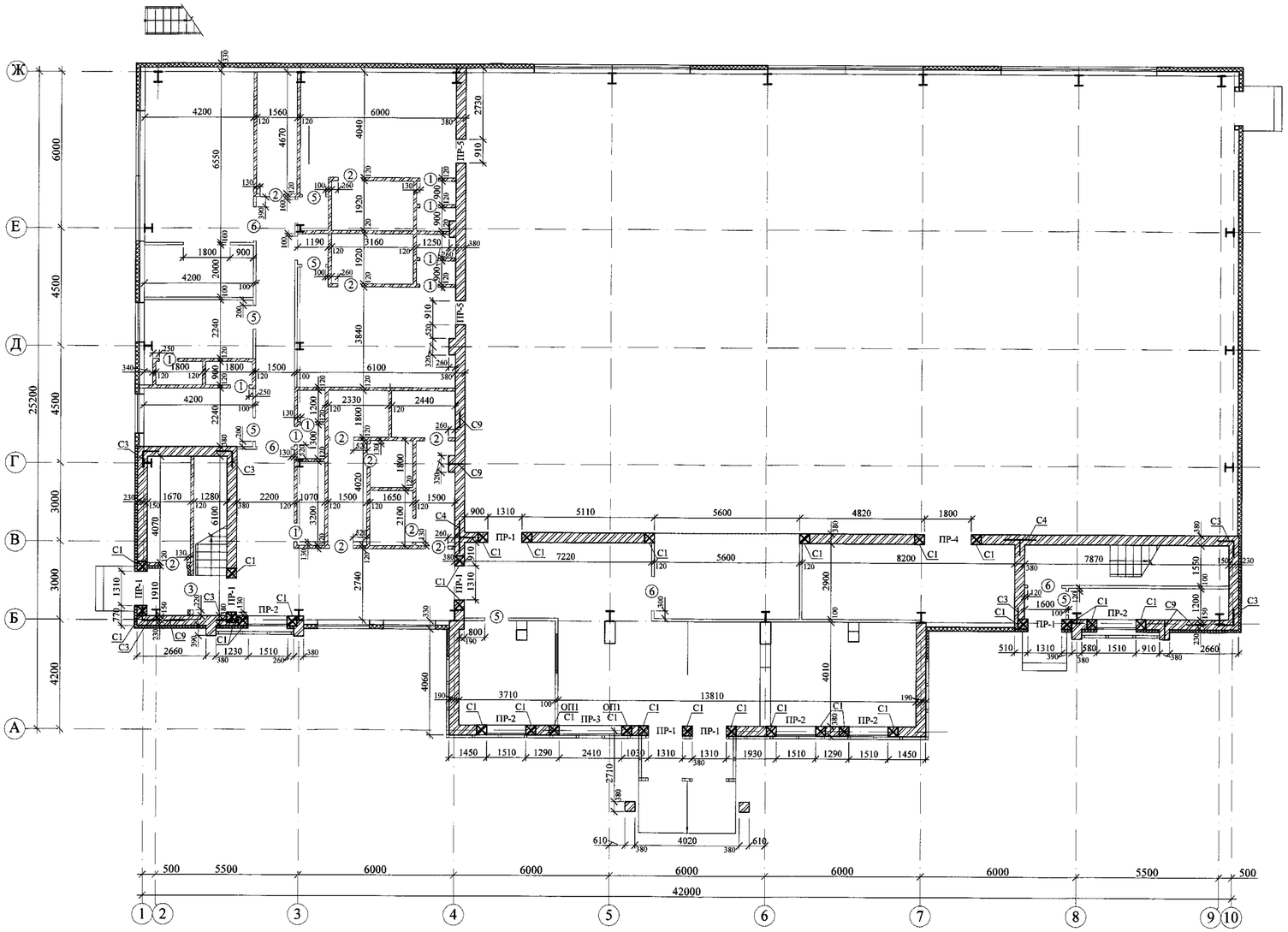

Спецификация элементов заполнения дверных проемов.

Поз.	Обозначение	Наименование	Кол-во 1 этаж.	2 этаж	Вентк-мера	Всего	Масса ед.кг.	Примечание.
		Перемычки.						
1	Серия 1.038.1 - 1 вып.1	3ПБ18-37	14	6	2	22		
2	то же	2ПБ16-2	7	3	1	11		
3	Серия 1.038.1 - 1 вып.2	3ПП21-71	6	2	-	8		
4	Серия 1.225-2 вып.11	ПРГ 28.1.3-4Т	3	-	-	3		
5	Серия 1.038.1 - 1 вып.2	3ПП27-71	1	-	-	1		
6	Серия 1.038.1 - 1 вып.1	3ПБ13-37	4	-	-	4		
7	то же	2ПБ13-1	2	-	3	5		
		Опорные подушки						
ОП1	Серия 1.225-2 вып.11	ОП 4.4-Т	2	-	-	2	50	
		Сетки						
С1	АСИ-С1	Сетка С1				160	0,57	
С2	АСИ-С2	Сетка С2				1608,48	0,49	п.м
С3	АСИ-С3	Сетка С3				13	1,84	
С4	АСИ-С4	Сетка С4				2	2,60	
С9	АСИ-С9	Сетка С9				1237,3	0,71	п.м

Ведомость проёмов (под кирпичные перегородки).

Марка	Размеры проёма, мм.
	Двери
1	710 x 2070 (9 шт.)
2	910 x 2070 (10 шт.)
3	1310 x 2070 (1 шт.)

Ведомость проёмов (под гипсокартонные перегородки).

Марка	Размеры проёма, мм.
	Двери
4	
5	910 x 2070 (6 шт.)
6	1310 x 2070 (4 шт.)

Ведомость перемычек

Марка	Схема сечения
ПР-1 1 эт.- 7 шт.	2.070 — 1, 2
ПР-2 1 эт.- 5 шт.	2.710 — 3
ПР-3 1 эт.- 1 шт.	2.710 — 4
ПР-4 1 эт.- 1 шт.	2.500 — 5
ПР-5 1 эт.- 2 шт.	2.070 — 6, 7

Привязан 86-31/08/2017-АС
Привязал Нургали А.
Инв №

Привязан П-00-15-44
Канцванов
Инв. №

Изм.	Кол. уч.	Лист	№ док.	Подп.	Дата
ГИП		Храмов А. А.			02.14
Проверил		Кульдаев Г.Ф.			02.14
Разработал		Урезалин З.Т.			02.14
Н. контр.		Храмов А. А.			02.14

1114-1-АС

Физкультурно-оздоровительный комплекс на 160 зрительских мест в с. Жымпиты Сырымского района ЗКО

Физкультурно-оздоровительный комплекс на 160 зрительских мест.

Стадия	Лист	Листов
Р. П.	12	

Кладочный план на отм. 0.000

Т.О.О. „Кульман" г. Уральск.

Взам. инв. №
Подпись и дата
Инв. № подл.

Спецификация элементов венткамеры.

Поз.	Обозначение	Наименование	Кол-во шт.	Масса ед.кг.	Примечание.
Р1	АСИ- Р1	Обрамление Р1	1	24,81	
Р2	АСИ- Р1	Обрамление Р2	1	23,69	
Р3	АСИ- Р1	Обрамление Р3	1	21,96	

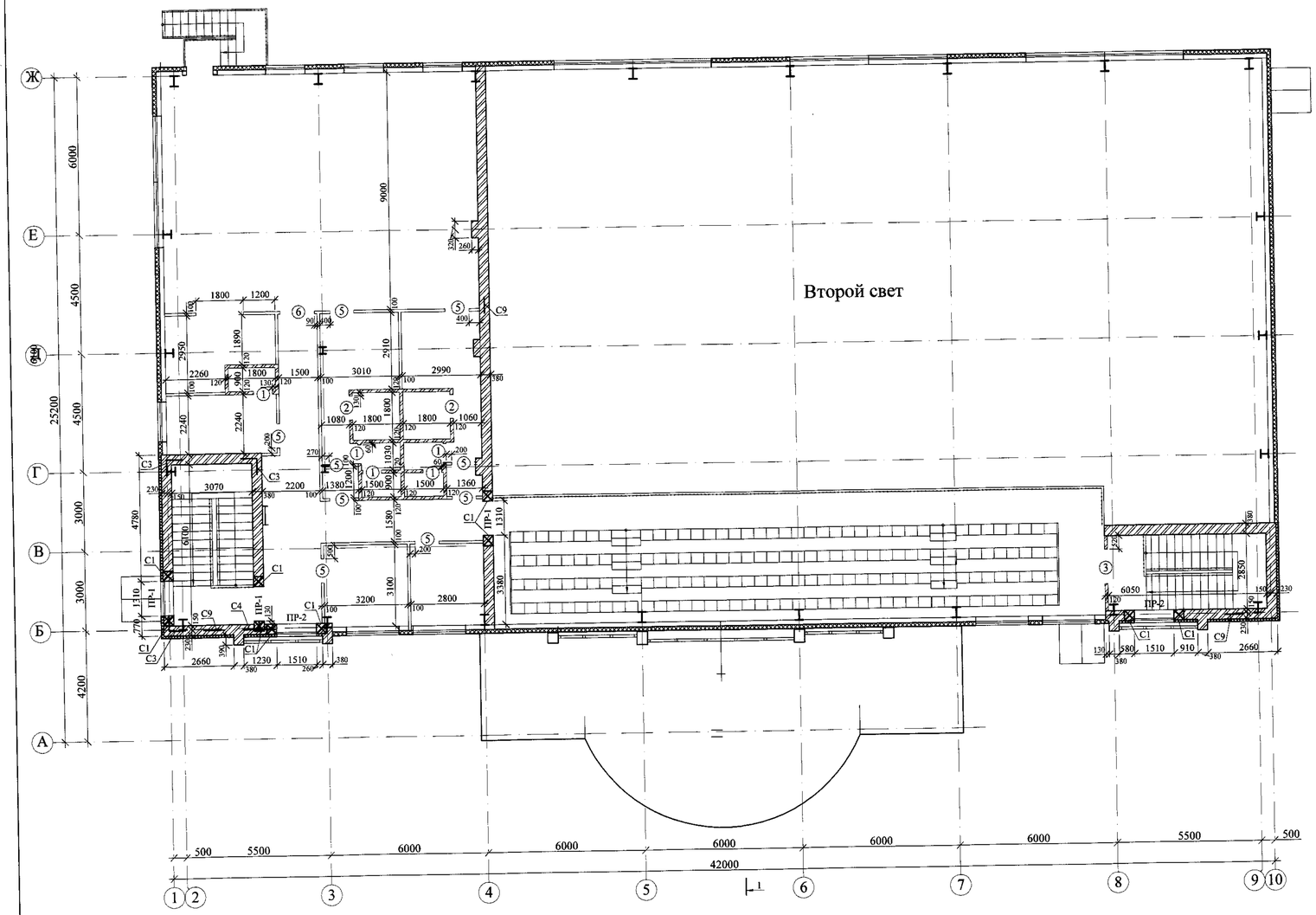

Ведомость перемычек

Марка	Схема сечения
ПР-1 2 эт.- 3 шт. Вентк.-1 шт.	8.370 6.010 5.370
ПР-2 2 эт.- 2 шт.	6.010
ПР-6 Вентк. - 1 шт.	8.500

Ведомость проёмов (под кирпичные перегородки).

Марка	Размеры проёма, мм.
	Двери
1	710 х 2070 (5 шт.)
2	910 х 2070 (2 шт.)
3	1310 х 2070 (1 шт.)

Ведомость проёмов (под гипсокартонные перегородки).

Марка	Размеры проёма, мм.
	Двери
4	
5	910 х 2070 (9 шт.)
6	1310 х 2070 (1 шт.)

КОНСТРУКТИВНЫЕ УКАЗАНИЯ ПО КИРПИЧНОЙ КЛАДКЕ.

1. Наружные стены - кирпичная кладка толщиной 380 мм. с утеплителем снаружи ПТЭ 125 (D=125 кг/м3) толщиной 100 мм и обшивкой металлосайдингом.
   Наружные стены выполнить из обыкновенного глиняного кирпича марки КОП По 1НФ/100/2,0 ГОСТ 530-2007 на цементно песчаном растворе марки 75.
2. Внутренние стены выполнить из обыкновенного глиняного кирпича марки КОП По НФ/100/2,0 на цементно песчаном растворе марки 75.
3. Кирпичные перегородки толщиной 120 мм выполнить из обыкновенного глиняного кирпича КОП По 1НФ/75/2,0 ГОСТ 530-2007 на цементно песчаном растворе марки 50.
4. Армирование кладки стен вести в соответствии с ректом.
   Стены в осях 1-3 и 9-10 армировать сетками С9 через четыре ряда кладки.
   Перегородки армировать сетками через пять рядов кладки.
5. В уровне низа перекрытия в углах и в местах пересечений продольных и поперечных стен, установить дополнительные сетки согласно схем армирования.
6. Для возможности контроля установки сеток выполнить выпуски стержней за внутреннюю плоскость стены на 5 - 10 мм.
7. Под концами перемычек в кладке уложить дополнительные сетки согласно схем армирования с шагом 70 мм по высоте, по четыре штуки под каждой опорной частью премычки.
8. Крепление кирпичных перегородок, примыкающих к стенам выполнить с перевязкой
9. Дверные коробки в перегородках толщиной 120 мм крепить по узлу 60.
10. Перегородки не доводить до железобетонных конструкций прекрытий на 30 мм.
    Зазоры между прегородками и плитой прекрытия проконопатить минеральной ватой и зачеканить с двух сторон цементным раствором.
11. При кладке стен в откосах дверных прёмов заложить антисептированные деревянные пробки размером 250х120х60(h) на высоте 300 мм от низа проёма и выше через 600 мм, но не менее двух с каждой стороны для крепления коробок.
12. В местах установки оконных блоков и наружных дверей в качестве уплотнения применять монтажную пену для заделки стыка между стеной и оконным (дверным) блоком.
13. Металлические балки окрасить эмалью ПФ-115 ГОСТ 6465-76 за два раза по грунту.
14. Закладные элементы, оговорённые в пректе, покрасить эмалью ПФ 115 ГОСТ 6465-76 по грунту ГФ-021
15. Отверстия в стенах после монтажа труб, электропроводки и других коммуникаций тщательно зачеканить цементным раствором марки 200.
16. Проек разработан для летних условий спроительства.

Фрагмент кладочного плана на отм. 6.600

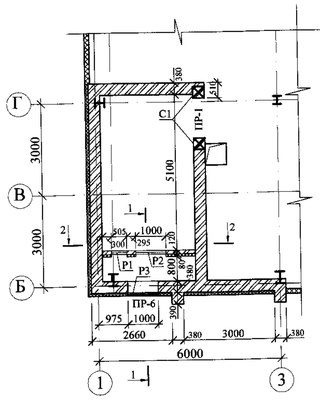

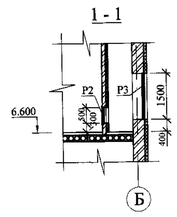

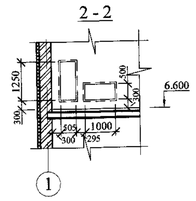

Привязан 86-31/08/2017-АС
Привязал Нургали А.
Инв №

Привязан П-00-15-47
Камбаралиев
Инв. №

Изм.	Кол. уч.	Лист	№ док.	Подп.	Дата	1114-1-АС		
						Физкультурно-оздоровительный комплекс на 160 зрительских мест в с. Жымпиты Сырымского района ЗКО		
						Физкультурно-оздоровительный комплекс на 160 зрительских мест.	Стадия: Р. П.	Лист: 13 / Листов:
ГИП		Храмов А. А.			02.14.			
Проверил		Кульдяев Г.Ф.			02.14.	Кладочный план на отм. 3.000 Фрагмент кладочного плана на отм. 6.600	Т.О.О. „Кульман" г. Уральск.	
Разработал		Уразалин З.Т.			02.14.			
Н. контр.		Храмов А. А.			02.14.			

Инв. № подл. | Подпись и дата | Взам. инв. №

Монолитное перекрытие на отм +3,100

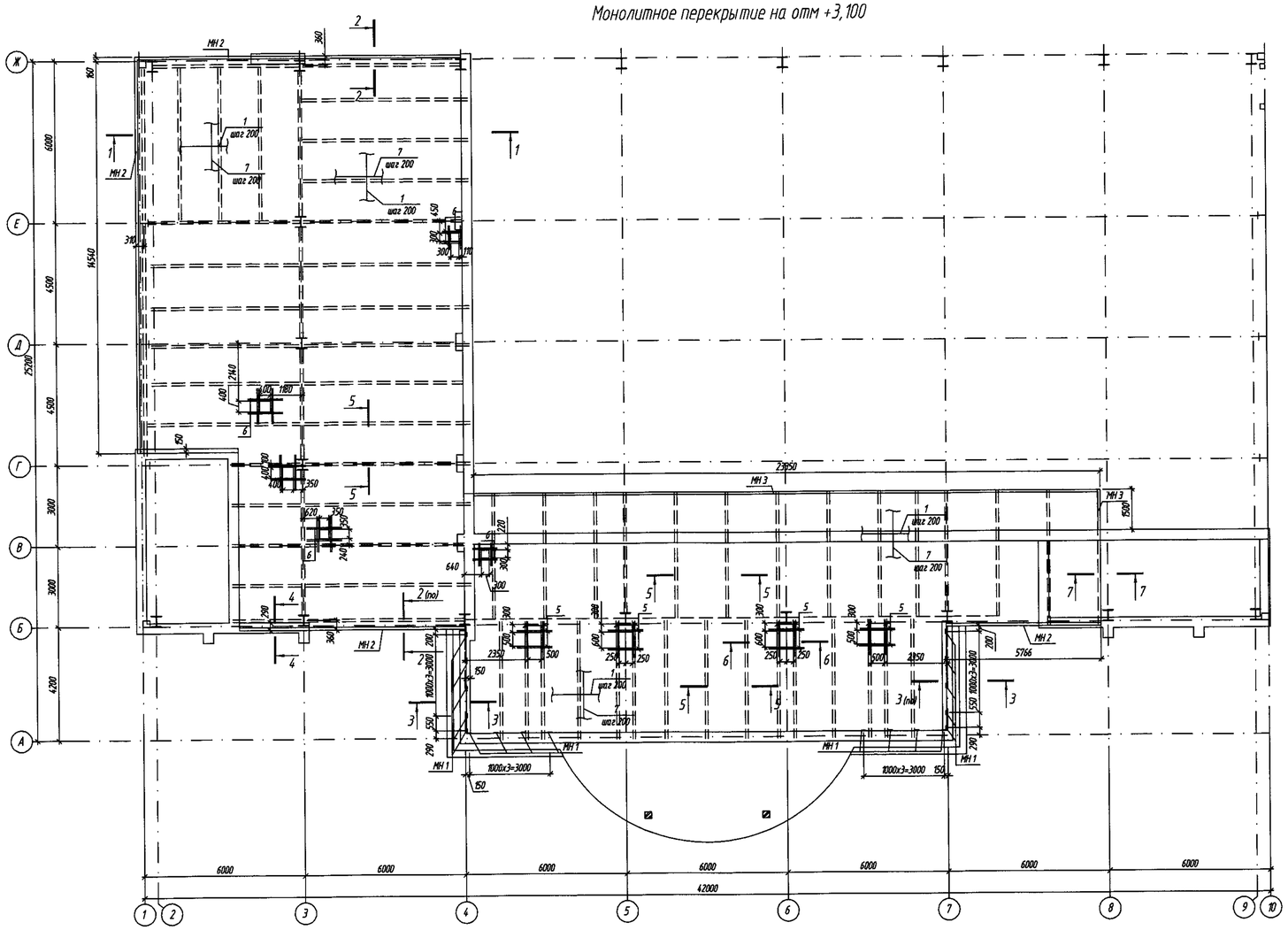

Спецификация элементов

Поз.	Обозначение	Наименование	Кол.	Масса ед., кг	Примечание
		Армирование плиты козырька			
1	ГОСТ 5781-82*	ø12 AIII, L=п.м	4428,3	0,888	3932,3
2	ГОСТ 5781-82*	ø8 AI, L=680	380	0,27	102,60
3	ГОСТ 5781-82*	ø8 AI, L=535	6	0,21	1,30
4	ГОСТ 5781-82*	ø8 AI, L=460	1172	0,18	211,00
5	ГОСТ 5781-82*	ø12 AIII, L=1440	32	1,28	41,00
6	ГОСТ 5781-82*	ø12 AIII, L=1240	40	1,10	44,00
7	ГОСТ 5781-82*	ø8 AI, L=п.м	4428,3	0,395	1749,20
МН 1	АСИ-МН-1	Закладная деталь МН-1	18	1,31	23,58
МН 2	с. 1400-15, вып 0	МН 127-6 п.м	40,89	6,0	245,34
МН 3	с. 1400-15, вып 0	МН 540 п.м	24,85	8,5	211,23
		Материалы			
		Бетон кл. В15, F50	50,61		м³

Ведомость деталей

Поз.	Эскиз
2	100, 50, 45°, 100, 140, 50
3	150, 50, 45°, 50, 75, 70
4	100, 80, 100, 100

Ведомость расхода стали на элемент, кг

Марка элемента	Изделия арматурные					Всего	Изделия закладные							Всего
	Арматура класса						Арматура класса		Прокат марки		Прокат марки			
	А-I			А-III			А-III		С 245		С 245			
	ГОСТ 5781-82*						ГОСТ 5781-82*		ГОСТ 8510-86*		ГОСТ 19903-74*			
	ø8	-	Итого	ø12	Итого		ø8	Итого	L 100х63х6	Итого	δ=8	δ=6	Итого	
Монолитное перекрытие на отм +3,100	2064,1	-	2064,1	4017,3	4017,3	6081,4	40,36	40,36	206,72	206,72	40,89	192,18	233,07	480,15

1-1(Армирование)

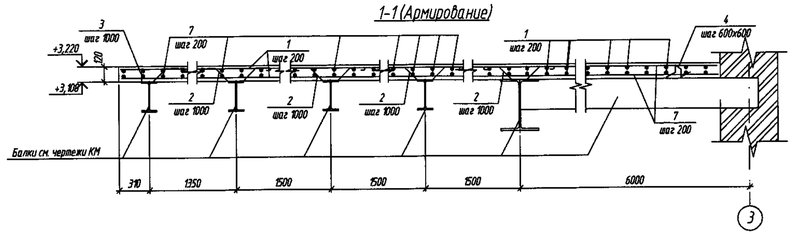

6-6

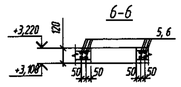

2-2

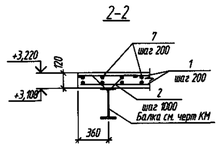

3-3, 4-4

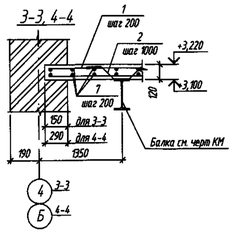

5-5

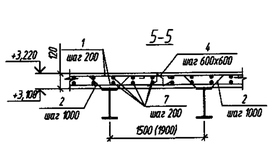

7-7

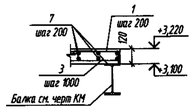

1. Арматуру поз. 2,3 приварить к полкам металлических балок.
2. Сварку производить электродами Э42 ГОСТ 9467-75*.
3. Защитный слой армирования 20мм.

Привязан 86-31/08/2017-АС
Привязал Нургали А.
Инв №

Привязан П-00-15-47
Кыдыралиев
Инв №

Изм.	Кол. уч.	Лист	№ док.	Подп.	Дата
ГИП	Храмов А. А.				02.14.
Проверил	Кульдяев Г.Ф.				02.14.
Разработал	Уразалин З.Т.				02.14.
Н. контроль	Храмов А. А.				02.14.

1114-1-АС

Физкультурно-оздоровительный комплекс на 160 зрительских мест в с. Жымпиты Сырымского района ЗКО

Физкультурно-оздоровительный комплекс на 160 зрительских мест

Стадия	Лист	Листов
РП	14	

Монолитное перекрытие на отм +3,100

ТОО "Кульман" г. Уральск

Инв. № подл. | Подп. и дата | Взам. инв. №

Перекрытие на отм +6,300

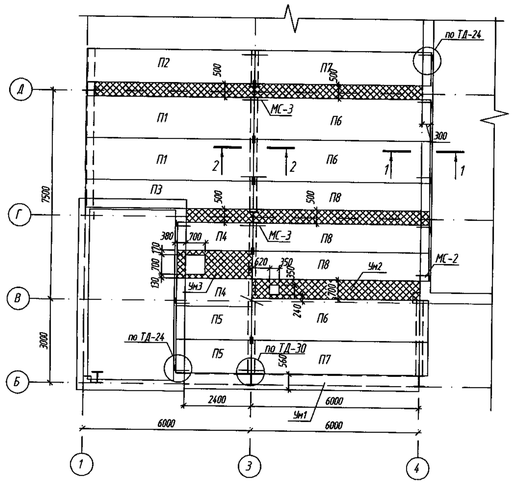

Ун1

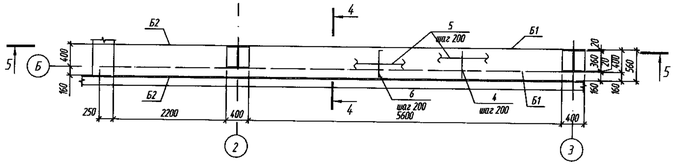

4-4

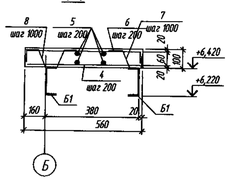

5-5

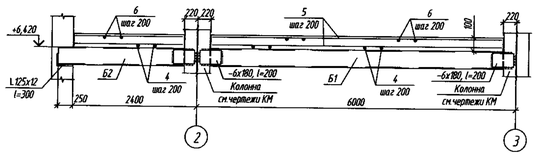

Ун2

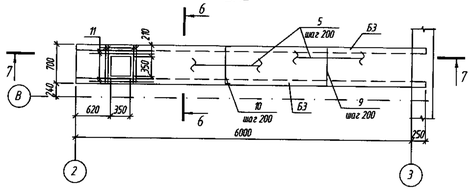

6-6

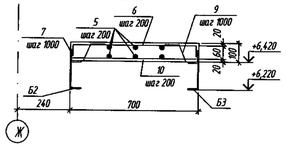

1-1

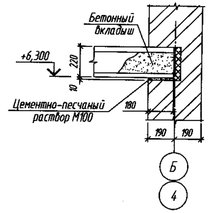

2-2

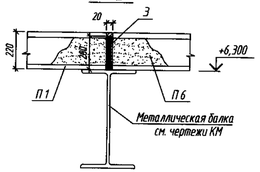

7-7

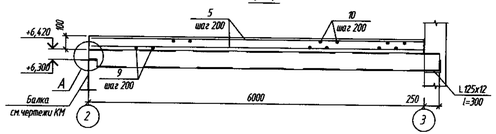

Ун3

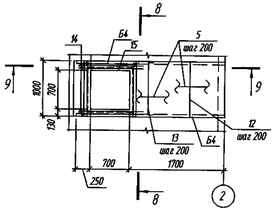

3-3

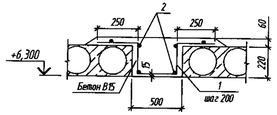

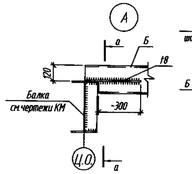

8-8

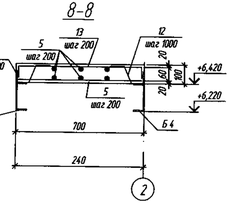

9-9

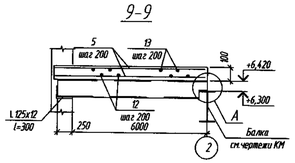

Д-Д

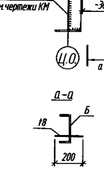

Спецификация элементов

Поз.	Обозначение	Наименование	Кол.	Масса ед., кг	Примечание
		Участок монолитный Ун2			
Б3	ГОСТ 8240-97	С 20П, l=5600	2	103,04	206,08
	ГОСТ 19903-74*	-8х200, l=400	2	5,00	10,0
	ГОСТ 8509-93	L 125х12, l=300	2	6,81	13,60
9	ГОСТ 5781-82*	⌀10 А-III, l=650	31	0,40	12,40
5	ГОСТ 5781-82*	⌀6 А-I, l=1 п.м	47,60	0,222	10,60
10	ГОСТ 5781-82*	⌀10 А-III, l=790	31	0,49	15,20
7	ГОСТ 5781-82*	⌀6 А-I, l=525	14	0,12	1,70
11	ГОСТ 5781-82*	⌀8 А-I, l=910	4	0,36	1,40
		Материалы:			
		Бетон кл.В15	0,42		м³
		Участок монолитный Ун3			
Б4	ГОСТ 8240-97	С 20П, l=2650	2	48,76	97,50
	ГОСТ 19903-74*	-8х200, l=400	2	5,00	10,0
	ГОСТ 8509-93	L 125х12, l=300	2	6,81	13,60
12	ГОСТ 5781-82*	⌀10 А-III, l=950	10	0,59	5,90
5	ГОСТ 5781-82*	⌀6 А-I, l=1 п.м	18,5	0,222	4,10
13	ГОСТ 5781-82*	⌀10 А-III, l=1090	10	0,67	6,70
7	ГОСТ 5781-82*	⌀6 А-I, l=525	6	0,12	0,70
14	ГОСТ 5781-82*	⌀10 А-III, l=1090	8	0,67	5,40
15	ГОСТ 8510-86*	L 100х63х6, l=п.м	3,05	7,53	23,00
		Материалы:			
		Бетон кл.В15	0,22		м³

Спецификация элементов

Поз.	Обозначение	Наименование	Кол.	Масса ед., кг	Примечание
П1	с. 1.141-1 Вып. 63	Плита ПК60-15-8А IVТа	2	2800	
П2	с. 1.141-1 Вып. 63	Плита ПК60-12-8А IVТа	1	2100	
П3	с. 1.141-1 Вып. 63	Плита ПК60-10-8А IVТа	1	1725	
П4	с. 1.141-1 Вып. 11	Плита ПТ27-10	2	795	
П5	с. 1.141-1 Вып. 12	Плита П 27-12	2	970	
П6	с. 1.141-1 Вып. 63	Плита ПК63-15-8А IVТа	3	2950	
П7	с. 1.141-1 Вып. 63	Плита ПК63-12-8А IVТа	2	2200	
П8	с. 1.141-1 Вып. 63	Плита ПК63-10-8А IVТа	3	1825	
1	ГОСТ 5781-82*	⌀ 8 А-III, L=1390мм	106	0,55	58,30
2	ГОСТ 5781-82*	⌀ 6 А-III, L=п.м	118,5	0,222	26,30
3	ГОСТ 19903-74	-10х200 L=200мм	5	3,14	15,70
		Изделия соединительные			
МС-2	с. 2.240-1 Вып. 6	МС-2	8	0.76	
МС-3	с. 2.240-1 Вып. 6	МС-3	6	0.55	
	с. 2.240-1 Вып. 6	⌀ 12 А-III, L=300мм	8	0.27	
		Материал			
		Бетон В15, м³	4,98		
		Участок монолитный Ун1			
Б1	ГОСТ 8240-97	С 20П, l=5600	2	103,04	206,10
Б2	ГОСТ 8240-97	С 20П, l=2450	2	45,08	90,20
	ГОСТ 19903-74*	-6х180, l=200	4	1,70	6,80
	ГОСТ 8509-93	L 125х12, l=300	2	6,81	13,60
4	ГОСТ 5781-82*	⌀10 А-III, l=510	42	0,31	13,00
5	ГОСТ 5781-82*	⌀6 А-I, l=1 п.м	47,4	0,222	10,50
6	ГОСТ 5781-82*	⌀10 А-III, l=650	42	0,40	16,80
7	ГОСТ 5781-82*	⌀6 А-I, l=525	9	0,12	1,10
8	ГОСТ 5781-82*	⌀6 А-I, l=555	9	0,12	1,10
		Материалы:			
		Бетон кл.В15	0,44		м³

1. Арматуру поз. 7, 8 приварить к полкам балок 1,2,3.
2. Сварку производить электродами Э42 ГОСТ 9467-75*.

Привязан П-00-15-47
Кыргызпромпроект

Ведомость деталей

Поз.	Эскиз
6	510
7	150, 45°, 50, 50, 75, 80
8	80, 50, 15, 100, 50, 80
10	650
13	950

Ведомость расхода стали, кг

Марка элемента	Арматурные изделия: Арматура класса AI, ГОСТ5781-82*: ⌀6	⌀8	Итого	AIII, ГОСТ5781-82*: ⌀10	⌀	Итого	Всего	Прокат: ГОСТ8240-97: С 20	ГОСТ8509-93: L125x12	ГОСТ8510-86*: L100x63x6	ГОСТ19903-74*: 6-8	ГОСТ8509-93: 8-6	Всего
Ун1	12,70	-	12,70	29,80		29,80	42,50	296,30	13,60	-	-	6,80	316,70
Ун2	12,30	1,40	13,70	27,60		27,60	41,30	206,8	13,60	-	10,00	-	230,4
Ун3	4,80	-	4,80	18,00		18,00	22,80	97,50	13,60	23,00	10,00	-	144,1

Привязан 86-31/08/2017-АС
Привязал Нургали А.

Изм.	Кол.уч.	Лист	N док.	Подп.	Дата
ГИП	Храмов А.А.				02.14.
Проверил	Кульдеев Г.Ф.				02.14.
Разработал	Уразалин З.Т.				02.14.
Н. контр.	Храмов А.А.				02.14.

1114-1-АС

Физкультурно-оздоровительный комплекс на 160 зрительских мест в с. Жымпиты Сырымского района ЗКО

Физкультурно-оздоровительный комплекс на 160 зрительских мест

Стадия	Лист	Листов
РП	15	

Перекрытие на отм +6,300

ТОО "Кульман" г. Уральск

Схема расположения лестницы №1

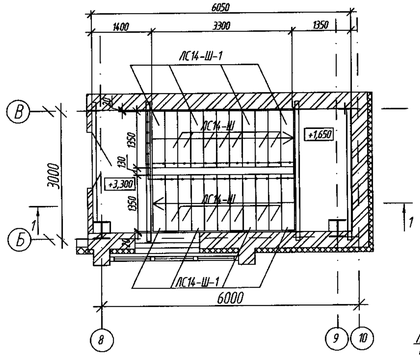

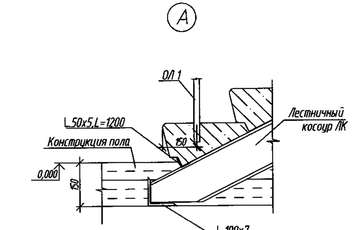

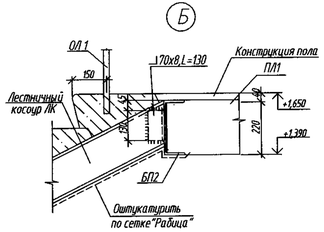

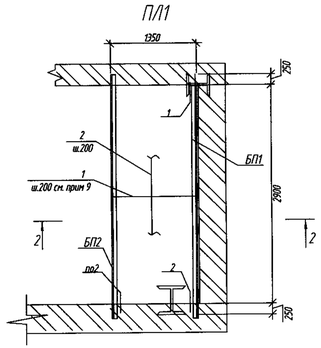

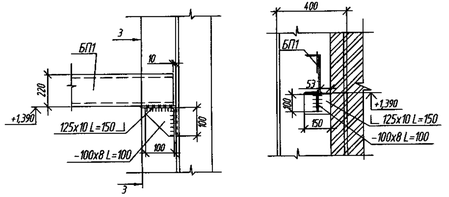

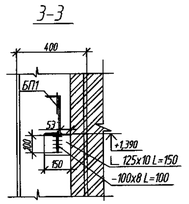

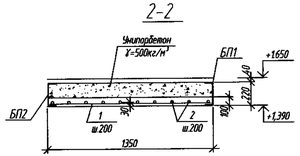

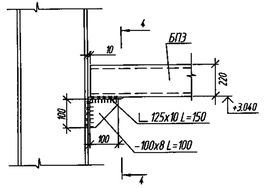

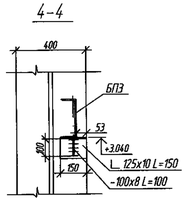

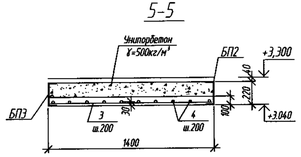

1 – 1

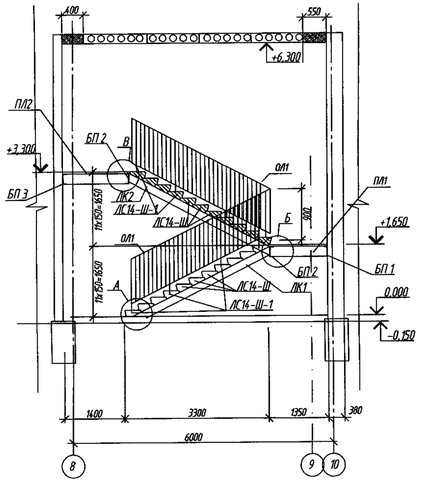

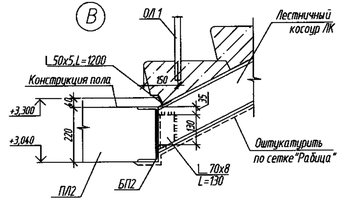

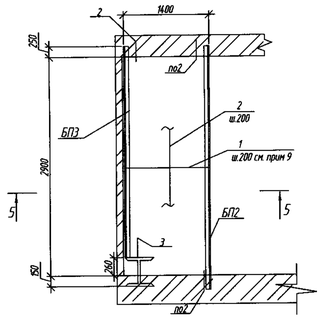

Деталь сопряжения косоура с балкой

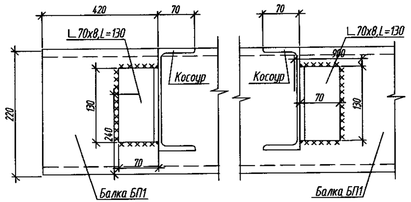

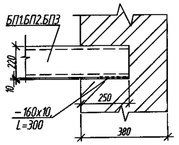

1. Сварку вести электродами типа Э-42 по ГОСТ 9467-75 в соответствии с требованиями ГОСТ 10922-90. Все сварные швы h=6мм. Катет сварных швов 6 мм, длина сварных швов по периметру свариваемых элементов в зоне контакта.
2. Раскладку плит перекрытия на отметках +6.300 следует смотреть на листе АС-18
3. Укладку плиты ПК 36.12-8Та на стены производить по выравненному слою цементного раствора марки 100, толщиной 10мм.
4. Пустоты по торцам плиты заделать бетонными вкладышами на глубину 250мм.
5. Все стальные конструкции окрасить эмалью ПФ-115 (два слоя) толщиной 55 мкм ГОСТ 6465-75 по грунтовке ГФ021 (один слой) ГОСТ 25129-82.
6. Металлические косоуры очистить от ржавчины, обезжирить, оштукатурить раствором М100, толщиной 30мм по сетке "Рабица".
7. Расстояние между перилами лестничных маршей и стеной должно быть не менее 1350мм.
8. Арматуру поз. 1 приварить к полкам балок БП1,БП2,БП3
9. В месте примыкания арматуры к колонне, арматуру приварить к телу колонны

Спецификация элементов лестницы

Поз.	Обозначение	Наименование	Кол.	Масса ед., кг	Приме-чание
		Лестница №1	1		
		Металлические косоуры			
ЛК1m	1114-1-АС- АСИ-ЛК1m	Лестничный косоур ЛК1m	1	61.25	
ЛК1н	1114-1-АС- АСИ-ЛК1н	Лестничный косоур ЛК1н	1	76.35	
ЛК2m	1114-1-АС- АСИ-ЛК2m ,ЛК2н	Лестничный косоур ЛК2m	1	64.14	
ЛК2н	1114-1-АС- АСИ-ЛК2m ,ЛК2н	Лестничный косоур ЛК2н	1	64.14	
		Площадка ПЛ1			
БП 1	ГОСТ 8240-89	[22, L=3120мм	1	65,52	65,52
	ГОСТ 19903-90	— 160х10, L=300мм	1	3.77	3.77
	ГОСТ 8509-93	∟ 125х10 L=150мм	1	2.87	2.87
	ГОСТ 19903-90	— 100х8, L=100мм	1	0.63	0.63
БП 2	ГОСТ 8240-89	[22, L=3370мм	1	70,77	70,77
	ГОСТ 19903-90	— 160х10, L=300мм	2	3.77	7.54
1	ГОСТ 5781-82*	ø12А-III L=1330мм	16	1.18	18.88
2	ГОСТ 5781-82*	ø8А-I L=1 п.м	20.3	0.395	8.02
		Материалы.			
		Бетон кл. В15	0.39	м³	
		Унипорбетон γ=500кг/м³	0.47	м³	
		Площадка ПЛ2			
БП 2	ГОСТ 8240-89	[22, L=3370мм	1	70,77	70,77
		— 160х10, L=300мм	2	3.77	7.54
БП 3	ГОСТ 8240-89	[22, L=2890мм	1	60.69	60.69
	ГОСТ 19903-90	— 160х10, L=300мм	1	3.77	3.77
	ГОСТ 8509-93	∟ 125х10 L=150мм	1	2.87	2.87
	ГОСТ 19903-90	— 100х8, L=100мм	1	0.63	0.63
1	ГОСТ 5781-82*	ø12А-III L=1380мм	16	1.23	19.68
2	ГОСТ 5781-82*	ø8А-I L=1 п.м	21.06	0.395	8.32
		Материалы.			
		Бетон кл. В15	0.4	м³	
		Унипорбетон γ=500кг/м³	0.49	м³	
ЛС 14-Ш	ГОСТ 8717.1-84-03.0.00	Ступень ЛС 14-Ш	14	144	
ЛС14-Ш-1	- АСИ-ЛС 14-Ш-1	Ступень ЛС 14-Ш-1	8	144	
ОЛ 1	- АСИ-ОЛ 1	Ограждение лестницы ОЛ 1	2	32,5	65
ОЛ 2	- АСИ-ОЛ 2	Ограждение лестницы ОЛ 2	1	18,10	18,10

Привязан 86-31/08/2017-АС

Привязал Нургали А. Инв №

Привязан П-00-15-47

Инв. №

Изм.	Кол.уч.	Лист	N док.	Подп.	Дата
ГИП		Храмов А. А.			02.14.
Проверил		Кульдаев Г.Ф.			02.14.
Разработал		Уразалин З.Т.			02.14.
Н. Контрол.		Храмов А. А.			02.14.

1114-1-АС

Физкультурно-оздоровительный комплекс на 160 зрительских мест в с. Жымпиты Сырымского района ЗКО

Физкультурно-оздоровительный комплекс на 160 зрительских мест

Стадия	Лист	Листов
РП	16	

Схема расположения лестницы №1

ТОО "Кульман" г. Уральск

Взам. инв. N | Подп. и дата | Инв. N подл.

Схема расположения лестницы №2

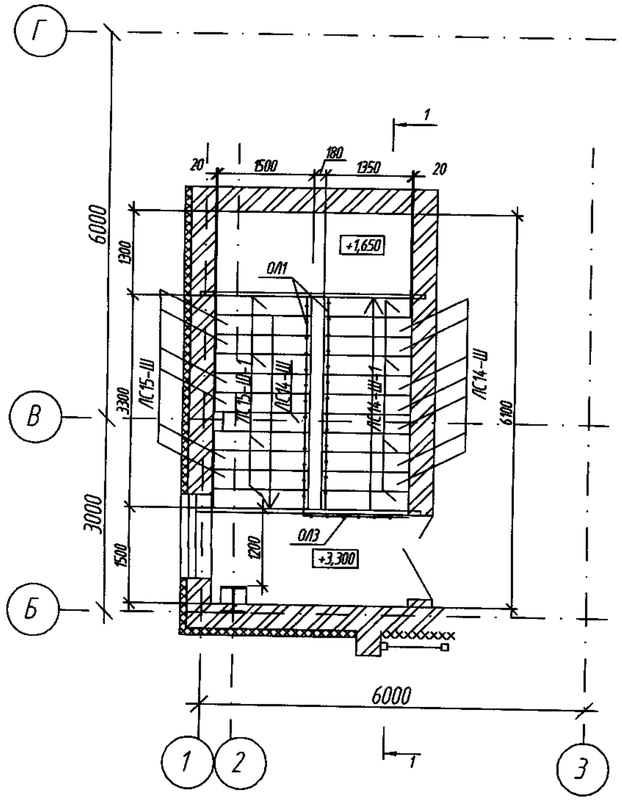

1 – 1

Деталь сопряжения косоура с балкой

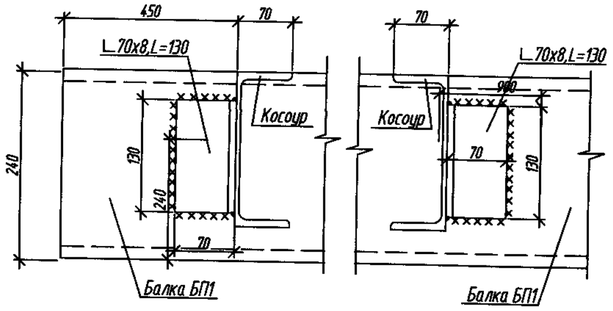

А

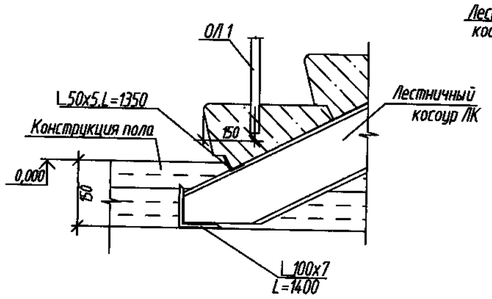

1

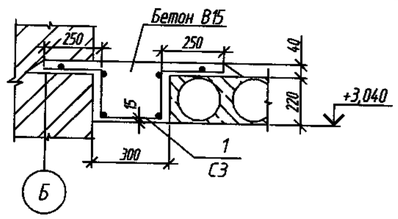

Б

Ведомость деталей

Поз.	Эскиз
1	250, 250, 220, 220, 270

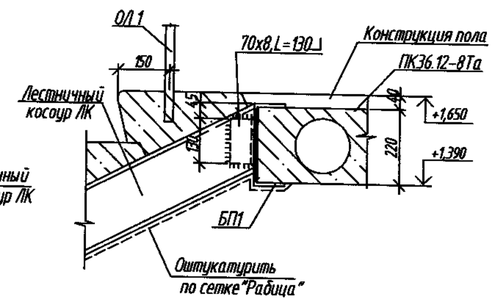

Б

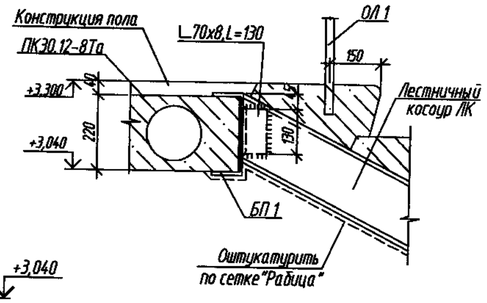

В

Спецификация элементов лестницы

Поз.	Обозначение	Наименование	Кол.	Масса ед., кг	Примечание
		Лестница №2	1		
		Металлические косоуры			
ЛК1т	1114-1-АС- АСИ-ЛК1т	Лестничный косоур ЛК1т	1	61.25	
ЛК1н	1114-1-АС- АСИ-ЛК1н	Лестничный косоур ЛК1н	1	76.35	
ЛК2т	1114-1-АС- АСИ-ЛК2т ,ЛК2н	Лестничный косоур ЛК2т	1	64.14	
ЛК2н	1114-1-АС - АСИ-ЛК2т ,ЛК2н	Лестничный косоур ЛК2н	1	64.14	
	с. 1.141-1	Плита ПК33.12-8 Та	2	1080	
		Площадочные балки			
БП 1	ГОСТ 8240-89	[24, L=3100мм	2	74,4	148,8
	ГОСТ 19903-90	— 160x10, L=300мм	4	3.77	15,1
СЗ	ГОСТ 23279-85	Сетка 3С $\frac{8\,AI-200}{12\,AIII-200}$ 121x255	1	14,98	14,98
		Материалы			
		Бетон кл. В15	0.33	м³	
	ГОСТ 8509-93	L 50x5, L=1350	2	5.09	10.18
ЛС 14-Ш	ГОСТ 8717.1-84-03.0.00	Ступень ЛС 14-Ш	8	144	
ЛС14-Ш-1	- АСИ-ЛС 14-Ш-1	Ступень ЛС 14-Ш-1	4	144	
ЛС 15-Ш	ГОСТ 8717.1-84-03.0.00	Ступень ЛС 15-Ш	6	160	
ЛС15-Ш-1	- АСИ-ЛС 15-Ш-1	Ступень ЛС 15-Ш-1	4	160	
ОЛ 1	- АСИ-ОЛ 1	Ограждение лестницы ОЛ 1	2	32,5	65
ОЛ 3	- АСИ-ОЛ 3	Ограждение лестницы ОЛ 3	1	18,10	18,10

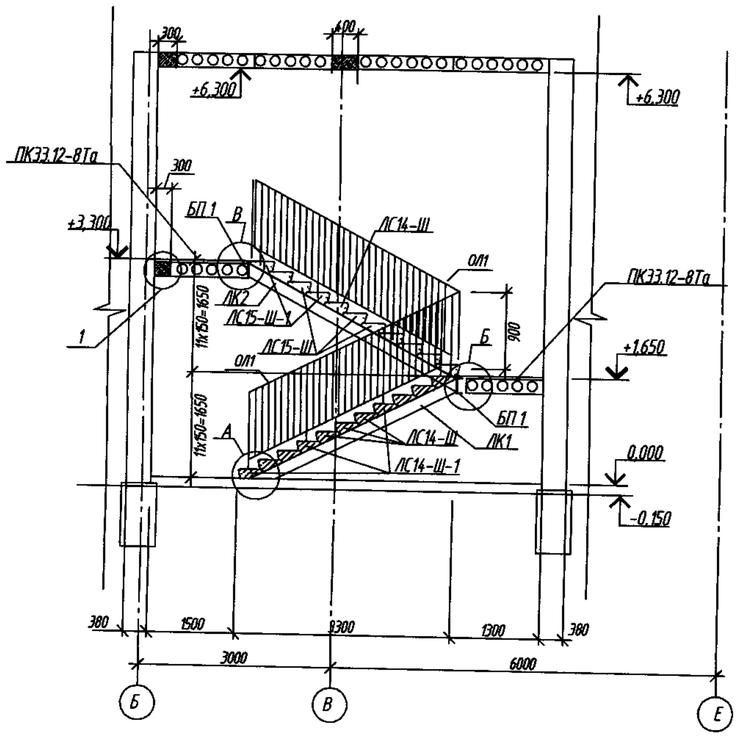

1. Сварку вести электродами типа Э-42 по ГОСТ 9467-75 в соответствии с требованиями ГОСТ 10922-90. Все сварные швы h=6мм. Катет сварных швов 6 мм, длина сварных швов по периметру свариваемых элементов в зоне контакта.
2. Раскладку плит перекрытия на отметках +6.300 следует смотреть на листе АС-18
3. Укладку плиты ПК 36.12-8Та на стены производить по выравненному слою цементного раствора марки 100, толщиной 10мм.
4. Пустоты по торцам плиты заделать бетонными вкладышами на глубину 250мм.
5. Все стальные конструкции окрасить эмалью ПФ-115 (два слоя) толщиной 55 мкм ГОСТ 6465-75 по грунтовке ГФ021 (один слой) ГОСТ 25129-82.
6. Металлические косоуры очистить от ржавчины, обезжирить, оштукатурить раствором М100, толщиной 30мм по сетке "Рабица".
7. Расстояние между перилами лестничных маршей и стеной должно быть не менее 1350мм.
8. В месте примыкания арматуры к колонне, арматуру приварить к телу колонны

Привязан П-00-15-47

Кайрбаев		
Инв. №		

Привязан 86-31/08/2017-АС

Привязал	Нургали А.	
Инв №		

Взам. инв. №

Подп. и дата

Инв. № подл.

Изм.	Кол. уч.	Лист	№ док.	Подп.	Дата

ГИП	Храмов А. А.		02. 14.
Проверил	Кульдяев Г.Ф.		02. 14.
Разработал	Уразалин З. Т.		02. 14.
Н. контрол.	ХрамоВ А. А.		02. 14.

1114-1-АС

Физкультурно-оздоровительный комплекс на 160 зрительских мест в с. Жымпиты Сырымского района ЗКО

Физкультурно-оздоровительный комплекс на 160 зрительских мест

Стадия	Лист	Листов
РП	17	

Схема расположения лестницы №2

ТОО "Кульман" г. Уральск

Раскладка плит перекрытия на отм +6,300

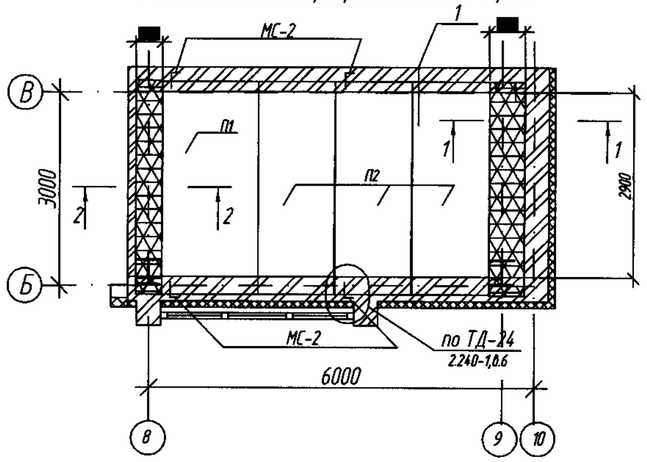

1-1

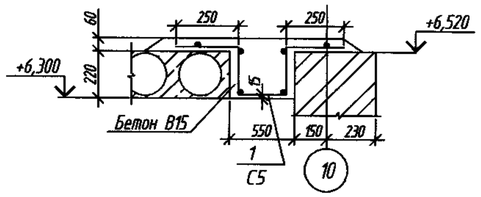

2-2

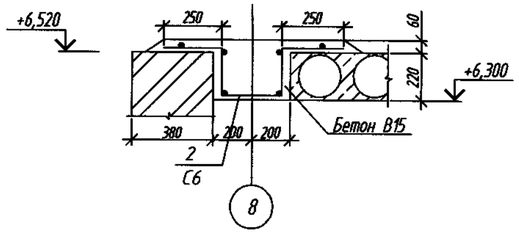

3-3

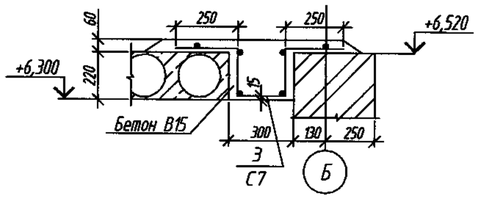

4-4

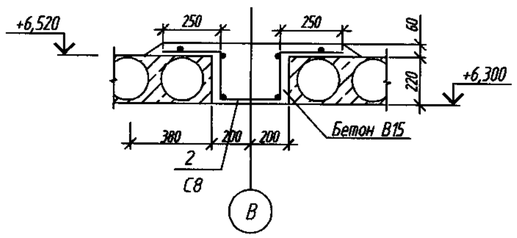

Ведомость деталей

Поз.	Эскиз
1	250, 250, 220, 220, 470
2	250, 250, 220, 220, 370
3	250, 250, 220, 220, 270

Спецификация элементов перекрытия на отм.+6,300

Поз.	Обозначение	Наименование	Кол.	Масса ед., кг	Приме-чание
П1	с. 1.141-1	Плита ПК33-15-8Та	3		
П2	с. 1.141-1	Плита ПК33-12-8Та	5		
С5	ГОСТ 23279-85	Сетка 3С $\frac{8\,AI-200}{12\,AIII-200}$ 141х284	1	27,71	27,71
С6	ГОСТ 23279-85	Сетка 3С $\frac{8\,AI-200}{12\,AIII-200}$ 131х284	1	26,36	26,36
С7	ГОСТ 23279-85	Сетка 3С $\frac{8\,AI-200}{12\,AIII-200}$ 121х301	3	25,45	25,45
С8	ГОСТ 23279-85	Сетка 3С $\frac{8\,AI-200}{12\,AIII-200}$ 131х301	1	28,08	28,08
		Изделия соединительные			
МС-2	с. 2.240-1 Вып. 6	МС-2	8	0.76	
		Материал			
		Бетон В15	1.31	м³	

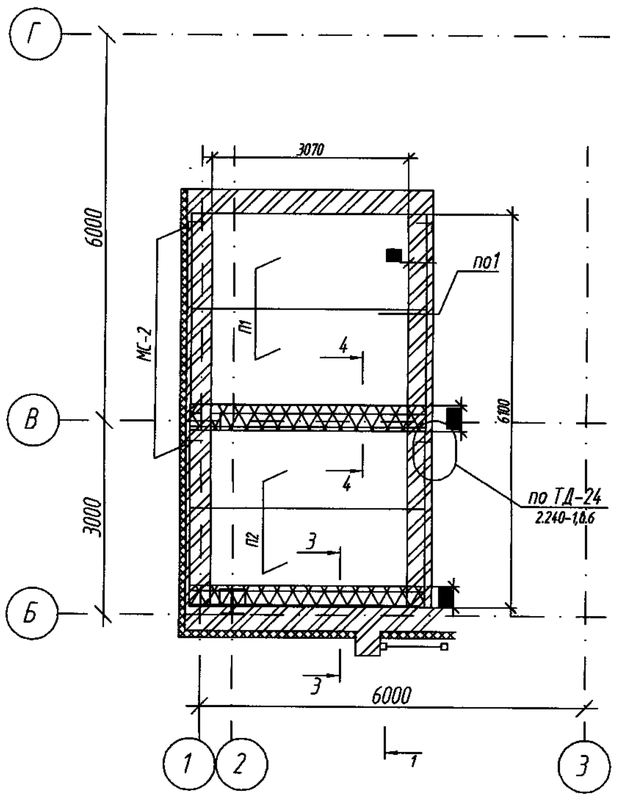

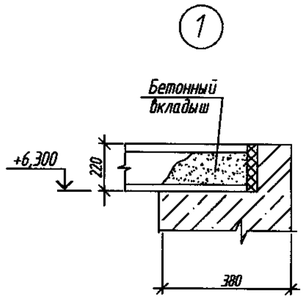

1. Монтаж плит перекрытия производить в соответствии с проектом производства работ, руководствуясь СНиП РК 5.03-37-2005 "Несущие и ограждающие конструкции" и СНиП РК 1.03-05-2001 "Охрана труда и техника безопасности в строительстве".
2. Укладку плит на стены производить по выровненному слою цементного раствора марки 100, толщиной 10 мм.
3. Швы между плитами заполнить бетоном кл. В15 на мелком заполнителе.
4. Анкерные связи сваривать при плотном зацеплении за монтажные петли (L=100 мм, h=6 мм) с последующей заделкой всех металлических элементов цементным раствором марки 100 слоем 30 мм.
5. Сварку анкеров производить электродами Э-42 ГОСТ 9467-75.
6. По периметру наружных стен между кладкой и плитами перекрытия проложить пакеты из минплиты h=50мм, обернутые пергамином.
7. Пустоты по торцам плит перекрытия заделать бетонными вкладышами на глубину 250мм.
8. Узлы, замаркированные на данном листе, выполнить по серии 2.240-1 вып.6.

Привязан 86-31/08/2017-АС
Привязал Нургали А.
Инв №

Привязан П-00-15-47
Кайрханов
Инв. №

Изм.	Кол.уч.	Лист	№ док.	Подп.	Дата
ГИП		Храмов А. А.			02. 14.
Проверил		Кульдяев Г.Ф.			02. 14.
Разработал		Уразалин З. Т.			02. 14.
Н. контрол.		ХрамоВ А. А.			02. 14.

1114-1-АС

Физкультурно-оздоровительный комплекс на 160 зрительских мест в с. Жымпиты Сырымского района ЗКО

Физкультурно-оздоровительный комплекс на 160 зрительских мест

Стадия	Лист	Листов
РП	18	

Раскладка плит перекрытия на отм +6,300

ТОО "Кульман" г. Уральск

Взам. инв. № | Подп. и дата | Инв. № подл.

Козырек входа №1

Схема расположения балок

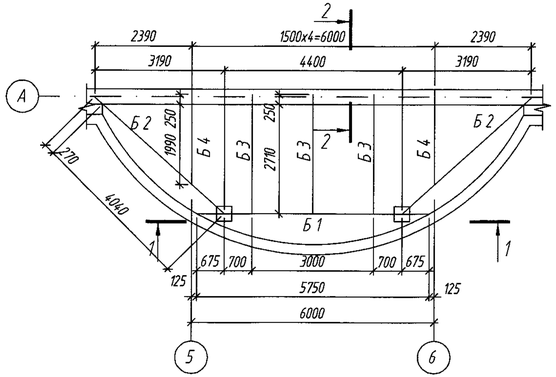

Плита козырька входа №1(армирование)

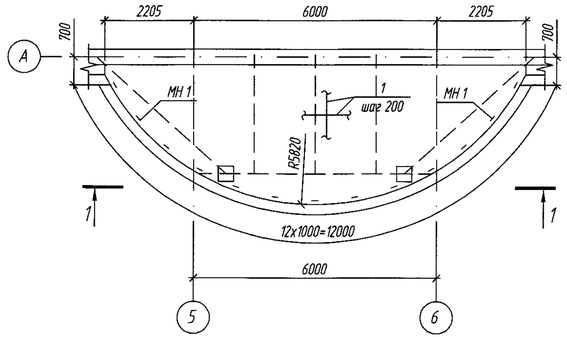

1-1

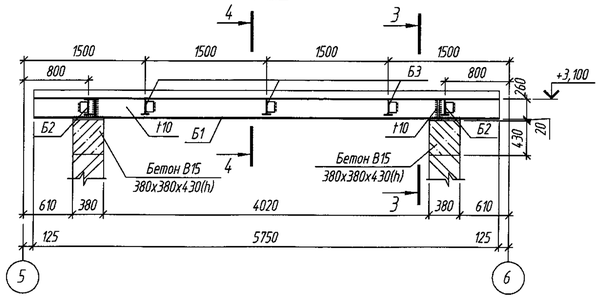

1-1 (армирование)

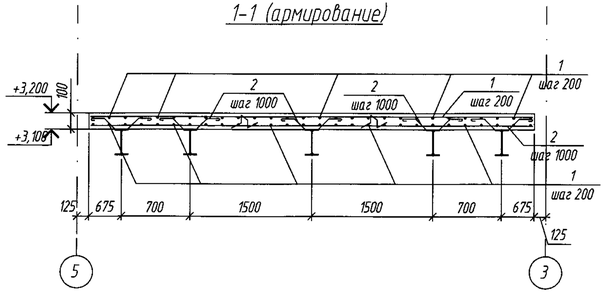

2-2

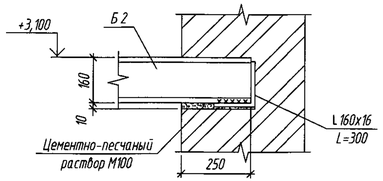

3-3

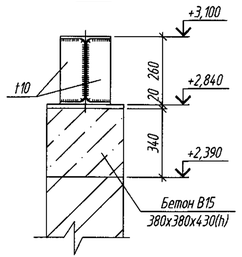

4-4

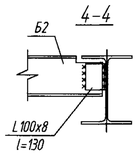

Ведомость деталей

Поз.	Эскиз
2	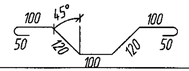
3	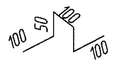

Спецификация элементов

Поз.	Обозначение	Наименование	Кол.	Масса ед., кг	Примечание
		Козырек входа №1			
Б1	ГОСТ 26020-83	I26Б1, l=5750	1	161,0	161,0
Б2	ГОСТ 26020-83	I26Б1, l=4310	2	120,70	241,4
Б3	ГОСТ 26020-83	I16Б1, l=2960	3	37,60	112,8
Б4	ГОСТ 26020-83	I16Б1, l=2240	2	28,45	56,9
	ГОСТ 8509-93	L 100x8, l=130	7	1,59	11,13
	ГОСТ 8509-93	L 160x16, l=300	7	11,55	80,85
	ГОСТ19903-74*	-20x380, l=380	2	22,67	45,34
	ГОСТ19903-74*	-10x60, l=250	4	1,18	4,72
		Материалы			
		Бетон кл. В15, F50	0,12		м³
		Плита козырька входа №1			
	АСИ-МН-1	Закладная деталь МН-1	13	1,31	
1	ГОСТ 5781-82*	⌀12 AIII, L=п.м	441,82	0,888	392,34
2	ГОСТ 5781-82*	⌀6 AI, L=640	16	0,14	2,24
3	ГОСТ 5781-82*	⌀6 AI, L=400	74	0,09	6,66
		Материалы			
		Бетон кл. В15, F50	2,66		м³

Привязан 11-00-15-47
Кадр данных
Инв. №

1. Данный лист см. совместно с л. АС-20
2. Балки козырька окрасить эмалью ПФ-115 за два раза по грунтовке ГФ-021.
3. Сварку производить электродами Э-42 ГОСТ 9467-75 в соответствии с ГОСТ 14098-91.
4. Козырек входа №1 обшить металлосайдингом. Расход металлосайдинга - 29,93 м².

Привязан 86-31/08/2017-АС
Привязал Нургали А.
Инв №

Ведомость расхода стали на элемент, кг

Марка элемента	Изделия арматурные						Изделия закладные					Всего
	Арматура класса					Всего	Арматура класса		Прокат марки		Всего	
	А-I			А-III			А-III		С 245			
	ГОСТ 5781-82*						ГОСТ 5781-82*		ГОСТ 8510-86*			
	⌀6	-	Итого	⌀12	Итого		⌀8	Итого	L 100x63x6	Итого		
Плита козырька входа №1	8,90	-	8,90	392,34	392,34	401,24	2,34	2,34	14,69	14,69	17,03	418,27

Изм.	Кол.уч.	Лист	N док.	Подп.	Дата
ГИП		Храмов А. А.			02.14.
Проверил		Кульдяев Г.Ф.			02.14.
Разработал		Уразалин З.Т.			02.14.
Н. контр.		Храмов А. А.			02.14.

1114-1-АС

Физкультурно-оздоровительный комплекс на 160 зрительских мест в с. Жымпиты Сырымского района ЗКО

Физкультурно-оздоровительный комплекс на 160 зрительских мест	Стадия	Лист	Листов
	РП	19	

Козырек входа №1

ТОО "Кульман" г. Уральск

Взам. инв. №
Подп. и дата
Инв. № подл.

Схема расположения декоративных элементов парапета козырька входа № 1

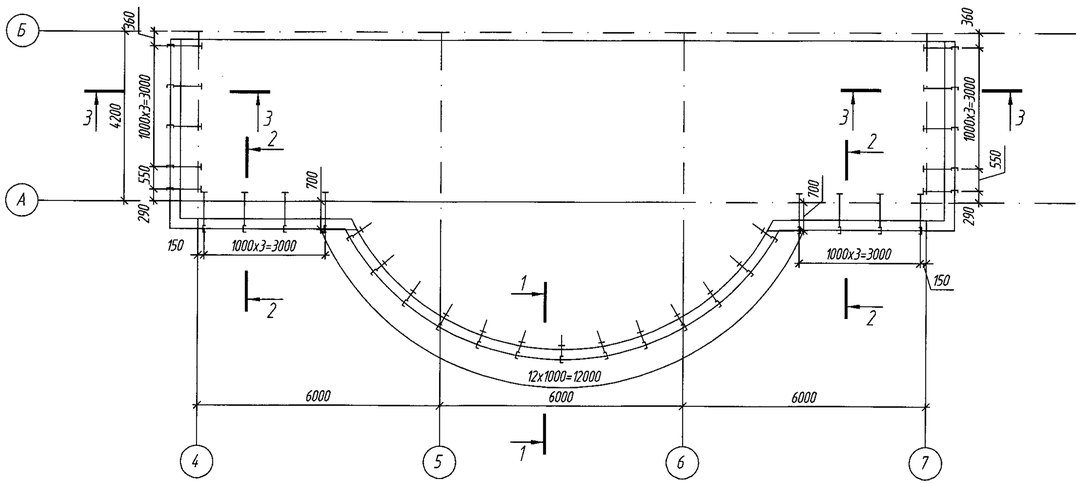

1-1

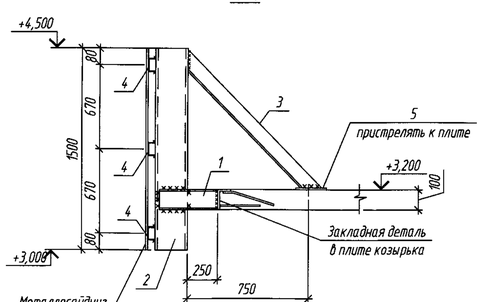

2-2, 3-3

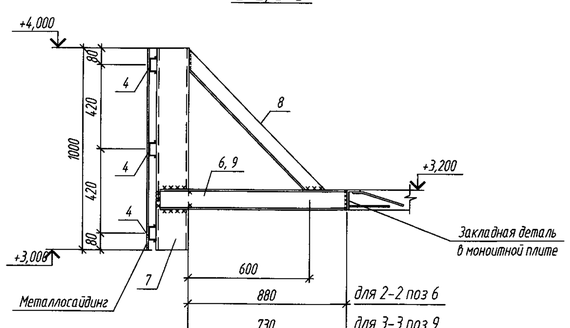

Спецификация элементов

Поз.	Обозначение	Наименование	Кол.	Масса ед., кг	Приме-чание
		Парапет козырька			
1	ГОСТ 8240-89	[10, L=400мм	13	3,4	44,2
2	ГОСТ 8240-89	[16, L=1500мм	13	21,3	276,9
3	ГОСТ 8509-86	∟75x5, L=1500мм	13	8,7	113,1
4	ГОСТ 8240-97	[6,5П, L=1 п.м	90,72	5,9	535,2
5	ГОСТ 103-76*	-150x6, L=150мм	13	0,01	0,13
6	ГОСТ 8240-89	[10, L=1030мм	8	8,85	70,8
7	ГОСТ 8240-89	[16, L=1000мм	18	14,2	255,6
8	ГОСТ 8509-86	∟75x5, L=1000мм	18	5,80	104,4
9	ГОСТ 8240-89	[10, L=880мм	10	7,56	75,6
		Металлосайдинг	36,7		м²

1. Данный лист см. совместно с АС-19.
2. Все металлические элементы окрасить эмалью ПФ 115 ГОСТ 6465-76 за два раза по грунту ГФ-021
3. Сварку производить электродами типа Э42А по ГОСТ 9467-75.

Привязан П-00-15-47
Копр.
Инв. №

Привязан 86-31/08/2017-АС
Привязал Нургали А.
Инв №

Изм.	Кол.уч.	Лист	№ док.	Подп.	Дата
ГИП		Храмов А. А.			02.14.
Проверил		Кульдяев Г.Ф.			02.14.
Разработал		Уразалин З.Т.			02.14.
Н. контр.		Храмов А. А.			02.14.

1114-1-АС

Физкультурно-оздоровительный комплекс на 160 зрительских мест в с. Жымпиты Сырымского района ЗКО

Физкультурно-оздоровительный комплекс на 160 зрительских мест

Стадия	Лист	Листов
РП	20	

Схема расположения декоративных элементов парапета козырька входа №1

ТОО "Кульман" г. Уральск

Взам. инв. № | Подп. и дата | Инв. № подл.

Схема расположения балок козырьков

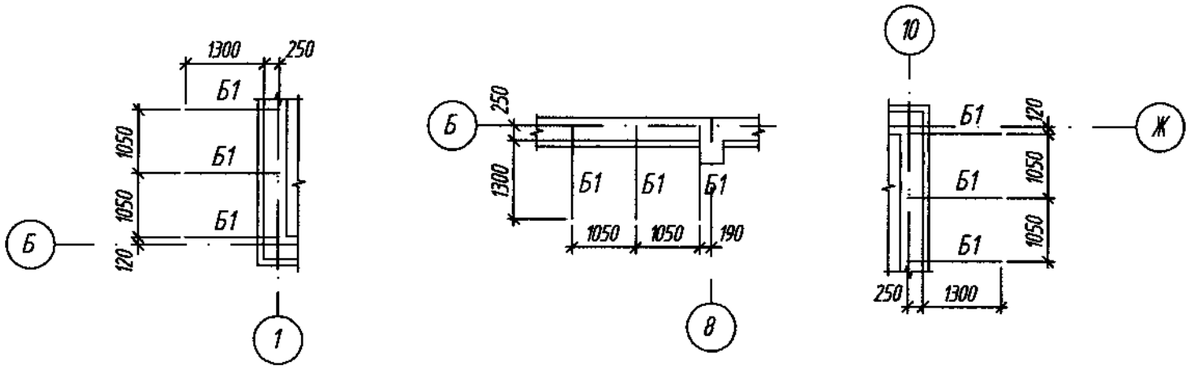

Спецификация элементов

Поз.	Обозначение	Наименование	Кол.	Масса ед., кг	Приме-чание
Б1	ГОСТ 10704-91	Тр⌀102х3, L=1550мм	9	11,35	102,15
		Профлист НС44-1000-0,8 $м^2$	8,19	9,40	76,98

Схема конструкции козырьков

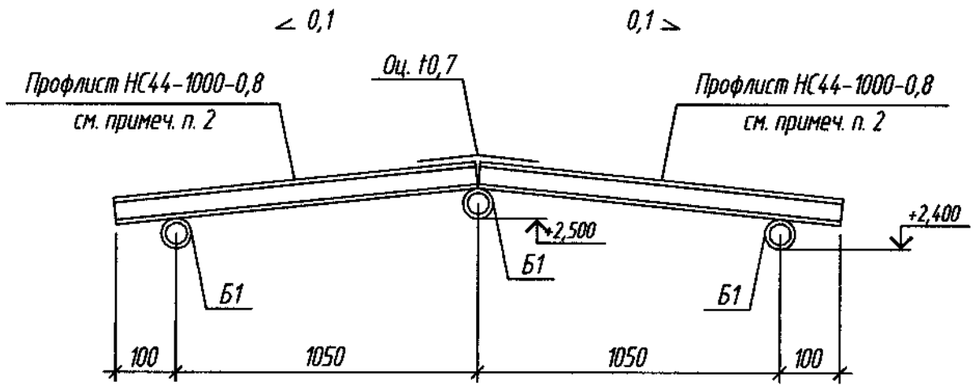

Примыкание козырьков к стенам

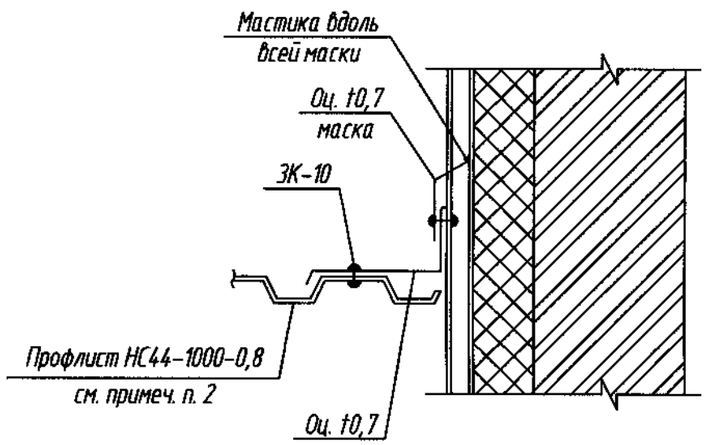

1. Резку и подгонку профлиста выполнять механической пилой. Резка абразивными материалами не допускается!
2. Профлист выполнить окрашенным в заводских условиях по аналогии с окраской кровельных панелей RAL 5005.
3. Указания по установке и креплению нащельников:
3.1 Узловые нащельники выполнить из оцинкованной стали t0,7. Размеры нащельников назначаются заводом-изготовителем по схемам и узлам данного проекта.
3.2 Установку наружных нащельников выполнять с нахлестом 150...200 мм, внутренних с нахлестом 50...100 мм
3.3 Крепление нащельников к обшивкам панелей и между собой выполнять заклепками типа ЗК-10; к элементам фахверка, оконным и дверным блокам винтами ⌀5,5 мм; к кирпичной стене шурупами 1-6х45 по ГОСТ 1144-80 с уплотнительными шайбами в пластмассовые дюбеля. Шаг креплений 250...400 мм.

Привязан П-00-15-47
Кайрбаев
Инв. №

Привязан 86-31/08/2017-АС
Привязал Нургали А.
Инв №

Изм.	Кол.уч.	Лист	№ док.	Подп.	Дата
ГИП		Храмов А.А.			02.14.
Проверил		Кульдяев Г.Ф.			02.14.
Разработал		Уразалин З.Т.			02.14.
Н. контрол.		Храмов А.А.			02.14.

1114-1-АС

Физкультурно-оздоровительный комплекс на 160 зрительских мест в с. Жымпиты Сырымского района ЗКО

Физкультурно-оздоровительный комплекс на 160 зрительских мест	Стадия	Лист	Листов
	РП	21	

Схема расположения балок козырьков

ТОО "Кульман" г. Уральск

Взам. инв. №
Подп. и дата
Инв. № подл.

Схема цоколя

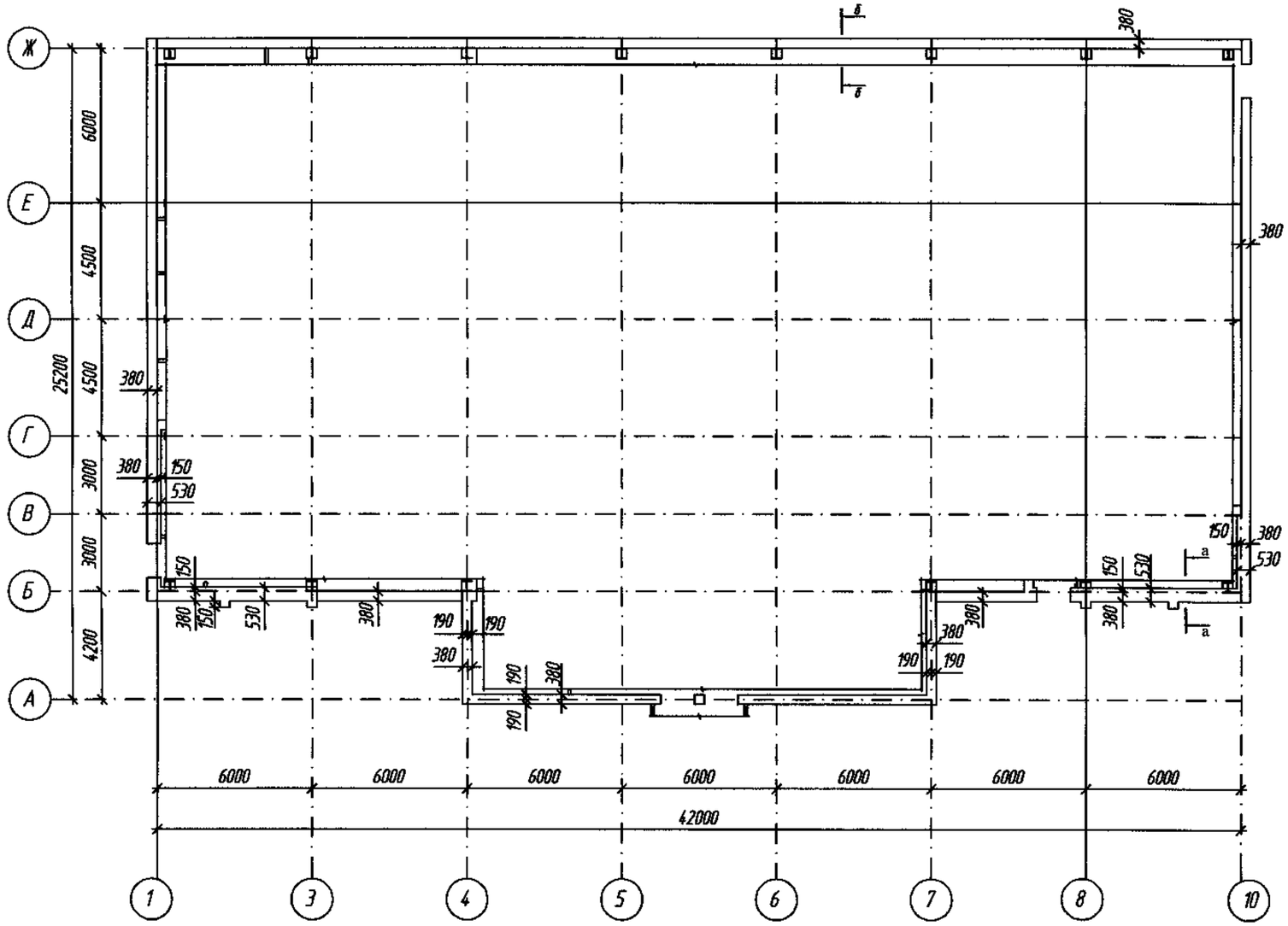

а - а

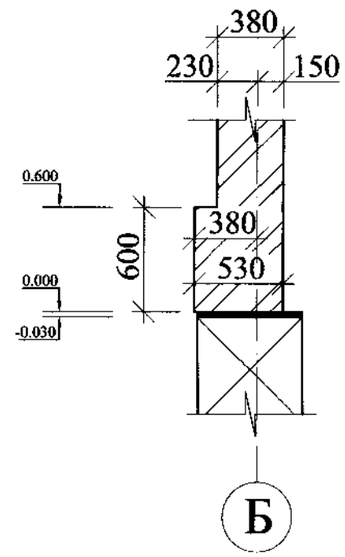

б - б

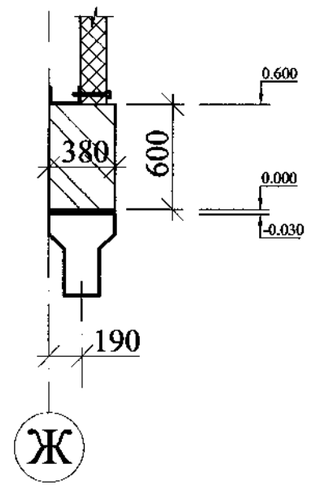

Привязан	86-31/08/2017-АС		
Привязал	Нургали А.		
Инв №			

Привязан	П-00-15-47		
Кайрданов			

1. Высота цоколя - 600мм.
2. Цоколь выполнить из обыкновенного глиняного кирпича КОР По 1НФ/75/2,0 ГОСТ 530-2007 на цементно-песчаном растворе марки 50.

Изм.	Кол.уч.	Лист	№ док.	Подп.	Дата	1114-1-АС		
						Физкультурно-оздоровительный комплекс на 160 зрительских мест в с. Жымпиты Сырымского района ЗКО		
						Физкультурно-оздоровительный комплекс на 160 зрительских мест	Стадия	Лист	Листов
							РП	22	
ГИП		Храмов А.А.			02.14.				
Проверил		Кульдяев Г.Ф.			02.14.	Схема цоколя	ТОО "Кульман" г. Уральск		
Разработал		Уразалин З.Т.			02.14.				
Н. контрол.		Храмов А.А.			02.14.				

Взам. инв. № | Подп. и дата | Инв. № подл.

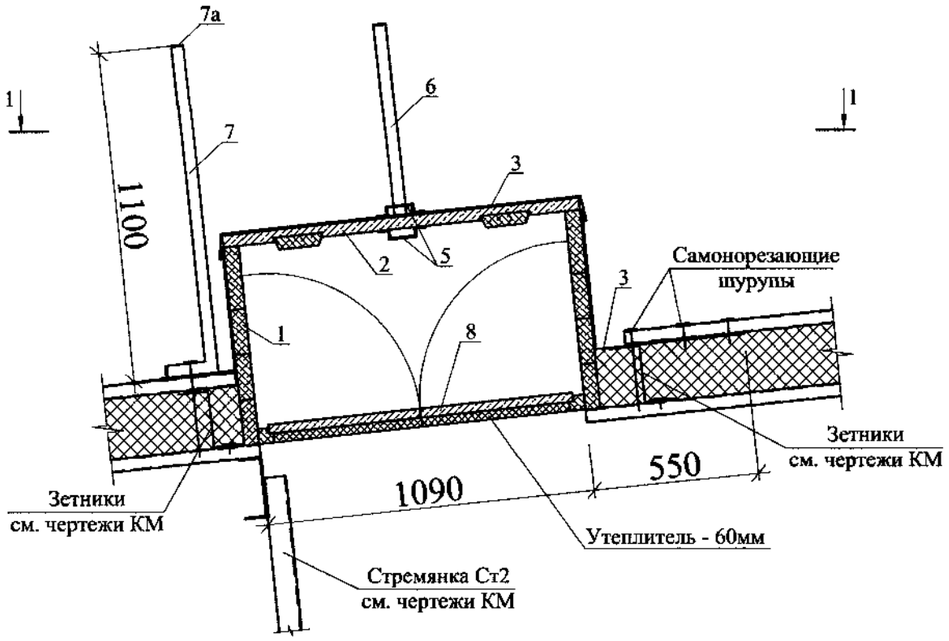

Спецификация элементов.

№ поз.	Обозначение	Наименование	Кол-во шт.	Масса ед. кг	Примечание
		Люк выхода на кровлю			
1	ГОСТ 24454 - 80*Е	Доски т=50 м3	0,13		
2	то же	Доски т=40 м3	0,06		
3	ГОСТ 30246 - 94	Тонколистовая сталь с защитно-декорат. лакокрасочным покрытием т=0,7 мм м2	6,2		
4	ГОСТ 5088 - 94	Петли ПВ1 - 100	2		
5	ГОСТ 5087-94	Ручки дверные РС-100	2		
6	ГОСТ 103 - 76*	- 4х40 L=2000	1	2,5	
7	ГОСТ 8639 - 82*	Труба 40х40х3 L=1400	1	4,9	
7а	ГОСТ 103 - 76*	- 4х40 L=40	2	0,05	
8	ГОСТ 24698 - 81	ДЛ10 - 10а*	1		985х1085

Привязан П-00-15-47
Камфанов
Инв. №

Привязан 86-31/08/2017-АС
Привязал Нургали А.
Инв №

1 - 1

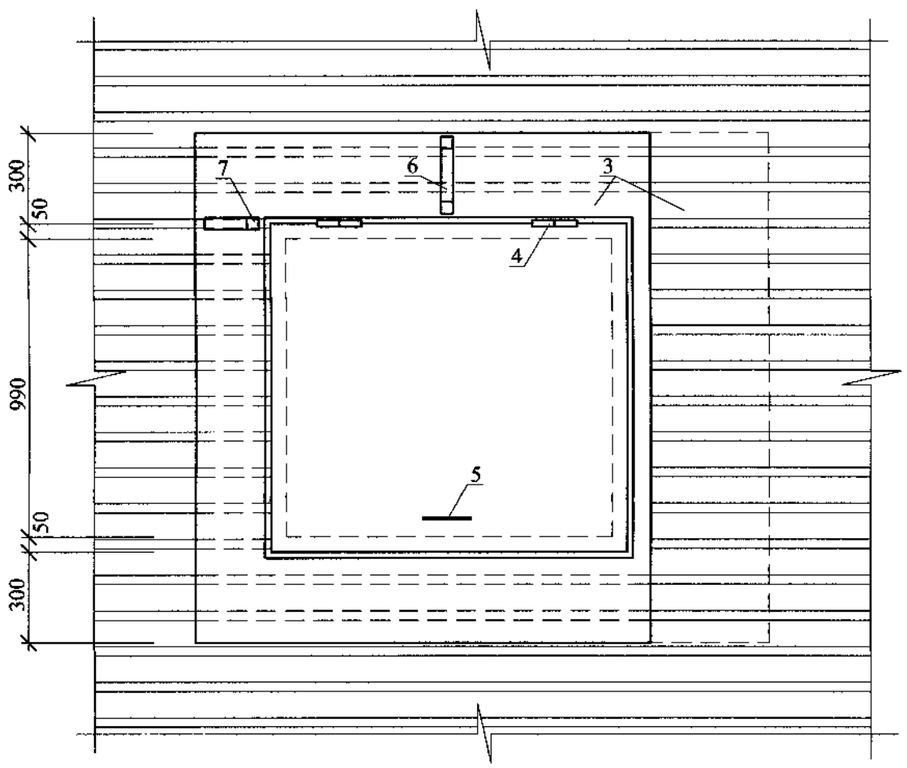

Примечания:
1. Данный лист см. совместно с листами АС
2. Сварку металлических изделий призводить электродами Э-42, высота шва не менее 4мм. Длина сварных швов по длине стыковки свариваемых элементов.
3. Свариваемые элементы должны быть очищены от грязи и ржавчины.
4. Все металлические элементы, после изготовления, покрыть грунтовкой ГФ-021 толщиной 0,15мм (по ГОСТ 25129-82*) с последующей покраской эмалью ПФ133 за 2 раза (по ГОСТ 926-82*).

Взам. инв. №
Подпись и дата
Инв.№ подл.

Изм.	Кол. уч.	Лист	№ док.	Подп.	Дата
ГИП		Храмов А. А.			02.14.
Проверил		Кульдяев Г.Ф.			02.14.
Разработал		Уразалин З.Т.			02.14.
Н. контр.		Храмов А. А.			02.14.

1114-1-АС

Физкультурно-оздоровительный комплекс на160 зрительских мест в с. Жымпиты Сырымского района ЗКО

Физкультурно-оздоровительный комплекс на 160 зрительских мест.

Стадия	Лист	Листов
Р. П.	25	

Люк выхода на кровлю.

Т.О.О. „Кульман" г. Уральск.

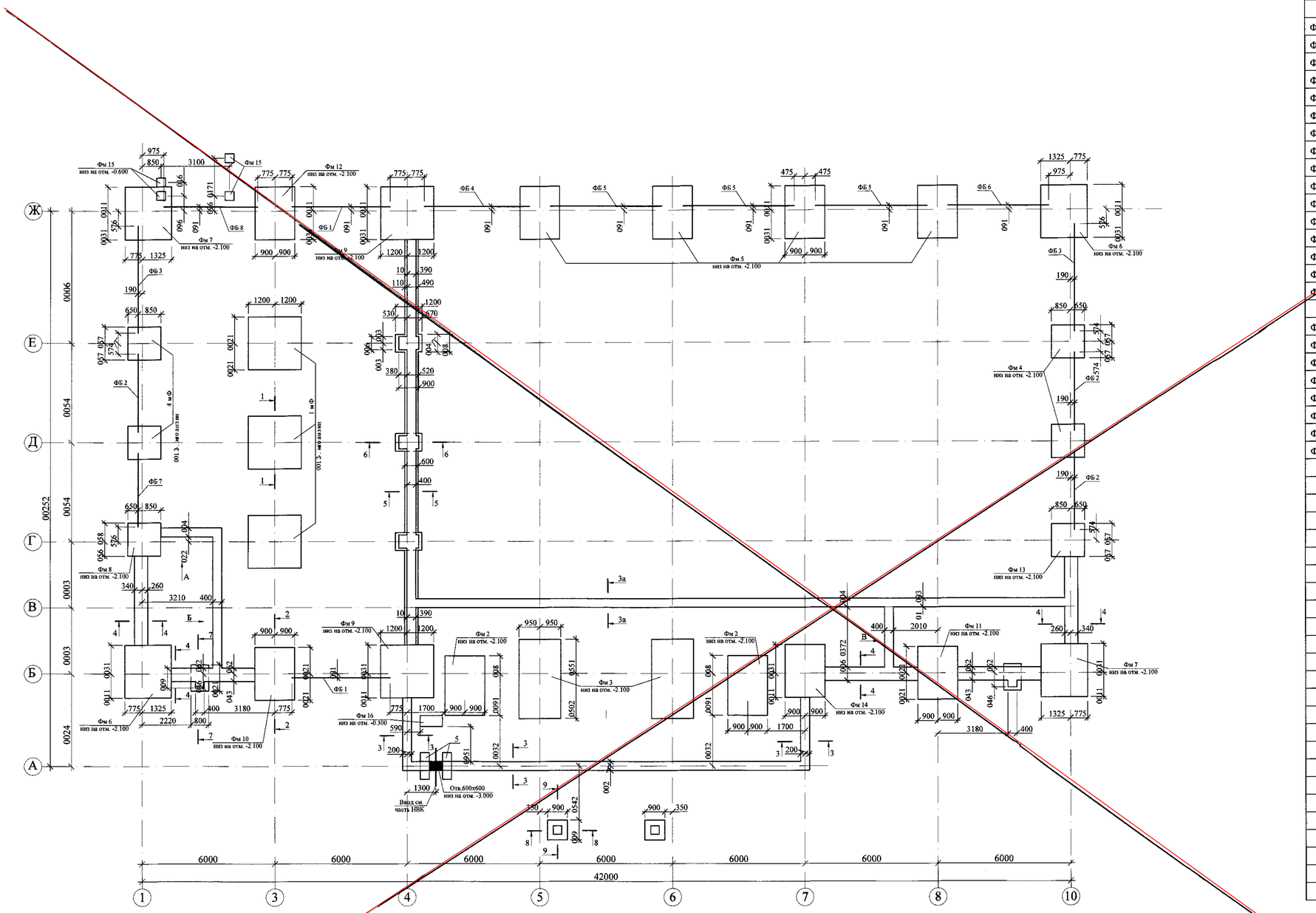

Спецификация элементов.

Марка поз.	Обозначение	Наименование	Кол-во шт.	Масса ед. кг	Примечание
		Фундаменты			
Фм 1	АС - 28	Фундамент монолитый Фм 1	3		
Фм 2	АС - 29	- // - Фм 2	2		
Фм 3	АС - 30	- // - Фм 3	2		
Фм 4	АС - 31	- // - Фм 4	4		
Фм 5	АС - 32	- // - Фм 5	4		
Фм 6	АС - 33	- // - Фм 6	2		
Фм 7	АС - 34	- // - Фм 7	2		
Фм 8	АС - 35	- // - Фм 8	1		
Фм 9	АС - 36	- // - Фм 9	2		
Фм 10	АС - 37	- // - Фм 10	1		
Фм 11	АС - 38	- // - Фм 11	1		
Фм 12	АС - 39	- // - Фм 12	1		
Фм 13	АС - 40	- // - Фм 13	1		
Фм 14	АС - 41	- // - Фм 14	1		
Фм 15	Данный лист	- // - Фм 15	4		
Фм 16	Данный лист	- // - Фм 16	1		
		Балки фундаментные			
ФБ 1	Серия 1.415-1 вып. 1	ФБ 6-14 L=4450	2	1300	
ФБ 2	то же	ФБ 6-15 L=3550	3	1070	
ФБ 3	- // -	ФБ 6-12 L=4850	2	1440	
ФБ 4	- // -	ФБ 6-13 L=4750	1	1400	
ФБ 5	- // -	ФБ 6-12 L=5050	3	1500	
ФБ 6	- // -	ФБ 6-13 L=4550	1	1340	
ФБ 7	- // -	ФБ 6-15 L=3350	1	1013	
ФБ 8	- // -	ФБ 6-15 L=4250	1	1285	
		Блоки фундаментные			
1	ГОСТ 13579-78	ФБС 24.6.6 - Т	9	1960	
2		ФБС 12.6.6 - Т	19	960	
3		ФБС 9.6.6 - Т	19	700	
4		ФБС 24.4.6 - Т	76	1300	
5		ФБС 12.4.6 - Т	21	640	
6		ФБС 9.4.6 - Т	58	470	
7		ФБС 12.6.3 - Т	10	460	
8		ФБС 12.4.3 - Т	48	310	
		Плиты фундаментные			
9	СТ РК 956-93	ФЛ 6.12 - 4	12	450	
10		ФЛ 8.12 - 4	5	550	
		Фундамент монолитный Фм 15			
11	Серия 1.400-15 вып. 1	Изделие закладное МН 126-1	1	7,4	
		Материалы			
		Бетон кл. В15 F75 на сульфатостойком портландцементе	0,09		м3
		Фундамент монолитный Фм 16			
		Материалы			
		Бетон кл. В15 F75 на сульфатостойком портландцементе	0,30		м3
		Материалы			
		Бетон кл. В 10, м3	11,21		Заделки
		Бетон кл. В 15, м3	4,30		Столбики
		Бетон кл. В 15, м3	10,20		Обетонировка колонн
		Бетон кл. В 7,5 м3	0,15		Футляр

Фм 15

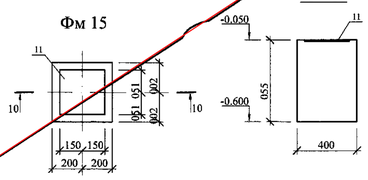

Фм 16

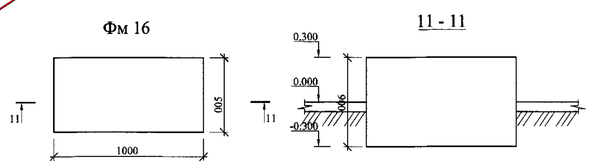

Примечания:

1. За относительную отметку 0,000 принят уровень чистого пола физкультурно-оздоровительного комплекса, что соответствует абсолютной отметке 34.20
2. Разработку котлована призводить непосредственно перед устройством фундаментов, не допуская разуплотнения и замачивания грунта основания.
3. Согласно инженерно-геологических изыскания выполненных ТОО "Уральский КазДорПроект" 2014 году основанием под фундаменты служит суглинки тяжелые пылеватые просадочные I типа сильносжимаемые со следующими расчётными характеристиками:
   - сцепление - 0,49 кПа
   - плотность - 1,82 гс/см³
   - модуль деформации - 3,4 МПа
   - угол внутреннего трения - 15°

   Грунты сильноагрессивные по отношению к бетонам на рядовых портландцементах и среднеагрессивные к железобетону. Максимальный уровень грунтовых вод глубже 3,0м от поверхности земли.
4. Все бетонные и ж.б. элементы соприкасающиеся с грунтом, выполнить из бетона W8 на сульфатостойком портланцементе. Под фундаменты выполнить щебёночную подготовку толщ. 100мм с проливкой битумом до полного насыщения
5. Боковые поверхности фундаментов, соприкасающиеся с грунтом, обмазать горячим битумом марки БН 70/30 ГОСТ 6617-76 за два раза по холодной битумной грунтовке.
6. В процесе строительства и эксплуатации не допускать замачивания грунта в основании фундаментов.
5. Все металлические элементы покрыть эмалью ПФ115 за 2 раза по грунтовке ГФ020.
6. Обратную засыпку пазух котлована выполнять местным грунтом, без включения строительного мусора. Засыпку производить в соответствии со СНиП 3.02.01-87 "Земляные сооружения.Основания и фундаменты"
7. Бетонные блоки укладывать на цементно-песчаном растворе марки 100 с перевязкой вертикальных швов не менее 250 мм.
8. Горизонтальную гироизоляцию на отм. -0,030 выполнить из одного слоя наплавленного битумного материала "Рукан" по цементно-песчаной стяжке толщ. 30 мм.
9. По периметру здания выполнить асфальтобетонную отмостку шириной 1000 мм.
10. Базы колонн обетонировать бетоном кл. В15 до отм. -0,030

Привязан

Аннулирован

Инв №

Изм.	Кол. уч.	Лист	№ док.	Подп.	Дата
ГИП		Храмов А. А.			02.14.
Проверил		Кульдяев Г.Ф.			02.14.
Разработал		Уразалин З.Т.			02.14.
Н. контр.		Храмов А. А.			02.14.

1114-1-АС

Физкультурно-оздоровительный коплекс на 160 зрительских мест в с. Жымпиты Сырымского района ЗКО

Физкультурно-оздоровительный комплекс на 160 зрительских мест.

Стадия	Лист	Листов
Р. П.	26	

Схема расположения фундаментов.

Т.О.О. „Кульман" г. Уральск.

Взам. инв. №

Подп. и дата

Инв. № подл.

ПЛАН ФУНДАМЕНТОВ

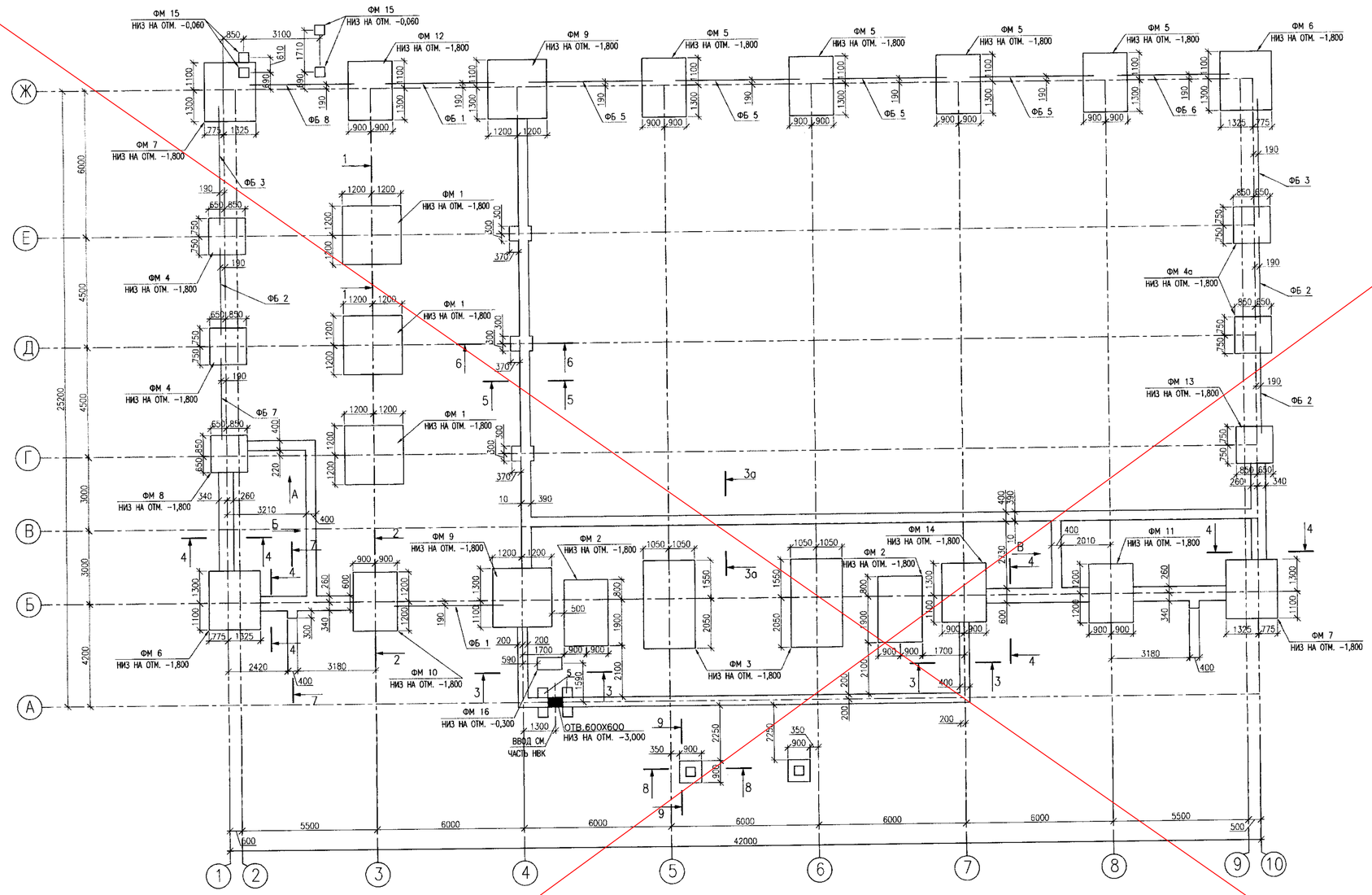

СПЕЦИФИКАЦИЯ МАТЕРИАЛОВ

МАРКА ПОЗ.	ОБОЗНАЧЕНИЕ	НАИМЕНОВАНИЕ	КОЛ. ШТ.	МАССА ЕД.,КГ	ПРИМЕЧ.
		ФУНДАМЕНТЫ			
ФМ1	АС-28	ФУНДАМЕНТ МОНОЛИТНЫЙ ФМ1	3		
ФМ2	АС-29	ФУНДАМЕНТ МОНОЛИТНЫЙ ФМ2	2		
ФМ3	АС-30	ФУНДАМЕНТ МОНОЛИТНЫЙ ФМ3	2		
ФМ4	АС-31	ФУНДАМЕНТ МОНОЛИТНЫЙ ФМ4	2		
ФМ4а	АС-31а	ФУНДАМЕНТ МОНОЛИТНЫЙ ФМ4а	2		
ФМ5	АС-32	ФУНДАМЕНТ МОНОЛИТНЫЙ ФМ5	4		
ФМ6	АС-33	ФУНДАМЕНТ МОНОЛИТНЫЙ ФМ6	2		
ФМ7	АС-34	ФУНДАМЕНТ МОНОЛИТНЫЙ ФМ7	2		
ФМ8	АС-35	ФУНДАМЕНТ МОНОЛИТНЫЙ ФМ8	1		
ФМ9	АС-36	ФУНДАМЕНТ МОНОЛИТНЫЙ ФМ9	2		
ФМ10	АС-37	ФУНДАМЕНТ МОНОЛИТНЫЙ ФМ10	1		
ФМ11	АС-38	ФУНДАМЕНТ МОНОЛИТНЫЙ ФМ11	1		
ФМ12	АС-39	ФУНДАМЕНТ МОНОЛИТНЫЙ ФМ12	1		
ФМ13	АС-40	ФУНДАМЕНТ МОНОЛИТНЫЙ ФМ13	1		
ФМ14	АС-41	ФУНДАМЕНТ МОНОЛИТНЫЙ ФМ14	1		
ФМ15	ДАННЫЙ ЛИСТ	ФУНДАМЕНТ МОНОЛИТНЫЙ ФМ15	4		
ФМ16	ДАННЫЙ ЛИСТ	ФУНДАМЕНТ МОНОЛИТНЫЙ ФМ16	1		
		БАЛКИ ФУНДАМЕНТНЫЕ			
ФБ1	Серия 1.415-1 вып. 1	ФБ6-14 L=4450	2	1300	
ФБ2	Серия 1.415-1 вып. 1	ФБ6-15 L=3550	3	1070	
ФБ3	Серия 1.415-1 вып. 1	ФБ6-12 L=4850	2	1440	
ФБ4	Серия 1.415-1 вып. 1	ФБ6-13 L=4750	1	1400	
ФБ5	Серия 1.415-1 вып. 1	ФБ6-12 L=5050	3	1500	
ФБ6	Серия 1.415-1 вып. 1	ФБ6-12 L=4550	1	1340	
ФБ7	Серия 1.415-1 вып. 1	ФБ6-15 L=3350	1	1013	
ФБ8	Серия 1.415-1 вып. 1	ФБ6-15 L=4250	1	1285	
		БЛОКИ ФУНДАМЕНТЫЕ			
1	ГОСТ 13579-78	ФБС 24.6.6-Т	11	1960	
2	ГОСТ 13579-78	ФБС 12.6.6-Т	19	960	
3	ГОСТ 13579-78	ФБС 9.6.6-Т	23	700	
4	ГОСТ 13579-78	ФБС 24.4.6-Т	70	1300	
5	ГОСТ 13579-78	ФБС 12.4.6-Т	21	640	
6	ГОСТ 13579-78	ФБС 9.4.6-Т	65	470	
7	ГОСТ 13579-78	ФБС 12.6.3-Т	7	460	
8	ГОСТ 13579-78	ФБС 12.4.3-Т	3	310	
		ПЛИТЫ ФУНДАМЕНТЫЕ			
9	~~ГОСТ 13580-85~~ СТ РК 956-93	ФП 8.12-4	5	550	
		ФУНДАМЕНТ МОНОЛИТНЫЙ ФМ15			
10	Серия 1.400-15 вып. 1	ИЗДЕЛИЕ ЗАКЛАДНОЕ МН 126-1	1	7,4	
		МАТЕРИАЛЫ			
		БЕТОН КЛ. В15 F75 НА СУЛЬФАТОСТОЙКОМ ПОРТЛАНДЦЕМЕНТЕ	0,09		М3
		ФУНДАМЕНТ МОНОЛИТНЫЙ ФМ16			
		МАТЕРИАЛЫ			
		БЕТОН КЛ. В15 F75 НА СУЛЬФАТОСТОЙКОМ ПОРТЛАНДЦЕМЕНТЕ	0,3		М3
		МАТЕРИАЛЫ			
		БЕТОН КЛ. В15, М3	5,26		МОНОЛИТНЫЕ УЧАСТКИ
		БЕТОН КЛ. В15, М3	2,7		СТОЛБИКИ
		БЕТОН КЛ. В15, М3	9,63		ПОДЛИВКА ПОД КОЛОННЫ
		БЕТОН КЛ. В7,5, М3	0,15		ФУТЛЯР

7-7

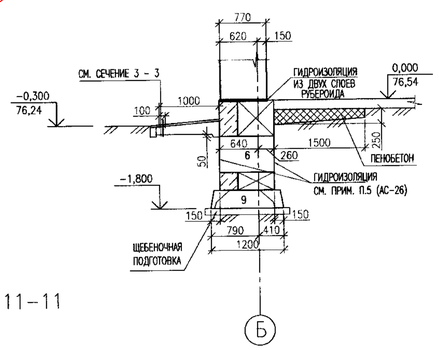

ФМ 15

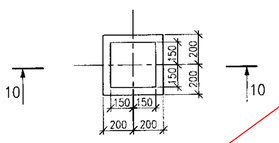

ФМ 16

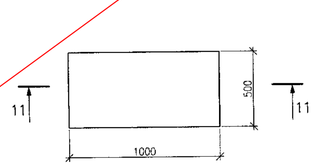

11-11

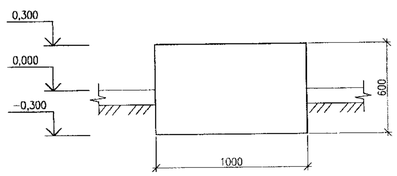

ПРИМЕЧАНИЕ

1. ЗА ОТНОСИТЕЛЬНУЮ ОТМЕТКУ 0,000 ПРИНЯТ УРОВЕНЬ ЧИСТОГО ПОЛА ФИЗКУЛЬТУРНО-ОЗДОРОВИТЕЛЬНОГО КОМПЛЕКСА, ЧТО СООТВЕТСТВУЕТ АБСОЛЮТНО ОТМЕТКЕ -23,90 НА ГЕНПЛАНЕ
2. РАЗРАБОТКУ КОТЛОВАНА ПРОИЗВОДИТЬ НЕПОСРЕДСТВЕННО ПЕРЕД УСТРОЙСТВОМ ФУНДАМЕНТОВ, НЕ ДОПУСКАЯ РАЗУПЛОТНЕНИЯ И ЗАМАЧИВАНИЯ ГРУНТА ОСНОВАНИЯ.
3. СОГЛАСНО ИНЖЕНЕРНО-ГЕОЛОГИЧЕСКИХ ИЗЫСКАНИЙ ВЫПОЛНЕННЫХ ТОО НПЦ "БАТЫС-ЭКОКОНСАЛТИНГ" В 2015 ГОДУ ОСНОВАНИЕМ ПОД ФУНДАМЕНТЫ СЛУЖИТ ГЛИНА ЛЕГКАЯ ПЫЛЕВАТАЯ СО СЛЕДУЮЩИМИ РАСЧЕТНЫМИ ХАРАКТЕРИСТИКАМИ:
   - СЦЕПЛЕНИЕ ГРУНТА – 0,036МПа
   - ПЛОТНОСТЬ ГРУНТА – 1,87 Г/СМ3
   - МОДУЛЬ ДЕФОРМАЦИИ – 8,89МПа
   - УГОЛ ВНУТРЕННЕГО ТРЕНИЯ – 14°

   В ПРОЦЕССЕ ПРОИЗВОДСТВА ИНЖЕНЕРНО-ГЕОЛОГИЧЕСКОЙ РАЗВЕДКИ УРОВЕНЬ ГРУНТОВЫХ ВОД ВСКРЫТ НА ГЛУБИНАХ ОТ 2,0-2,2М
4. ВСЕ БЕТОННЫЕ И Ж/Б ЭЛЕМЕНТЫ СОПРИКАСАЮЩИЕСЯ С ГРУНТОМ, ВЫПОЛНИТЬ ИЗ БЕТОНА W8 НА СУЛЬФАТОСТОЙКОМ ПОРТЛАНДЦЕМЕНТЕ. ПОД ФУНДАМЕНТЫ ВЫПОЛНИТЬ ЩЕБЕНОЧНУЮ ПОДГОТОВКУ ТОЛЩ. 100мм С ПРОЛИВКОЙ БИТУМОМ ДО ПОЛНОГО НАСЫЩЕНИЯ, V – 7,27М3 – ПОД ЛЕНТОЧНЫЕ ФУНДАМЕНТЫ
5. БОКОВЫЕ ПОВЕРХНОСТИ ФУНДАМЕНТОВ, СОПРИКАСАЮЩИЕСЯ С ГРУНТОМ, ОБМАЗАТЬ ГОРЯЧИМ БИТУМОМ МАРКИ БН70/30 ГОСТ 6617-76 ЗА 2 РАЗА ПО ХОЛОДНОЙ БИТУМНОЙ ГРУНТОВКЕ.
6. В ПРОЦЕССЕ СТРОИТЕЛЬСТВА И ЭКСПЛУАТАЦИИ НЕ ДОПУСКАТЬ ЗАМАЧИВАНИЯ ГРУНТА В ОСНОВАНИИ ФУНДАМЕНТОВ.
7. ОБРАТНУЮ ЗАСЫПКУ ПАЗУХ КОТЛОВАНА ВЫПОЛНЯТЬ МЕСТНЫМ ГРУНТОМ, БЕЗ ВКЛЮЧЕНИЯ СТРОИТЕЛЬНОГО МУСОРА. ЗАСЫПКУ ПРОИЗВОДИТЬ В СООТВЕТСТВИИ СО СНиП 3.02.01-87 "ЗЕМЛЯНЫЕ СООРУЖЕНИЯ. ОСНОВАНИЯ И ФУНДАМЕНТЫ"
8. БЕТОННЫЕ БЛОКИ УКЛАДЫВАТЬ НА ЦЕМЕНТНО-ПЕСЧАННОМ РАСТВОРЕ МАРКИ М100 С ПЕРЕВЯЗКОЙ ВЕРТИКАЛЬНЫХ ШВОВ НЕ МЕНЕЕ 250мм.
9. ГОРИЗОНТАЛЬНУЮ ГИДРОИЗОЛЯЦИЮ НА ОТМ. -0,000 ВЫПОЛНИТЬ ИЗ ДВУХ СЛОЕВ РУБЕРОИДА
10. ПО ПЕРИМЕТРУ ЗДАНИЯ ВЫПОЛНИТЬ ОТМОСТКУ ИЗ БЕТОНА В15 ТОЛЩИНОЙ 100мм ПО ПЕСЧАННО-ГРАВИЙНОЙ ПОДГОТОВКЕ ШИРИНОЙ 1000мм.
11. ПОСЛЕ МОНТАЖА КОЛОНН ВЫПОЛНИТЬ ПОДЛИВКУ ИЗ МЕЛКОЗЕРНИСТОГО БЕТОНА МАРКИ В15 ДО ОТМ. -0,030

Привязан Аннулирован

Инв №

ИЗМ.	КОЛ.УЧ	ЛИСТ	№ДОК	ПОДП.	ДАТА
РАЗРАБ.		КАИРГАЛИЕВ			
ПРОВЕР.		СПИРИНА			
ГИП		СПИРИНА			

П-00-15-47-АС

"ПРИВЯЗКА ПРОЕКТНО-СМЕТНОЙ ДОКУМЕНТАЦИИ НА СТРОИТЕЛЬСТВО ФИЗКУЛЬТУРНО-ОЗДОРОВИТЕЛЬНОГО КОМПЛЕКСА НА 160 МЕСТ В С. АККЫСТАУ ИСАТАЙСКОГО РАЙОНА"

СТАДИЯ	ЛИСТ	ЛИСТОВ
РП	26И	

ПЛАН ФУНДАМЕНТОВ
СПЕЦИФИКАЦИЯ МАТЕРИАЛОВ

ТОО "ПРОЕКТСТРОЙИНЖИНИРИНГ" г. УРАЛЬСК

ФОРМАТ 60х84/8 А1

ВЗАМ. ИНВ. №
ПОДП. И ДАТА
ИНВ. № ПОДЛ.
0000000

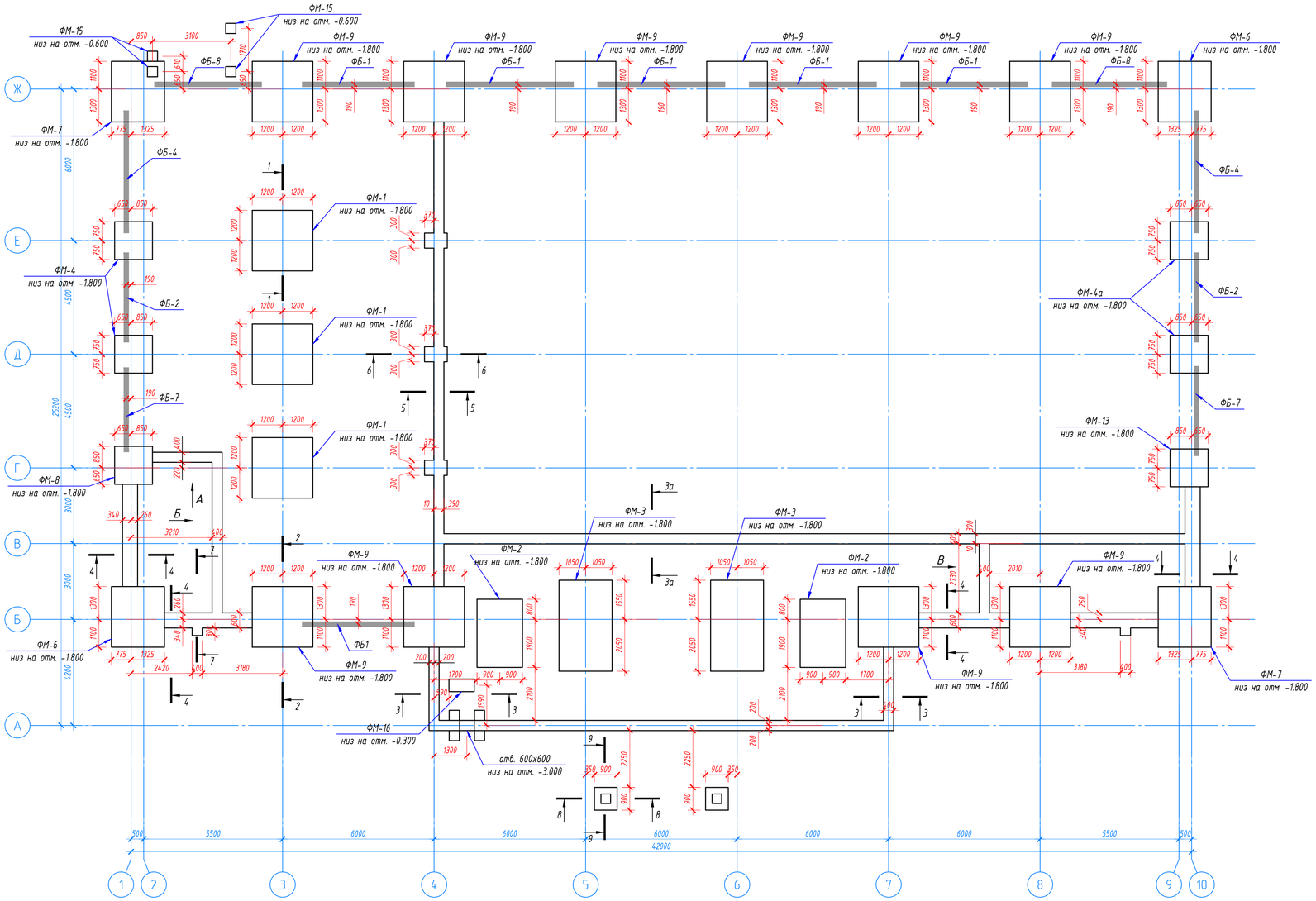

Спецификация элементов фундаментов

Поз.	Обозначение	Наименование	Кол.	Масса, ед, кг	Приме-чание
		Фундаменты			
ФМ-1	АС-28	Фундамент монолитный ФМ-1	3		
ФМ-2	АС-29	Фундамент монолитный ФМ-2	2		
ФМ-3	АС-30	Фундамент монолитный ФМ-3	2		
ФМ-4	АС-31	Фундамент монолитный ФМ-4	2		
ФМ-4а	АС-31а	Фундамент монолитный ФМ-4а	2		
ФМ-5	АС-32	Фундамент монолитный ФМ-5	-		
ФМ-6	АС-33	Фундамент монолитный ФМ-6	2		
ФМ-7	АС-34	Фундамент монолитный ФМ-7	2		
ФМ-8	АС-35	Фундамент монолитный ФМ-8	1		
ФМ-9	АС-36	Фундамент монолитный ФМ-9	10		
ФМ-10	АС-37	Фундамент монолитный ФМ-10	-		
ФМ-11	АС-38	Фундамент монолитный ФМ-11	-		
ФМ-12	АС-39	Фундамент монолитный ФМ-12	-		
ФМ-13	АС-40	Фундамент монолитный ФМ-13	1		
ФМ-14	АС-41	Фундамент монолитный ФМ-14	-		
ФМ-15	Данный лист	Фундамент монолитный ФМ-15	4		
ФМ-16	Данный лист	Фундамент монолитный ФМ-16	1		
		Блоки фундаментные			
ФБ1	Серия 1.415-1 вып.1	ФБ6-14 L = 4450 мм	6	1300	
ФБ2	Серия 1.415-1 вып.1	ФБ6-15 L = 3450 мм	2	1040	
ФБ3	Серия 1.415-1 вып.1	ФБ6-12 L =4850 мм	-	1440	
ФБ4	Серия 1.415-1 вып.1	ФБ6-13 L = 4750 мм	2	1400	
ФБ5	Серия 1.415-1 вып.1	ФБ6-12 L = 5050 мм	-	1500	
ФБ6	Серия 1.415-1 вып.1	ФБ6-12 L = 4550 мм	-	1340	
ФБ7	Серия 1.415-1 вып.1	ФБ6-15 L = 3350 мм	2	1013	
ФБ8	Серия 1.415-1 вып.1	ФБ6-15 L = 4250 мм	2	1285	
		Блоки фундаментные			
1	ГОСТ 13579-78	ФБС 24.6.6-Т	9	1960	
2	ГОСТ 13579-78	ФБС 12.6.6-Т	18	960	
3	ГОСТ 13579-78	ФБС 9.6.6-Т	28	700	
4	ГОСТ 13579-78	ФБС 24.4.6-Т	70	1300	
5	ГОСТ 13579-78	ФБС 12.4.6-Т	19	640	
6	ГОСТ 13579-78	ФБС 9.4.6-Т	62	470	
7	ГОСТ 13579-78	ФБС 12.6.3-Т	7	460	
8	ГОСТ 13579-78	ФБС 12.4.3-Т	3	310	
		Плиты фундаментные			
9	СТ РК 956-93	ФЛ 8.12-4	5	550	
		Фундамент монолитный ФМ-15			
10	Серия 1.400-15 вып.1	Изделие закладное МН 126-1	1	7.4	
		Материалы			
		Бетон кл.В15 F75 сульфатостойк. портланцем.	0.09		м3
		Фундамент монолитный ФМ-16			
		Материалы			
		Бетон кл.В15 F75 сульфатостойк. портланцем.	0.3		м3
		Материалы			
		Бетон кл.В15, м3	5.26		Монолитные участки
		Бетон кл.В15, м3	2.7		Столбики
		Бетон кл.В15, м3	9.63		подливка под колонны
		Бетон кл.В15, м3	0.15		Футляр

Фм 15

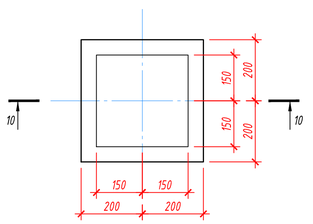

Сечение 10-10

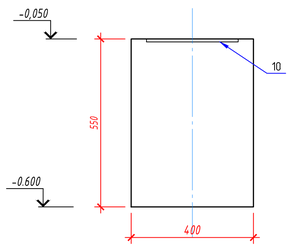

Сечение 7-7

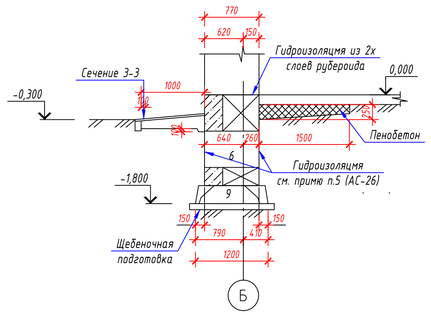

Фм 16

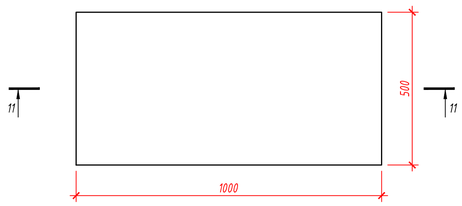

Сечение 11-11

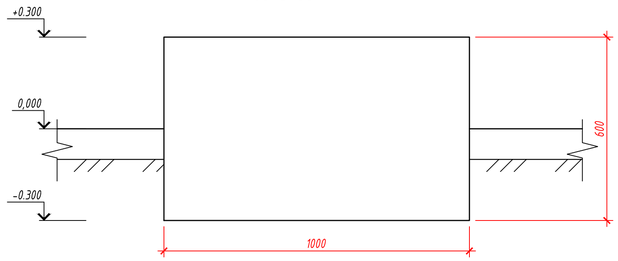

Примечание:

1. За относительную отметку 0.000 принять уровень чистого пола Физкультурно-оздоровительного комплекса, что соответствует абсолютной отметке -9.200 на Генплане.
2. Разработку котлована производить непосредственно перед устройство фундаментов, не допуская разуплотнения и замачивания грунта основания.
3. Согласно инженерно-геологических изысканий выполненных ТОО "Комплексный Испытательный Центр" в 2017 году основанием под фундаменты служит суглинок тяжелый песчанистый маловлажный, твердый, слабопросадочный, незасоленный со следующими расчетными характеристиками:
   - сцепление грунта - 0.014 МПа;
   - плотность грунта - 2.00 г/см3;
   - модуль деформации - 3.83 МПа;
   - угол внутреннего трения - 23°;

   В процессе производства инженерно-геологической разведки уровень грунтовых вод вскрыт на момент изысканий (октябрь 2017г.) не вскрыты.
4. Все бетонные и Ж/Б элементы соприкасающиеся с грунтом, выполнить из бетона W4 на сульфатостойком портландцементе. Под фундаменты выполнить щебеночную подготовку толщиной 100 мм пропитанную битумом, до полного насыщения.
5. Боковые поверхности фундаментов, соприкасающиеся с грунтом, обмазать горячим битумом марки БН 70/30 ГОСТ 6617-76 за 2 раза по холодной битумной грунтовке.
6. В процессе строительства и эксплуатации недопускать замачивание грунта в основании фундаментов.
7. Обратную засыпку пазух котлована выполнить местным грунтом, без включения строительного мусора. Засыпку производить в соответствии со СН РК 5.01-01-2013 "Земляные сооружения. Основания и фундаменты"
8. Бетонные блоки укладывать на цементно-песчанном растворе марки М100 с перевязкой вертикальных швов не менее 250 мм.
9. Горизонтальную гидроизоляцию на отм. -0.000 выполнить из двух слоев рубероида.
10. По периметру здания выполнить отмостку из бетона класса В 15 толщиной 100 мм, по песчанно-гравийной подготовке шириной 1000 мм.
11. После монтажа колонн выполнить подливку из мелкозернистого бетона марки класса В 15 до отм. -0.030.

Изм.	Кол.уч.	Лист	№ док.	Подпись	Дата	86-31/08/2017-АС		
						"Привязка проектно-сметной документации на строительство физкультурно-оздоровительного комплекса в селе Коктогай Индерского района Атырауской области"		
ГИП		Бурумбаев А.Е.			09.17.	Физкультурно-оздоровительный комплекс	Стадия	Лист	Листов
Исполнил		Нургали			09.17.		РП	26И	
Проверил		Ширяева Л.Н.			09.17.	План фундаментов Спецификация материалов	ТОО "СпецСтрой Согласование" г.Актобе		

Согласовано

Взам. инв. №

Подп. и дата

Инв. № подл.

Копировал

А1

Развертка по оси Б.

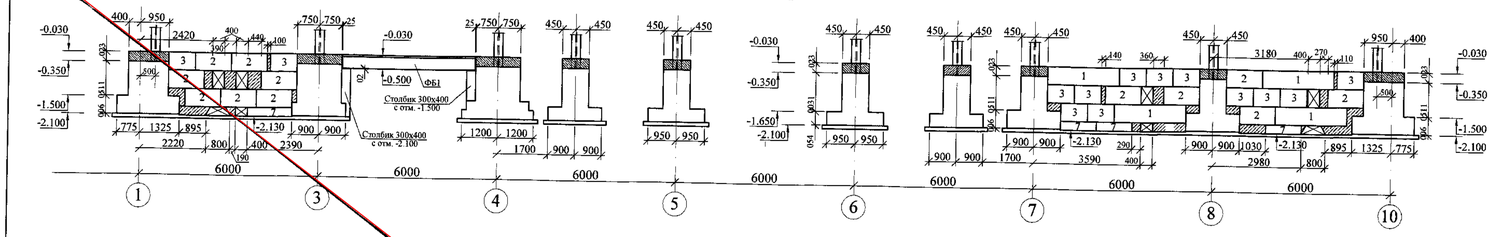

Вид А

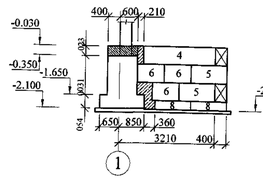

Вид Б

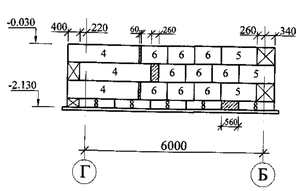

Вид В

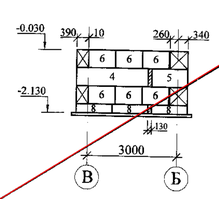

Вид по по оси Ж.

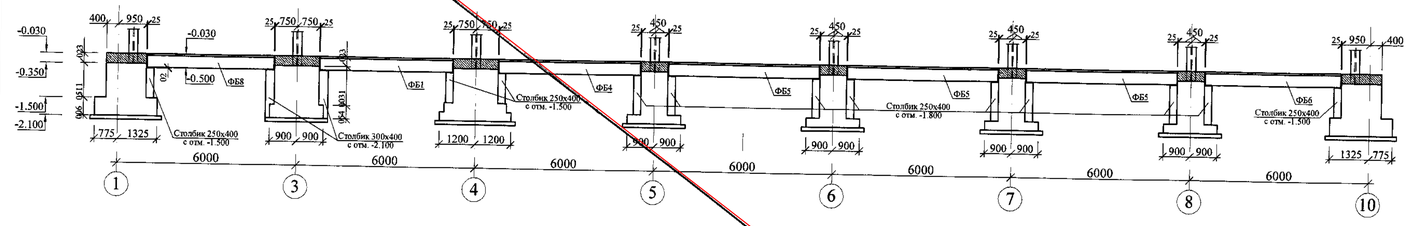

Развертка блоков по оси 1.

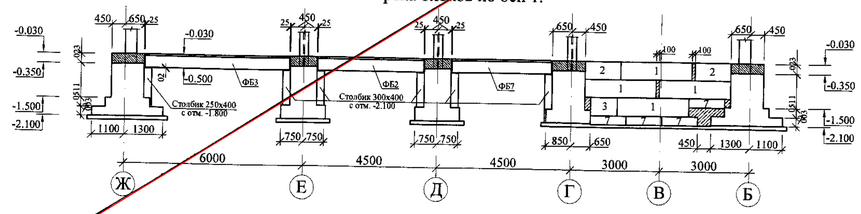

Развертка блоков по оси В.

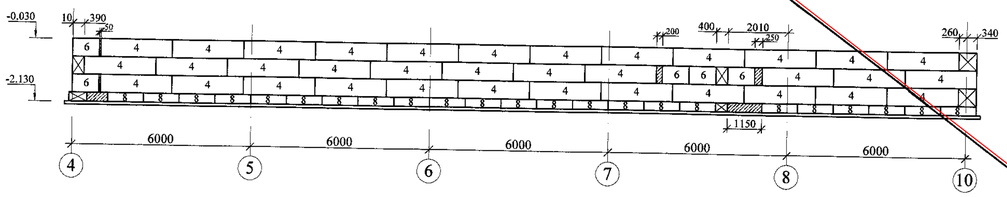

Развертка блоков по оси 7.

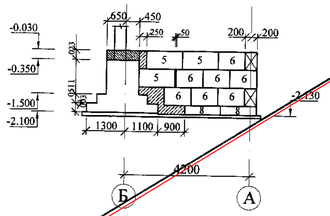

Развертка блоков по оси 10.

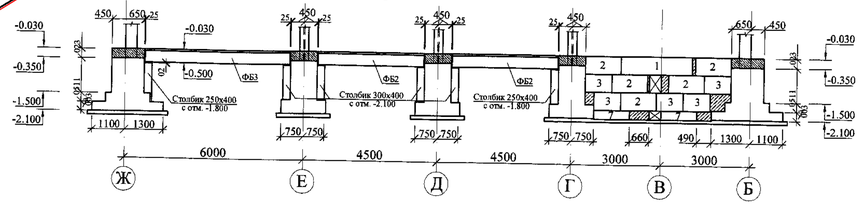

Развертка блоков по оси 4.

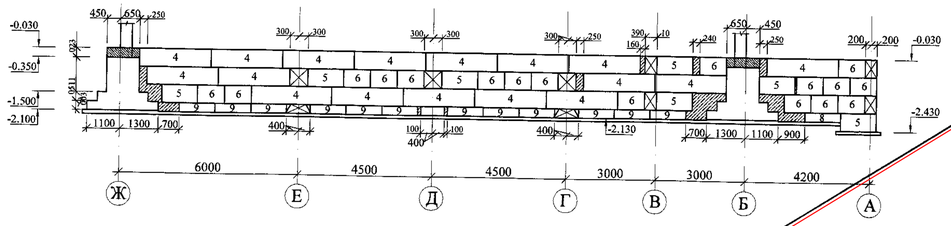

Развертка блоков по оси А.

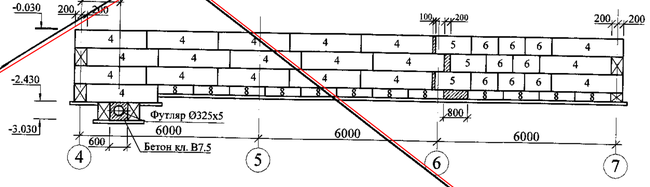

8 - 8

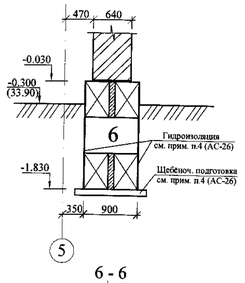

9 - 9

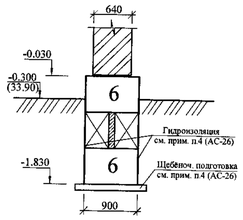

1 - 1

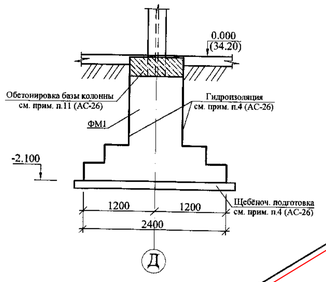

2 - 2

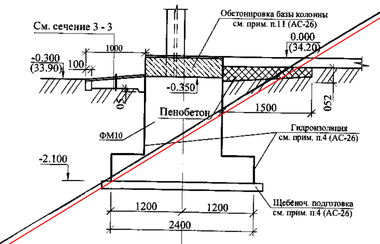

5 - 5

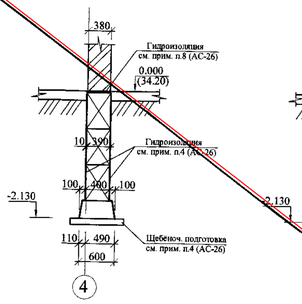

6 - 6

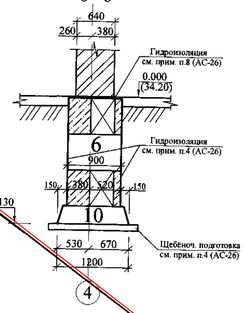

7 - 7

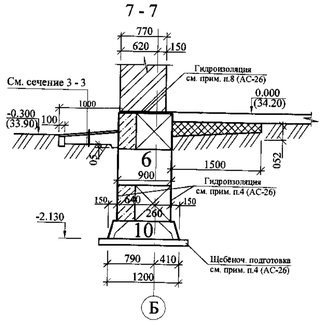

3 - 3

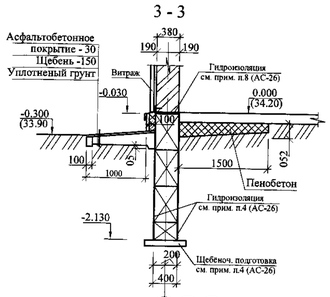

3а - 3а

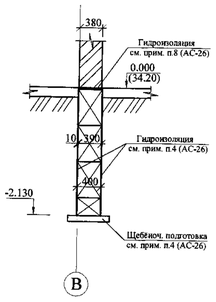

4 - 4

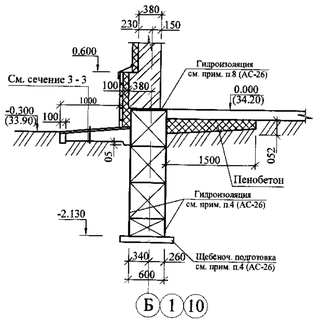

Привязан

Аннулирован

Инв №

Изм.	Кол. уч.	Лист	№ док.	Подп.	Дата
ГИП		Храмов А. А.			02.14.
Проверил		Кульдаев Г.Ф.			02.14.
Разработал		Уразалин З.Т.			02.14.
Н. контр.		Храмов А. А.			02.14.

1114-1-АС

Физкультурно-оздоровительный коплекс на 160 зрительских мест в с. Жымпиты Сырымского района ЗКО

Физкультурно-оздоровительный комплекс на 160 зрительских мест.

Стадия	Лист	Листов
Р. П.	27	

Схема расположения фундаментов

Т.О.О. „Кульман" г. Уральск.

Инв. № подл. | Подп. и дата | Взам. инв. №

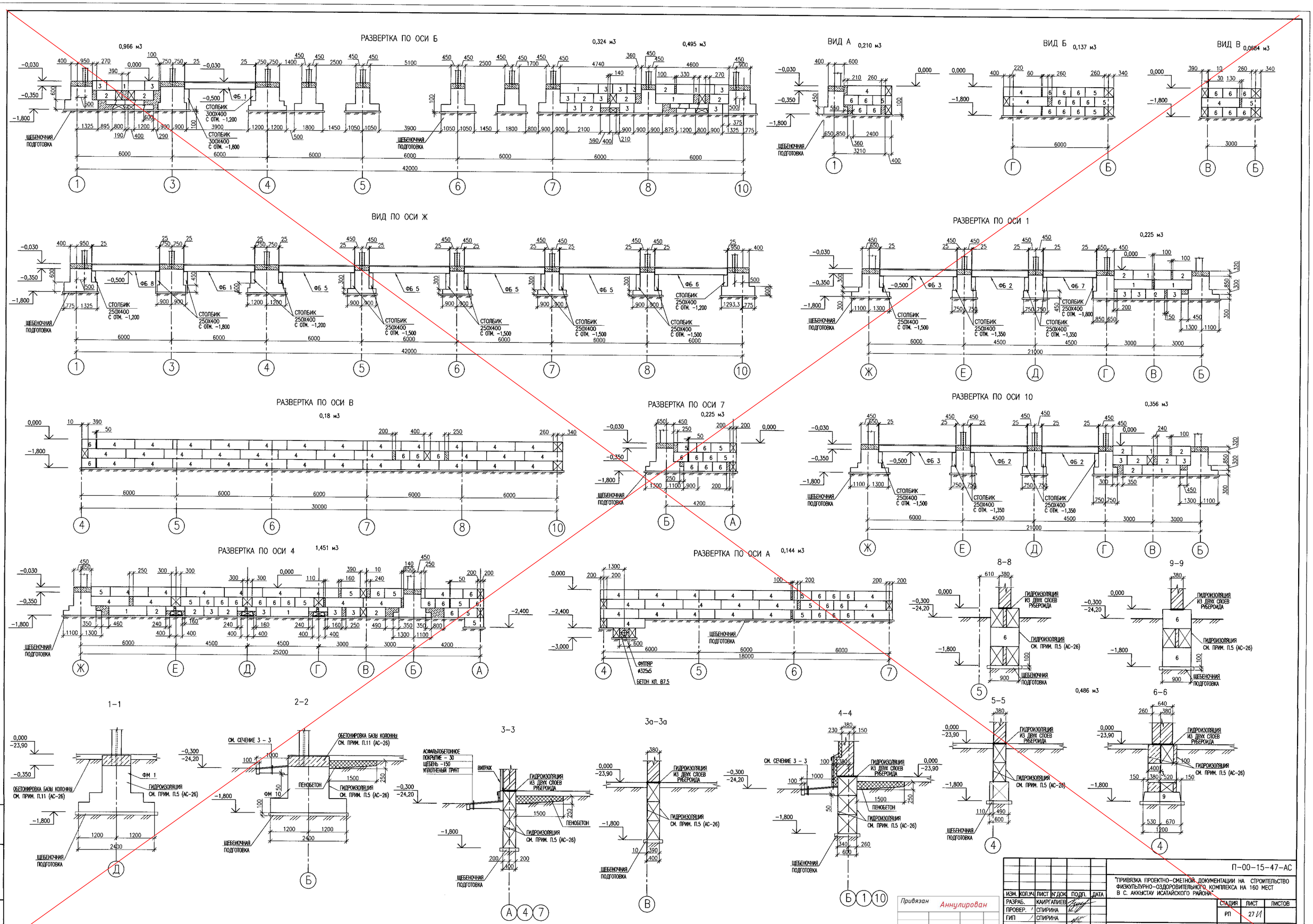

ИЗМ.	КОЛ.УЧ.	ЛИСТ	N°ДОК.	ПОДП.	ДАТА	
РАЗРАБ.		КАИРГАЛИЕВ				
ПРОВЕР.		СПИРИНА				
ГИП		СПИРИНА				

Привязан

Аннулирован

Инв №

П–00–15–47–АС

"ПРИВЯЗКА ПРОЕКТНО–СМЕТНОЙ ДОКУМЕНТАЦИИ НА СТРОИТЕЛЬСТВО ФИЗКУЛЬТУРНО–ОЗДОРОВИТЕЛЬНОГО КОМПЛЕКСА НА 160 МЕСТ В С. АККЫСТАУ ИСАТАЙСКОГО РАЙОНА"

СТАДИЯ	ЛИСТ	ЛИСТОВ
РП	27 И	

РАЗВЕРТКИ ФУНДАМЕНТОВ

ТОО "ПРОЕКТСТРОЙИНЖИНИРИНГ" г. УРАЛЬСК

ФОРМАТ А1

ВЗАМ. ИНВ. N° | ПОДП. И ДАТА | ИНВ. N° ПОДЛ.

0000000

Развертка по оси Б

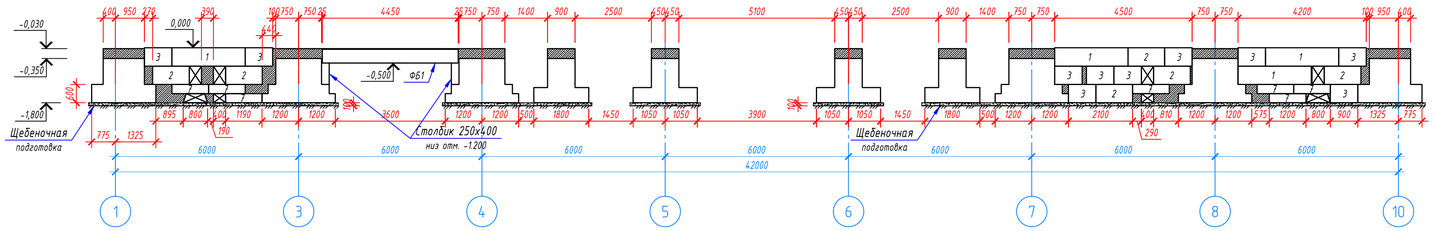

Вид А

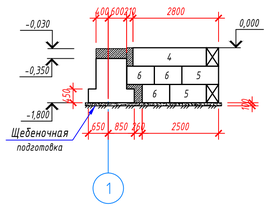

Вид Б

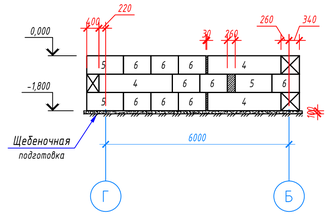

Вид В

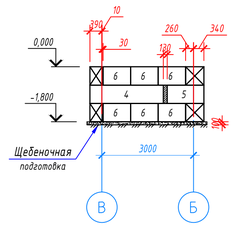

Вид по оси Ж

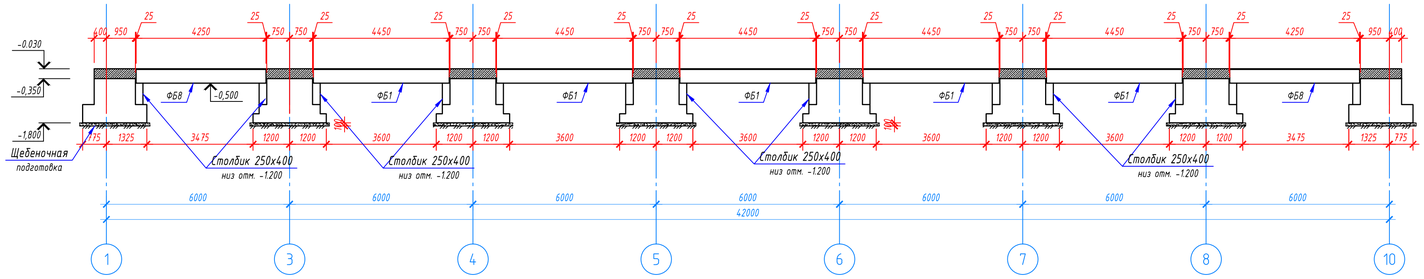

Развертка по оси 1

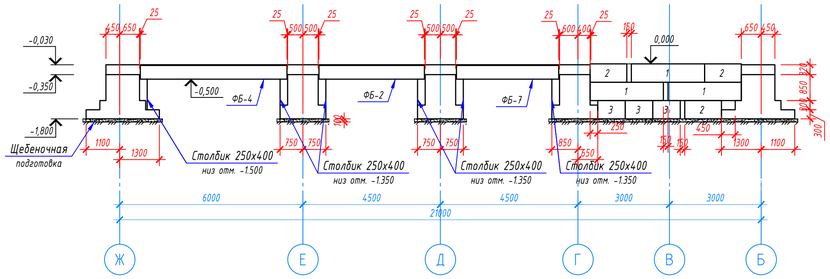

Развертка по оси В

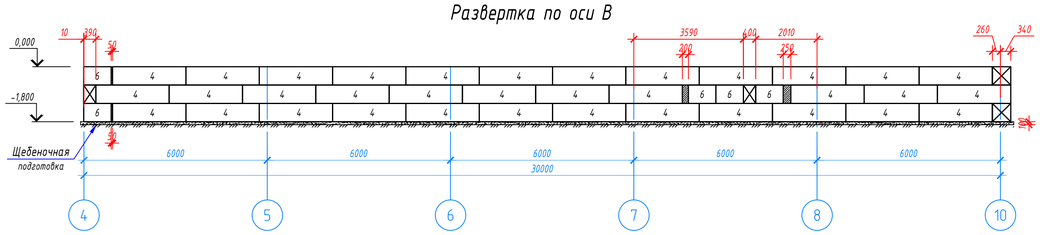

Развертка по оси 7

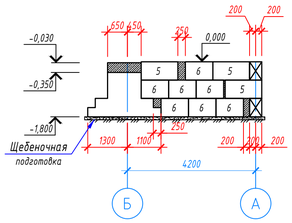

Развертка по оси 10

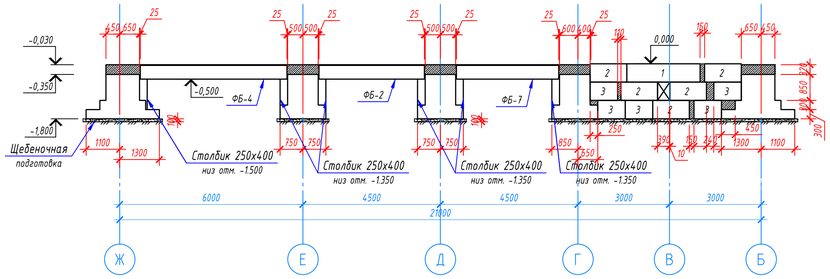

Развертка по оси 4

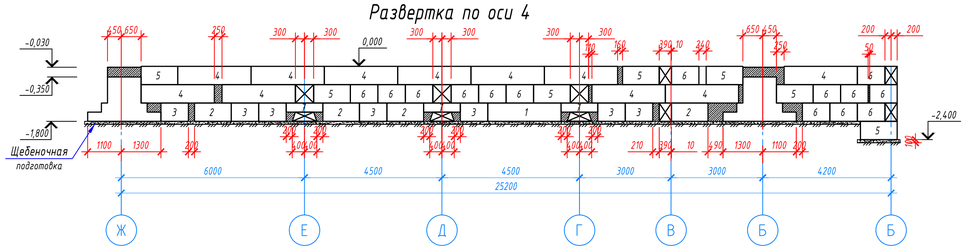

Развертка по оси А

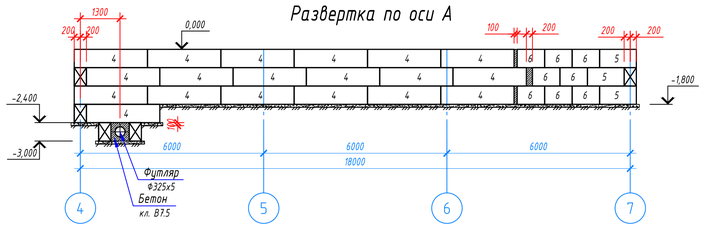

8-8

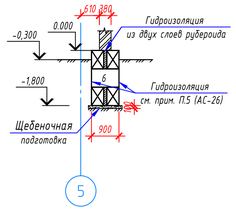

9-9

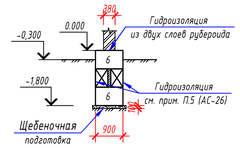

1-1

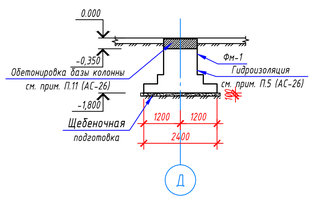

2-2

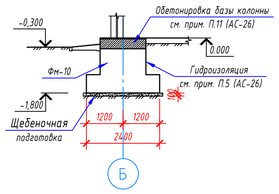

3-3

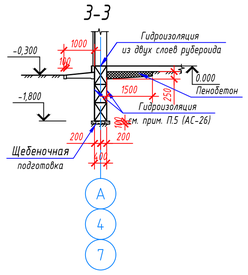

3а-3а

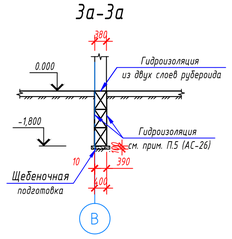

4-4

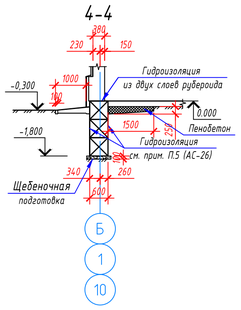

5-5

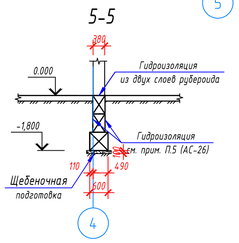

6-6

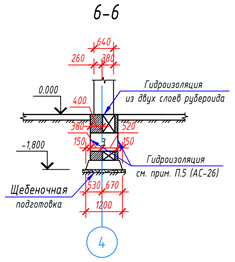

						86-31/08/2017-АС
						"Привязка проектно-сметной документации на строительство физкультурно-оздоровительного комплекса в селе Коктогай Индерского района Атырауской области"
Изм.	Кол.уч.	Лист	№ док.	Подпись	Дата	
ГИП		Бурумбаев А.Е.			09.17.	Физкультурно-оздоровительный комплекс
Исполнил		Нургали			09.17.	Стадия: РП; Лист: 27И; Листов:
Проверил		Ширяева Л.Н.			09.17.	Развертки фундаментов
						ТОО "СпецСтрой Согласование" г.Актобе

Согласовано

Взам. инв. №

Подп. и дата

Инв. № подл.

Копировал

А1

ФМ 1

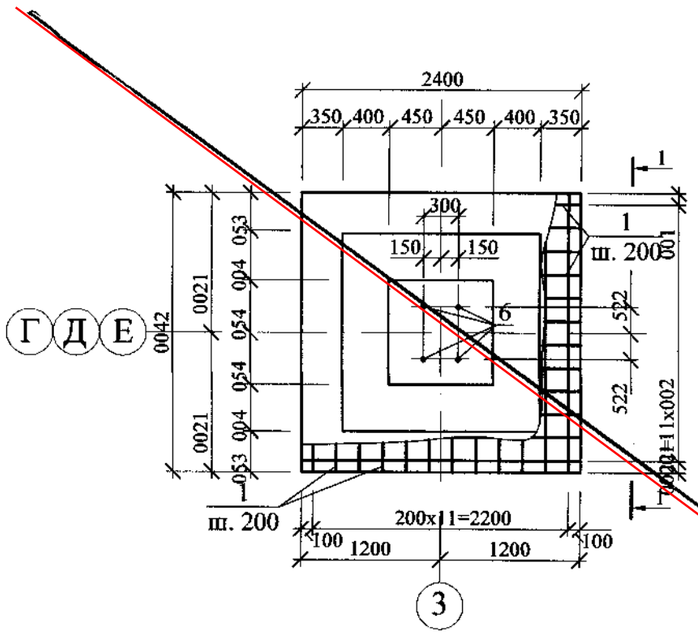

1 - 1

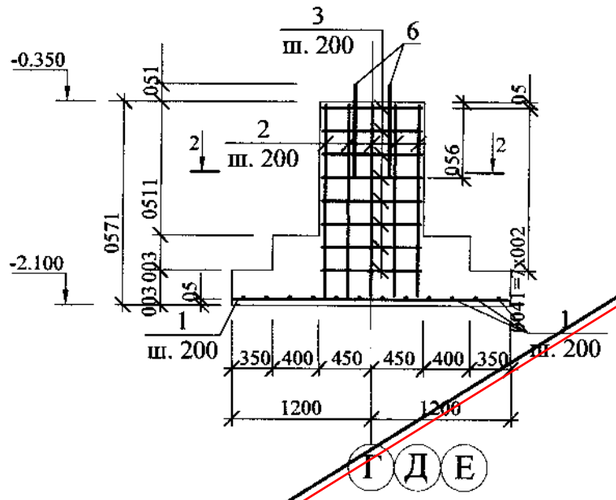

2 - 2

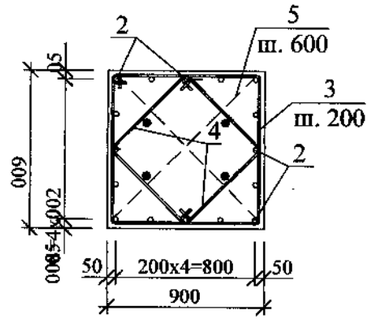

Ведомость деталей.

Поз.	Эскиз
2	1700, 051
3	910, 028, 1730
4	400, 004, 004
5	1130

Спецификация элементов.

Марка поз.	Обозначение	Наименование	Кол-во шт.	Масса ед. кг	Примечание
		Фундамент ФМ 1			
1	ГОСТ 5781-92	Ø 10 AIII L=2350	24	1,45	34,80
2	то же	Ø 12 AIII L= 1850	16	1,64	26,20
3	- // -	Ø 6 AI L=3460	8	0,77	6,20
4	- // -	Ø 6 AI L=1300	16	0,29	4,60
5	- // -	Ø 6 AI L=1310	6	0,30	1,80
6	ГОСТ 24379-80	Болт 1.1 М24х800	4	3,42	13,68
		Материалы			
		Бетон кл. В 15, F 75 сульф.	3,5		м3

Ведомость расхода стали на элемент, кг

Марка элемента	Изделия арматурные						Изделия закладные		
	Арматура класса					Всего			Всего
	AIII			AI					
	ГОСТ			ГОСТ			ГОСТ24379.1-80		
	Ø 12	Ø 10	Итого	Ø 6	Итого		М24		
Фундамент Фм 1	26,20	34,80	61,00	12,60	12,60	73,60	13,68		13,68

Примечания:

1. Два крайних ряда пересечения стержней по перимитру подошвы монолитных фундаментов соединять дуговой сваркой по ГОСТ 14098-91. Внутренние пересечения должны быть перевязанны через узел в шахматном порядке.
2. Общие указания смотри лист АС-26.
3. Болты дополнительно комплектовать двумя гайками и шайбой, нарезанную часть болта выполнить на высоту 150 мм.

Привязан

Аннулирован

Инв №

Изм.	Кол. уч.	Лист	№ док.	Подп.	Дата
ГИП		Храмов А. А.			02.14.
Проверил		Кульдяев Г.Ф.			02.14.
Разработал		Уразалин З.Т.			02.14.
Н. контр.		Храмов А. А.			02.14.

1114-1-АС

Физкультурно-оздоровительный комплекс на 160 зрительских мест в с. Жалпиты Срымского района ЗКО

Физкультурно-оздоровительный комплекс на 160 зрительских мест.

Стадия	Лист	Листов
Р. П.	28	

Фундамент монолитный Фм 1

Т.О.О „Кульман" г. Уральск.

Взам. инв № | Подп. и дата | Инв. № подл.

ФМ1

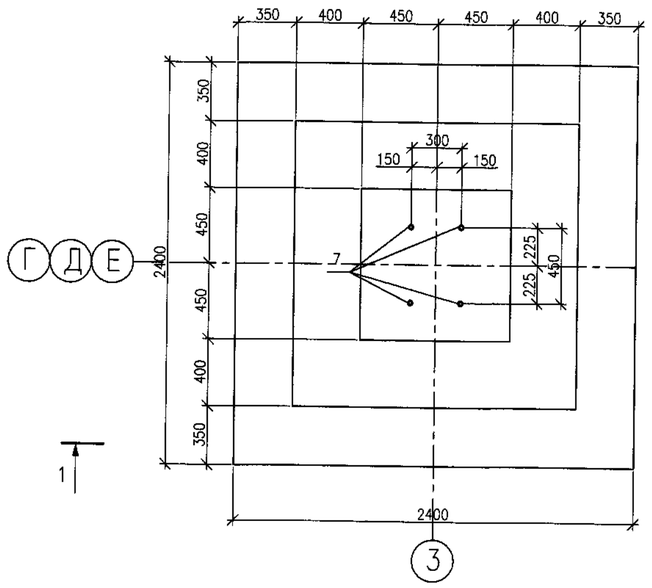

1–1

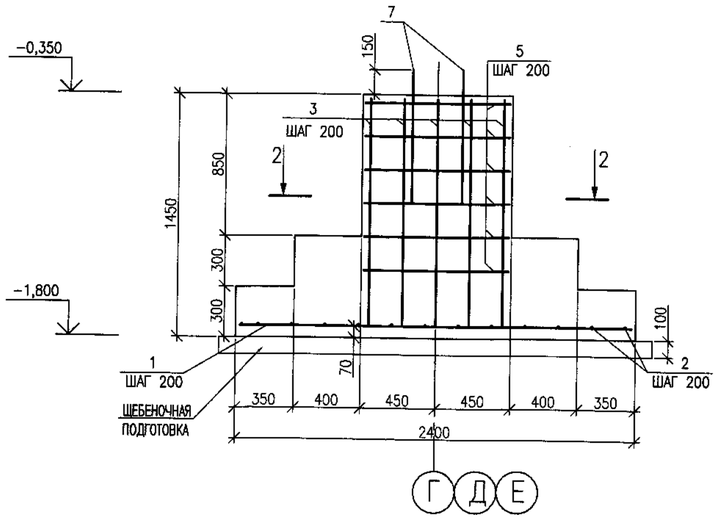

2–2

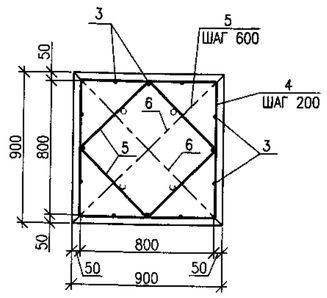

ВЕДОМОСТЬ ДЕТАЛЕЙ

ПОЗ.	ЭСКИЗ
3	200; 1350
4	910; 820; 1730
5	400; 90°; 400
6	1130

СПЕЦИФИКАЦИЯ ЭЛЕМЕНТОВ

МАРКА ПОЗ.	ОБОЗНАЧЕНИЕ	НАИМЕНОВАНИЕ	КОЛ. ШТ.	МАССА ЕД.,КГ	ПРИМЕЧ.
		ФУНДАМЕНТ ФМ1			
1	ГОСТ 5781–92	ø 10 AIII L=2350	12	1,45	17,4
2	ГОСТ 5781–92	ø 10 AIII L=2350	12	1,45	17,4
3	ГОСТ 5781–92	ø 12 AIII L=1550	16	1,38	22,08
4	ГОСТ 5781–92	ø 6 AI L=3460	6	0,77	4,62
5	ГОСТ 5781–92	ø 6 AI L=1300	12	0,29	3,48
6	ГОСТ 5781–92	ø 6 AI L=1310	6	0,29	1,74
7	ГОСТ 24379–80	БОЛТ 1.1 М24Х800	4	3,42	13,68
		МАТЕРИАЛЫ			
		БЕТОН КЛАССА В20 НА СУЛЬФА–			
		ТОСТОЙКОМ ЦЕМЕНТЕ		3,29	$м^3$
		ЩЕБЕНЬ		0,68	$м^3$

ВЕДОМОСТЬ РАСХОДА СТАЛИ НА ЭЛЕМЕНТ, КГ

МАРКА ЭЛЕМЕНТА	ИЗДЕЛИЯ АРМАТУРНЫЕ						ИЗДЕЛИЯ ЗАКЛАДНЫЕ		ВСЕГО
	АРМАТУРА КЛАССА					ВСЕГО			
	А–I		А–III						
	ГОСТ 5781–82*						ГОСТ 24379–80		
	ø6А–I	ИТОГО	ø10А–III	ø12А–III	ИТОГО		М24		
ФУНДАМЕНТ ФМ1	9,84	9,84	34,8	22,08	56,16	66,0	13,68		13,68

ПРИМЕЧАНИЕ

1. ДВА КРАЙНИХ ПЕРЕСЕЧЕНИЯ СТЕРЖНЕЙ ПО ПЕРИМЕТРУ ПОДОШВЫ МОНОЛИТНЫХ ФУНДАМЕНТОВ СОЕДИНЯТЬ ДУГОВОЙ СВАРКОЙ ПО ГОСТ 14098–91. ВНУТРЕННИЕ ПЕРЕСЕЧЕНИЯ ДОЛЖНЫ БЫТЬ ПЕРЕВЯЗАНЫ ЧЕРЕЗ УЗЕЛ В ШАХМАТНОМ ПОРЯДКЕ.
2. ОБЩИЕ УКАЗАНИЯ СМ. ЛИСТ 26–АС
3. БОЛТЫ ДОПОЛНИТЕЛЬНО КОМПЛЕКТОВАТЬ ДВУМЯ ГАЙКАМИ И ШАЙБОЙ, НАРЕЗАННУЮ ЧАСТЬ БОЛТА ВЫПОЛНИТЬ НА ВЫСОТУ 150мм.

Привязан 86–31/08/2017–АС

Привязал Нургали А.

Инв №

ИЗМ.	КОЛ.УЧ.	ЛИСТ	N°ДОК	ПОДП.	ДАТА
РАЗРАБ.		ВЕЛЬМЯЙКИН			
ПРОВЕР.		СПИРИНА			
ГИП		СПИРИНА			

П–00–15–47–АС

"ПРИВЯЗКА ПРОЕКТНО–СМЕТНОЙ ДОКУМЕНТАЦИИ НА СТРОИТЕЛЬСТВО ФИЗКУЛЬТУРНО–ОЗДОРОВИТЕЛЬНОГО КОМПЛЕКСА НА 160 МЕСТ В С. АККЫСТАУ ИСАТАЙСКОГО РАЙОНА"

СТАДИЯ	ЛИСТ	ЛИСТОВ
РП	28И	

МОНОЛИТНЫЙ ФУНДАМЕНТ ФМ1

ТОО "ПРОЕКТСТРОЙИНЖИНИРИНГ" Г. УРАЛЬСК

ВЗАМ. ИНВ. N° | ПОДП. И ДАТА | ПОДП. | ИНВ. N° ПОДЛ. 000000

ФОРМАТ А2

ФМ 2

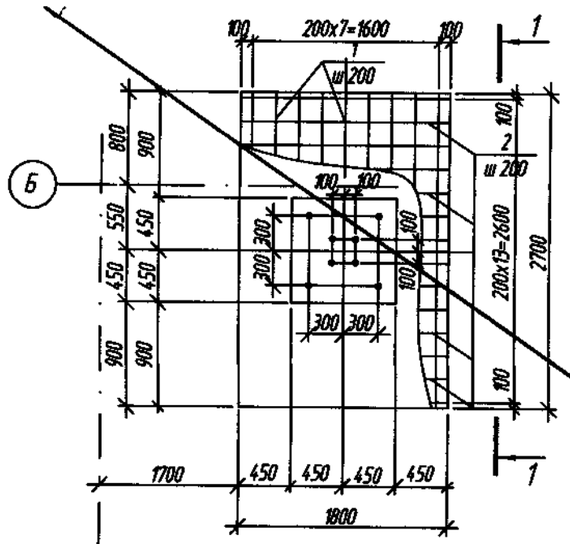

Ведомость деталей

Поз.	Эскиз
3	1700; 150
4	910; 820; 1730
5	400; 400; 400; 400
6	1130

Спецификация элементов

Поз.	Обозначение	Наименование	Кол.	Масса ед., кг	Примечание
		ФМ 2			
1	ГОСТ 5781-82*	⌀10AIII, L=2650	9	1,64	14,80
2	-//-//-//-	⌀10AIII, L=1750	14	1,08	15,10
3	-//-//-//-	⌀12AIII, L=1850	16	1,64	26,20
4	-//-//-//-	⌀6AI, L=3460	8	0,77	6,20
5	-//-//-//-	⌀6AI, L=1300	16	0,29	4,60
6	-//-//-//-	⌀6AI, L=1310	6	0,30	1,80
7	ГОСТ 24379-80	Болт 1.1М30х1000	8	6,77	54,16
		Бетон кл. В 15 сульф.	3,24		м³

1-1

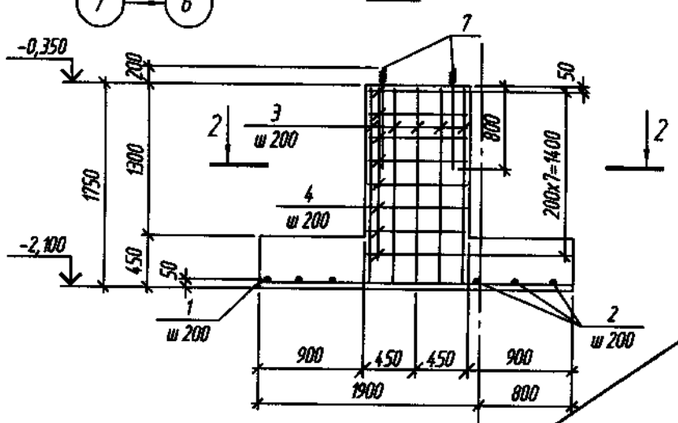

2-2

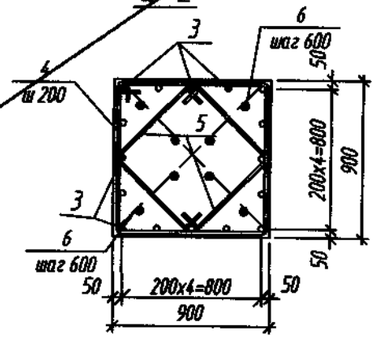

Ведомость расхода стали на элемент, кг

Марка элемента	Изделия арматурные						Изделия закладные		
	Арматура класса					Всего			Всего
	AIII			AI					
	ГОСТ			ГОСТ			ГОСТ24379.1-80		
	⌀12	⌀10	Итого	⌀6	Итого		М30		
ФМ 2	26,20	29,90	56,10	12,60	12,60	68,70	54,16		54,16

1. Два крайних ряда пересечения стержней по периметру подошвы монолитных фундаментов соединять дуговой сваркой по ГОСТ 14098-91. Внутренние пересечения должны быть перевязанны через узел в шахматном порядке.
2. Общие указания смотреть на АС-26
3. Болты дополнительно комплектовать двумя гайками и шайбой, нарезанную часть болта выполнить на высоту 200мм

Привязан

Аннулирован

Инв №

Изм.	Кол.уч.	Лист	№ док.	Подп.	Дата
ГИП		Храмов А.А.			02.14.
Проверил		Кульдяев Г.Ф.			02.14.
Разработал		Уразалин З.Т.			02.14.
Н. контрол.		Храмов А.А.			02.14.

1114-1-АС

Физкультурно-оздоровительный комплекс на 160 зрительских мест в с. Жымпиты Сырымского района ЗКО

Физкультурно-оздоровительный комплекс на 160 зрительских мест

Стадия	Лист	Листов
РП	29	

Фундамент монолитный Фм2

ТОО "Кульман" г. Уральск

Формат А3

Взам. инв. N

Подп. и дата

Инв. N подл.

ФМ2

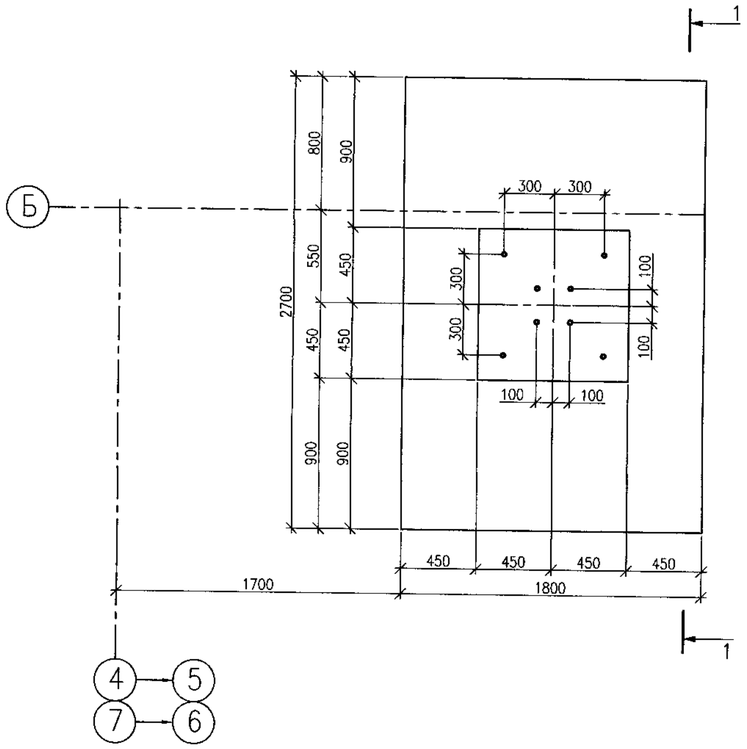

ВЕДОМОСТЬ ДЕТАЛЕЙ

ПОЗ.	ЭСКИЗ
3	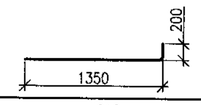
4	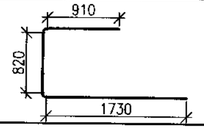
5	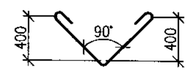
6	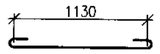

СПЕЦИФИКАЦИЯ ЭЛЕМЕНТОВ

МАРКА ПОЗ.	ОБОЗНАЧЕНИЕ	НАИМЕНОВАНИЕ	КОЛ. ШТ.	МАССА ЕД.,КГ	ПРИМЕЧ.
		ФУНДАМЕНТ ФМ2			
1	ГОСТ 5781-92	ø 10 AIII L=2650	9	1,64	14,76
2	ГОСТ 5781-92	ø 10 AIII L=1750	14	1,08	15,12
3	ГОСТ 5781-92	ø 12 AIII L=1550	16	1,38	22,08
4	ГОСТ 5781-92	ø 6 AI L=3460	6	0,77	4,62
5	ГОСТ 5781-92	ø 6 AI L=1300	12	0,29	3,48
6	ГОСТ 5781-92	ø 6 AI L=1310	6	0,29	1,74
7	ГОСТ 24379-80	БОЛТ 1.1 М30Х1000	8	6,77	54,16
		МАТЕРИАЛЫ			
		БЕТОН КЛАССА В20 НА СУЛЬФА-			
		ТОСТОЙКОМ ЦЕМЕНТЕ		3,0	$м^3$
		ЩЕБЕНЬ		0,58	$м^3$

ВЕДОМОСТЬ РАСХОДА СТАЛИ НА ЭЛЕМЕНТ, КГ

МАРКА ЭЛЕМЕНТА	ИЗДЕЛИЯ АРМАТУРНЫЕ						ИЗДЕЛИЯ ЗАКЛАДНЫЕ		
	АРМАТУРА КЛАССА					ВСЕГО			ВСЕГО
	А-I		А-III						
	ГОСТ 5781-82*						ГОСТ 24379-80		
	ø6А-I	ИТОГО	ø10А-III	ø12А-III	ИТОГО		М30		
ФУНДАМЕНТ ФМ2	9,84	9,84	29,88	22,08	51,96	61,8	54,16		54,16

1-1

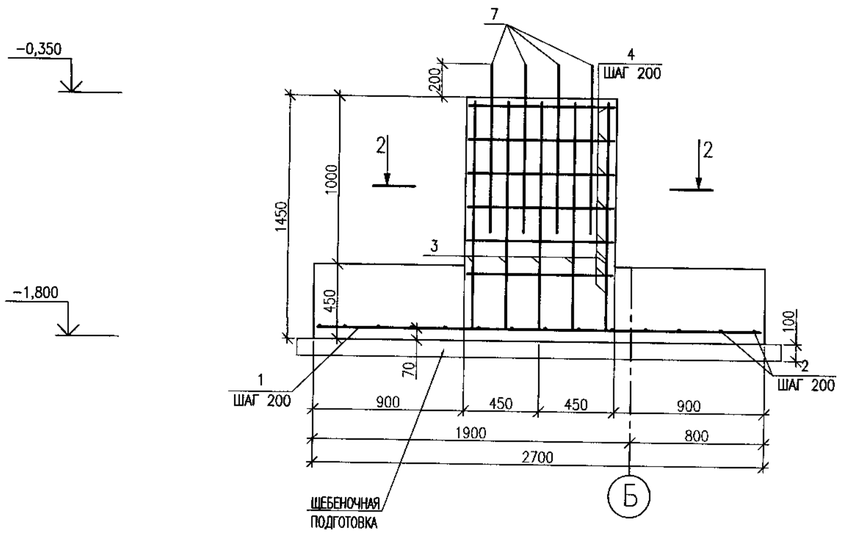

2-2

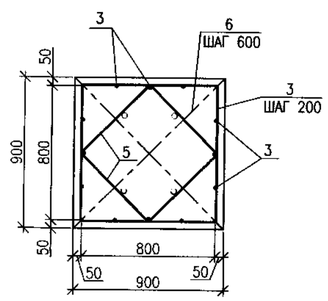

ПРИМЕЧАНИЕ

1. ДВА КРАЙНИХ ПЕРЕСЕЧЕНИЯ СТЕРЖНЕЙ ПО ПЕРИМЕТРУ ПОДОШВЫ МОНОЛИТНЫХ ФУНДАМЕНТОВ СОЕДИНЯТЬ ДУГОВОЙ СВАРКОЙ ПО ГОСТ 14098-91. ВНУТРЕННИЕ ПЕРЕСЕЧЕНИЯ ДОЛЖНЫ БЫТЬ ПЕРЕВЯЗАНЫ ЧЕРЕЗ УЗЕЛ В ШАХМАТНОМ ПОРЯДКЕ.
2. ОБЩИЕ УКАЗАНИЯ СМ. ЛИСТ 26-АС
3. БОЛТЫ ДОПОЛНИТЕЛЬНО КОМПЛЕКТОВАТЬ ДВУМЯ ГАЙКАМИ И ШАЙБОЙ, НАРЕЗАННУЮ ЧАСТЬ БОЛТА ВЫПОЛНИТЬ НА ВЫСОТУ 150мм.

Привязан 86-31/08/2017-АС
Привязал Нургали А.
Инв №

ИЗМ.	КОЛ.УЧ.	ЛИСТ	N°ДОК.	ПОДП.	ДАТА
РАЗРАБ.		ВЕЛЬМЯЙКИН			
ПРОВЕР.		СПИРИНА			
ГИП		СПИРИНА			

П-00-15-47-АС

"ПРИВЯЗКА ПРОЕКТНО-СМЕТНОЙ ДОКУМЕНТАЦИИ НА СТРОИТЕЛЬСТВО ФИЗКУЛЬТУРНО-ОЗДОРОВИТЕЛЬНОГО КОМПЛЕКСА НА 160 МЕСТ В С. АККЫСТАУ ИСАТАЙСКОГО РАЙОНА"

СТАДИЯ	ЛИСТ	ЛИСТОВ
РП	29И	

МОНОЛИТНЫЙ ФУНДАМЕНТ ФМ2

ТОО "ПРОЕКТСТРОЙИНЖИНИРИНГ" Г. УРАЛЬСК

ВЗАМ. ИНВ. N° | ПОДП. И ДАТА | ИНВ. N° ПОДЛ. | 000000

ФОРМАТ А2

ФМ 3

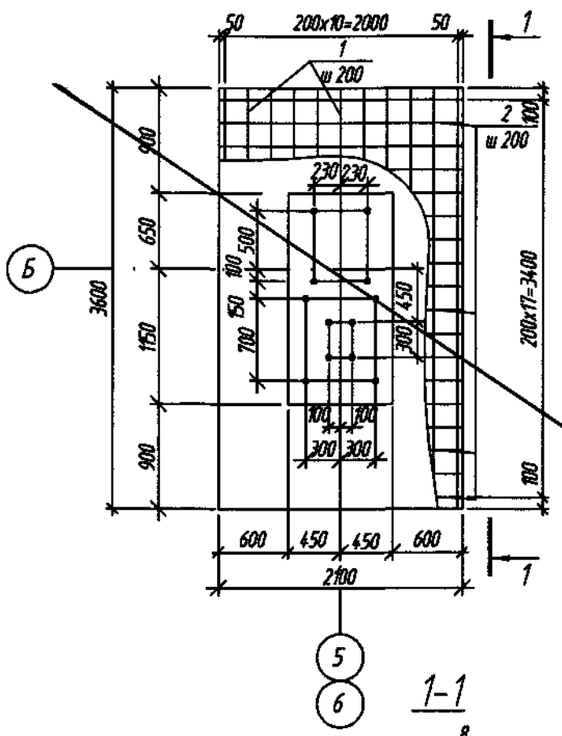

1-1

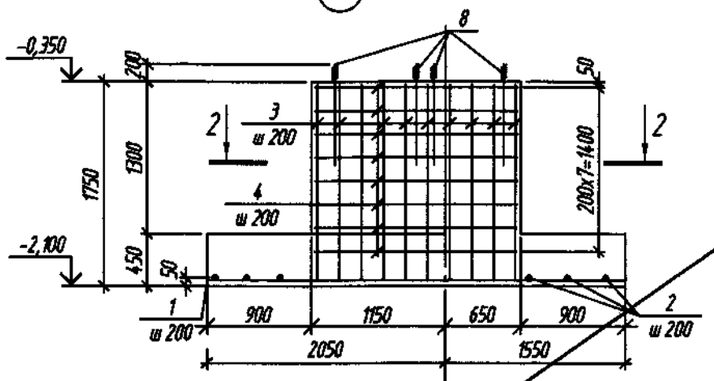

2-2

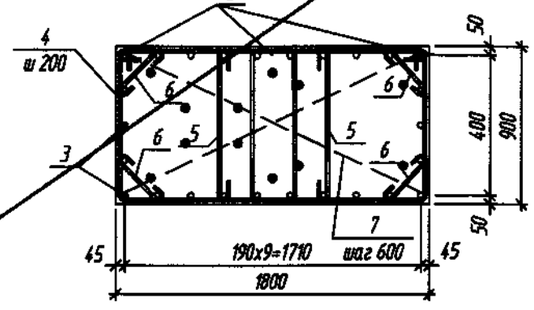

Ведомость деталей

Поз.	Эскиз
3	1700; 150
4	1040; 820; 1860
5	800
6	300
7	300

Спецификация элементов

Поз.	Обозначение	Наименование		Кол.	Масса ед., кг	Приме-чание
		ФМ 3				
1	ГОСТ 5781-82*	⌀12AIII,	L=3550	11	3,15	34,70
2	-//-//-//-	⌀12AIII,	L=2050	18	1,82	32,80
3	-//-//-//-	⌀14AIII,	L=1850	26	2,24	58,20
4	-//-//-//-	⌀6AI,	L=3720	16	0,83	13,30
5	-//-//-//-	⌀6AI,	L=980	16	0,22	3,50
6	-//-//-//-	⌀6AI,	L=480	32	0,11	3,50
7	-//-//-//-	⌀6AI,	L=2060	6	0,46	2,80
8	ГОСТ 24379-80	Болт 1.1 М30х1000		12	6,77	81,24
		Бетон кл. В 15 сульф.		5,51		м³

Ведомость расхода стали на элемент, кг

Марка элемента	Изделия арматурные						Изделия закладные		
	Арматура класса					Всего			Всего
	AIII			AI					
	ГОСТ			ГОСТ			ГОСТ24379.1-80		
	⌀12	⌀14	Итого	⌀6	Итого		М30		
ФМ 3	67,60	58,20	125,80	23,10	23,10	148,90	81,24		81,24

1. Два крайних ряда пересечения стержней по периметру подошвы монолитных фундаментов соединять дуговой сваркой по ГОСТ 14098-91. Внутренние пересечения должны быть перевязанны через узел в шахматном порядке.
2. Общие указания смотреть на АС-29.
3. Болты дополнительно комплектовать двумя гайками и шайбой, нарезанную часть болта выполнить на высоту 200мм

Привязан Аннулирован

Инв №

Взам. инв. № | Подп. и дата | Инв. № подл

Изм.	Кол.уч.	Лист	№ док.	Подп.	Дата	1114-1-АС		
						Физкультурно-оздоровительный комплекс на 160 зрительских мест в с. Жымпиты Сырымского района ЗКО		
						Физкультурно-оздоровительный комплекс на 160 зрительских мест	Стадия: РП	Лист: 30 / Листов:
ГИП		Храмов А.А.			02.14			
Проверил		Кульдяев Г.Ф.			02.14	Фундамент монолитный ФМ3	ТОО "Кульман" г. Уральск	
Разработал		Уразалин З.Т.			02.14			
Н. контрол.		Храмов А.А.			02.14			

Формат А3

ФМ 4

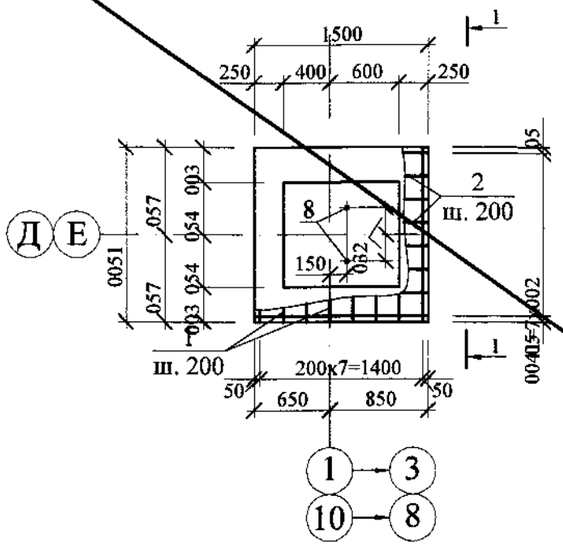

1 - 1

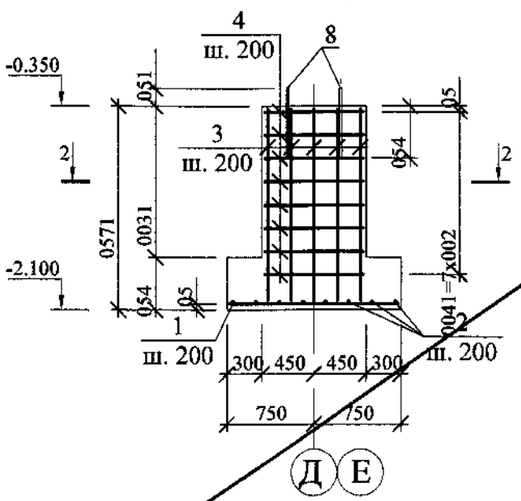

2 - 2

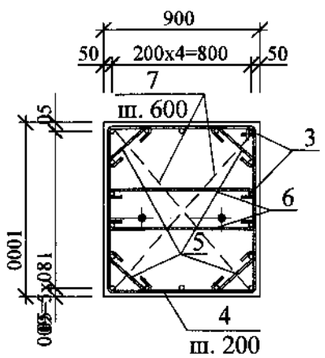

Ведомость деталей.

Поз.	Эскиз
3	1700; 051
4	910; 029; 1830
5	270
6	800
7	1200

Спецификация элементов.

Марка поз.	Обозначение	Наименование	Кол-во шт.	Масса ед. кг	Примечание
		Фундамент ФМ 4			
1	ГОСТ 5781-92	Ø 10 AIII L=1450	8	0,90	7,16
2	то же	Ø 10 AIII L= 1450	8	0,90	7,16
3	- // -	Ø 12 AIII L= 1850	18	1,64	29,50
4	- // -	Ø 6 AI L=3360	8	0,75	6,00
5	- // -	Ø 6 AI L=450	32	0,10	3,20
6	- // -	Ø 6 AI L=980	16	0,22	3,50
7	- // -	Ø 6 AI L=1380	6	0,31	1,90
8	ГОСТ 24379-80	Болт 1.1 М16х600	2	1,13	2,26
		Материалы			
		Бетон кл. В 15, F 75 сульф.	2,2		м3

Ведомость расхода стали на элемент, кг

Марка элемента	Изделия арматурные						Изделия закладные		
	Арматура класса					Всего			Всего
	AIII			AI					
	ГОСТ			ГОСТ			ГОСТ24379.1-80		
	Ø 12	Ø 10	Итого	Ø 6	Итого		М16		
Фундамент Фм 4	29,50	14,32	43,82	14,60	14,60	58,42	2,26		2,26

Примечания:

1. Два крайних ряда пересечения стержней по перемитру подошвы монолитных фундаментов соединять дуговой сваркой по ГОСТ 14098-91. Внутренние пересечения должны быть перевязаны через узел в шахматном порядке.
2. Общие указания смотри лист АС-26.
3. Болты дополнительно комплектовать двумя гайками и шайбой, нарезанную часть болта выполнить на высоту 150мм.

Привязан

Аннулирован

Инв №

Изм.	Кол. уч.	Лист	№ док.	Подп.	Дата
ГИП		Храмов А. А.			02.14.
Проверил		Кульдяев Г.Ф.			02.14.
Разработал		Уразалин З.Т.			02.14.
Н. контр.		Храмов А. А.			02.14.

1114-1-АС

Физкультурно-оздоровительный комплекс на 160 зрительских мест в с. Жымпиты Сырымского района ЗКО

Физкультурно-оздоровительный комплекс на 160 зрительских мест.

Стадия	Лист	Листов
Р. П.	31	

Фундамент монолитный Фм 4

Т.О.О. „Кульман" г. Уральск.

Взам. инв. № | Подп. и дата | Инв. № подл.

ФМ4

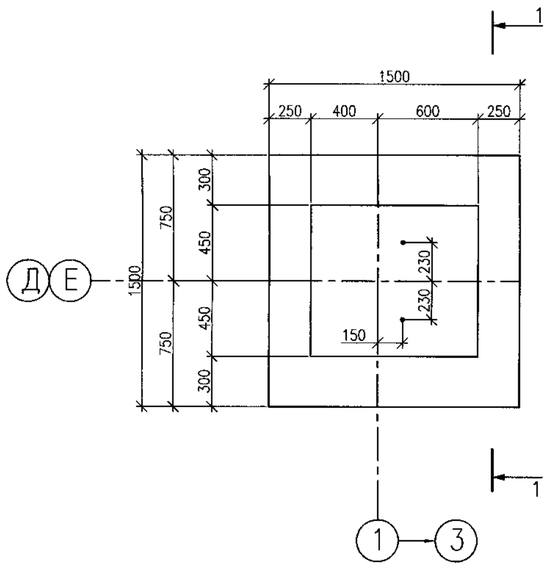

ВЕДОМОСТЬ ДЕТАЛЕЙ

ПОЗ.	ЭСКИЗ
3	200; 1350
4	910; 920; 1830
5	270
6	800
7	1200

СПЕЦИФИКАЦИЯ ЭЛЕМЕНТОВ

МАРКА ПОЗ.	ОБОЗНАЧЕНИЕ	НАИМЕНОВАНИЕ	КОЛ. ШТ.	МАССА ЕД.,КГ	ПРИМЕЧ.
		ФУНДАМЕНТ ФМ4			
1	ГОСТ 5781-92	ø 10 AIII L=1450	8	0,9	7,2
2	ГОСТ 5781-92	ø 10 AIII L=1450	8	0,9	7,2
3	ГОСТ 5781-92	ø 12 AIII L=1550	18	1,38	24,84
4	ГОСТ 5781-92	ø 6 AI L=3360	6	0,75	4,5
5	ГОСТ 5781-92	ø 6 AI L=450	24	0,1	2,4
6	ГОСТ 5781-92	ø 6 AI L=980	12	0,22	2,64
7	ГОСТ 5781-92	ø 6 AI L=1380	6	0,31	1,86
8	ГОСТ 24379-80	БОЛТ 1.1 М16Х600	2	1,13	2,26
		МАТЕРИАЛЫ			
		БЕТОН КЛАССА В20 НА СУЛЬФА-			
		ТОСТОЙКОМ ЦЕМЕНТЕ		1,91	$м^3$
		ЩЕБЕНЬ		0,29	$м^3$

ВЕДОМОСТЬ РАСХОДА СТАЛИ НА ЭЛЕМЕНТ, КГ

МАРКА ЭЛЕМЕНТА	ИЗДЕЛИЯ АРМАТУРНЫЕ						ИЗДЕЛИЯ ЗАКЛАДНЫЕ		
	АРМАТУРА КЛАССА					ВСЕГО			ВСЕГО
	А-I		А-III						
	ГОСТ 5781-82*						ГОСТ 24379-80		
	ø6А-I	ИТОГО	ø10А-III	ø12А-III	ИТОГО		М16		
ФУНДАМЕНТ ФМ4	11,4	11,4	14,4	24,84	39,24	50,64	2,26		2,26

1-1

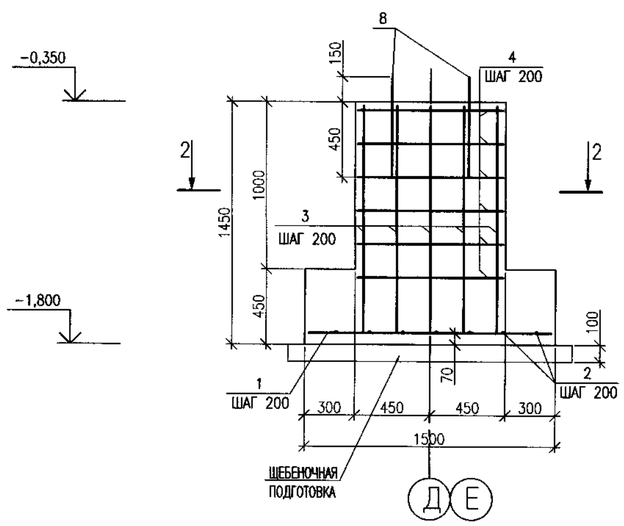

2-2

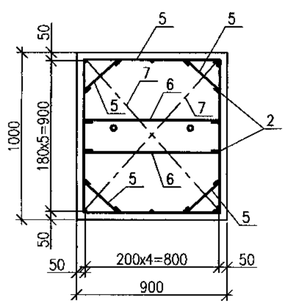

ПРИМЕЧАНИЕ

1. ДВА КРАЙНИХ ПЕРЕСЕЧЕНИЯ СТЕРЖНЕЙ ПО ПЕРИМЕТРУ ПОДОШВЫ МОНОЛИТНЫХ ФУНДАМЕНТОВ СОЕДИНЯТЬ ДУГОВОЙ СВАРКОЙ ПО ГОСТ 14098-91. ВНУТРЕННИЕ ПЕРЕСЕЧЕНИЯ ДОЛЖНЫ БЫТЬ ПЕРЕВЯЗАНЫ ЧЕРЕЗ УЗЕЛ В ШАХМАТНОМ ПОРЯДКЕ.
2. ОБЩИЕ УКАЗАНИЯ СМ. ЛИСТ 26-АС
3. БОЛТЫ ДОПОЛНИТЕЛЬНО КОМПЛЕКТОВАТЬ ДВУМЯ ГАЙКАМИ И ШАЙБОЙ, НАРЕЗАННУЮ ЧАСТЬ БОЛТА ВЫПОЛНИТЬ НА ВЫСОТУ 150мм.

Привязан 86-31/08/2017-АС

Привязал Нургали А.

Инв №

ИЗМ.	КОЛ.УЧ.	ЛИСТ	N"ДОК.	ПОДП.	ДАТА
РАЗРАБ.		ВЕЛЬМЯЙКИН			
ПРОВЕР.		СПИРИНА			
ГИП		СПИРИНА			

П-00-15-47-АС

"ПРИВЯЗКА ПРОЕКТНО-СМЕТНОЙ ДОКУМЕНТАЦИИ НА СТРОИТЕЛЬСТВО ФИЗКУЛЬТУРНО-ОЗДОРОВИТЕЛЬНОГО КОМПЛЕКСА НА 160 МЕСТ В С. АККЫСТАУ ИСАТАЙСКОГО РАЙОНА"

СТАДИЯ	ЛИСТ	ЛИСТОВ
РП	31	

МОНОЛИТНЫЙ ФУНДАМЕНТ ФМ4

ТОО "ПРОЕКТСТРОЙИНЖИНИРИНГ" Г. УРАЛЬСК

ВЗАМ. ИНВ. N° | ПОДП. И ДАТА | ИНВ. N° ПОДЛ.

000000

ФОРМАТ А2

ФМ4а

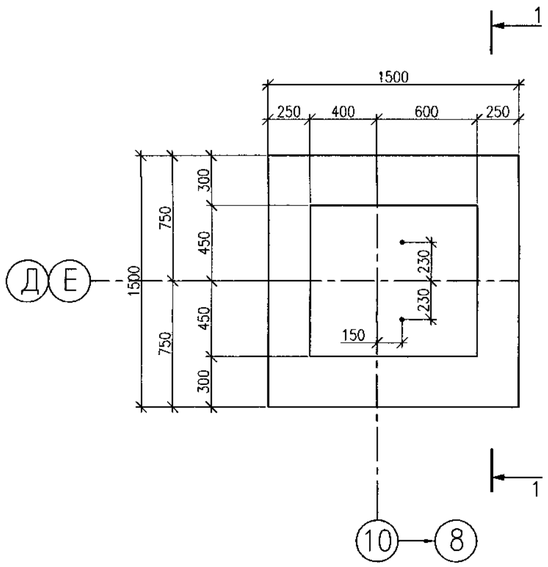

ВЕДОМОСТЬ ДЕТАЛЕЙ

ПОЗ.	ЭСКИЗ
3	200; 1350
4	910; 920; 1830
5	270
6	800
7	1200

СПЕЦИФИКАЦИЯ ЭЛЕМЕНТОВ

МАРКА ПОЗ.	ОБОЗНАЧЕНИЕ	НАИМЕНОВАНИЕ	КОЛ. ШТ.	МАССА ЕД.,КГ	ПРИМЕЧ.
		ФУНДАМЕНТ ФМ4а			
1	ГОСТ 5781-92	ø 10 AIII L=1450	8	0,9	7,2
2	ГОСТ 5781-92	ø 10 AIII L=1450	8	0,9	7,2
3	ГОСТ 5781-92	ø 12 AIII L=1550	18	1,38	24,84
4	ГОСТ 5781-92	ø 6 AI L=3360	6	0,75	4,5
5	ГОСТ 5781-92	ø 6 AI L=450	24	0,1	2,4
6	ГОСТ 5781-92	ø 6 AI L=980	12	0,22	2,64
7	ГОСТ 5781-92	ø 6 AI L=1380	6	0,31	1,86
8	ГОСТ 24379-80	БОЛТ 1.1 М16Х600	2	1,13	2,26
		МАТЕРИАЛЫ			
		БЕТОН КЛАССА В20 НА СУЛЬФА-			
		ТОСТОЙКОМ ЦЕМЕНТЕ		1,91	$м^3$
		ЩЕБЕНЬ		0,29	$м^3$

ВЕДОМОСТЬ РАСХОДА СТАЛИ НА ЭЛЕМЕНТ, КГ

МАРКА ЭЛЕМЕНТА	ИЗДЕЛИЯ АРМАТУРНЫЕ						ИЗДЕЛИЯ ЗАКЛАДНЫЕ		
	АРМАТУРА КЛАССА					ВСЕГО			ВСЕГО
	А-I		А-III						
	ГОСТ 5781-82*						ГОСТ 24379-80		
	ø6А-I	ИТОГО	ø10А-III	ø12А-III	ИТОГО		М16		
ФУНДАМЕНТ ФМ4а	11,4	11,4	14,4	24,84	39,24	50,64	2,26		2,26

1-1

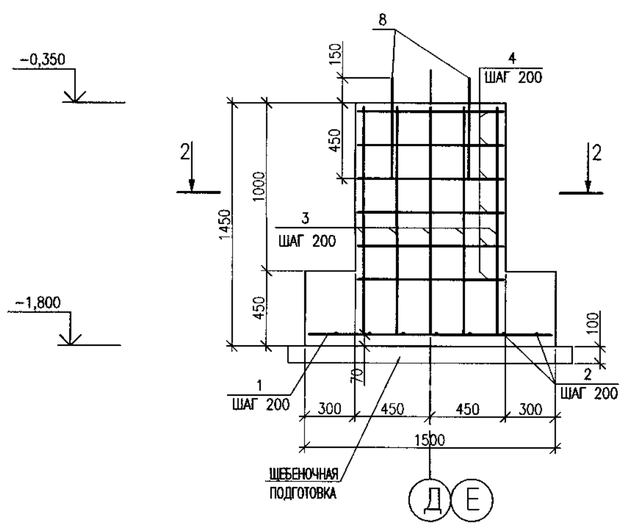

2-2

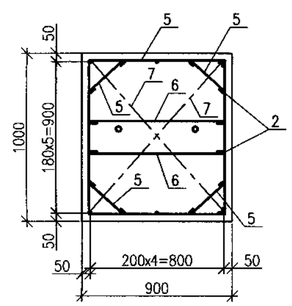

ПРИМЕЧАНИЕ

1. ДВА КРАЙНИХ ПЕРЕСЕЧЕНИЯ СТЕРЖНЕЙ ПО ПЕРИМЕТРУ ПОДОШВЫ МОНОЛИТНЫХ ФУНДАМЕНТОВ СОЕДИНЯТЬ ДУГОВОЙ СВАРКОЙ ПО ГОСТ 14098-91. ВНУТРЕННИЕ ПЕРЕСЕЧЕНИЯ ДОЛЖНЫ БЫТЬ ПЕРЕВЯЗАНЫ ЧЕРЕЗ УЗЕЛ В ШАХМАТНОМ ПОРЯДКЕ.
2. ОБЩИЕ УКАЗАНИЯ СМ. ЛИСТ 26-АС
3. БОЛТЫ ДОПОЛНИТЕЛЬНО КОМПЛЕКТОВАТЬ ДВУМЯ ГАЙКАМИ И ШАЙБОЙ, НАРЕЗАННУЮ ЧАСТЬ БОЛТА ВЫПОЛНИТЬ НА ВЫСОТУ 150мм.

ИЗМ.	КОЛ.УЧ.	ЛИСТ	N"ДОК.	ПОДП.	ДАТА
РАЗРАБ.		ВЕЛЬМЯЙКИН			
ПРОВЕР.		СПИРИНА			
ГИП		СПИРИНА			

П-00-15-47-АС

"ПРИВЯЗКА ПРОЕКТНО-СМЕТНОЙ ДОКУМЕНТАЦИИ НА СТРОИТЕЛЬСТВО ФИЗКУЛЬТУРНО-ОЗДОРОВИТЕЛЬНОГО КОМПЛЕКСА НА 160 МЕСТ В С. АККЫСТАУ ИСАТАЙСКОГО РАЙОНА"

СТАДИЯ	ЛИСТ	ЛИСТОВ
РП	31	

МОНОЛИТНЫЙ ФУНДАМЕНТ ФМ4а

ТОО "ПРОЕКТСТРОЙИНЖИНИРИНГ" Г. УРАЛЬСК

Привязан 86-31/08/2017-АС

Привязал Нургали А.

Инв №

ВЗАМ. ИНВ. N° | ПОДП. И ДАТА | ПОДП. | ИНВ. N° ПОДЛ. 000000

ФОРМАТ А2

ФМ 5

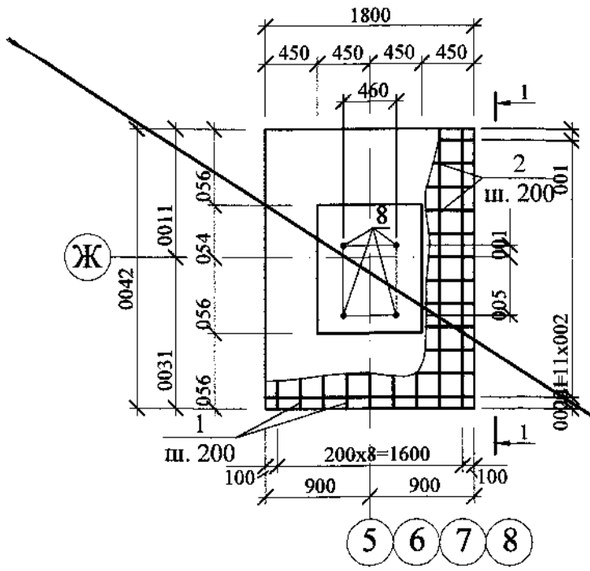

Ведомость деталей.

Поз.	Эскиз
3	1700; 051
4	1110; 028; 1930
5	280
6	800
7	1300

Спецификация элементов.

Марка поз.	Обозначение	Наименование	Кол-во шт.	Масса ед. кг	Примечание
		Фундамент ФМ 5			
1	ГОСТ 5781-92	Ø 10 AIII L=2350	9	1,45	13,00
2	то же	Ø 10 AIII L= 1750	12	1,08	12,96
3	- // -	Ø 12 AIII L=1850	18	1,64	29,50
4	- // -	Ø 6 AI L=3860	8	0,85	6,85
5	- // -	Ø 6 AI L=460	32	0,10	3,30
6	- // -	Ø 6 AI L=980	16	0,22	3,50
7	- // -	Ø 6 AI L=1480	6	0,33	2,00
8	ГОСТ 24379-80	Болт 1.1 М30х1000	4	6,77	27,08
		Материалы			
		Бетон кл. В 15, F 75 сульф.	2,7		м3

1 - 1

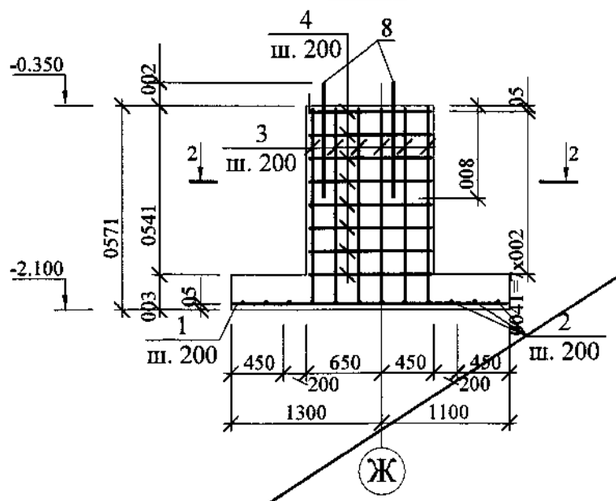

2 - 2

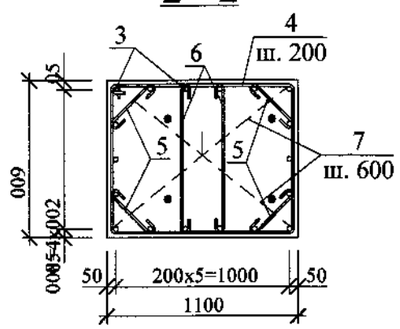

Ведомость расхода стали на элемент, кг

Марка элемента	Изделия арматурные						Изделия закладные		
	Арматура класса					Всего			Всего
	AIII			AI					
	ГОСТ			ГОСТ			ГОСТ24379.1-80		
	Ø 12	Ø 10	Итого	Ø 6	Итого		М30		
Фундамент Фм 5	29,50	25,96	55,46	15,65	15,65	71,11	27,08		27,08

Примечания:

1. Два крайних ряда пересечения стержней по перемитру подошвы монолитных фундаментов соединять дуговой сваркой по ГОСТ 14098-91. Внутренние пересечения должны быть перевязаны через узел в шахматном порядке.
2. Общие указания смотри лист АС-26.
3. Болты дополнительно комплектовать двумя гайками и шайбой, нарезанную часть болта выполнить на высоту 200 мм.

Привязан

Аннулирован

Инв №

Изм.	Кол. уч.	Лист	№ док.	Подп.	Дата
ГИП		Храмов А. А.			02.14.
Проверил		Кульдяев Г.Ф.			02.14.
Разработал		Уразалин З.Т.			02.14.
Н. контр.		Храмов А. А.			02.14.

1П4-1-АС

Физкультурно-оздоровительный комплекс на 160 зрительских мест в с. Жымпиты Срымского района ЗКО

Физкультурно-оздоровительный комплекс на 160 зрительских мест.

Стадия	Лист	Листов
Р. П.	32	

Фундамент монолитный Фм 5

Т.О.О. „Кульман" г. Уральск.

Взам. инв. № | Подп. и дата | Инв. № подл.

ФМ5

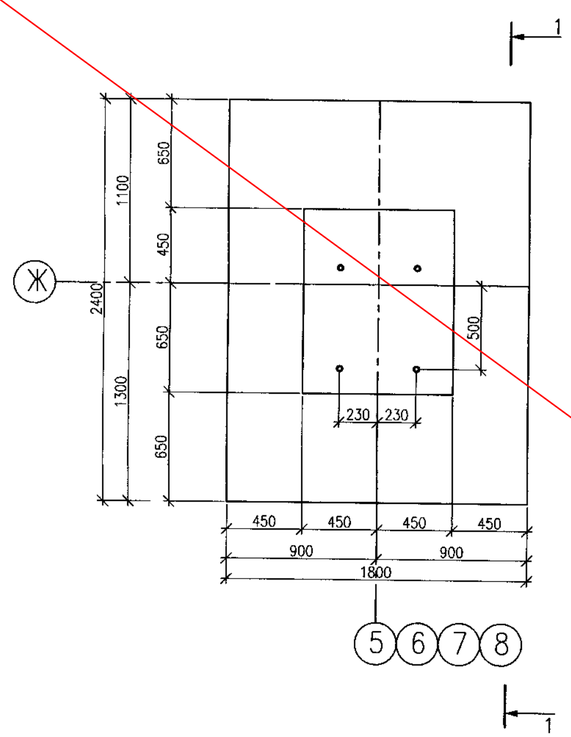

ВЕДОМОСТЬ ДЕТАЛЕЙ

ПОЗ.	ЭСКИЗ
3	200; 1350
4	1110; 820; 1930
5	280
6	800
7	1300

СПЕЦИФИКАЦИЯ ЭЛЕМЕНТОВ

МАРКА ПОЗ.	ОБОЗНАЧЕНИЕ	НАИМЕНОВАНИЕ	КОЛ. ШТ.	МАССА ЕД.,КГ	ПРИМЕЧ.
		ФУНДАМЕНТ ФМ5			
1	ГОСТ 5781-92	ø 10 AIII L=2350	9	1,45	13,05
2	ГОСТ 5781-92	ø 10 AIII L=1750	12	1,08	12,96
3	ГОСТ 5781-92	ø 12 AIII L=1550	18	1,38	24,84
4	ГОСТ 5781-92	ø 6 AI L=3860	6	0,86	5,16
5	ГОСТ 5781-92	ø 6 AI L=460	24	0,1	2,4
6	ГОСТ 5781-92	ø 6 AI L=980	12	0,22	2,64
7	ГОСТ 5781-92	ø 6 AI L=1480	6	0,33	1,98
8	ГОСТ 24379-80	БОЛТ 1.1 М30Х1000	4	6,77	27,08
		МАТЕРИАЛЫ			
		БЕТОН КЛАССА В20 НА СУЛЬФА-			
		ТОСТОЙКОМ ЦЕМЕНТЕ		2,44	$м^3$
		ЩЕБЕНЬ		0,52	$м^3$

ВЕДОМОСТЬ РАСХОДА СТАЛИ НА ЭЛЕМЕНТ, КГ

МАРКА ЭЛЕМЕНТА	ИЗДЕЛИЯ АРМАТУРНЫЕ						ИЗДЕЛИЯ ЗАКЛАДНЫЕ		
	АРМАТУРА КЛАССА					ВСЕГО			ВСЕГО
	А-I		А-III						
	ГОСТ 5781-82*						ГОСТ 24379-80		
	ø6А-I	ИТОГО	ø10А-III	ø12А-III	ИТОГО		М30		
ФУНДАМЕНТ ФМ5	12,18	12,18	26,01	24,84	50,85	63,03	27,08		27,08

1-1

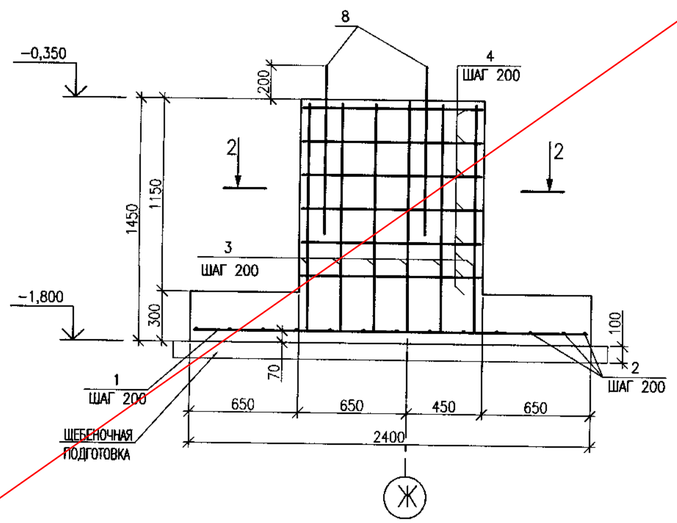

2-2

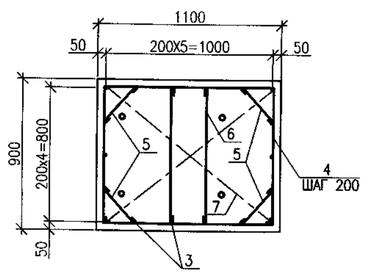

ПРИМЕЧАНИЕ

1. ДВА КРАЙНИХ ПЕРЕСЕЧЕНИЯ СТЕРЖНЕЙ ПО ПЕРИМЕТРУ ПОДОШВЫ МОНОЛИТНЫХ ФУНДАМЕНТОВ СОЕДИНЯТЬ ДУГОВОЙ СВАРКОЙ ПО ГОСТ 14098-91. ВНУТРЕННИЕ ПЕРЕСЕЧЕНИЯ ДОЛЖНЫ БЫТЬ ПЕРЕВЯЗАНЫ ЧЕРЕЗ УЗЕЛ В ШАХМАТНОМ ПОРЯДКЕ.
2. ОБЩИЕ УКАЗАНИЯ СМ. ЛИСТ 26-АС
3. БОЛТЫ ДОПОЛНИТЕЛЬНО КОМПЛЕКТОВАТЬ ДВУМЯ ГАЙКАМИ И ШАЙБОЙ, НАРЕЗАННУЮ ЧАСТЬ БОЛТА ВЫПОЛНИТЬ НА ВЫСОТУ 200мм.

Привязан

Аннулирован

Инв №

ИЗМ.	КОЛ.УЧ.	ЛИСТ	N ДОК.	ПОДП.	ДАТА
РАЗРАБ.		ВЕЛЬМЯЙКИН			
ПРОВЕР.		СПИРИНА			
ГИП		СПИРИНА			

П-00-15-47-АС

"ПРИВЯЗКА ПРОЕКТНО-СМЕТНОЙ ДОКУМЕНТАЦИИ НА СТРОИТЕЛЬСТВО ФИЗКУЛЬТУРНО-ОЗДОРОВИТЕЛЬНОГО КОМПЛЕКСА НА 160 МЕСТ В С. АККЫСТАУ ИСАТАЙСКОГО РАЙОНА"

МОНОЛИТНЫЙ ФУНДАМЕНТ ФМ5

СТАДИЯ	ЛИСТ	ЛИСТОВ
РП	32И	

ТОО "ПРОЕКТСТРОЙИНЖИНИРИНГ" Г. УРАЛЬСК

ВЗАМ. ИНВ. N | ПОДП. И ДАТА | ИНВ. N ПОДЛ. | 000000

ФОРМАТ А2

ФМ 6

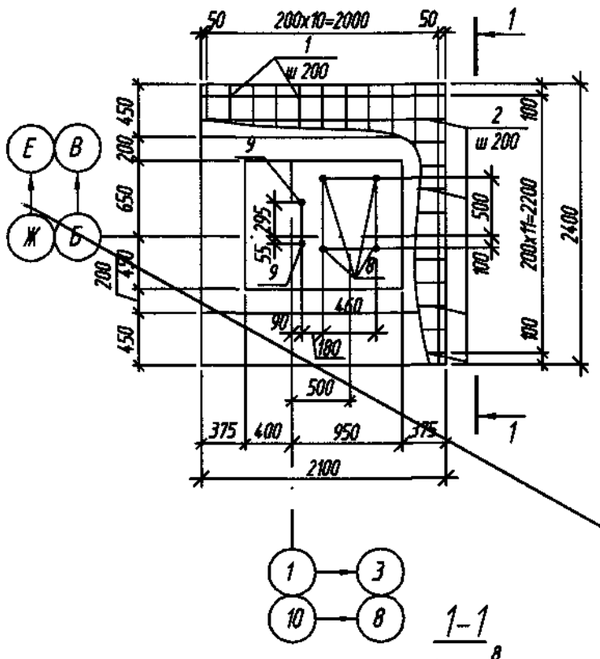

1-1

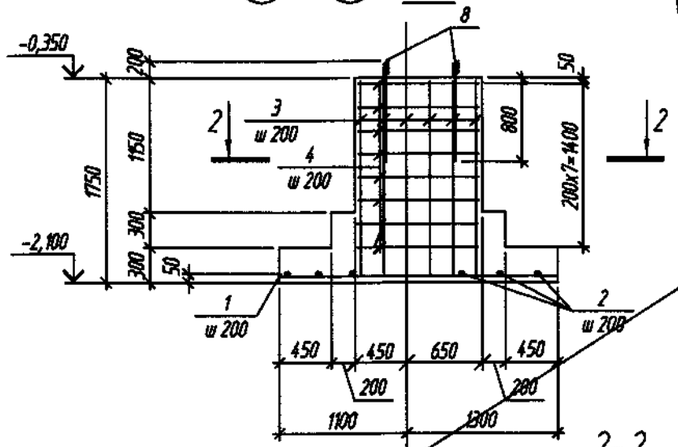

2-2

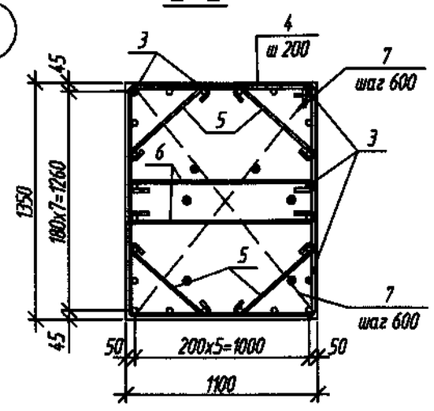

Ведомость деталей

Поз.	Эскиз
3	1700; 150
4	1360; 1020; 2380
5	540
6	1000
7	1600

Спецификация элементов

Поз.	Обозначение	Наименование		Кол.	Масса ед., кг	Приме-чание
		ФМ 6				
1	ГОСТ 5781-82*	⌀10AIII,	L=2350	11	1,45	15,95
2	-//-//-//-	⌀10AIII,	L=2050	12	1,26	15,10
3	-//-//-//-	⌀12AIII,	L=1850	24	1,64	39,40
4	-//-//-//-	⌀6AI,	L=4760	8	1,06	8,50
5	-//-//-//-	⌀6AI,	L=720	32	0,16	5,10
6	-//-//-//-	⌀6AI,	L=1180	16	0,26	4,20
7	-//-//-//-	⌀6AI,	L=1780	6	0,40	2,40
8	ГОСТ 24379-80	Болт 1.1М30х1000		4	6,77	27,08
9	ГОСТ 24379-80	Болт 1.1М24х800		2	3,42	6,84
		Бетон кл. В 15 сульф.		4,2		м³

Ведомость расхода стали на элемент, кг

Марка элемента	Изделия арматурные						Изделия закладные		
	Арматура класса					Всего			Всего
	AIII			AI					
	ГОСТ			ГОСТ			ГОСТ24379.1-80		
	⌀12	⌀10	Итого	⌀6	Итого		М24	М30	
ФМ 6	39,40	31,05	70,45	20,20	20,20	90,65	6,84	27,08	33,92

1. Два крайних ряда пересечения стержней по периметру подошвы монолитных фундаментов соединять дуговой сваркой по ГОСТ 14098-91. Внутренние пересечения должны быть перевязанны через узел в шахматном порядке.
2. Общие указания смотреть на АС-26.
3. Болты дополнительно комплектовать двумя гайками и шайбой, нарезанную часть болта выполнить на высоту 200мм

Привязан Аннулирован

Инв №

Взам. инв. №

Подп. и дата

Инв. № подл.

Изм.	Кол.уч.	Лист	№ док.	Подп.	Дата
ГИП		Храмов А.А.			02.14.
Проверил		Кульдяев Г.Ф.			02.14.
Разработал		Уразалин З.Т.			02.14.
Н. контрол.		Храмов А.А.			02.14.

1114-1-АС

Физкультурно-оздоровительный комплекс на 160 зрительских мест в с. Жымпиты Сырымского района ЗКО

Физкультурно-оздоровительный комплекс на 160 зрительских мест

Стадия	Лист	Листов
РП	33	

Фундамент монолитный Фм6

ТОО "Кульман" г. Уральск

Формат А3

ФМ6

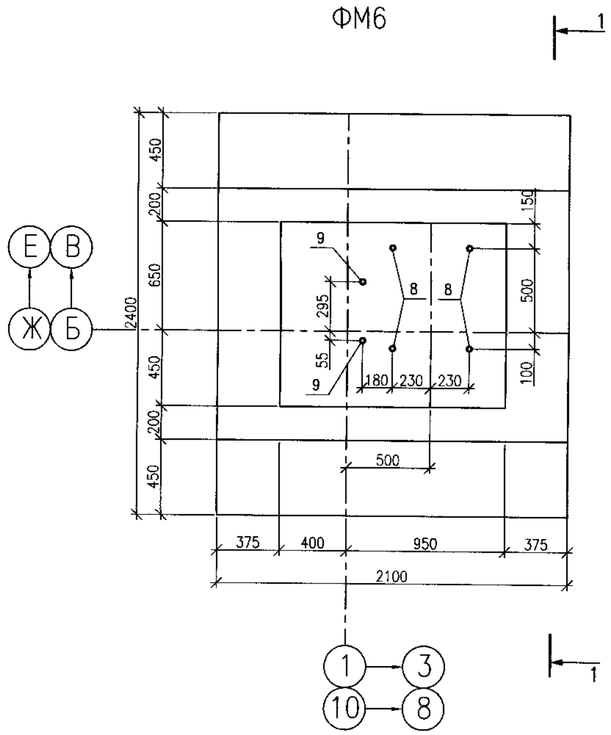

1–1

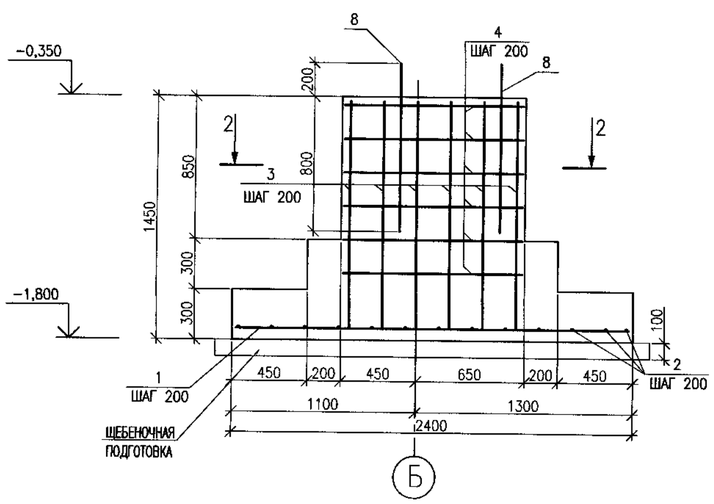

ВЕДОМОСТЬ ДЕТАЛЕЙ

ПОЗ.	ЭСКИЗ
3	200; 1350
4	1360; 1020; 2380
5	540
6	1000
7	1600

2–2

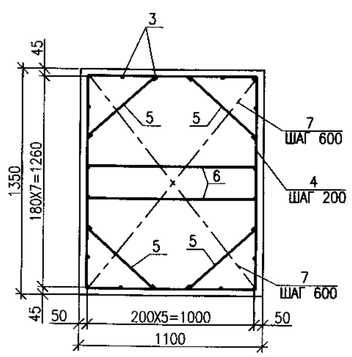

СПЕЦИФИКАЦИЯ ЭЛЕМЕНТОВ

МАРКА ПОЗ.	ОБОЗНАЧЕНИЕ	НАИМЕНОВАНИЕ	КОЛ. ШТ.	МАССА ЕД.,КГ	ПРИМЕЧ.
		ФУНДАМЕНТ ФМ6			
1	ГОСТ 5781-92	ø 10 AIII L=2350	10	1,45	14,5
2	ГОСТ 5781-92	ø 10 AIII L=2050	12	1,26	15,12
3	ГОСТ 5781-92	ø 12 AIII L=1550	24	1,38	33,12
4	ГОСТ 5781-92	ø 6 AI L=4760	6	1,06	6,36
5	ГОСТ 5781-92	ø 6 AI L=720	24	0,16	3,84
6	ГОСТ 5781-92	ø 6 AI L=1180	12	0,26	3,12
7	ГОСТ 5781-92	ø 6 AI L=1780	6	0,4	2,4
8	ГОСТ 24379-80	БОЛТ 1.1 М30Х1000	4	6,77	27,08
9	ГОСТ 24379-80	БОЛТ 1.1 М24Х800	2	3,42	6,84
		МАТЕРИАЛЫ			
		БЕТОН КЛАССА В20 НА СУЛЬФА-			
		ТОСТОЙКОМ ЦЕМЕНТЕ		3,72	$м^3$
		ЩЕБЕНЬ		0,6	$м^3$

ВЕДОМОСТЬ РАСХОДА СТАЛИ НА ЭЛЕМЕНТ, КГ

МАРКА ЭЛЕМЕНТА	ИЗДЕЛИЯ АРМАТУРНЫЕ					ВСЕГО	ИЗДЕЛИЯ ЗАКЛАДНЫЕ		ВСЕГО
	АРМАТУРА КЛАССА								
	А-I		А-III						
	ГОСТ 5781-82*						ГОСТ 24379-80		
	ø6А-I	ИТОГО	ø10А-III	ø12А-III	ИТОГО		М30	М24	
ФУНДАМЕНТ ФМ6	15,72	15,72	29,62	33,12	62,74	78,46	27,08	6,84	33,92

ПРИМЕЧАНИЕ

1. ДВА КРАЙНИХ ПЕРЕСЕЧЕНИЯ СТЕРЖНЕЙ ПО ПЕРИМЕТРУ ПОДОШВЫ МОНОЛИТНЫХ ФУНДАМЕНТОВ СОЕДИНЯТЬ ДУГОВОЙ СВАРКОЙ ПО ГОСТ 14098-91. ВНУТРЕННИЕ ПЕРЕСЕЧЕНИЯ ДОЛЖНЫ БЫТЬ ПЕРЕВЯЗАНЫ ЧЕРЕЗ УЗЕЛ В ШАХМАТНОМ ПОРЯДКЕ.
2. ОБЩИЕ УКАЗАНИЯ СМ. ЛИСТ 26-АС
3. БОЛТЫ ДОПОЛНИТЕЛЬНО КОМПЛЕКТОВАТЬ ДВУМЯ ГАЙКАМИ И ШАЙБОЙ, НАРЕЗАННУЮ ЧАСТЬ БОЛТА ВЫПОЛНИТЬ НА ВЫСОТУ 200мм.

Привязан 86-31/08/2017-АС
Привязал Нургали А.
Инв №

ИЗМ.	КОЛ.УЧ.	ЛИСТ	N ДОК.	ПОДП.	ДАТА
РАЗРАБ.		ВЕЛЬМЯЙКИН			
ПРОВЕР.		СПИРИНА			
ГИП		СПИРИНА			

П-00-15-47-АС

"ПРИВЯЗКА ПРОЕКТНО-СМЕТНОЙ ДОКУМЕНТАЦИИ НА СТРОИТЕЛЬСТВО ФИЗКУЛЬТУРНО-ОЗДОРОВИТЕЛЬНОГО КОМПЛЕКСА НА 160 МЕСТ В С. АККЫСТАУ ИСАТАЙСКОГО РАЙОНА"

СТАДИЯ	ЛИСТ	ЛИСТОВ
РП	33И	

МОНОЛИТНЫЙ ФУНДАМЕНТ ФМ6

ТОО "ПРОЕКТСТРОЙИНЖИНИРИНГ" Г. УРАЛЬСК

ВЗАМ. ИНВ. N | ПОДП. И ДАТА | ИНВ. N ПОДЛ. | 000000

ФОРМАТ А2

ФМ 7

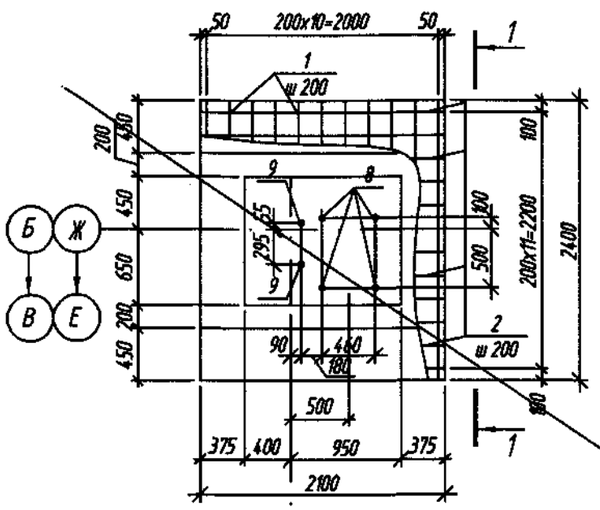

1-1

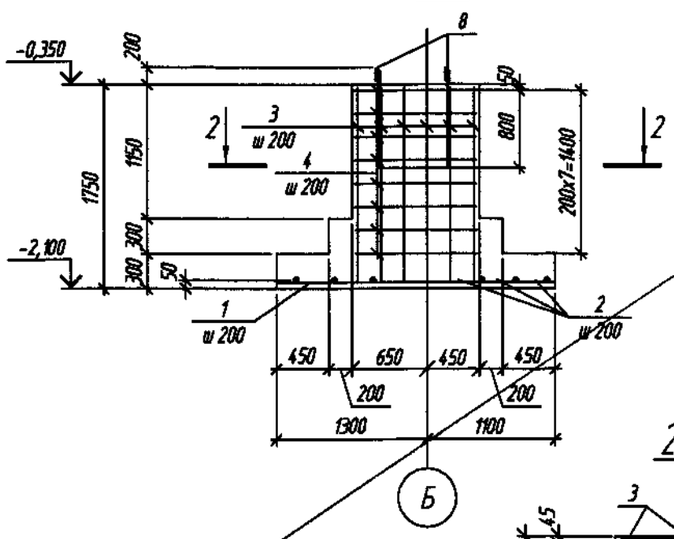

2-2

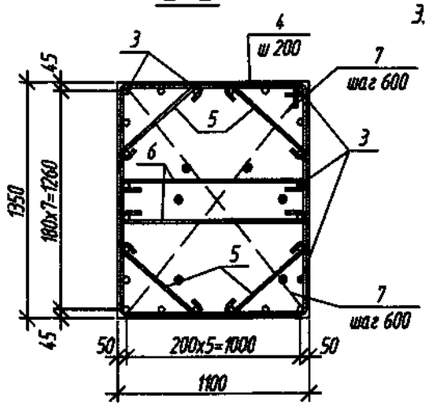

Ведомость деталей

Поз.	Эскиз
3	1700; 150
4	1360; 1020; 2380
5	540
6	1000
7	1600

Спецификация элементов

Поз.	Обозначение	Наименование	Кол.	Масса ед., кг	Приме-чание
		ФМ 7			
1	ГОСТ 5781-82*	⌀10AIII, L=2350	11	1,45	15,95
2	-//-//-//-	⌀10AIII, L=2050	12	1,26	15,10
3	-//-//-//-	⌀12AIII, L=1850	24	1,64	39,40
4	-//-//-//-	⌀6AI, L=4760	8	1,06	8,50
5	-//-//-//-	⌀6AI, L=720	32	0,16	5,10
6	-//-//-//-	⌀6AI, L=1180	16	0,26	4,20
7	-//-//-//-	⌀6AI, L=1780	6	0,40	2,40
8	ГОСТ 24379-80	Болт 1.1М30х1000	4	6,77	27,08
9	ГОСТ 24379-80	Болт 1.1М24х800	2	3,42	6,84
		Бетон кл. В 15 сульф.	4,2		м³

Ведомость расхода стали на элемент, кг

Марка элемента	Изделия арматурные						Изделия закладные		
	Арматура класса					Всего			Всего
	AIII			AI					
	ГОСТ			ГОСТ			ГОСТ24379.1-80		
	⌀12	⌀10	Итого	⌀6	Итого		М24	М30	
ФМ 7	39,40	31,05	70,45	20,20	20,20	90,65	6,84	27,08	33,92

1. Два крайних ряда пересечения стержней по периметру подошвы монолитных фундаментов соединять дуговой сваркой по ГОСТ 14098-91. Внутренние пересечения должны быть перевязанны через узел в шахматном порядке.
2. Общие указания смотреть на АС-26.
3. Болты дополнительно комплектовать двумя гайками и шайбой, нарезанную часть болта выполнить на высоту 200мм

Привязан

Аннулирован

Инв №

Взам. инв. N | Подп. и дата | Инв. N подл.

Изм.	Кол.уч.	Лист	N док.	Подп.	Дата
ГИП		Храмов А.А.			02.14.
Проверил		Кульдяев Г.Ф.			02.14.
Разработал		Уразалин З.Т.			02.14.
Н. контрол.		Храмов А.А.			02.14.

1115-1-АС

Физкультурно-оздоровительный комплекс на 160 зрительских мест в с. Жымпиты Сырымского района ЗКО

Физкультурно-оздоровительный комплекс на 160 зрительских мест

Стадия	Лист	Листов
РП	34	

Фундамент монолитный ФМ3

ТОО "Кульман" г. Уральск

Формат А3

ФМ7

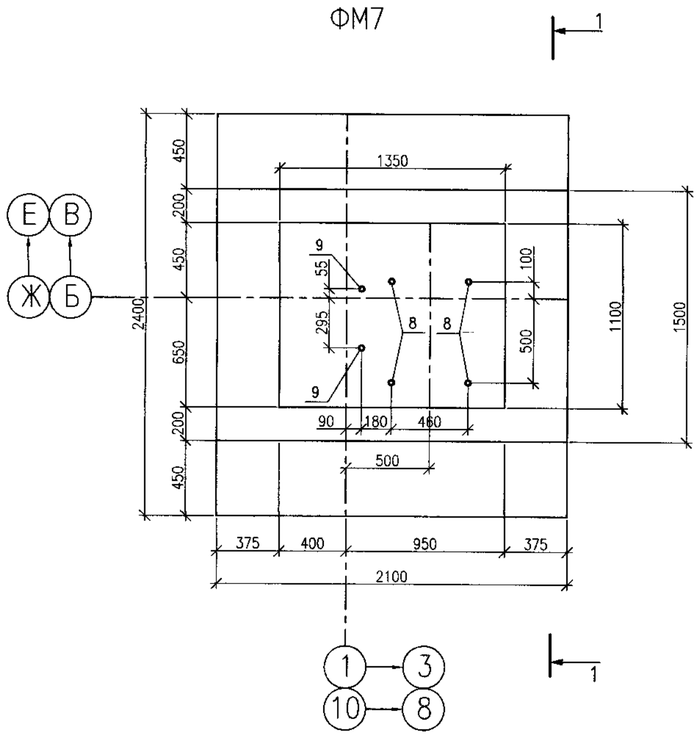

ВЕДОМОСТЬ ДЕТАЛЕЙ

ПОЗ.	ЭСКИЗ
3	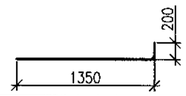
4	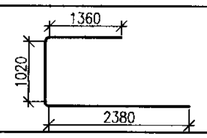
5	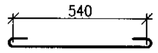
6	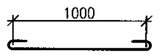
7	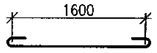

СПЕЦИФИКАЦИЯ ЭЛЕМЕНТОВ

МАРКА ПОЗ.	ОБОЗНАЧЕНИЕ	НАИМЕНОВАНИЕ	КОЛ. ШТ.	МАССА ЕД.,КГ	ПРИМЕЧ.
		ФУНДАМЕНТ ФМ7			
1	ГОСТ 5781-92	ø 10 AIII L=2350	12	1,45	17,4
2	ГОСТ 5781-92	ø 10 AIII L=2050	11	1,26	13,86
3	ГОСТ 5781-92	ø 12 AIII L=1550	24	1,38	33,12
4	ГОСТ 5781-92	ø 6 AI L=4760	6	1,06	6,36
5	ГОСТ 5781-92	ø 6 AI L=720	24	0,16	3,84
6	ГОСТ 5781-92	ø 6 AI L=1180	12	0,26	3,12
7	ГОСТ 5781-92	ø 6 AI L=1780	6	0,4	2,4
8	ГОСТ 24379-80	БОЛТ 1.1 М30Х1000	4	6,77	27,08
9	ГОСТ 24379-80	БОЛТ 1.1 М24Х800	2	3,42	6,84
		МАТЕРИАЛЫ			
		БЕТОН КЛАССА В20 НА СУЛЬФА-			
		ТОСТОЙКОМ ЦЕМЕНТЕ		3,72	$м^3$
		ЩЕБЕНЬ		0,60	$м^3$

ВЕДОМОСТЬ РАСХОДА СТАЛИ НА ЭЛЕМЕНТ, КГ

МАРКА ЭЛЕМЕНТА	ИЗДЕЛИЯ АРМАТУРНЫЕ						ИЗДЕЛИЯ ЗАКЛАДНЫЕ		
	АРМАТУРА КЛАССА					ВСЕГО			ВСЕГО
	А-I		А-III						
	ГОСТ 5781-82*						ГОСТ 24379-80		
	ø6А-I	ИТОГО	ø10А-III	ø12А-III	ИТОГО		М30	М24	
ФУНДАМЕНТ ФМ7	15,72	15,72	32,52	33,12	65,64	81,36	27,08	6,84	33,92

1-1

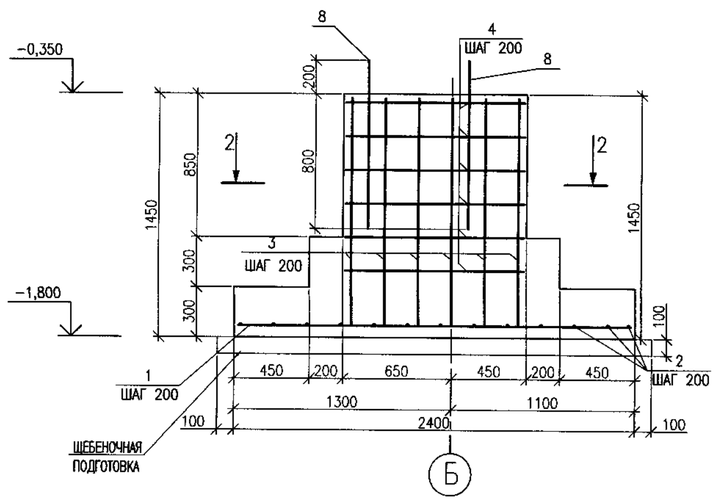

2-2

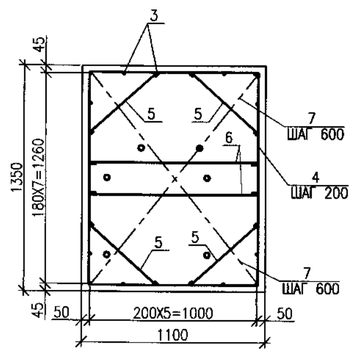

ПРИМЕЧАНИЕ

1. ДВА КРАЙНИХ ПЕРЕСЕЧЕНИЯ СТЕРЖНЕЙ ПО ПЕРИМЕТРУ ПОДОШВЫ МОНОЛИТНЫХ ФУНДАМЕНТОВ СОЕДИНЯТЬ ДУГОВОЙ СВАРКОЙ ПО ГОСТ 14098-91. ВНУТРЕННИЕ ПЕРЕСЕЧЕНИЯ ДОЛЖНЫ БЫТЬ ПЕРЕВЯЗАНЫ ЧЕРЕЗ УЗЕЛ В ШАХМАТНОМ ПОРЯДКЕ.
2. ОБЩИЕ УКАЗАНИЯ СМ. ЛИСТ 26-АС
3. БОЛТЫ ДОПОЛНИТЕЛЬНО КОМПЛЕКТОВАТЬ ДВУМЯ ГАЙКАМИ И ШАЙБОЙ, НАРЕЗАННУЮ ЧАСТЬ БОЛТА ВЫПОЛНИТЬ НА ВЫСОТУ 200мм.

Привязан 86-31/08/2017-АС

Привязал Нургали А.

Инв №

ИНВ. N° ПОДЛ. | ПОДП. И ДАТА | ВЗАМ. ИНВ. N°

000000

ИЗМ.	КОЛ.УЧ.	ЛИСТ	N°ДОК.	ПОДП.	ДАТА
РАЗРАБ.		КАИРГАЛИЕВ			
ПРОВЕР.		СПИРИНА			
ГИП		СПИРИНА			

П-00-15-47-АС

"ПРИВЯЗКА ПРОЕКТНО-СМЕТНОЙ ДОКУМЕНТАЦИИ НА СТРОИТЕЛЬСТВО ФИЗКУЛЬТУРНО-ОЗДОРОВИТЕЛЬНОГО КОМПЛЕКСА НА 160 МЕСТ В С. АККЫСТАУ ИСАТАЙСКОГО РАЙОНА"

СТАДИЯ	ЛИСТ	ЛИСТОВ
РП	34	

МОНОЛИТНЫЙ ФУНДАМЕНТ ФМ7

ТОО "ПРОЕКТСТРОЙИНЖИНИРИНГ" Г. УРАЛЬСК

ФОРМАТ А2

ФМ 8

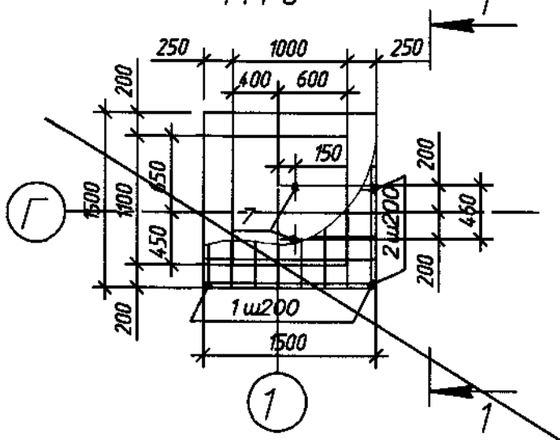

1-1

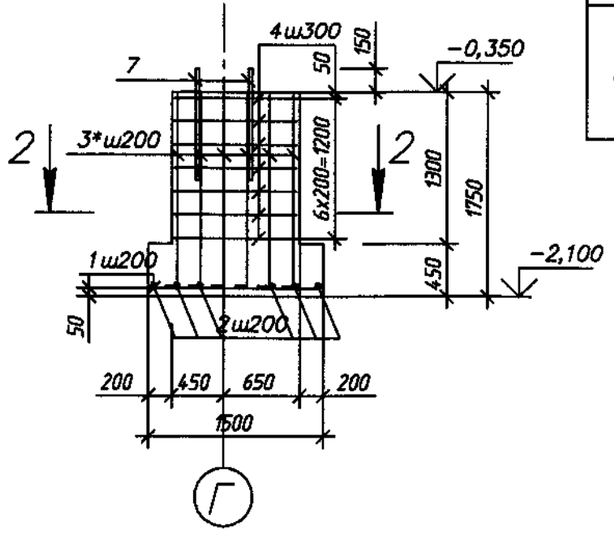

Ведомость деталей

Поз	Эскиз
3*	1700; 150
4*	930; 630; 730; 1030
5*	100; 290; 100
6*	100; 1330; 100

Спецификация элементов армирования

Поз	Обозначение	Наименование	Кол-во шт.	Вес ед. кг	Примечание
		Фундамент монолитный ФМ8			
1	ГОСТ 5781-82*	⌀ 10 AIII L=1450мм	8	8.89	7.12кг
2	-//-	⌀ 10 AIII L=1450мм	8	0,89	7.12кг
3	-//-	⌀ 12 AIII L=1850мм	20	1,64	32,80кг
4*	-//-	⌀ 6 A III L=3320мм	14	0,74	10,36кг
5*	-//-	⌀ 6 AI L=490мм	28	0.11	3.08кг
6*	-//-	⌀ 6 AI L=1530мм	6	0.34	2,04кг
7	ГОСТ 24379.1-80*	Болт1,1 М18х800 Ст3пс2	2	3,42	6,84кг
	ГОСТ10178-85	Бетон В15 на сульфатостойком цементе		2,34м³	

Марка элемента	Изделия арматурные							Изделия закладные				Общий расход
	Арматура класса						Всего	Болт анкерный ВСт3пс2 ГОСТ 24379.1-80*			Всего	
	AI		A III									
	ГОСТ 5781-82											
	⌀ 6	Итого	⌀ 10	⌀ 12	⌀ 14	Итого		М16	М24	Итого		
Фундамент	15,48	15,48	14.24	32,80		47,04	62,52		6.84	6.84	6.84	69.36
монолитный ФМ8												

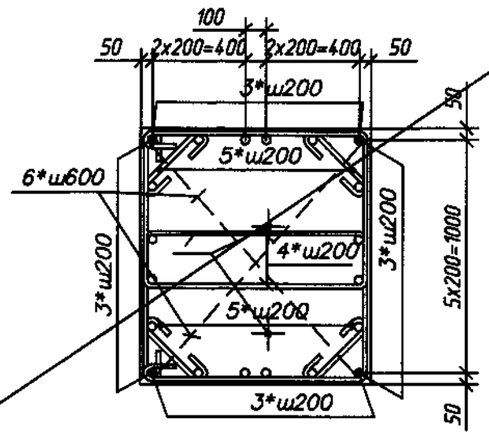

1. Шаг арматуры 200мм.
2. Защитный слой бетона до центра рабочей арматуры 50мм.
3. Позиции помеченные "*" см. ведомость элементов
4. Два крайних ряда пересечения стержней по арматуры, периметрподошвы фундаментов, соединять дуговой сваркой поГОСТу 14098-91.
5. Внутренние пересечения арматурных стержней перевязать вязальной проволокой ГОСТ 2333-80*через узел в шахматном порядке.
6. Работать совместно с лист. АС-26
7. Общие указания см АС-1
8. Болты дополнительно комплектовать двумя гайками и шайбойнарезную часть болта выполнить на высоту 150 мм

Привязан Аннулирован

Инв №

Согласовано

Взам. инв. №

Подп. и дата

Инв. № подл.

Изм.	Кол.уч.	Лист	№ док.	Подп.	Дата
ГИП		Храмов А.А.			02.14.
Проверил		Кульдяев Г.Ф.			02.14.
Разработал		Уразалин З.Т.			02.14.
Н. контрол.		Храмов А.А.			02.14.

1114-1-АС

Физкультурно-оздоровительный комплекс на 160 зрительских мест в с. Жымпиты Сырымского района ЗКО

Физкультурно-оздоровительный комплекс на 160 зрительских мест

Стадия	Лист	Листов
РП	35	

Фундамент монолитный Фм1

ТОО "Кульман" г. Уральск

ФМ8

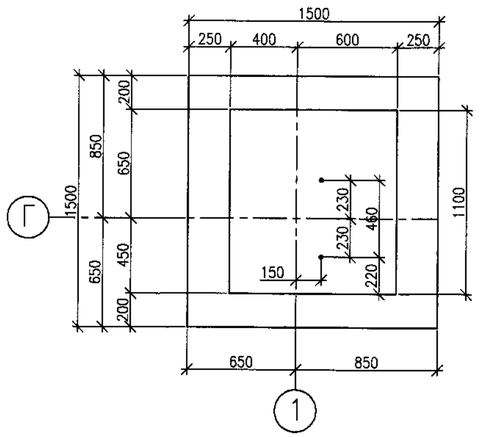

1–1

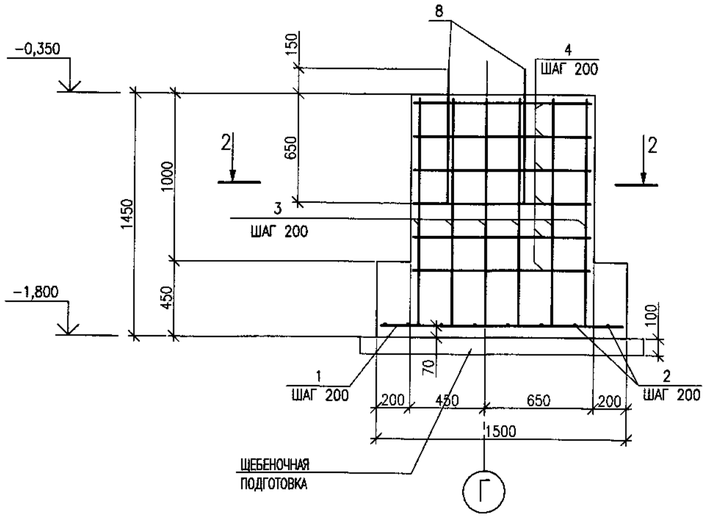

ВЕДОМОСТЬ ДЕТАЛЕЙ

ПОЗ.	ЭСКИЗ
3	200; 1350
4	1010; 920; 1930
5	270
6	1000
7	1340

2–2

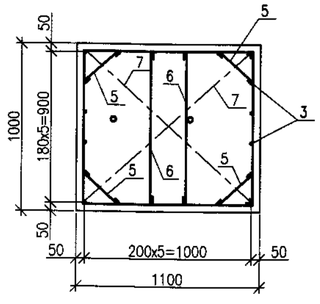

СПЕЦИФИКАЦИЯ ЭЛЕМЕНТОВ

МАРКА ПОЗ.	ОБОЗНАЧЕНИЕ	НАИМЕНОВАНИЕ	КОЛ. ШТ.	МАССА ЕД.,КГ	ПРИМЕЧ.
		ФУНДАМЕНТ ФМ8			
1	ГОСТ 5781–92	ø 10 AIII L=1450	8	0,89	7,12
2	ГОСТ 5781–92	ø 10 AIII L=1450	8	0,89	7,12
3	ГОСТ 5781–92	ø 12 AIII L=1550	20	1,38	27,6
4	ГОСТ 5781–92	ø 6 AI L=3860	8	0,86	5,16
5	ГОСТ 5781–92	ø 6 AI L=450	24	0,1	2,4
6	ГОСТ 5781–92	ø 6 AI L=1080	12	0,24	2,88
7	ГОСТ 5781–92	ø 6 AI L=1530	6	0,34	2,04
8	ГОСТ 24379–80	БОЛТ 1.1 М24Х800	2	3,42	6,84
		МАТЕРИАЛЫ			
		БЕТОН КЛАССА В20 НА СУЛЬФА–			
		ТОСТОЙКОМ ЦЕМЕНТЕ		2,11	$м^3$
		ЩЕБЕНЬ		0,29	$м^3$

ВЕДОМОСТЬ РАСХОДА СТАЛИ НА ЭЛЕМЕНТ, КГ

МАРКА ЭЛЕМЕНТА	ИЗДЕЛИЯ АРМАТУРНЫЕ						ИЗДЕЛИЯ ЗАКЛАДНЫЕ		
	АРМАТУРА КЛАССА					ВСЕГО			ВСЕГО
	А–I		А–III						
	ГОСТ 5781–82*						ГОСТ 24379–80		
	ø6А–I	ИТОГО	ø10А–III	ø12А–III	ИТОГО		М24		
ФУНДАМЕНТ ФМ8	12,48	12,48	14,24	27,6	41,84	54,32	6,84		6,84

ПРИМЕЧАНИЕ

1. ДВА КРАЙНИХ ПЕРЕСЕЧЕНИЯ СТЕРЖНЕЙ ПО ПЕРИМЕТРУ ПОДОШВЫ МОНОЛИТНЫХ ФУНДАМЕНТОВ СОЕДИНЯТЬ ДУГОВОЙ СВАРКОЙ ПО ГОСТ 14098–91. ВНУТРЕННИЕ ПЕРЕСЕЧЕНИЯ ДОЛЖНЫ БЫТЬ ПЕРЕВЯЗАНЫ ЧЕРЕЗ УЗЕЛ В ШАХМАТНОМ ПОРЯДКЕ.
2. ОБЩИЕ УКАЗАНИЯ СМ. ЛИСТ 26–АС
3. БОЛТЫ ДОПОЛНИТЕЛЬНО КОМПЛЕКТОВАТЬ ДВУМЯ ГАЙКАМИ И ШАЙБОЙ, НАРЕЗАННУЮ ЧАСТЬ БОЛТА ВЫПОЛНИТЬ НА ВЫСОТУ 150мм.

Привязан 86–31/08/2017–АС
Привязал Нургали А.
Инв №

ИЗМ.	КОЛ.УЧ.	ЛИСТ	N°ДОК.	ПОДП.	ДАТА
РАЗРАБ.		ВЕЛЬМЯЙКИН			
ПРОВЕР.		СПИРИНА			
ГИП		СПИРИНА			

П–00–15–47–АС

"ПРИВЯЗКА ПРОЕКТНО–СМЕТНОЙ ДОКУМЕНТАЦИИ НА СТРОИТЕЛЬСТВО ФИЗКУЛЬТУРНО–ОЗДОРОВИТЕЛЬНОГО КОМПЛЕКСА НА 160 МЕСТ В С. АККЫСТАУ ИСАТАЙСКОГО РАЙОНА"

СТАДИЯ	ЛИСТ	ЛИСТОВ
РП	35	

МОНОЛИТНЫЙ ФУНДАМЕНТ ФМ8

ТОО "ПРОЕКТСТРОЙИНЖИНИРИНГ" Г. УРАЛЬСК

ВЗАМ. ИНВ. N° | ПОДП. И ДАТА | ИНВ. N° ПОДЛ. 000000

ФОРМАТ А2

ФМ 9

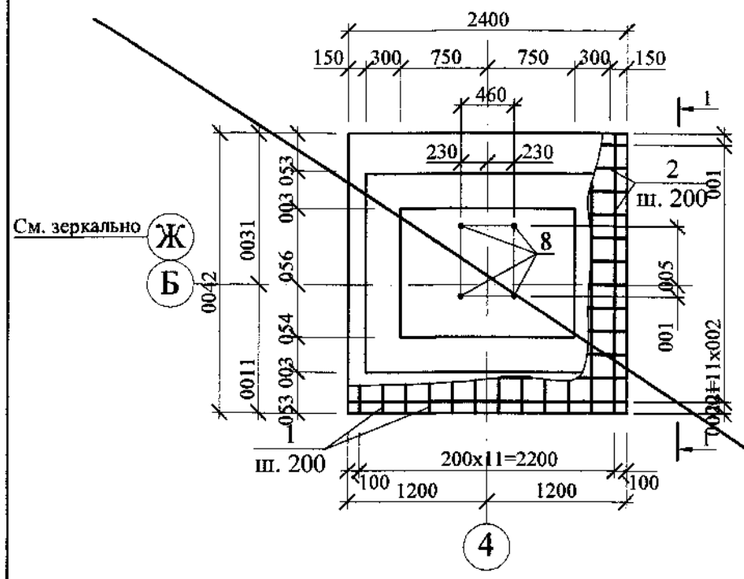

Ведомость деталей.

Поз.	Эскиз
3	1700 051
4	1510 0201 2530
5	570
6	1000
7	1740

Спецификация элементов.

Марка поз.	Обозначение	Наименование	Кол-во шт.	Масса ед. кг	Примечание
		Фундамент ФМ 9			
1	ГОСТ 5781-92	Ø 10 AIII L=2350	12	1,45	17,40
2	то же	Ø 10 AIII L= 2350	12	1,45	17,40
3	- // -	Ø 12 AIII L= 1850	24	1,64	39,40
4	- // -	Ø 6 AI L=5060	8	1,12	9,00
5	- // -	Ø 6 AI L=750	32	0,17	5,33
6	- // -	Ø 6 AI L=1180	16	0,26	4,20
7	- // -	Ø 6 AI L=1920	6	0,42	2,55
8	ГОСТ 24379-80	Болт 1.1 М30х1000	4	6,77	27,08
		Материалы			
		Бетон кл. В 15, F 75 сульф.	3,9		м3

Ведомость расхода стали на элемент, кг

Марка элемента	Изделия арматурные						Изделия закладные		
	Арматура класса					Всего			Всего
	AIII			AI					
	ГОСТ			ГОСТ			ГОСТ24379.1-80		
	Ø 12	Ø 10	Итого	Ø 6	Итого		М30		
Фундамент Фм 9	39,40	34,80	74,20	21,08	21,08	95,28	27,08		27,08

1 - 1

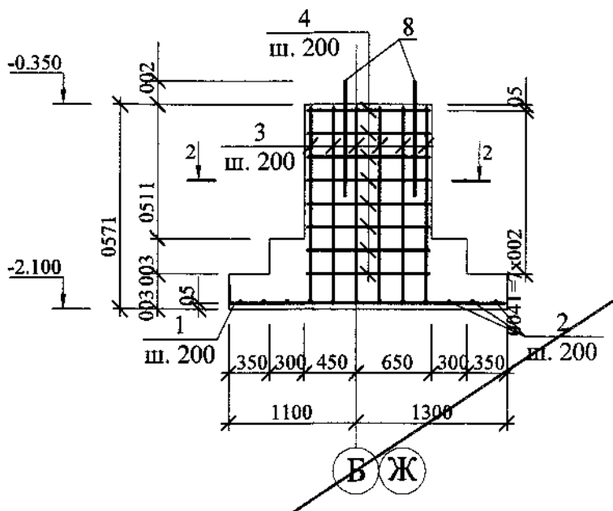

2 - 2

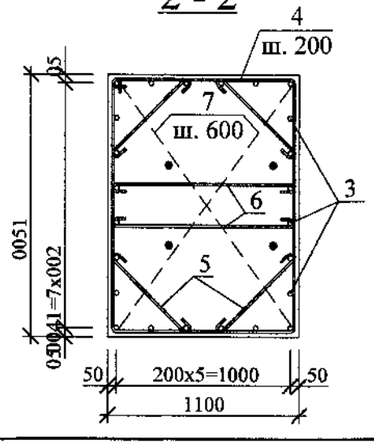

Примечания:

1. Два крайних ряда пересечения стержней по перемитру подошвы монолитных фундаментов соединять дуговой сваркой по ГОСТ 14098-91. Внутренние пересечения должны быть перевязанны через узел в шахматном порядке.
2. Общие указания смотри лист АС-26.
3. Болты дополнительно комплектовать двумя гайками и шайбой, нарезанную часть болта выполнить на высоту 200 мм.

Привязан

Аннулирован

Инв №

Изм.	Кол. уч.	Лист	№ док.	Подп.	Дата
ГИП		Храмов А. А.			02.14.
Проверил		Кульдяев Г.Ф.			02.14.
Разработал		Уразалин З.Т.			02.14.
Н. контр.		Храмов А. А.			02.14.

1114-1-АС

Физкультурно-оздоровительный комплекс на 160 зрительских мест в с. Жымпиты Срымского района ЗКО

Физкультурно-оздоровительный комплекс на 160 зрительских мест.

Стадия	Лист	Листов
Р. П.	36	

Фундамент монолитный Фм 9

Т.О.О. „Кульман" г. Уральск.

Взам. инв № | Подп. и дата | Инв. № подл. | Подп. и дата | Инв. № дубл.

ФМ9

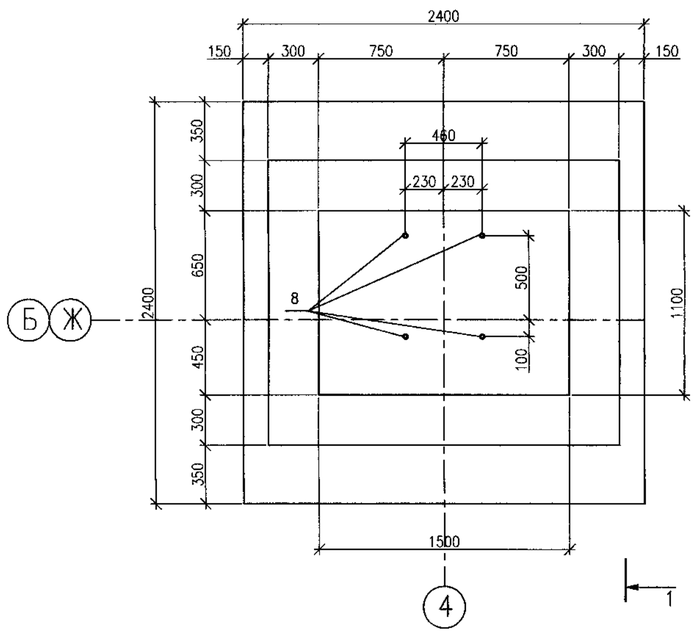

1–1

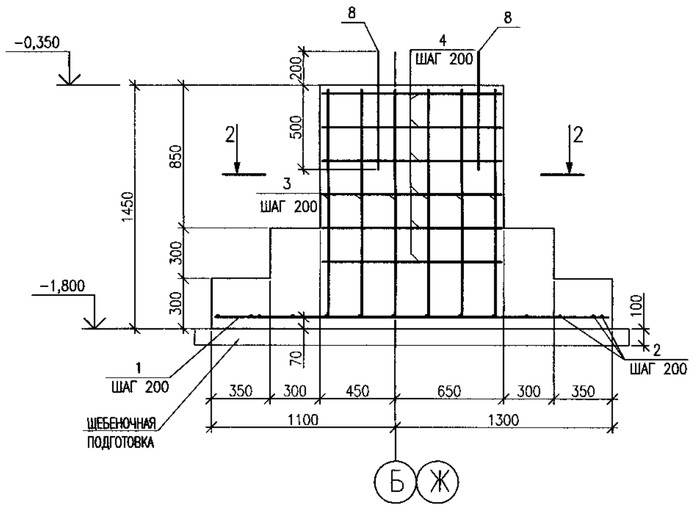

ВЕДОМОСТЬ ДЕТАЛЕЙ

ПОЗ.	ЭСКИЗ
3	200; 1350
4	1510; 1020; 2530
5	570
6	1000
7	1740

2–2

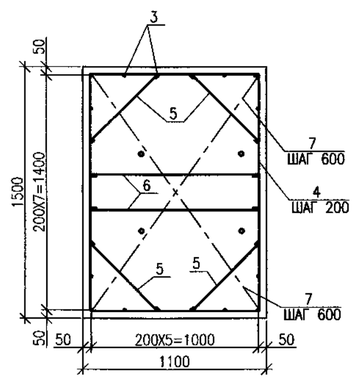

СПЕЦИФИКАЦИЯ ЭЛЕМЕНТОВ

МАРКА ПОЗ.	ОБОЗНАЧЕНИЕ	НАИМЕНОВАНИЕ	КОЛ. ШТ.	МАССА ЕД.,КГ	ПРИМЕЧ.
		ФУНДАМЕНТ ФМ9			
1	ГОСТ 5781–92	ø 10 AIII L=2350	14	1,45	20,30
2	ГОСТ 5781–92	ø 10 AIII L=2350	14	1,45	20,30
3	ГОСТ 5781–92	ø 12 AIII L=1550	24	1,38	33,12
4	ГОСТ 5781–92	ø 6 AI L=5060	6	1,12	6,72
5	ГОСТ 5781–92	ø 6 AI L=750	24	0,17	4,08
6	ГОСТ 5781–92	ø 6 AI L=1180	12	0,26	3,12
7	ГОСТ 5781–92	ø 6 AI L=1920	6	0,43	2,58
8	ГОСТ 24379–80	БОЛТ 1.1 М30Х1000	4	6,77	27,08
		МАТЕРИАЛЫ			
		БЕТОН КЛАССА В20 НА СУЛЬФА–			
		ТОСТОЙКОМ ЦЕМЕНТЕ		4,2	$м^3$
		ЩЕБЕНЬ		0,68	$м^3$

ВЕДОМОСТЬ РАСХОДА СТАЛИ НА ЭЛЕМЕНТ, КГ

МАРКА ЭЛЕМЕНТА	ИЗДЕЛИЯ АРМАТУРНЫЕ						ИЗДЕЛИЯ ЗАКЛАДНЫЕ		
	АРМАТУРА КЛАССА					ВСЕГО			ВСЕГО
	А–I		А–III						
	ГОСТ 5781–82*						ГОСТ 24379–80		
	ø6А–I	ИТОГО	ø10А–III	ø12А–III	ИТОГО		М30		
ФУНДАМЕНТ ФМ9	16,5	16,5	40,6	33,12	73,72	90,22	27,08		27,08

ПРИМЕЧАНИЕ

1. ДВА КРАЙНИХ ПЕРЕСЕЧЕНИЯ СТЕРЖНЕЙ ПО ПЕРИМЕТРУ ПОДОШВЫ МОНОЛИТНЫХ ФУНДАМЕНТОВ СОЕДИНЯТЬ ДУГОВОЙ СВАРКОЙ ПО ГОСТ 14098–91. ВНУТРЕННИЕ ПЕРЕСЕЧЕНИЯ ДОЛЖНЫ БЫТЬ ПЕРЕВЯЗАНЫ ЧЕРЕЗ УЗЕЛ В ШАХМАТНОМ ПОРЯДКЕ.
2. ОБЩИЕ УКАЗАНИЯ СМ. ЛИСТ 26–АС
3. БОЛТЫ ДОПОЛНИТЕЛЬНО КОМПЛЕКТОВАТЬ ДВУМЯ ГАЙКАМИ И ШАЙБОЙ, НАРЕЗАННУЮ ЧАСТЬ БОЛТА ВЫПОЛНИТЬ НА ВЫСОТУ 200мм.

Привязан 86-31/08/2017-АС
Привязал Нургали А.
Инв №

ИЗМ.	КОЛ.УЧ.	ЛИСТ	N°ДОК	ПОДП.	ДАТА
РАЗРАБ.		КАИРГАЛИЕВ			
ПРОВЕР.		СПИРИНА			
ГИП		СПИРИНА			

П–00–15–47–АС

"ПРИВЯЗКА ПРОЕКТНО–СМЕТНОЙ ДОКУМЕНТАЦИИ НА СТРОИТЕЛЬСТВО ФИЗКУЛЬТУРНО–ОЗДОРОВИТЕЛЬНОГО КОМПЛЕКСА НА 160 МЕСТ В С. АККЫСТАУ ИСАТАЙСКОГО РАЙОНА"

СТАДИЯ	ЛИСТ	ЛИСТОВ
РП	36	

МОНОЛИТНЫЙ ФУНДАМЕНТ ФМ9

ТОО "ПРОЕКТСТРОЙИНЖИНИРИНГ" Г. УРАЛЬСК

ВЗАМ. ИНВ. N° | ПОДП. И ДАТА | ИНВ. N° ПОДЛ. 000000

ФОРМАТ А2

ФМ 10

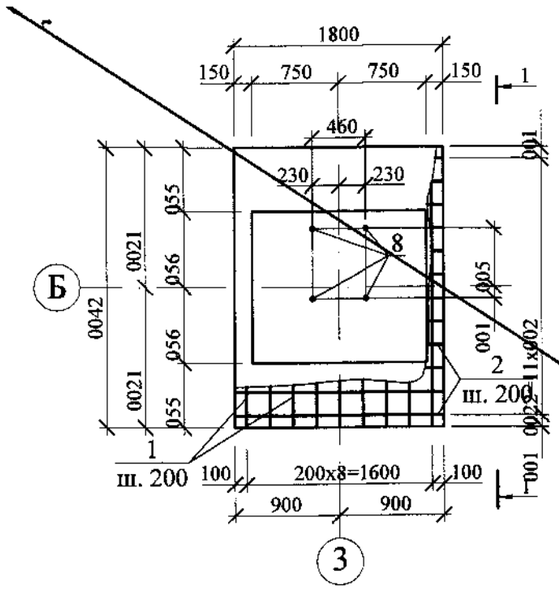

1 - 1

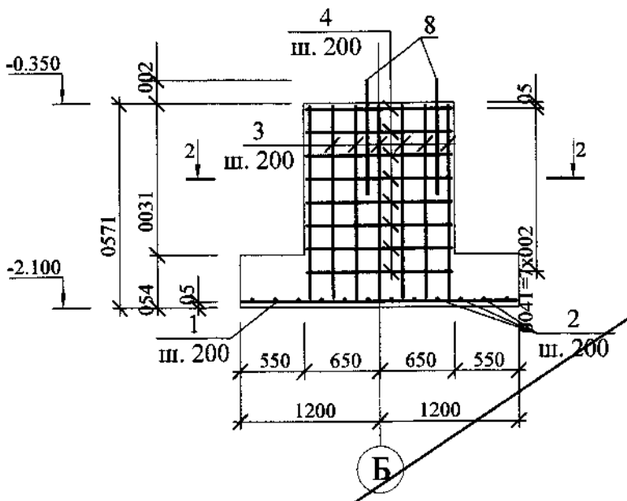

2 - 2

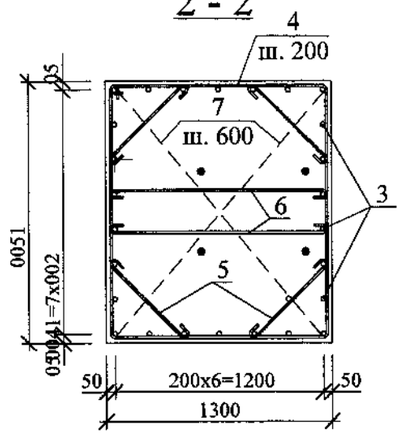

Ведомость деталей.

Поз.	Эскиз
3	1700; 051
4	1510; 0221; 2730
5	570
6	1200
7	1840

Спецификация элементов.

Марка поз.	Обозначение	Наименование		Кол-во шт.	Масса ед. кг	Приме-чание
		Фундамент ФМ 10				
1	ГОСТ 5781-92	Ø 10 AIII	L=2350	9	1,45	13,00
2	то же	Ø 10 AIII	L= 1750	12	1,08	12,96
3	- // -	Ø 12 AIII	L=1850	26	1,64	42,60
4	- // -	Ø 6 AI	L=5460	8	1,21	9,70
5	- // -	Ø 6 AI	L=750	32	0,17	5,33
6	- // -	Ø 6 AI	L=1380	16	0,30	4,90
7	- // -	Ø 6 AI	L=2020	6	0,45	2,70
8	ГОСТ 24379-80	Болт 1.1 М30х1000		4	6,77	27,08
		Материалы				
		Бетон кл. В 15, F 75 сульф.		3,8		м3

Ведомость расхода стали на элемент, кг

Марка элемента	Изделия арматурные						Изделия закладные		
	Арматура класса					Всего			Всего
	AIII			AI					
	ГОСТ			ГОСТ			ГОСТ24379.1-80		
	Ø 12	Ø 10	Итого	Ø 6	Итого		М30		
Фундамент Фм 10	42,60	25,96	68,56	22,63	22,63	91,19	27,08		27,08

Примечания:

1. Два крайних ряда пересечения стержней по перемитру подошвы монолитных фундаментов соединять дуговой сваркой по ГОСТ 14098-91. Внутренние пересечения должны быть перевязанны через узел в шахматном порядке.
2. Общие указания смотри лист АС-26.
3. Болты дополнительно комплектовать двумя гайками и шайбой, нарезанную часть болта выполнить на высоту 200 мм.

Привязан

Аннулирован

Инв №

Изм.	Кол. уч.	Лист	№ док.	Подп.	Дата
ГИП		Храмов А. А.			02.14.
Проверил		Кульдяев Г.Ф.			02.14.
Разработал		Уразалин З.Т.			02.14.
Н. контр.		Храмов А. А.			02.14.

1114-1-АС

Физкультурно-оздоровительный комплекс на 160 зрительских мест в с. Жымпиты Срымского района ЗКО

Физкультурно-оздоровительный комплекс на 160 зрительских мест.

Стадия	Лист	Листов
Р. П.	37	

Фундамент монолитный Фм 10

Т.О.О. „Кульман" г. Уральск.

Взам. инв № | Подп. и дата | Инв. № подл. | Подп. и дата | Инв. № дубл. | Инв. № подл.

ФМ10

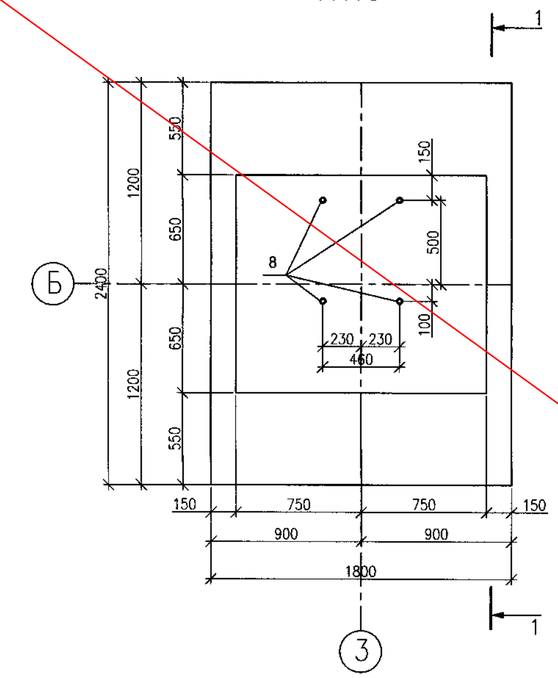

ВЕДОМОСТЬ ДЕТАЛЕЙ

ПОЗ.	ЭСКИЗ
3	200; 1350
4	1510; 1220; 2730
5	570
6	1200
7	1840

СПЕЦИФИКАЦИЯ ЭЛЕМЕНТОВ

МАРКА ПОЗ.	ОБОЗНАЧЕНИЕ	НАИМЕНОВАНИЕ	КОЛ. ШТ.	МАССА ЕД.,КГ	ПРИМЕЧ.
		ФУНДАМЕНТ ФМ10			
1	ГОСТ 5781-92	ø 10 AIII L=2350	9	1,45	13,05
2	ГОСТ 5781-92	ø 10 AIII L=1750	12	1,08	12,96
3	ГОСТ 5781-92	ø 12 AIII L=1550	26	1,38	35,88
4	ГОСТ 5781-92	ø 6 AI L=5460	6	1,21	7,26
5	ГОСТ 5781-92	ø 6 AI L=750	24	0,17	4,08
6	ГОСТ 5781-92	ø 6 AI L=1380	12	0,31	3,72
7	ГОСТ 5781-92	ø 6 AI L=2020	6	0,45	2,7
8	ГОСТ 24379-80	БОЛТ 1.1 М30Х1000	4	6,77	27,08
		МАТЕРИАЛЫ			
		БЕТОН КЛАССА В20 НА СУЛЬФА-			
		ТОСТОЙКОМ ЦЕМЕНТЕ		3,9	$м^3$
		ЩЕБЕНЬ		0,52	$м^3$

ВЕДОМОСТЬ РАСХОДА СТАЛИ НА ЭЛЕМЕНТ, КГ

МАРКА ЭЛЕМЕНТА	ИЗДЕЛИЯ АРМАТУРНЫЕ						ИЗДЕЛИЯ ЗАКЛАДНЫЕ		
	АРМАТУРА КЛАССА					ВСЕГО			ВСЕГО
	А-I		А-III						
	ГОСТ 5781-82*						ГОСТ 24379-80		
	ø6А-I	ИТОГО	ø10А-III	ø12А-III	ИТОГО		М30		
ФУНДАМЕНТ ФМ10	17,76	17,76	26,01	35,88	53,64	71,4	27,08		27,08

1-1

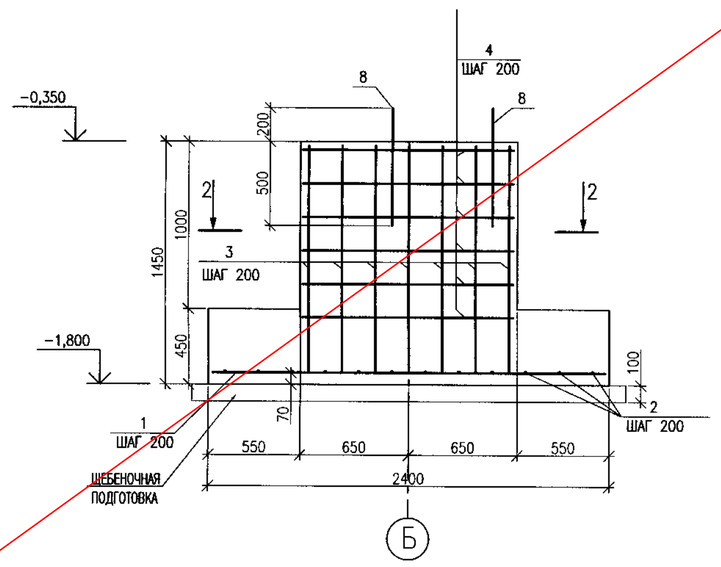

2-2

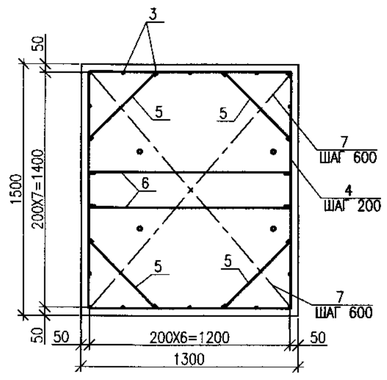

ПРИМЕЧАНИЕ

1. ДВА КРАЙНИХ ПЕРЕСЕЧЕНИЯ СТЕРЖНЕЙ ПО ПЕРИМЕТРУ ПОДОШВЫ МОНОЛИТНЫХ ФУНДАМЕНТОВ СОЕДИНЯТЬ ДУГОВОЙ СВАРКОЙ ПО ГОСТ 14098-91. ВНУТРЕННИЕ ПЕРЕСЕЧЕНИЯ ДОЛЖНЫ БЫТЬ ПЕРЕВЯЗАНЫ ЧЕРЕЗ УЗЕЛ В ШАХМАТНОМ ПОРЯДКЕ.
2. ОБЩИЕ УКАЗАНИЯ СМ. ЛИСТ 26-АС
3. БОЛТЫ ДОПОЛНИТЕЛЬНО КОМПЛЕКТОВАТЬ ДВУМЯ ГАЙКАМИ И ШАЙБОЙ, НАРЕЗАННУЮ ЧАСТЬ БОЛТА ВЫПОЛНИТЬ НА ВЫСОТУ 200мм.

Привязан Аннулирован

Инв №

ИЗМ.	КОЛ.УЧ.	ЛИСТ	N°ДОК.	ПОДП.	ДАТА
РАЗРАБ.		КАИРГАЛИЕВ			
ПРОВЕР.		СПИРИНА			
ГИП		СПИРИНА			

П-00-15-47-АС

"ПРИВЯЗКА ПРОЕКТНО-СМЕТНОЙ ДОКУМЕНТАЦИИ НА СТРОИТЕЛЬСТВО ФИЗКУЛЬТУРНО-ОЗДОРОВИТЕЛЬНОГО КОМПЛЕКСА НА 160 МЕСТ В С. АККЫСТАУ ИСАТАЙСКОГО РАЙОНА"

МОНОЛИТНЫЙ ФУНДАМЕНТ ФМ10

СТАДИЯ	ЛИСТ	ЛИСТОВ
РП	37И	

ТОО "ПРОЕКТСТРОЙИНЖИНИРИНГ" Г. УРАЛЬСК

ВЗАМ. ИНВ. N° | ПОДП. И ДАТА | ИНВ. N° ПОДЛ. 000000

ФОРМАТ А2

ФМ 11

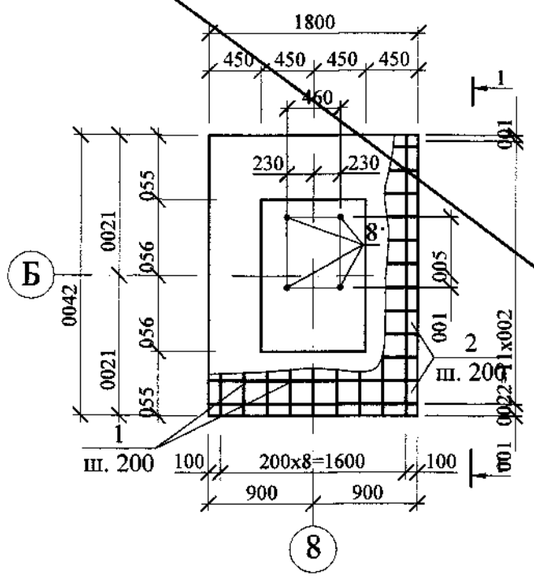

1 - 1

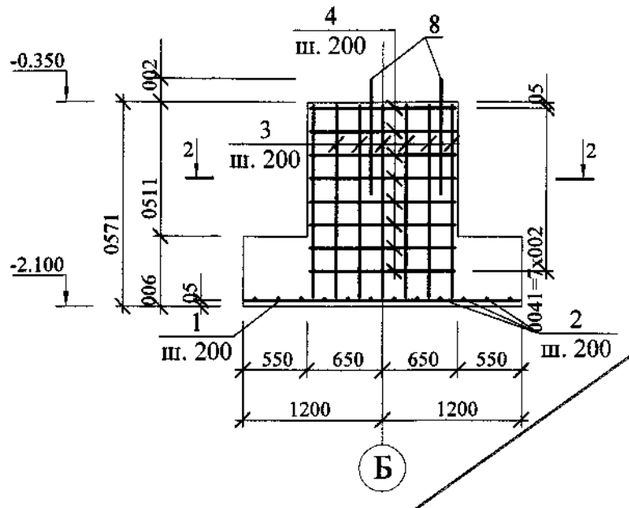

2 - 2

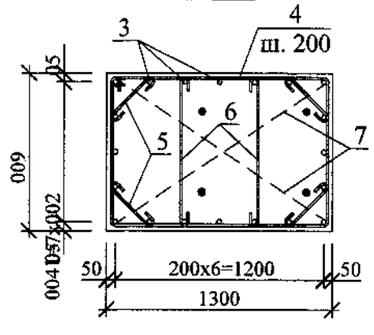

Ведомость деталей.

Поз.	Эскиз
3	1700; 051
4	1310; 028; 2130
5	280
6	800
7	1440

Спецификация элементов.

Марка поз.	Обозначение	Наименование	Кол-во шт.	Масса ед. кг	Примечание
		Фундамент ФМ 11			
1	ГОСТ 5781-92	Ø 10 AIII L=2350	9	1,45	13,00
2	то же	Ø 10 AIII L= 1750	12	1,08	12,96
3	- // -	Ø 12 AIII L= 1850	20	1,64	32,80
4	- // -	Ø 6 AI L=4260	8	0,94	7,56
5	- // -	Ø 6 AI L=460	32	0,10	3,27
6	- // -	Ø 6 AI L=980	16	0,22	3,48
7	- // -	Ø 6 AI L=1620	6	0,36	2,15
8	ГОСТ 24379-80	Болт 1.1 М30х1000	4	6,77	27,08
		Материалы			
		Бетон кл. В 15, F 75 сульф.	3,9		м3

Ведомость расхода стали на элемент, кг

Марка элемента	Изделия арматурные						Изделия закладные		
	Арматура класса					Всего			Всего
	AIII			AI					
	ГОСТ			ГОСТ			ГОСТ24379.1-80		
	Ø 12	Ø 10	Итого	Ø 6	Итого		М30		
Фундамент Фм 11	32,80	25,96	58,76	16,46	16,46	75,22	27,08		27,08

Примечания:

1. Два крайних ряда пересечения стержней по перемитру подошвы монолитных фундаментов соединять дуговой сваркой по ГОСТ 14098-91. Внутренние пересечения должны быть перевязанны через узел в шахматном порядке.
2. Общие указания смотри лист АС-26.
3. Болты дополнительно комплектовать двумя гайками и шайбой, нарезанную часть болта выполнить на высоту 200 мм.

Привязан

Аннулирован

Инв №

Изм.	Кол. уч.	Лист	№ док.	Подп.	Дата
ГИП		Храмов А. А.			02.14.
Проверил		Кульдяев Г.Ф.			02.14.
Разработал		Уразалин З.Т.			02.14.
Н. контр.		Храмов А. А.			02.14.

1114-1-АС

Физкультурно-оздоровительный комплекс на 160 зрительских мест в с. Жымпиты Сарыкского района ЗКО

Физкультурно-оздоровительный комплекс на 160 зрительских мест.

Стадия	Лист	Листов
Р. П.	38	

Фундамент монолитный Фм 11

Т.О.О. „Кульман" г. Уральск.

Взам. инв. № | Подп. и дата | Инв. № подл.

ФМ11

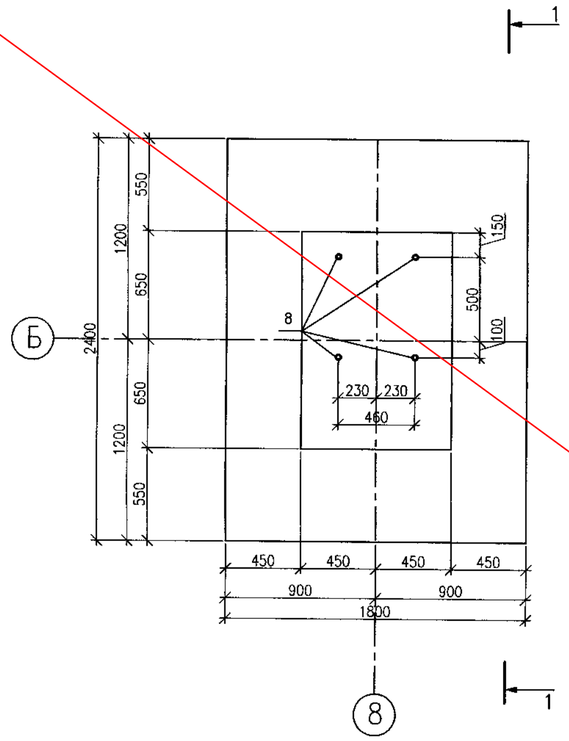

ВЕДОМОСТЬ ДЕТАЛЕЙ

ПОЗ.	ЭСКИЗ
3	200; 1350
4	310; 820; 2130
5	280
6	800
7	1440

СПЕЦИФИКАЦИЯ ЭЛЕМЕНТОВ

МАРКА ПОЗ.	ОБОЗНАЧЕНИЕ	НАИМЕНОВАНИЕ		КОЛ. ШТ.	МАССА ЕД.,КГ	ПРИМЕЧ.
		ФУНДАМЕНТ ФМ11				
1	ГОСТ 5781-92	ø 10 AIII	L=1750	12	1,08	12,96
2	ГОСТ 5781-92	ø 10 AIII	L=2350	9	1,45	13,05
3	ГОСТ 5781-92	ø 12 AIII	L=1550	20	1,38	27,6
4	ГОСТ 5781-92	ø 6 AI	L=4260	6	0,95	5,7
5	ГОСТ 5781-92	ø 6 AI	L=460	24	0,1	2,4
6	ГОСТ 5781-92	ø 6 AI	L=980	12	0,22	2,64
7	ГОСТ 5781-92	ø 6 AI	L=1620	6	0,36	2,16
8	ГОСТ 24379-80	БОЛТ 1.1 М30Х1000		4	6,77	27,08
		МАТЕРИАЛЫ				
		БЕТОН КЛАССА В20 НА СУЛЬФА-				
		ТОСТОЙКОМ ЦЕМЕНТЕ			3,58	$м^3$
		ЩЕБЕНЬ			0,52	$м^3$

ВЕДОМОСТЬ РАСХОДА СТАЛИ НА ЭЛЕМЕНТ, КГ

МАРКА ЭЛЕМЕНТА	ИЗДЕЛИЯ АРМАТУРНЫЕ						ИЗДЕЛИЯ ЗАКЛАДНЫЕ		
	АРМАТУРА КЛАССА					ВСЕГО			ВСЕГО
	А-I		А-III						
	ГОСТ 5781-82*						ГОСТ 24379-80		
	ø6А-I	ИТОГО	ø10А-III	ø12А-III	ИТОГО		М30		
ФУНДАМЕНТ ФМ11	12,9	12,9	26,01	27,6	53,61	66,51	27,08		27,08

1-1

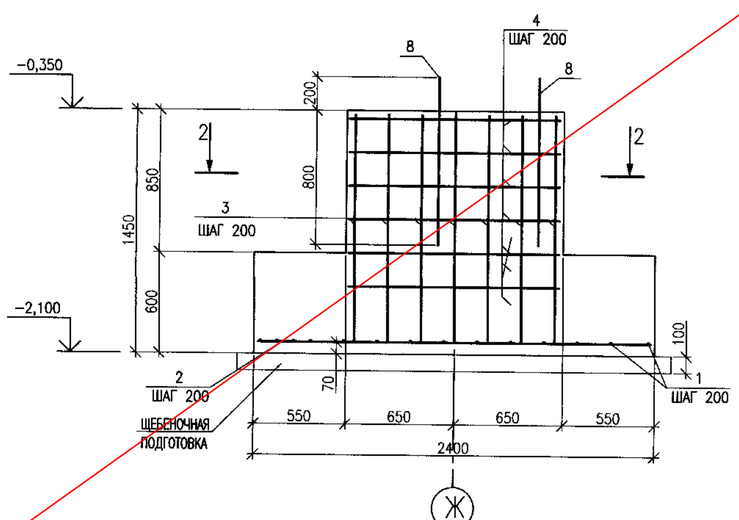

2-2

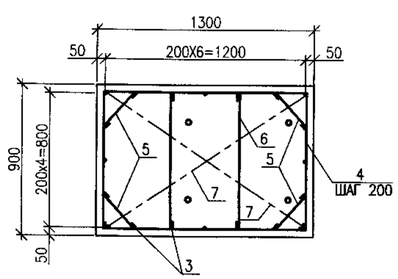

ПРИМЕЧАНИЕ

1. ДВА КРАЙНИХ ПЕРЕСЕЧЕНИЯ СТЕРЖНЕЙ ПО ПЕРИМЕТРУ ПОДОШВЫ МОНОЛИТНЫХ ФУНДАМЕНТОВ СОЕДИНЯТЬ ДУГОВОЙ СВАРКОЙ ПО ГОСТ 14098-91. ВНУТРЕННИЕ ПЕРЕСЕЧЕНИЯ ДОЛЖНЫ БЫТЬ ПЕРЕВЯЗАНЫ ЧЕРЕЗ УЗЕЛ В ШАХМАТНОМ ПОРЯДКЕ.
2. ОБЩИЕ УКАЗАНИЯ СМ. ЛИСТ 26-АС
3. БОЛТЫ ДОПОЛНИТЕЛЬНО КОМПЛЕКТОВАТЬ ДВУМЯ ГАЙКАМИ И ШАЙБОЙ, НАРЕЗАННУЮ ЧАСТЬ БОЛТА ВЫПОЛНИТЬ НА ВЫСОТУ 200мм.

Привязан

Аннулирован

Инв №

ИЗМ.	КОЛ.УЧ.	ЛИСТ	N ДОК.	ПОДП.	ДАТА
РАЗРАБ.		ВЕЛЬМЯЙКИН			
ПРОВЕР.		СПИРИНА			
ГИП		СПИРИНА			

П-00-15-47-АС

"ПРИВЯЗКА ПРОЕКТНО-СМЕТНОЙ ДОКУМЕНТАЦИИ НА СТРОИТЕЛЬСТВО ФИЗКУЛЬТУРНО-ОЗДОРОВИТЕЛЬНОГО КОМПЛЕКСА НА 160 МЕСТ В С. АККЫСТАУ ИСАТАЙСКОГО РАЙОНА"

СТАДИЯ	ЛИСТ	ЛИСТОВ
РП	38	

МОНОЛИТНЫЙ ФУНДАМЕНТ ФМ11

ТОО "ПРОЕКТСТРОЙИНЖИНИРИНГ" Г. УРАЛЬСК

ВЗАМ. ИНВ. N° | ПОДП. И ДАТА | ИНВ. N° ПОДЛ.

000000

ФОРМАТ А2

ФМ 12

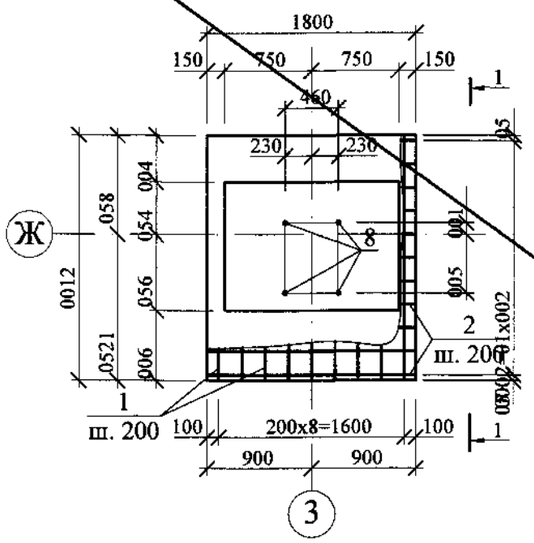

Ведомость деталей.

Поз.	Эскиз
3	1700 051
4	1510 0201 2530
5	570
6	1000
7	1740

Спецификация элементов.

Марка поз.	Обозначение	Наименование		Кол-во шт.	Масса ед. кг	Примечание
		Фундамент ФМ 12				
1	ГОСТ 5781-92	Ø 10 AIII	L=2050	9	1,26	11,40
2	то же	Ø 10 AIII	L= 1750	11	1,08	11,90
3	- // -	Ø 12 AIII	L= 1850	24	1,64	39,43
4	- // -	Ø 6 AI	L=5060	8	1,12	9,00
5	- // -	Ø 6 AI	L=750	32	0,17	5,33
6	- // -	Ø 6 AI	L=1180	16	0,26	4,20
7	- // -	Ø 6 AI	L=1920	6	0,42	2,55
8	ГОСТ 24379-80	Болт 1.1 М30х1000		4	6,77	27,08
		Материалы				
		Бетон кл. В 15, F 75 сульф.		3,8		м3

1 - 1

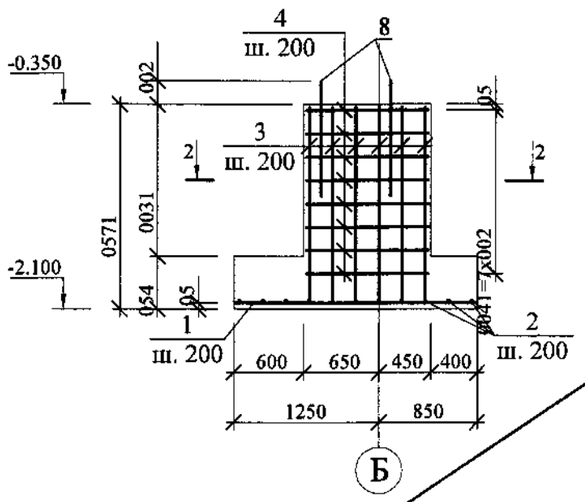

2 - 2

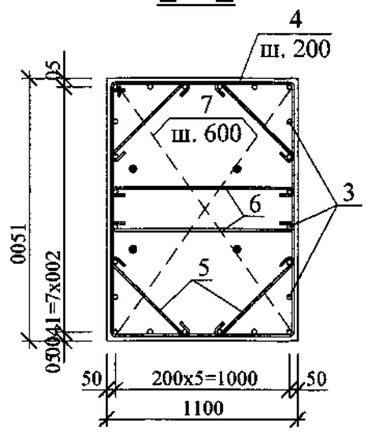

Ведомость расхода стали на элемент, кг

Марка элемента	Изделия арматурные						Изделия закладные		
	Арматура класса					Всего			Всего
	AIII			AI					
	ГОСТ			ГОСТ			ГОСТ24379.1-80		
	Ø 12	Ø 10	Итого	Ø 6	Итого		М30		
Фундамент Фм 12	39,43	23,30	62,73	21,08	21,08	83,81	27,08		27,08

Примечания:

1. Два крайних ряда пересечения стержней по перемитру подошвы монолитных фундаментов соединять дуговой сваркой по ГОСТ 14098-91. Внутренние пересечения должны быть перевязанны через узел в шахматном порядке.
2. Общие указания смотри лист АС-26.
3. Болты дополнительно комплектовать двумя гайками и шайбой, нарезанную часть болта выполнить на высоту 200 мм.

Привязан

Аннулирован

Инв №

Изм.	Кол. уч.	Лист	№ док.	Подп.	Дата
ГИП		Храмов А. А.			02.14.
Проверил		Кульдяев Г.Ф.			02.14.
Разработал		Уразалин З.Т.			02.14.
Н. контр.		Храмов А. А.			02.14.

1114-1-АС

Физкультурно-оздоровительный комплекс на 160 зрительских мест в с. Жымпиты Срымского района ЗКО

Физкультурно-оздоровительный комплекс на 160 зрительских мест.

Стадия	Лист	Листов
Р. П.	39	

Фундамент монолитный Фм 12

Т.О.О. „Кульман" г. Уральск.

Взам. инв №

Подп. и дата

Инв. № подл.

ФМ12

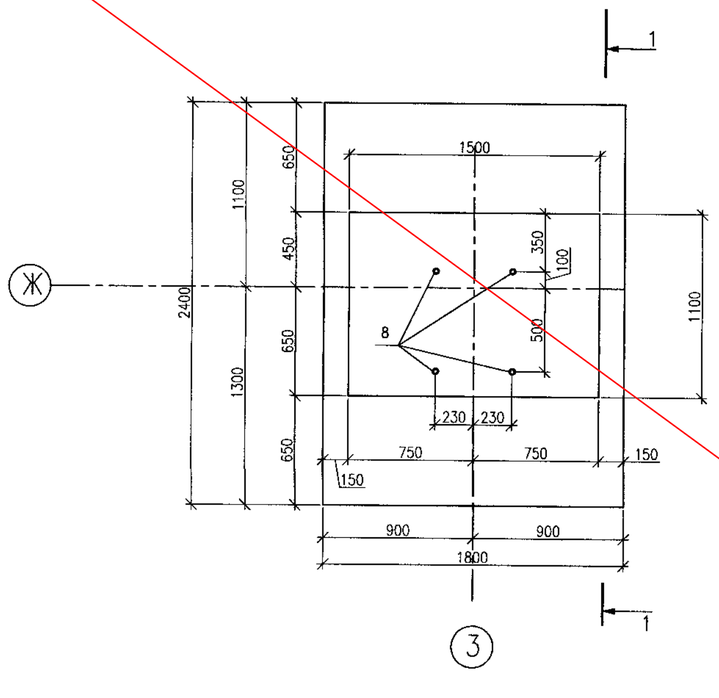

ВЕДОМОСТЬ ДЕТАЛЕЙ

ПОЗ.	ЭСКИЗ
3	200; 1350
4	1510; 1020; 2530
5	570
6	1000
7	1740

СПЕЦИФИКАЦИЯ ЭЛЕМЕНТОВ

МАРКА ПОЗ.	ОБОЗНАЧЕНИЕ	НАИМЕНОВАНИЕ	КОЛ. ШТ.	МАССА ЕД.,КГ	ПРИМЕЧ.
		ФУНДАМЕНТ ФМ12			
1	ГОСТ 5781-92	ø 10 AIII L=2350	9	1,45	13,05
2	ГОСТ 5781-92	ø 10 AIII L=1750	12	1,08	12,96
3	ГОСТ 5781-92	ø 12 AIII L=1550	24	1,38	35,88
4	ГОСТ 5781-92	ø 6 AI L=5060	6	1,12	6,72
5	ГОСТ 5781-92	ø 6 AI L=750	24	0,17	4,08
6	ГОСТ 5781-92	ø 6 AI L=1180	12	0,26	3,12
7	ГОСТ 5781-92	ø 6 AI L=1920	6	0,43	2,58
8	ГОСТ 24379-80	БОЛТ 1.1 М30Х1000	4	6,77	27,08
		МАТЕРИАЛЫ			
		БЕТОН КЛАССА В20 НА СУЛЬФА-			
		ТОСТОЙКОМ ЦЕМЕНТЕ		3,59	$м^3$
		ЩЕБЕНЬ		0,52	$м^3$

ВЕДОМОСТЬ РАСХОДА СТАЛИ НА ЭЛЕМЕНТ, КГ

МАРКА ЭЛЕМЕНТА	ИЗДЕЛИЯ АРМАТУРНЫЕ						ИЗДЕЛИЯ ЗАКЛАДНЫЕ		
	АРМАТУРА КЛАССА					ВСЕГО			ВСЕГО
	А-I		А-III						
	ГОСТ 5781-82*						ГОСТ 24379-80		
	ø6А-I	ИТОГО	ø10А-III	ø12А-III	ИТОГО		М30		
ФУНДАМЕНТ ФМ12	16,5	16,5	26,01	35,88	61,89	78,39	27,08		27,08

1-1

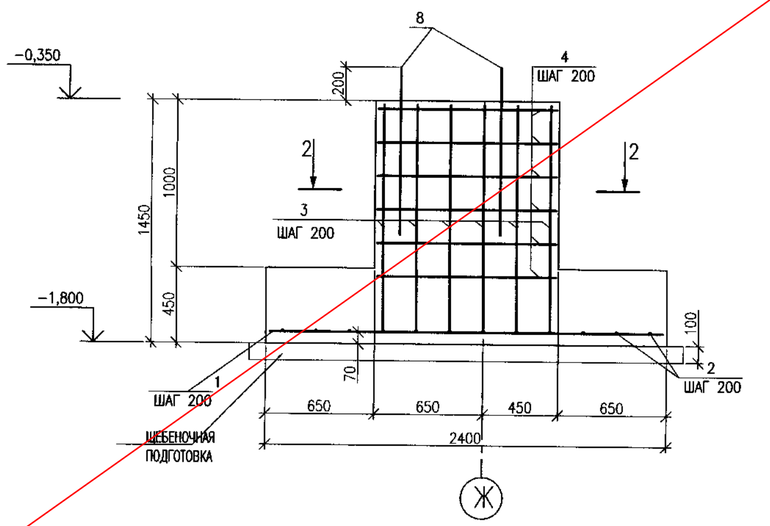

2-2

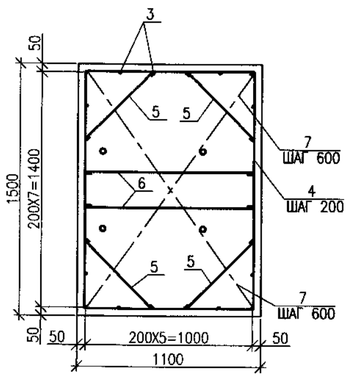

ПРИМЕЧАНИЕ

1. ДВА КРАЙНИХ ПЕРЕСЕЧЕНИЯ СТЕРЖНЕЙ ПО ПЕРИМЕТРУ ПОДОШВЫ МОНОЛИТНЫХ ФУНДАМЕНТОВ СОЕДИНЯТЬ ДУГОВОЙ СВАРКОЙ ПО ГОСТ 14098-91. ВНУТРЕННИЕ ПЕРЕСЕЧЕНИЯ ДОЛЖНЫ БЫТЬ ПЕРЕВЯЗАНЫ ЧЕРЕЗ УЗЕЛ В ШАХМАТНОМ ПОРЯДКЕ.
2. ОБЩИЕ УКАЗАНИЯ СМ. ЛИСТ 26-АС
3. БОЛТЫ ДОПОЛНИТЕЛЬНО КОМПЛЕКТОВАТЬ ДВУМЯ ГАЙКАМИ И ШАЙБОЙ, НАРЕЗАННУЮ ЧАСТЬ БОЛТА ВЫПОЛНИТЬ НА ВЫСОТУ 200мм.

Привязан Аннулирован

Инв №

ИЗМ.	КОЛ.УЧ.	ЛИСТ	N°ДОК.	ПОДП.	ДАТА
РАЗРАБ.		КАИРГАЛИЕВ			
ПРОВЕР.		СПИРИНА			
ГИП		СПИРИНА			

П-00-15-47-АС

"ПРИВЯЗКА ПРОЕКТНО-СМЕТНОЙ ДОКУМЕНТАЦИИ НА СТРОИТЕЛЬСТВО ФИЗКУЛЬТУРНО-ОЗДОРОВИТЕЛЬНОГО КОМПЛЕКСА НА 160 МЕСТ В С. АККЫСТАУ ИСАТАЙСКОГО РАЙОНА"

СТАДИЯ	ЛИСТ	ЛИСТОВ
РП	39И	

МОНОЛИТНЫЙ ФУНДАМЕНТ ФМ12

ТОО "ПРОЕКТСТРОЙИНЖИНИРИНГ" Г. УРАЛЬСК

ВЗАМ. ИНВ. N° | ПОДП. И ДАТА | ИНВ. N° ПОДЛ. 000000

ФОРМАТ А2

ФМ 13

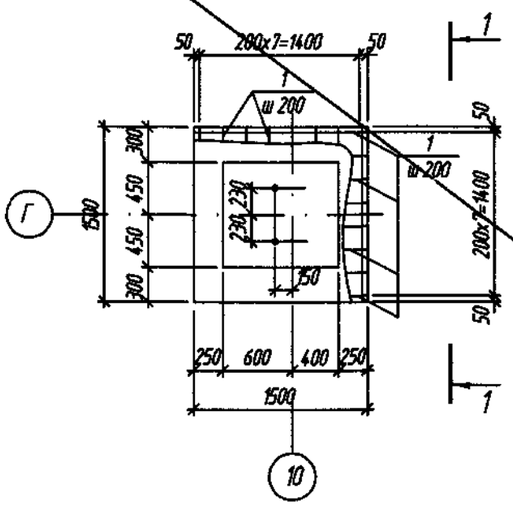

1-1

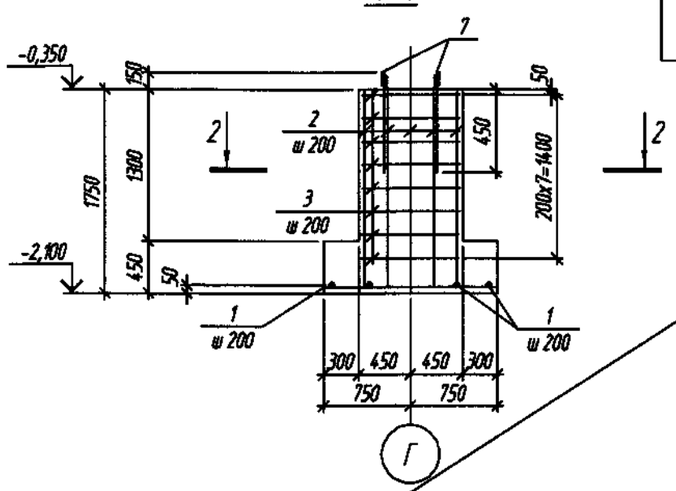

2-2

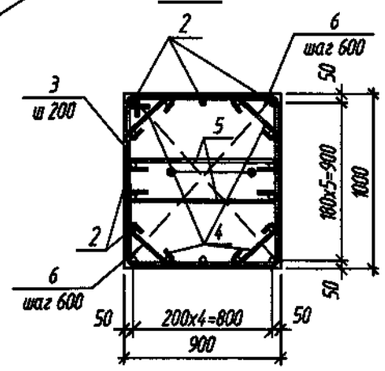

Ведомость деталей

Поз.	Эскиз
2	150; 1700
3	910; 920; 1830
4	270
5	800
6	1200

Спецификация элементов

Поз.	Обозначение	Наименование		Кол.	Масса ед., кг	Примечание
		ФМ 13				
1	ГОСТ 5781-82*	⌀10AIII,	L=1450	16	0,89	14,20
2	-//-//-//-	⌀12AIII,	L=1850	18	1,64	29,50
3	-//-//-//-	⌀6AI,	L=3360	8	0,75	6,00
4	-//-//-//-	⌀6AI,	L=450	32	0,10	3,20
5	-//-//-//-	⌀6AI,	L=980	16	0,22	3,50
6	-//-//-//-	⌀6AI,	L=1380	6	0,31	1,90
7	ГОСТ 24379-80	Болт 1.1М16х600		2	1,13	2,26
		Бетон кл. В 15 сульф.		2,2		м³

Ведомость расхода стали на элемент, кг

Марка элемента	Изделия арматурные						Изделия закладные		
	Арматура класса					Всего			Всего
	AIII			AI					
	ГОСТ			ГОСТ			ГОСТ24379.1-80		
	⌀12	⌀10	Итого	⌀6	Итого		М16		
ФМ 13	29,50	14,20	43,70	14,60	14,60	58,30	2,26		2,26

1. Два крайних ряда пересечения стержней по периметру подошвы монолитных фундаментов соединять дуговой сваркой по ГОСТ 14098-91. Внутренние пересечения должны быть перевязанны через узел в шахматном порядке.
2. Общие указания смотреть на АС-29
3. Болты дополнительно комплектовать двумя гайками и шайбой, нарезанную часть болта выполнить на высоту 150мм

Привязан Аннулирован

Инв №

Взам. инв. № | Подп. и дата | Инв. № подл.

Изм.	Кол. уч.	Лист	N док.	Подп.	Дата
ГИП		Храмов А.А.			02.14.
Проверил		Кульдяев Г.Ф.			02.14.
Разработал		Уразалин З.Т.			02.14.
Н. контрол.		Храмов А.А.			02.14.

1114-1-АС

Физкультурно-оздоровительный комплекс на 160 зрительских мест в с. Жымпиты Сырымского района ЗКО

Физкультурно-оздоровительный комплекс на 160 зрительских мест

Стадия	Лист	Листов
РП	40	

Фундамент монолитный ФМ3

ТОО "Кульман" г. Уральск

Формат А3

ФМ13

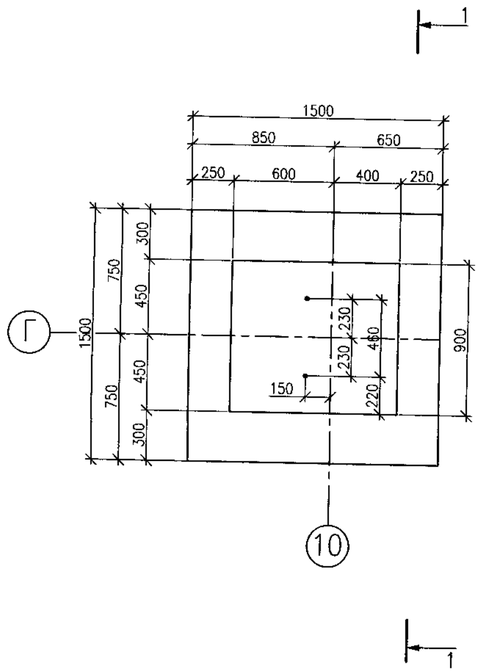

1–1

ВЕДОМОСТЬ ДЕТАЛЕЙ

ПОЗ.	ЭСКИЗ
3	200; 1350
4	910; 920; 1830
5	270
6	800
7	1200

СПЕЦИФИКАЦИЯ ЭЛЕМЕНТОВ

МАРКА ПОЗ.	ОБОЗНАЧЕНИЕ	НАИМЕНОВАНИЕ	КОЛ. ШТ.	МАССА ЕД.,КГ	ПРИМЕЧ.
		ФУНДАМЕНТ ФМ13			
1	ГОСТ 5781-92	ø 10 AIII L=1450	8	0,89	7,12
2	ГОСТ 5781-92	ø 10 AIII L=1450	8	0,89	7,12
3	ГОСТ 5781-92	ø 12 AIII L=1550	18	1,38	24,84
4	ГОСТ 5781-92	ø 6 AI L=3360	6	0,75	4,5
5	ГОСТ 5781-92	ø 6 AI L=450	24	0,1	2,4
6	ГОСТ 5781-92	ø 6 AI L=980	12	0,22	2,64
7	ГОСТ 5781-92	ø 6 AI L=1380	6	0,31	1,86
8	ГОСТ 24379-80	БОЛТ 1.1 М16Х600	2	1,13	2,26
		МАТЕРИАЛЫ			
		БЕТОН КЛАССА В20 НА СУЛЬФА-			
		ТОСТОЙКОМ ЦЕМЕНТЕ		1,91	$м^3$
		ЩЕБЕНЬ		0,29	$м^3$

ВЕДОМОСТЬ РАСХОДА СТАЛИ НА ЭЛЕМЕНТ, КГ

МАРКА ЭЛЕМЕНТА	ИЗДЕЛИЯ АРМАТУРНЫЕ						ИЗДЕЛИЯ ЗАКЛАДНЫЕ		
	АРМАТУРА КЛАССА					ВСЕГО			ВСЕГО
	А-I		А-III						
	ГОСТ 5781-82*						ГОСТ 24379-80		
	ø6А-I	ИТОГО	ø10А-III	ø12А-III	ИТОГО		М16		
ФУНДАМЕНТ ФМ13	11,4	11,4	14,24	24,84	39,08	50,48	2,26		2,26

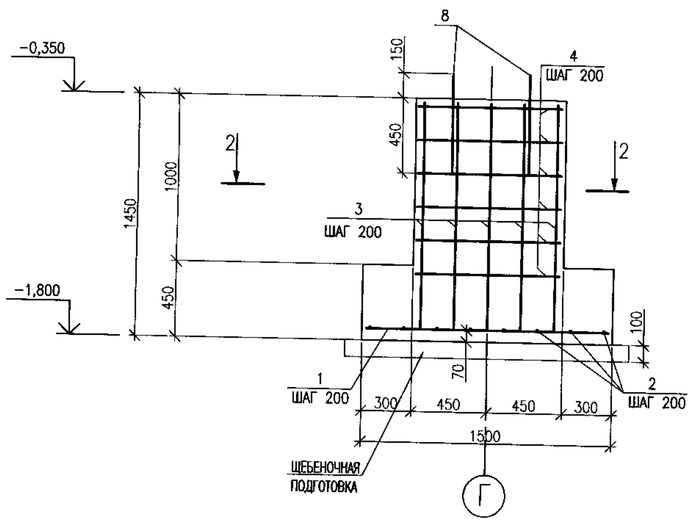

2–2

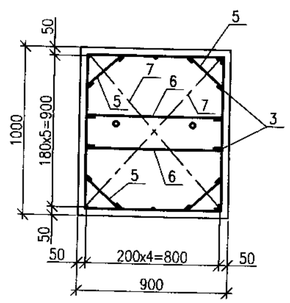

ПРИМЕЧАНИЕ

1. ДВА КРАЙНИХ ПЕРЕСЕЧЕНИЯ СТЕРЖНЕЙ ПО ПЕРИМЕТРУ ПОДОШВЫ МОНОЛИТНЫХ ФУНДАМЕНТОВ СОЕДИНЯТЬ ДУГОВОЙ СВАРКОЙ ПО ГОСТ 14098-91. ВНУТРЕННИЕ ПЕРЕСЕЧЕНИЯ ДОЛЖНЫ БЫТЬ ПЕРЕВЯЗАНЫ ЧЕРЕЗ УЗЕЛ В ШАХМАТНОМ ПОРЯДКЕ.
2. ОБЩИЕ УКАЗАНИЯ СМ. ЛИСТ 26-АС
3. БОЛТЫ ДОПОЛНИТЕЛЬНО КОМПЛЕКТОВАТЬ ДВУМЯ ГАЙКАМИ И ШАЙБОЙ, НАРЕЗАННУЮ ЧАСТЬ БОЛТА ВЫПОЛНИТЬ НА ВЫСОТУ 150мм.

Привязан 86-31/08/2017-АС
Привязал Нургали А.
Инв №

ИЗМ.	КОЛ.УЧ.	ЛИСТ	N°ДОК	ПОДП.	ДАТА
РАЗРАБ.		ВЕЛЬМЯЙКИН			
ПРОВЕР.		СПИРИНА			
ГИП		СПИРИНА			

П-00-15-47-АС

"ПРИВЯЗКА ПРОЕКТНО-СМЕТНОЙ ДОКУМЕНТАЦИИ НА СТРОИТЕЛЬСТВО ФИЗКУЛЬТУРНО-ОЗДОРОВИТЕЛЬНОГО КОМПЛЕКСА НА 160 МЕСТ В С. АККЫСТАУ ИСАТАЙСКОГО РАЙОНА"

СТАДИЯ	ЛИСТ	ЛИСТОВ
РП	40/1	

МОНОЛИТНЫЙ ФУНДАМЕНТ ФМ13

ТОО "ПРОЕКТСТРОЙИНЖИНИРИНГ" Г. УРАЛЬСК

ВЗАМ. ИНВ. N° | ПОДП. И ДАТА | ИНВ. N° ПОДЛ. 000000

ФОРМАТ А2

ФМ 14

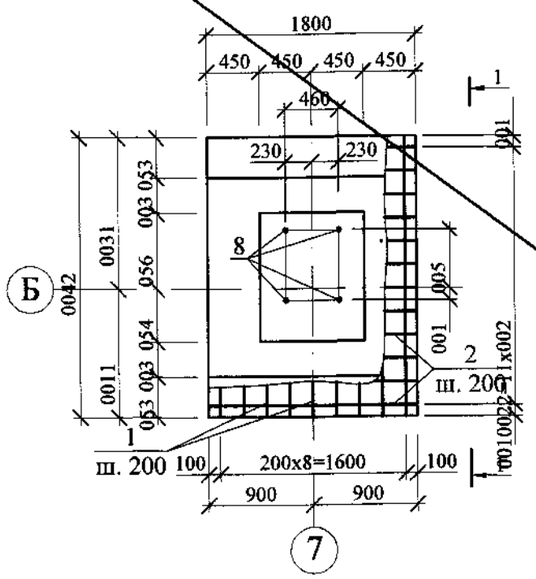

1 - 1

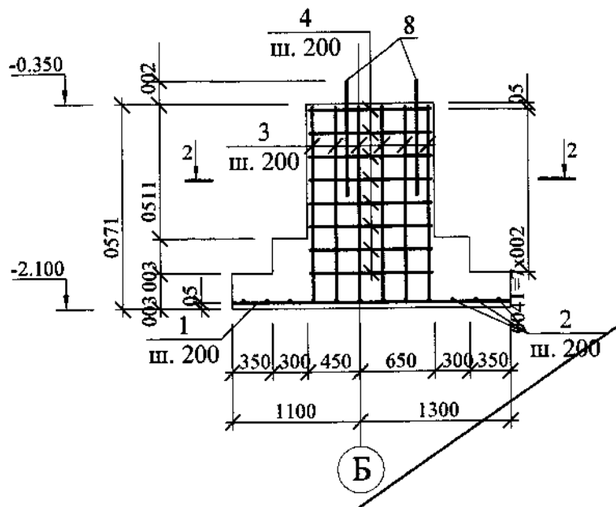

2 - 2

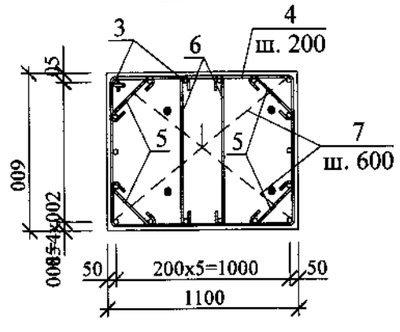

Ведомость деталей.

Поз.	Эскиз
3	1700; 051
4	1110; 028; 1930
5	280
6	800
7	1300

Спецификация элементов.

Марка поз.	Обозначение	Наименование	Кол-во шт.	Масса ед. кг	Примечание
		Фундамент ФМ 14			
1	ГОСТ 5781-92	Ø 10 AIII L=2350	9	1,45	13,00
2	то же	Ø 10 AIII L= 1750	12	1,08	12,96
3	- // -	Ø 12 AIII L= 1850	18	1,64	29,50
4	- // -	Ø 6 AI L=3860	8	0,85	6,85
5	- // -	Ø 6 AI L=460	32	0,10	3,30
6	- // -	Ø 6 AI L=980	16	0,22	3,50
7	- // -	Ø 6 AI L=1480	6	0,33	2,00
8	ГОСТ 24379-80	Болт 1.1 М30х1000	4	6,77	27,08
		Материалы			
		Бетон кл. В 15, F 75 сульф.	3,0		м3

Ведомость расхода стали на элемент, кг

Марка элемента	Изделия арматурные						Изделия закладные		
	Арматура класса					Всего			Всего
	AIII			AI					
	ГОСТ			ГОСТ			ГОСТ24379.1-80		
	Ø 12	Ø 10	Итого	Ø 6	Итого		М30		
Фундамент Фм 14	29,50	25,96	55,46	15,65	15,65	71,11	27,08		27,08

Привязан Аннулирован

Инв №

Примечания:

1. Два крайних ряда пересечения стержней по перемитру подошвы монолитных фундаментов соединять дуговой сваркой по ГОСТ 14098-91. Внутренние пересечения должны быть перевязанны через узел в шахматном порядке.
2. Общие указания смотри лист АС-26.
3. Болты дополнительно комплектовать двумя гайками и шайбой, нарезанную часть болта выполнить на высоту 200 мм.

Изм.	Кол. уч.	Лист	№ док.	Подп.	Дата
ГИП		Храмов А. А.			02.14.
Проверил		Кульдяев Г.Ф.			02.14.
Разработал		Уразалин З.Т.			02.14.
Н. контр.		Храмов А. А.			02.14.

1114-1-АС

Физкультурно-оздоровительный комплекс на 160 зрительских мест в с. Жымпиты Срымского района ЗКО

Физкультурно-оздоровительный комплекс на 160 зрительских мест.

Стадия	Лист	Листов
Р. П.	41	

Фундамент монолитный Фм 14

Т.О.О. „Кульман" г. Уральск.

Взам. инв. № | Подп. и дата | Инв. № подл.

ФМ14

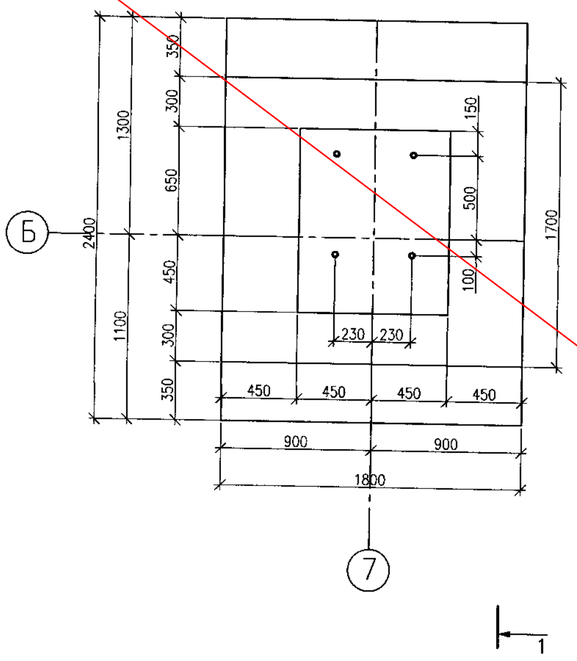

1–1

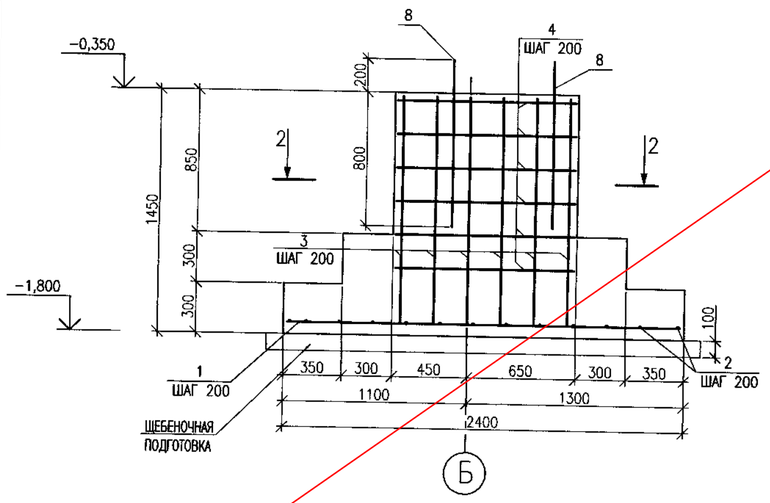

ВЕДОМОСТЬ ДЕТАЛЕЙ

ПОЗ.	ЭСКИЗ
3	200; 1350
4	1110; 820; 1930
5	280
6	800
7	1300

2–2

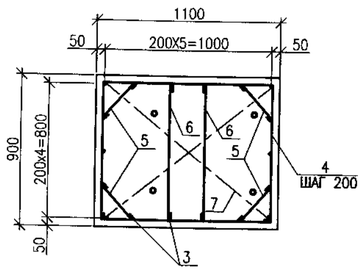

СПЕЦИФИКАЦИЯ ЭЛЕМЕНТОВ

МАРКА ПОЗ.	ОБОЗНАЧЕНИЕ	НАИМЕНОВАНИЕ	КОЛ. ШТ.	МАССА ЕД.,КГ	ПРИМЕЧ.
		ФУНДАМЕНТ ФМ14			
1	ГОСТ 5781–92	ø 10 AIII L=2350	9	1,45	13,05
2	ГОСТ 5781–92	ø 10 AIII L=1750	12	1,08	12,96
3	ГОСТ 5781–92	ø 12 AIII L=1550	18	1,38	24,84
4	ГОСТ 5781–92	ø 6 AI L=3860	6	0,86	5,16
5	ГОСТ 5781–92	ø 6 AI L=460	24	0,1	2,4
6	ГОСТ 5781–92	ø 6 AI L=980	12	0,22	2,64
7	ГОСТ 5781–92	ø 6 AI L=1480	6	0,33	1,98
8	ГОСТ 24379–80	БОЛТ 1.1 М30Х1000	4	6,77	27,08
		МАТЕРИАЛЫ			
		БЕТОН КЛАССА В20 НА СУЛЬФА–			
		ТОСТОЙКОМ ЦЕМЕНТЕ		3,06	$м^3$
		ЩЕБЕНЬ		0,52	$м^3$

ВЕДОМОСТЬ РАСХОДА СТАЛИ НА ЭЛЕМЕНТ, КГ

МАРКА ЭЛЕМЕНТА	ИЗДЕЛИЯ АРМАТУРНЫЕ						ИЗДЕЛИЯ ЗАКЛАДНЫЕ		
	АРМАТУРА КЛАССА					ВСЕГО			ВСЕГО
	А–I		А–III						
	ГОСТ 5781–82*						ГОСТ 24379–80		
	ø6А–I	ИТОГО	ø10А–III	ø12А–III	ИТОГО		М30		
ФУНДАМЕНТ ФМ14	12,18	12,18	26,01	24,84	50,85	63,03	27,08		27,08

ПРИМЕЧАНИЕ

1. ДВА КРАЙНИХ ПЕРЕСЕЧЕНИЯ СТЕРЖНЕЙ ПО ПЕРИМЕТРУ ПОДОШВЫ МОНОЛИТНЫХ ФУНДАМЕНТОВ СОЕДИНЯТЬ ДУГОВОЙ СВАРКОЙ ПО ГОСТ 14098–91. ВНУТРЕННИЕ ПЕРЕСЕЧЕНИЯ ДОЛЖНЫ БЫТЬ ПЕРЕВЯЗАНЫ ЧЕРЕЗ УЗЕЛ В ШАХМАТНОМ ПОРЯДКЕ.
2. ОБЩИЕ УКАЗАНИЯ СМ. ЛИСТ 26–АС
3. БОЛТЫ ДОПОЛНИТЕЛЬНО КОМПЛЕКТОВАТЬ ДВУМЯ ГАЙКАМИ И ШАЙБОЙ, НАРЕЗАННУЮ ЧАСТЬ БОЛТА ВЫПОЛНИТЬ НА ВЫСОТУ 200мм.

Привязан

Аннулирован

Инв №

ВЗАМ. ИНВ. №

ПОДП. И ДАТА

ИНВ. № ПОДЛ.

000000

ИЗМ.	КОЛ.УЧ.	ЛИСТ	N ДОК.	ПОДП.	ДАТА
РАЗРАБ.		ВЕЛЬМЯЙКИН			
ПРОВЕР.		СПИРИНА			
ГИП		СПИРИНА			

П–00–15–47–АС

"ПРИВЯЗКА ПРОЕКТНО–СМЕТНОЙ ДОКУМЕНТАЦИИ НА СТРОИТЕЛЬСТВО ФИЗКУЛЬТУРНО–ОЗДОРОВИТЕЛЬНОГО КОМПЛЕКСА НА 160 МЕСТ В С. АККЫСТАУ ИСАТАЙСКОГО РАЙОНА"

СТАДИЯ	ЛИСТ	ЛИСТОВ
РП	41 И	

МОНОЛИТНЫЙ ФУНДАМЕНТ ФМ14

ТОО "ПРОЕКТСТРОЙИНЖИНИРИНГ"
Г. УРАЛЬСК

ФОРМАТ А2

Схема расположения опорных подушек под металлические балки

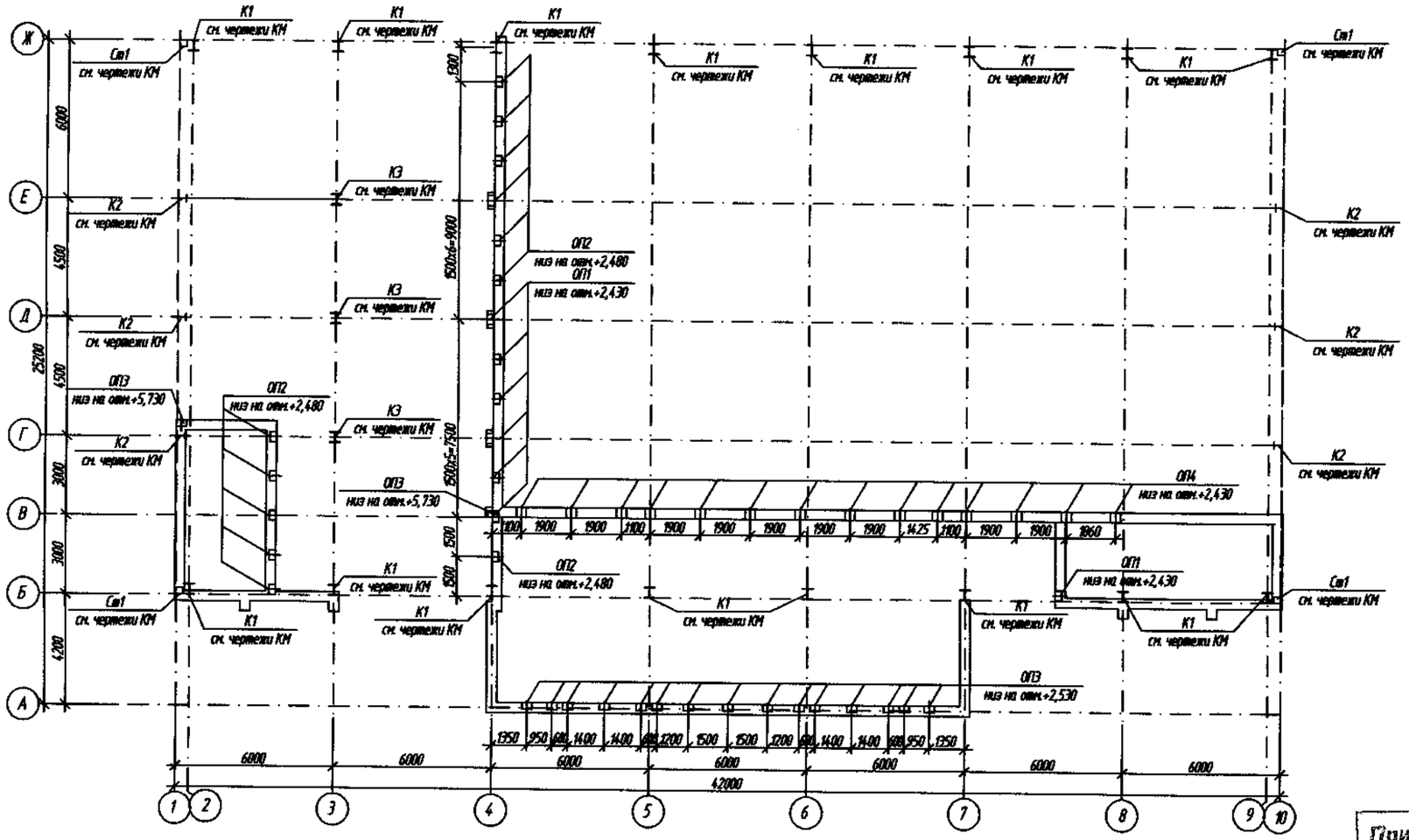

1. Данный лист см. совместно с л. АС-12.

Привязан 86-31/08/2017-АС

Привязал	Нургали А.		
Инв №			

Привязан П-00-15-47

Кайрбаев			
Инв. №			

Спецификация элементов

Поз.	Обозначение	Наименование	Кол.	Масса, ед., кг	Приме-чание
		Схема расположения опорных подушек под металлические балки			
ОП 1	1114-1-АСИ-ОП 1	Опорная подушка ОП 1	7	75	
ОП 2	1114-1-АСИ-ОП 2	Опорная подушка ОП 2	12	75	
ОП 3	1114-1-АСИ-ОП 3	Опорная подушка ОП 3	17	75	
ОП 4	1114-1-АСИ-ОП 4	Опорная подушка ОП 4	14	75	

Взам. инв. № | Подп. и дата | Инв. № подл

Изм.	Кол.уч.	Лист	№ док.	Подп.	Дата
ГИП		Храмов А.А.			02.14.
Проверил		Кульдяев Г.Ф.			02.14.
Разработал		Уразалин З.Т.			02.14.
Н.контрол.		Храмов А.А.			02.14.

1114-1-АС

Физкультурно-оздоровительный комплекс на 160 зрительских мест в с. Жымпиты Сырымского района ЗКО

Физкультурно-оздоровительный комплекс на 160 зрительских мест	Стадия	Лист	Листов
	РП	42	

Схема расположения опорных подушек под металлические балки

ТОО "Кульман" г. Уральск