Қазақстан Республикасы

Жауапкершілігі шектеулі серіктестігі

Товарищество с ограниченной ответственностью

KOSTSTANDART

Лицензия 29.08.2017 жылдан № 17015214
010000, Қазақстан Республикасы, Нұр-Султан қ., Егемен Қазақстан атындағы газеті к-сі, 9, 306, 307 каб.
Телефон: +7 (7172) 48-41-62
E-mail: rr_inc@mail.ru

Лицензия № 17015214 от 29.08.2017 года
010000, Республика Казахстан, г. Нур-Султан, ул. газеты им. Егемен Казахстан, д. 9, каб. 306, 307
Телефон: +7 (7172) 48-41-62
E-mail: rr_inc@mail.ru

РАБОЧИЙ ПРОЕКТ

"Капитальный ремонт здания дома культуры в с. Тендык Тайыншинского района СКО"

123-2021-АПС

Автоматическая пожарная сигнализация

NUR-SULTAN 2021

Қазақстан Республикасы

Жауапкершілігі шектеулі серіктестігі

Товарищество с ограниченной ответственностью

KOSTSTANDART

Лицензия 29.08.2017 жылдан № 17015214
010000, Қазақстан Республикасы, Нұр-Султан қ., Егемен Қазақстан атындағы газеті к-сі, 9, 306, 307 каб.
Телефон: +7 (7172) 48-41-62
E-mail: rr_inc@mail.ru

Лицензия № 17015214 от 29.08.2017 года
010000, Республика Казахстан, г. Нур-Султан, ул. газеты им. Егемен Казахстан, д. 9, каб. 306, 307
Телефон: +7 (7172) 48-41-62
E-mail: rr_inc@mail.ru

РАБОЧИЙ ПРОЕКТ

"Капитальный ремонт здания дома культуры в с. Тендык Тайыншинского района СКО"

123-2021-АПС

Автоматическая пожарная сигнализация
Альбом V

Директор _____ Кекенов Р. Х.

ГИП _____ Таурбаев Д.М.

NUR-SULTAN 2021

Ведомость рабочих чертежей основного комплекта

Лист	Наименование	Примечание
1	Общие данные	
2	Условно-графические обозначения	
3	Структурная схема ППКОП	
4	План расположения извещателей, подвал	
5	План расположения извещателей, 1-й этаж	
6	План расположения извещателей, 2-й этаж	
7	План расположения оповещателей, подвал	
8	План расположения оповещателей, 1-й этаж	
9	План расположения оповещателей, 2-й этаж	
10	Расчет электроснабжения прибора ППКОП	
11	Кабельный журнал	
12	Таблица адресов	
13	Таблица зоны контроля пожарной сигнализации	
14	Схема внешних соединений	

Ведомость основных комплектов рабочих чертежей

Обозначение	Наименование	Примечание
Альбом II АС	Архитектурно-строительная часть	
Альбом III ОВ	Отопление и вентиляция	
Альбом IV ВК	Водоснабжение и канализация	
Альбом V АПС	Автоматическая пожарная сигнализация	
Альбом VI СС	Системы связи	
Альбом VII ЭОМ	Силовое электрооборудование и освещение	
Альбом VIII ГП	Генеральный план и благоустройство	
Альбом IX НВК	Наружные сети водопровода и канализации	
Альбом X НВК	Тепломеханические решения тепловых сетей	

Технические решения, принятые в рабочих чертежах, соответствуют требованиям экологических, санитарно-гигиенических, противопожарных, и других норм, действующих на территории Республики Казахстан, и обеспечивают безопасную для жизни и здоровья людей эксплуатацию объекта при соблюдении предусмотренных рабочими чертежами мероприятий.

Главный инженер проекта Таурбаев Д.М.

Изм.	Кол. уч.	Лист	№ док.	Подп.	Дата
Выполнил		Таурбаев Д.			10.21
Проверил		Таурбаев Д.			10.21
ГИП		Таурбаев Д.			10.21
Норм. контр.		Рамазан А.			10.21

123-2021-АПС

"Капитальный ремонт здания дома культуры в с. Тендык Тайыншинского района СКО"

Автоматическая пожарная сигнализация Альбом V

Стадия	Лист	Листов
РП	1.1	14

Общие данные

KOSTSTANDART

Ведомость ссылочных и прилагаемых документов

Обозначение	Наименование	Примечание
	Ссылочные документы:	
СП РК 3.02-107-2014	Общественные здания и сооружения	
СН РК 3.02-07-2014	Общественные здания и сооружения	
СН РК 2.02-02-2019	Пожарная автоматика зданий и сооружений.	
СП РК 2.02-104-2014	Оборудование зданий, помещений и сооружений	
	системами автоматической пожарной сигнализации,	
	автоматическими установками пожаротушения	
	и оповещения людей о пожаре.	
СН РК 2.02-01-2014	Пожарная безопасность зданий и сооружений.	
СП РК 2.02-101-2014	Пожарная безопасность зданий и сооружений.	
	Прилагаемые документы:	
123-2021-АПС.СО	Спецификация оборудования, изделий и материалов	Листов 2

Основные показатели

Наименование оборудования	Количество
Извещатель пожарный дымовой адресный	51
Извещатель пожарный ручной адресный	19
Оповещатель звуковой наружный	5
Светильник "ВЫХОД"	24
Оповещатель звуковой внутренний	17

Общие указания

Согласно СН РК 2.02-11-2002 здание оборудуется автоматической пожарной сигнализацией. Пожарная сигнализация зданий выполнена на базе оборудования интегрированной системы производства «РУБЕЖ». Автоматическая пожарная сигнализация здания предусмотрена от приемно-контрольного прибора "Рубеж-20П". Оборудование установлено в коридоре 1-го этажа. Приборы объединяются в единую систему посредством интерфейса RS-485.

Пожарная сигнализация здания предусмотрена от приемно-контрольных приборов "Рубеж-20П".

Питание приборов предусматривается от сети переменного тока напряжением 220В по 1 категории (см. часть ЭОМ), предусматривается блок ИБП "ИБП "РИП-12 исп.50" с аккумулятором на 17А*ч. Все оборудование пожарной сигнализации рассчитано на работу с резервным источником напряжения 12В.

Формируются следующие виды исполнения:

- сигнал "Пожар" передается от приемно-контрольной панели "Рубеж-20П".;
- оповещение о пожаре, в автоматическом режиме, от приемно-контрольной панели "Рубеж-20П" на наружные светозвуковые оповещатели;

В конце шлейфа предусматривается установка устройства контроля шлейфа, обеспечивающее визуальный контроль его включенного состояния, а также соединительную коробку для подключения оборудования для оценки состояния системы пожарной сигнализации.

Шлейфы пожарной сигнализации выполнены кабелем КСРВнг(А)-FRLS 1х2х0,5, интерфейсная линия RS-485 КСРВнг(А)-FRLS 4х0,8, шлейфы охранной сигнализации выполнена кабелем КСВВнг(А)-LS 4х0,5, линия питания 12В выполнена кабелем ВВГнг(А)-FRLS 2х1,5. Кабели прокладываются, в штрабе в ПНД трубе по стенам накладными скобами. Спуски к ручным извещателям и приемно-контрольному прибору, выполняются в коробе ПВХ с системой крепления металлическими хомутами. При параллельной открытой прокладке расстояние от проводов и кабелей пожарной сигнализации с напряжением до 60 В до силовых и осветительных кабелей должно быть не менее 0,50м.

Сети пожарной сигнализации выполняются кабелем марки КСРВнг(А)-frls 1х2х0,5мм^2, прокладываемым открыто в ПВХ коробе.

Проектом предусмотрена система оповещения о пожаре. Согласно приложения к СН РК 2.02-11-2002 СО-2, таблица Б2, предусмотрен 2 тип оповещения о пожаре, который включает световое и звуковое оповещение..

Для светового оповещения о пожаре предусмотреть установку светового указателя "Выход", в коридорах. Сети светового оповещения о пожаре выполняются кабелем марки КСРВнг(А)-FRLS 4х0,8 мм^2, проложенным открыто по стенам в ПВХ коробе.

Так как сети пожарной сигнализации проложены открыто по стенам в коробе ПВХ, необходимо предусмотреть оперативную замену кабеля. Дополнительно, в каждой сети предусмотрены две резервные жилы.

Планы согласованы с разделом "Силовое электрооборудование и электрическое освещение"

Монтажные работы выполнить в полном соответствии требований РД 01-94 "Системы и комплексы охранной, пожарной и тревожной сигнализации. Правила производства и приемки работ."

В проекте применены приборы пожарной сигнализации, пожарные извещатели и оповещатели, кабельная продукция сертифицированные в РК.

Изм.	Кол. уч.	Лист	№ док.	Подп.	Дата
Выполнил		Таурбаев Д.			10.21
Проверил		Таурбаев Д.			10.21
ГИП		Таурбаев Д.			10.21
Норм. контр.		Рамазан А.			10.21

123-2021-АПС

"Капитальный ремонт здания дома культуры в с. Тендык Тайыншинского района СКО"

Автоматическая пожарная сигнализация
Альбом V

Стадия	Лист	Листов
РП	1.2	14

Общие данные

KOSTSTANDART

Таблица условно-графических обозначений

УГО	Позиционное обозначение	Наименование оборудования
	ARKn	Прибор приемно-контрольный и управления охранно-пожарный адресный Рубеж-20П прот. R3
	xBTHy.z(m)	Извещатель пожарный дымовой оптико-электронный адресно-аналоговый ИП 212-64 прот. R3
	xBTMy.z(m)	Извещатель пожарный ручной электроконтактный адресный ИПР 513-11ИК3-А-R3
	BIALn	Оповещатель охранно-пожарный световой ОПОП 1-8 "Выход", 12В
	BIALSn	Оповещатель охранно-пожарный комбинированный ОПОП 124-7 12В
	BIALSn	Оповещатель охранно-пожарный комбинированный ОПОП 124-7 12В
РМ-4	xSCy.z	Адресный релейный модуль РМ-4 прот. R3
ИЗ	xAy.z	Изолятор шлейфа ИЗ-1 прот. R3
+ −	UG1.1	Источник вторичного электропитания резервированный ИВЭПР 12/2 исп. 2х7-Р-БР
+ −	UGB1	Бокс резервного электропитания БР12 исп. 2х12

Примечание. В перечне условных обозначений:
x – номер прибора управления (ППКОПУ, контроллера),
y – номер линии связи от прибора управления (ППКОПУ, контроллера),
z – значение адреса устройства,
n – порядковый номер устройства.
(m) – номер зоны контроля пожарной сигнализации

Таблица условно-графических обозначений кабельных линий

Обозначение	Марка кабеля	Тип линии связи	Граф. обозначение
АЛС	КПСС$нг$(А)-FRLSLTx 1х2х0,5	Адресная	
S	КПСС$нг$(А)-FRLSLTx 2х2х0,5	Оповещение звуковое	
L	КПСС$нг$(А)-FRLSLTx 2х2х0,5	Оповещение световое	
P	КПС$нг$(А)-FRLSLTx 1х2х1	Питание 12-24В	

Изм.	Кол. уч.	Лист	№ док.	Подп.	Дата
Выполнил		Таурбаев Д.			10.21
Проверил		Таурбаев Д.			10.21
ГИП		Таурбаев Д.			10.21
Норм. контр.		Рамазан А.			10.21

123-2021-АПС

"Капитальный ремонт здания дома культуры в с. Тендык Тайыншинского района СКО"

Автоматическая пожарная сигнализация
Альбом V

Стадия	Лист	Листов
РП	2	14

Условно-графические обозначения

KOSTSTANDART

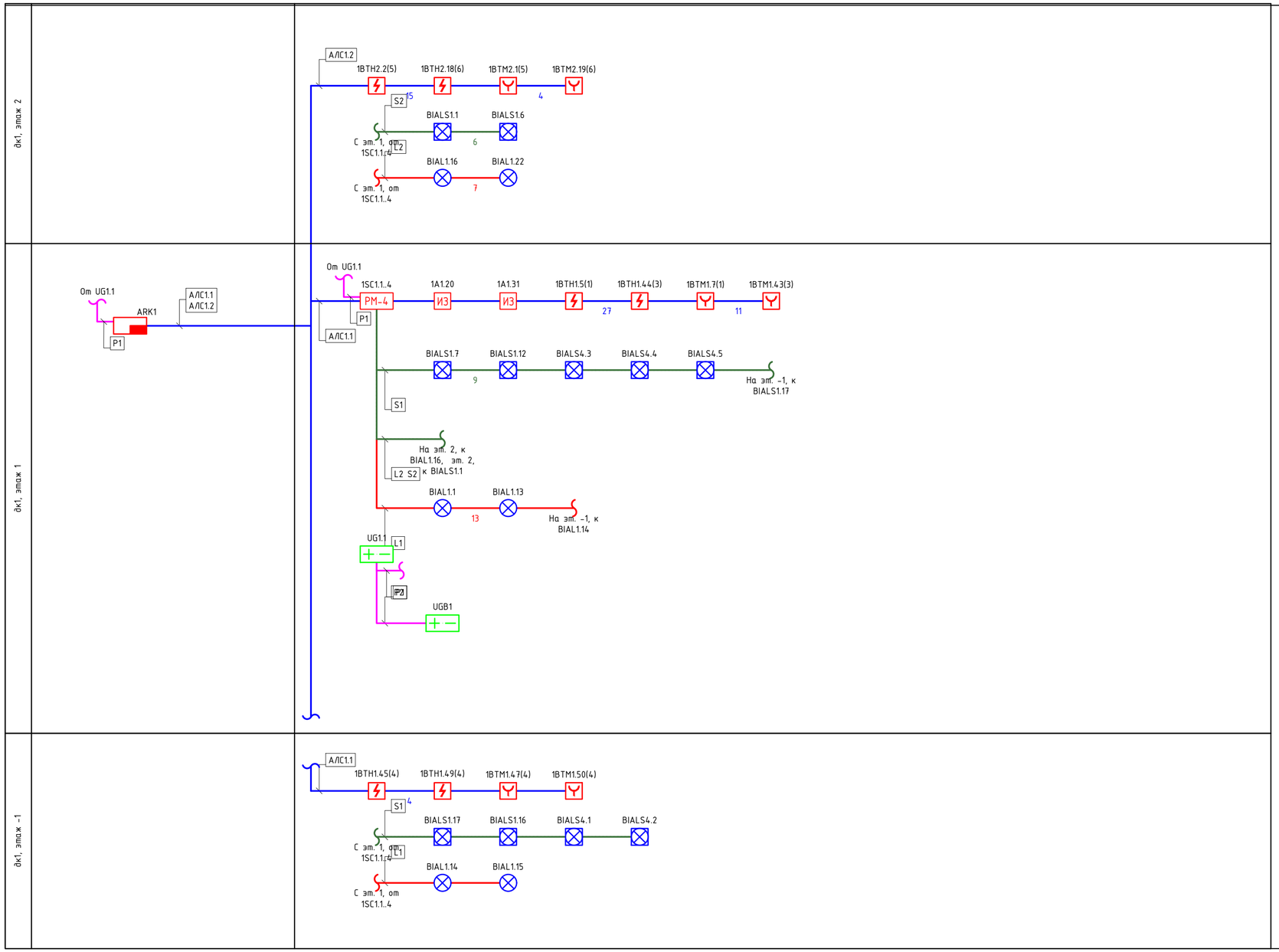

Изм.	Кол. уч.	Лист	№ док.	Подп.	Дата
Выполнил		Таурбаев Д.			10.21
Проверил		Таурбаев Д.			10.21
ГИП		Таурбаев Д.			10.21
Норм. контр.		Рамазан А.			10.21

123-2021-АПС

"Капитальный ремонт здания дома культуры в с. Тендык Тайыншинского района СКО"

Автоматическая пожарная сигнализация
Альбом V

Стадия	Лист	Листов
РП	3	14

Структурная схема ППКОП

KOSTSTANDART

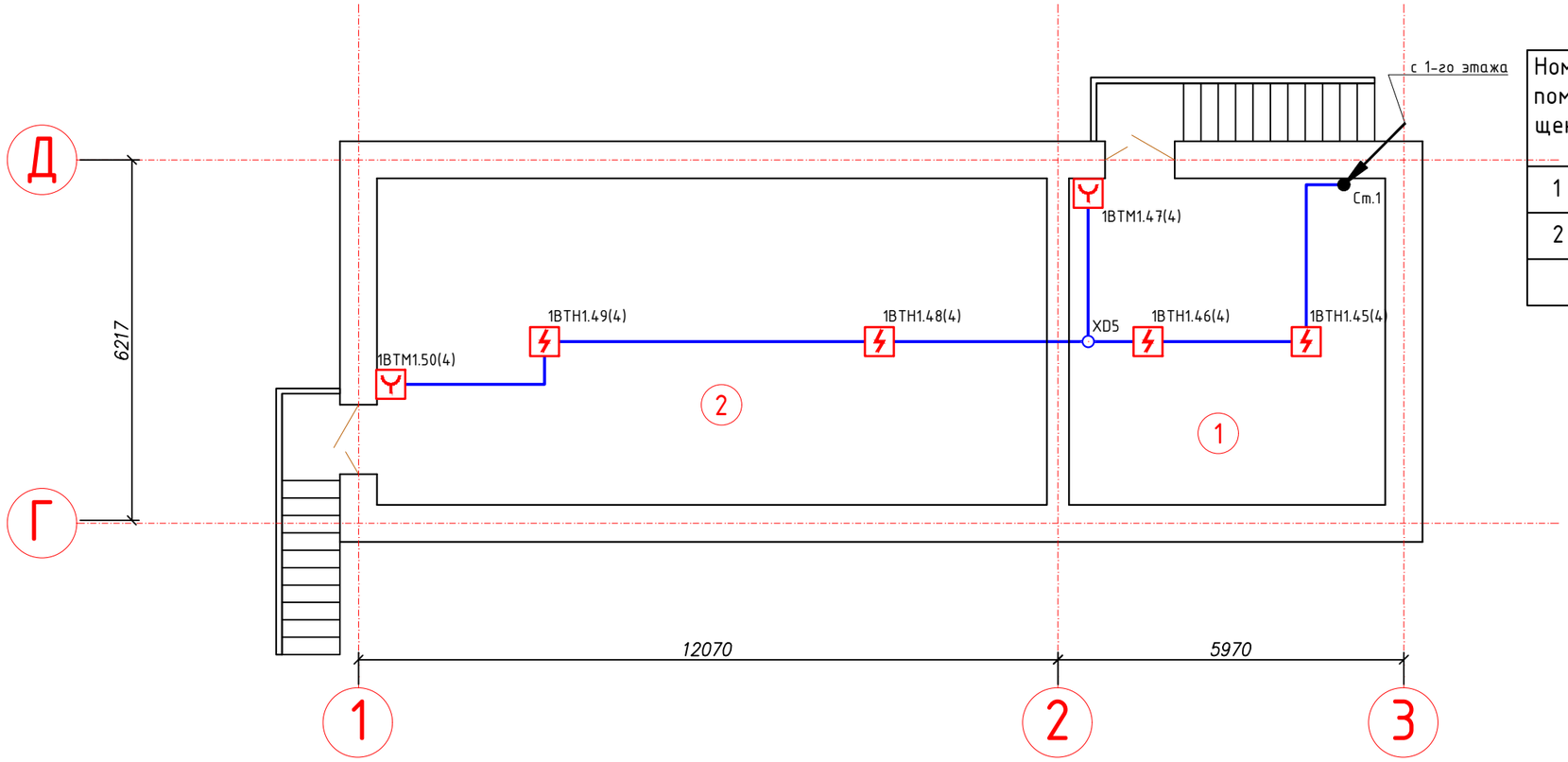

Экспликация помещений подвала

Номер поме-щения	Наименование	Площадь м2	Выс. поме-ще-ния
1	Помещение	30,74	2,7
2	Тепловой узел	65,08	
	Итого:	95,82	

Изм.	Кол. уч.	Лист	№ док.	Подп.	Дата
Выполнил		Таурбаев Д.			10.21
Проверил		Таурбаев Д.			10.21
ГИП		Таурбаев Д.			10.21
Норм. контр.		Рамазан А.			10.21

123-2021-АПС

"Капитальный ремонт здания дома культуры в с. Тендык Тайыншинского района СКО"

Автоматическая пожарная сигнализация
Альбом V

Стадия	Лист	Листов
РП	4	14

План расположения извещателей, подвал

KOSTSTANDART

Экспликация помещений 1-го этажа

Номер помещения	Наименование	Площадь м2	Выс. помещения
1	Тамбур	4,69	3,2
2	Холл	98,97	
3	Холл	47,32	
4	Коридор	4,2	
5	Кинозал	196,07	6,2
6	Сцена	65,08	6,2
7	Тамбур	4,2	
8	Гримерная	21,4	
9	Коридор	7,48	
10	Коридор	24,85	
11	Гардеробная	11,81	
12	Кабинет	11,59	
13	Санузел	10,86	
14	Санузел	11,06	
15	Под. помещение	11,06	
16	Лестничная площадка	11,75	
17	Кабинет	11,86	
	Итого:	554,25	

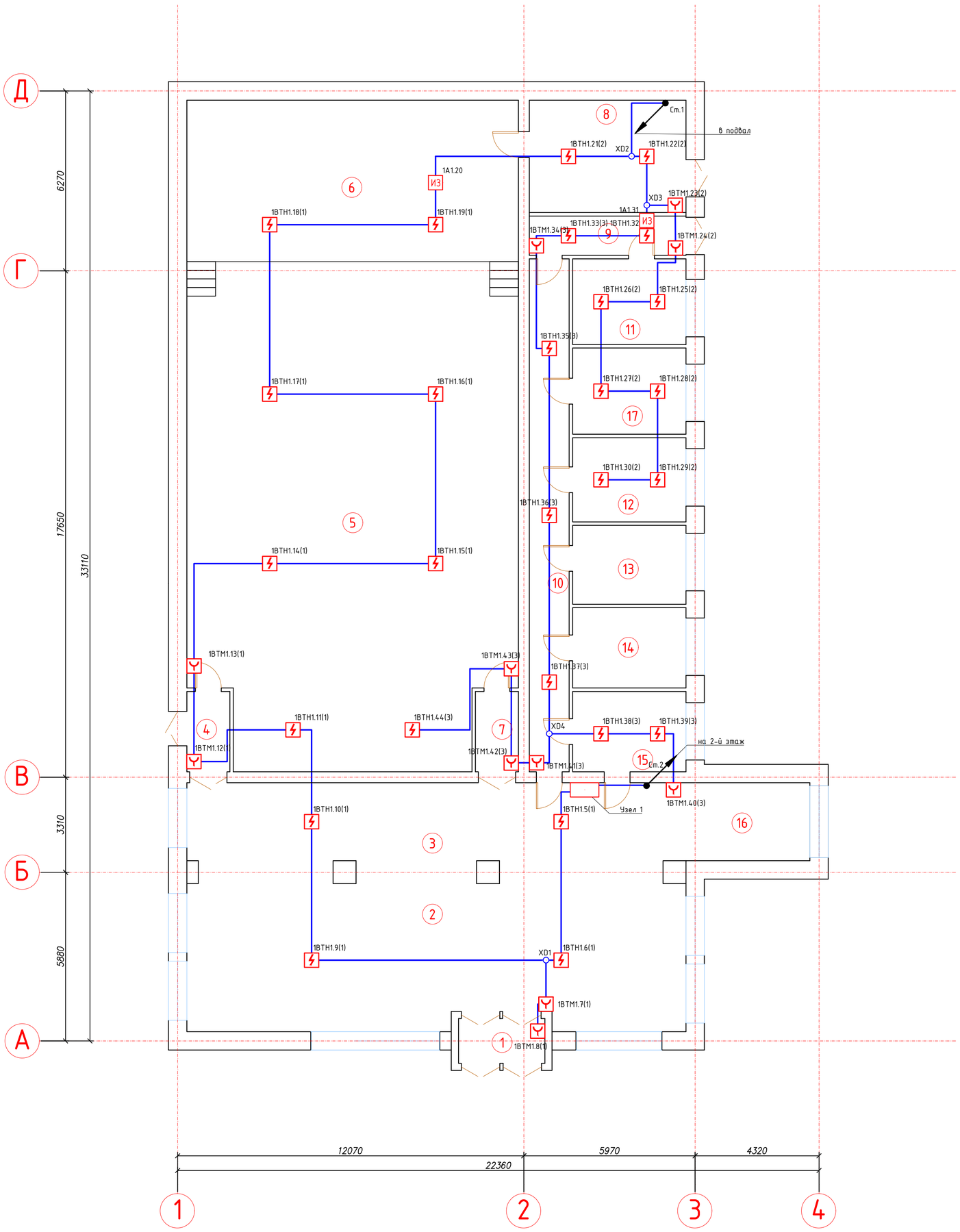

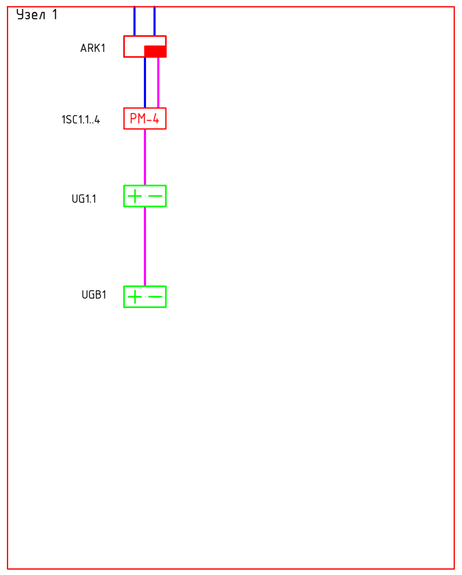

Изм.	Кол. уч.	Лист	№ док.	Подп.	Дата	123-2021-АПС		
						"Капитальный ремонт здания дома культуры в с. Тендык Тайыншинского района СКО"		
Выполнил		Таурбаев Д.			10.21	Автоматическая пожарная сигнализация Альбом V	Стадия	Лист	Листов
Проверил		Таурбаев Д.			10.21		РП	5	14
ГИП		Таурбаев Д.			10.21	План расположения извещателей, 1-й этаж	KOSTSTANDART		
Норм. контр.		Рамазан А.			10.21				

Экспликация помещений 1-го этажа

Номер поме-щения	Наименование	Площадь м2	Выс. поме-ще-ния
1	Коридор	4,4	2,3
2	Кабинет	13,42	
3	Библиотека	108,92	
4	Коридор	10,5	
5	Коридор	13,8	
6	Библиотека	49,64	
7	Библиотека	74,64	
8	Лестничная площадка	11,75	
9	Кино-будка	32,37	
	Итого:	319,44	

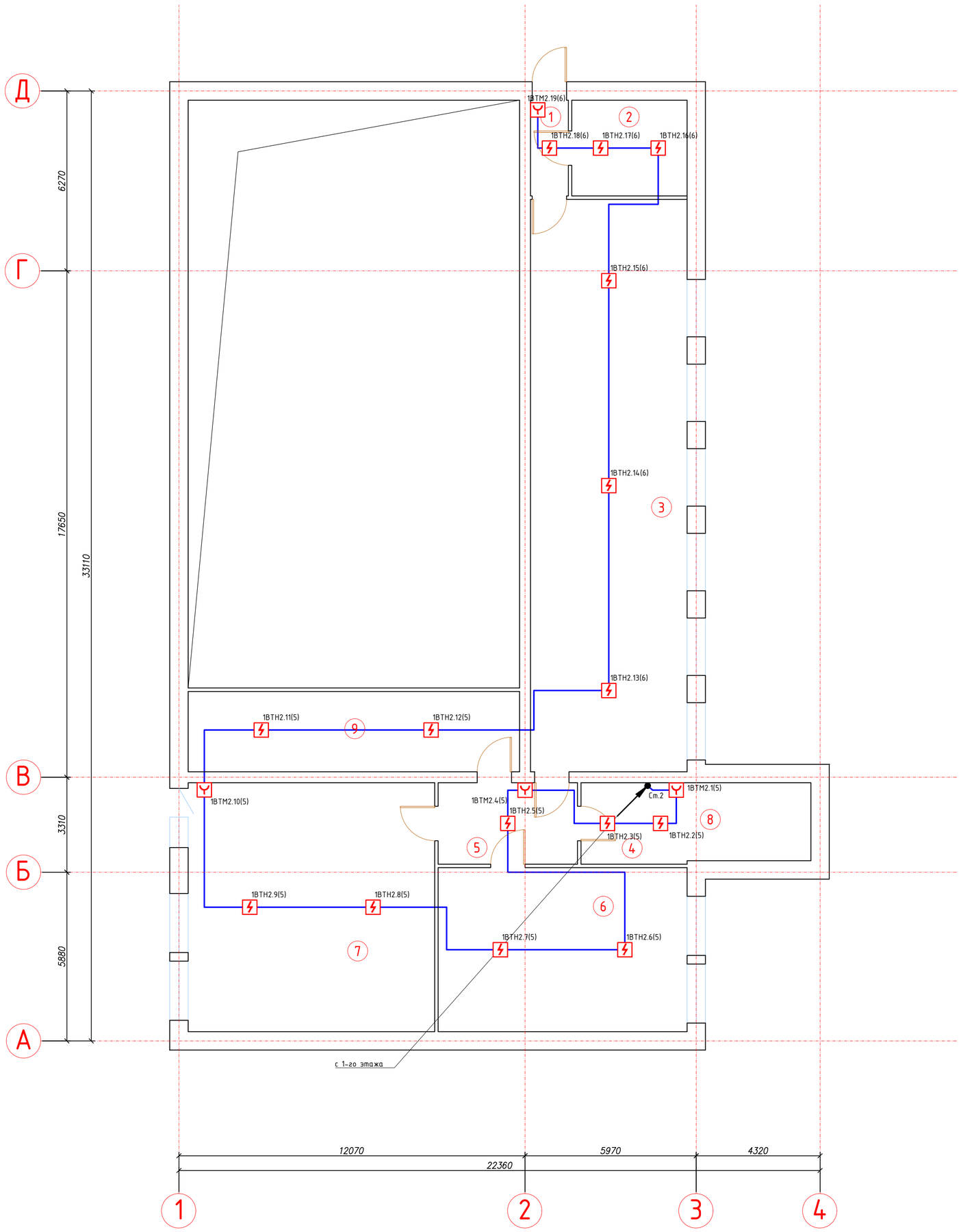

Изм.	Кол. уч.	Лист	№ док.	Подп.	Дата
Выполнил		Таурбаев Д.			10.21
Проверил		Таурбаев Д.			10.21
ГИП		Таурбаев Д.			10.21
Норм. контр.		Рамазан А.			10.21

123-2021-АПС

"Капитальный ремонт здания дома культуры в с. Тендык Тайыншинского района СКО"

Автоматическая пожарная сигнализация
Альбом V

Стадия	Лист	Листов
РП	6	14

План расположения извещателей, 2-й этаж

KOSTSTANDART

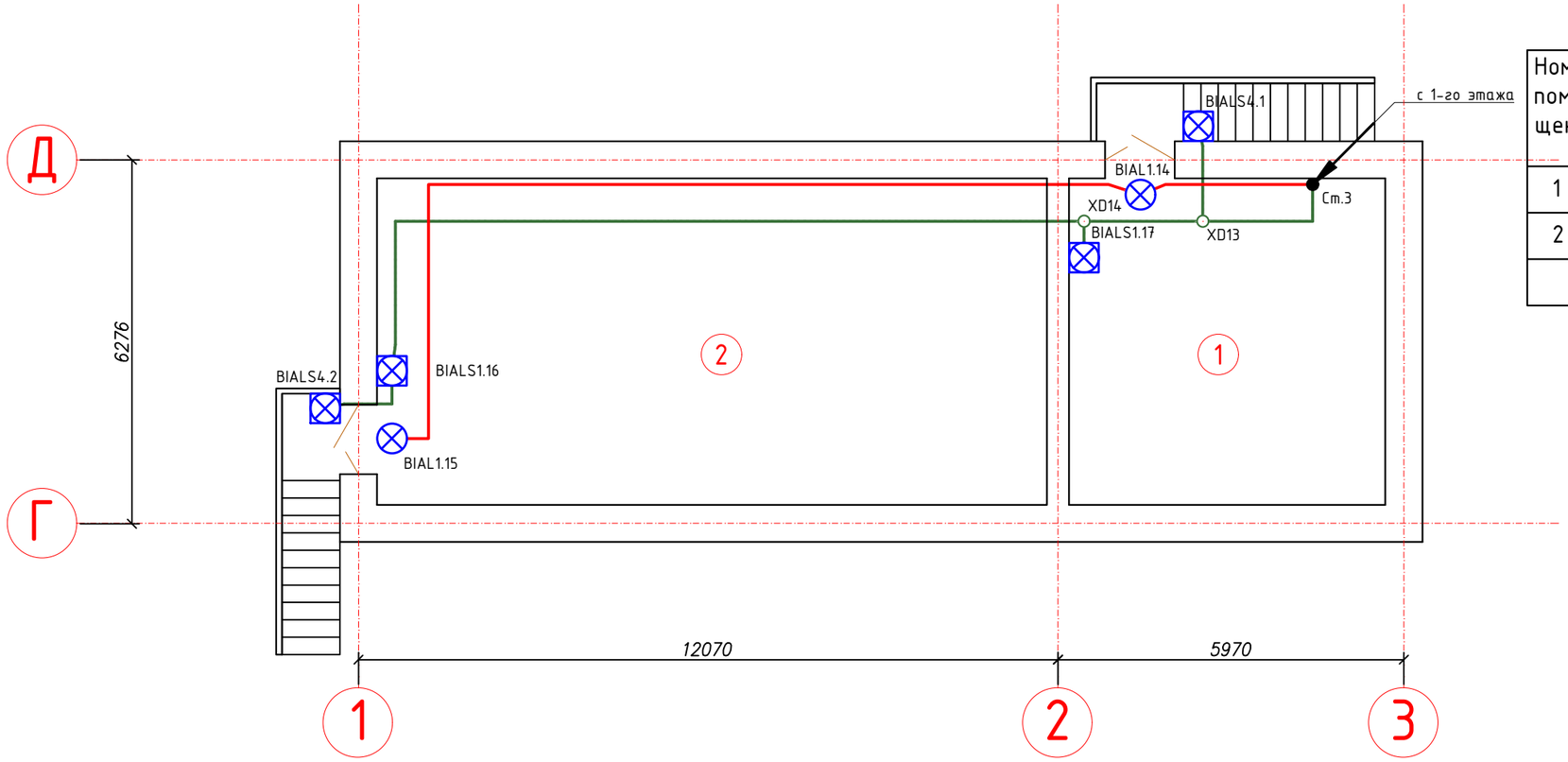

Экспликация помещений подвала

Номер поме-щения	Наименование	Площадь м2	Выс. поме-ще-ния
1	Помещение	30,74	2,7
2	Тепловой узел	65,08	
	Итого:	95,82	

Изм.	Кол. уч.	Лист	№ док.	Подп.	Дата
Выполнил		Таурбаев Д.			10.21
Проверил		Таурбаев Д.			10.21
ГИП		Таурбаев Д.			10.21
Норм. контр.		Рамазан А.			10.21

123-2021-АПС

"Капитальный ремонт здания дома культуры в с. Тендык Тайыншинского района СКО"

Автоматическая пожарная сигнализация Альбом V

Стадия	Лист	Листов
РП	7	14

План расположения оповещателей, подвал

KOSTSTANDART

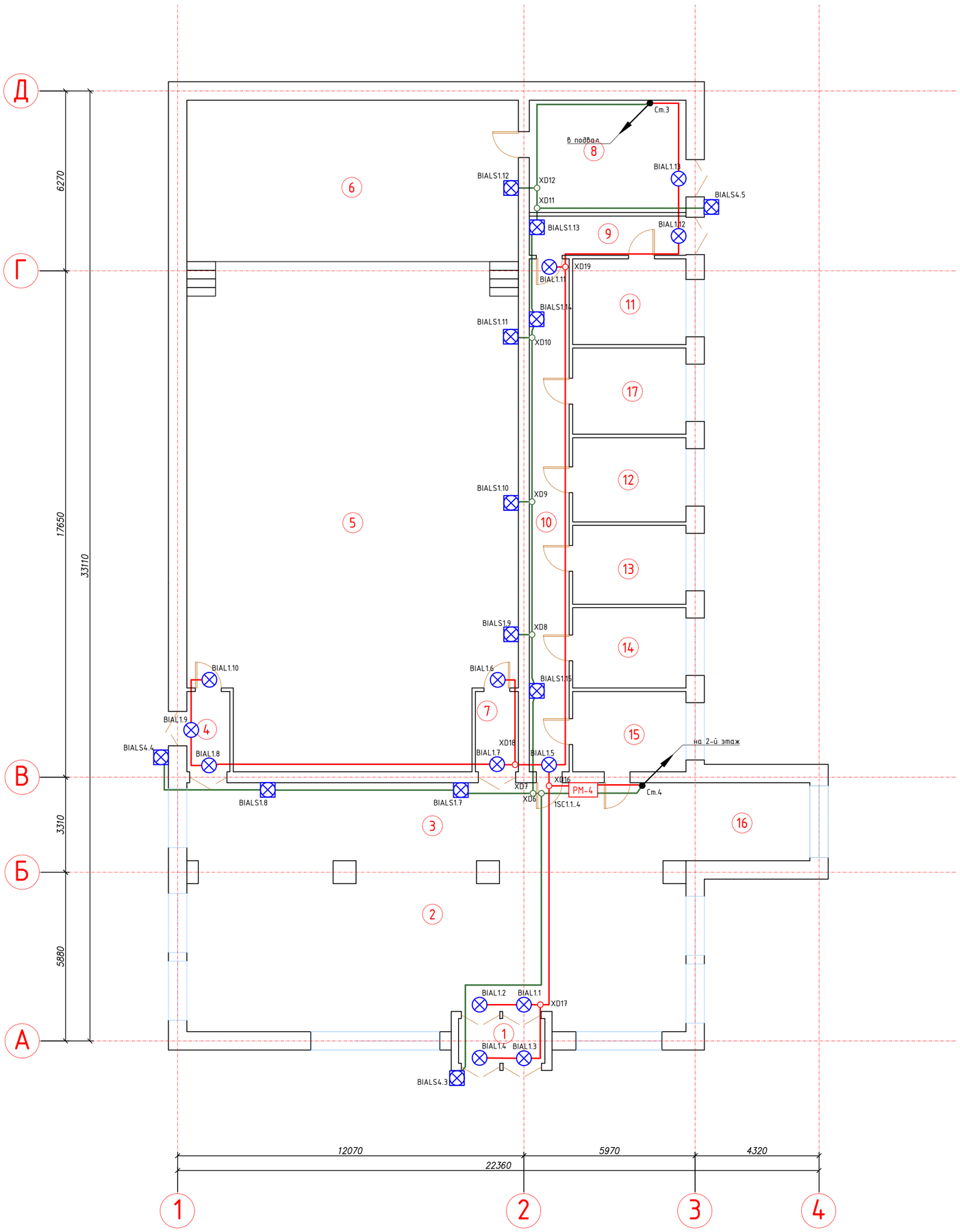

Экспликация помещений 1-го этажа

Номер поме-щения	Наименование	Площадь м2	Выс. поме-ще-ния
1	Тамбур	4,69	3,2
2	Холл	98,97	
3	Холл	47,32	
4	Коридор	4,2	
5	Кинозал	196,07	6,2
6	Сцена	65,08	6,2
7	Тамбур	4,2	
8	Гримерная	21,4	
9	Коридор	7,48	
10	Коридор	24,85	
11	Гардеробная	11,81	
12	Кабинет	11,59	
13	Санузел	10,86	
14	Санузел	11,06	
15	Под. помещение	11,06	
16	Лестничная площадка	11,75	
17	Кабинет	11,86	
	Итого:	554,25	

Изм.	Кол. уч.	Лист	№ док.	Подп.	Дата
Выполнил		Таурбаев Д.			10.21
Проверил		Таурбаев Д.			10.21
ГИП		Таурбаев Д.			10.21
Норм. контр.		Рамазан А.			10.21

123-2021-АПС

"Капитальный ремонт здания дома культуры в с. Тендык Тайыншинского района СКО"

Автоматическая пожарная сигнализация
Альбом V

Стадия	Лист	Листов
РП	8	14

План расположения оповещателей, 1-й этаж

KOSTSTANDART

Экспликация помещений 1-го этажа

Номер помещения	Наименование	Площадь м2	Выс. помещения
1	Коридор	4,4	2,3
2	Кабинет	13,42	
3	Библиотека	108,92	
4	Коридор	10,5	
5	Коридор	13,8	
6	Библиотека	49,64	
7	Библиотека	74,64	
8	Лестничная площадка	11,75	
9	Кино-будка	32,37	
	Итого:	319,44	

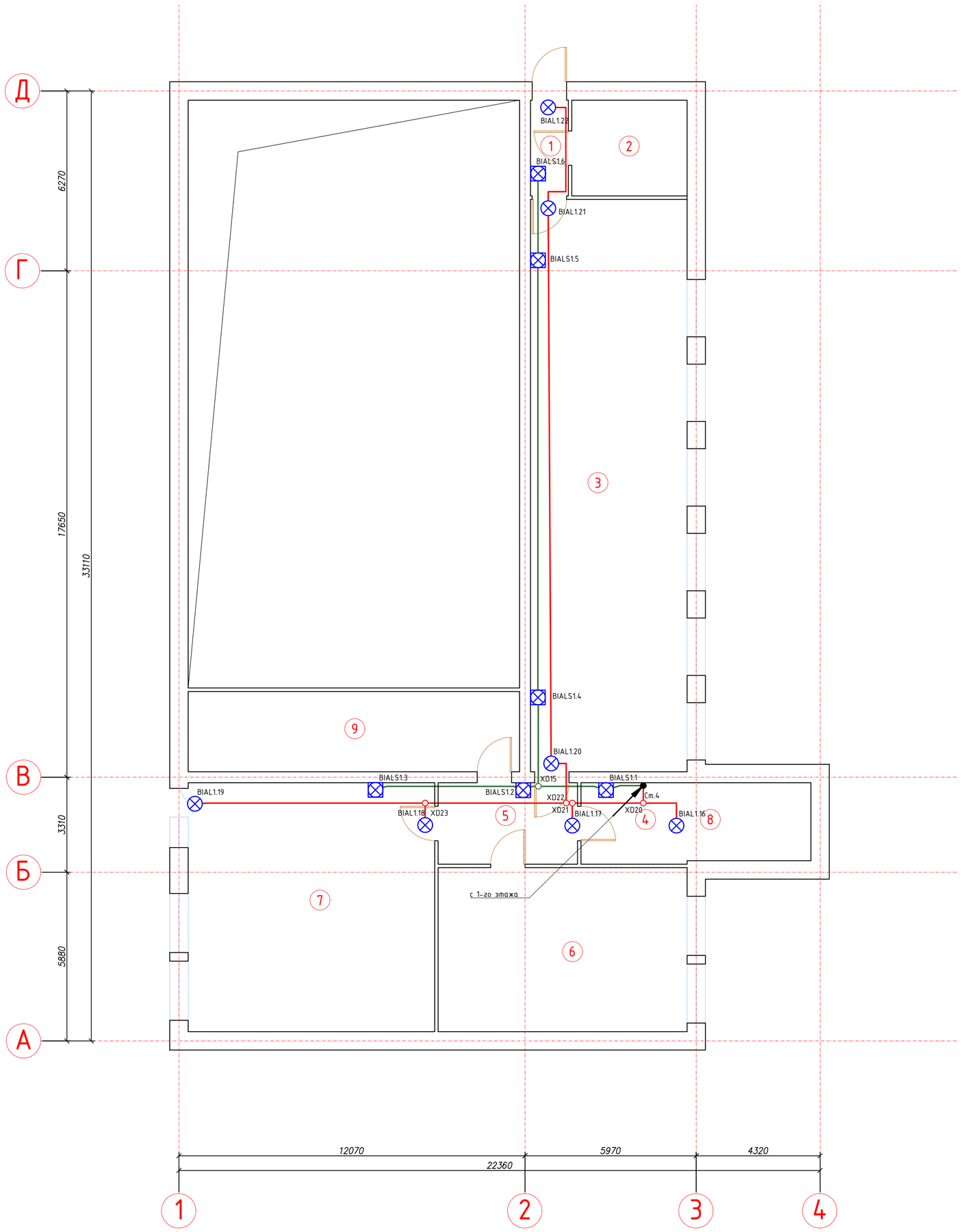

Изм.	Кол. уч.	Лист	№ док.	Подп.	Дата
Выполнил		Таурбаев Д.			10.21
Проверил		Таурбаев Д.			10.21
ГИП		Таурбаев Д.			10.21
Норм. контр.		Рамазан А.			10.21

123-2021-АПС

"Капитальный ремонт здания дома культуры в с. Тендык Тайыншинского района СКО"

Автоматическая пожарная сигнализация
Альбом V

Стадия	Лист	Листов
РП	9	14

План расположения оповещателей, 2-й этаж

KOSTSTANDART

Задание на электроснабжение

1. Предусмотреть электроснабжение следующих электроприемников (TN-S):

Номер в расчёте	Электроприёмник	Uн, В	Обозначение	Кол-во	Категория электроснабжения	Руст (ед.), кВт	Примечание
1	ИВЭПР 12/2 исп. 2х7-Р-БР	1 ~ 50 Гц, 220В	UG1.1	1	I	0.07	
1.1	БР12 исп. 2х12	1 ~ 50 Гц, 220В	UGB1	1	I	0.04	

2. Предусмотреть заземление всех металлических нетоковедущих частей электрооборудования.
3. Качество электроэнергии должно соответствовать ГОСТ 29322-2014.
4. Питание электроприемников СПЗ должно осуществляться от панели противопожарных устройств устройством автоматического включения резерва от главного распределительного щита с устройством АВР,в соответствии с требованиями СП 6.13130.2013.
5. Кабельные линии питания должны быть выполнены огнестойким кабелем с пределом огнестойкости П01 по ГОСТ 31565-2012.

						123-2021-АПС		
						"Капитальный ремонт здания дома культуры в с. Тендык Тайыншинского района СКО"		
Изм.	Кол. уч.	Лист	№ док.	Подп.	Дата			
Выполнил		Таурбаев Д.			10.21	Автоматическая пожарная сигнализация Альбом V	Стадия	Лист	Листов
Проверил		Таурбаев Д.			10.21		РП	10	14
ГИП		Таурбаев Д.			10.21	Расчет электроснабжения прибора ППКОП	KOSTSTANDART		
Норм. контр.		Рамазан А.			10.21				

Маркировка кабеля	Кабельная трасса		Тип линии связи	Марка кабеля	Количество кабелей и число жил, сечение	Длина, м	Примечание
	Начало	Конец					
1	2	3	4	5	6	7	8
АЛС1.1	ARK1	1BTM1.50(4)	Адресная	КПССнг(А)-FRLSLTx	1x2x0.5	189.7	
АЛС1.2	ARK1	1BTM2.19(6)	Адресная	КПССнг(А)-FRLSLTx	1x2x0.5	99.1	
S1	1SC1.1..4	BIALS4.2	Оповещение звуковое	КПССнг(А)-FRLSLTx	2x2x0.5	114.4	
S2	1SC1.1..4	BIALS1.6	Оповещение звуковое	КПССнг(А)-FRLSLTx	2x2x0.5	45.6	
L1	1SC1.1..4	BIAL1.15	Оповещение световое	КПССнг(А)-FRLSLTx	2x2x0.5	117.1	
L2	1SC1.1..4	BIAL1.22	Оповещение световое	КПССнг(А)-FRLSLTx	2x2x0.5	63.6	
P1	1SC1.1..4	ARK1	Питание 12-24В	КПСнг(А)-FRLSLTx	1x2x1	4.4	
P2	UGB1	UG1.1	Питание 12-24В	КПСнг(А)-FRLSLTx	1x2x1	2.7	

Марка кабеля	Длина, м
КПССнг(А)-FRLSLTx 2x2x0.5	341
КПССнг(А)-FRLSLTx 1x2x0.5	289
КПСнг(А)-FRLSLTx 1x2x1	8

Изм.	Кол. уч.	Лист	№ док.	Подп.	Дата
Выполнил		Таурбаев Д.			10.21
Проверил		Таурбаев Д.			10.21
ГИП		Таурбаев Д.			10.21
Норм. контр.		Рамазан А.			10.21

123-2021-АПС

"Капитальный ремонт здания дома культуры в с. Тендык Тайыншинского района СКО"

Автоматическая пожарная сигнализация
Альбом V

Стадия	Лист	Листов
РП	11	14

Кабельный журнал

KOSTSTANDART

Таблица адресов					
Наименование	Марка	Адрес	Этаж	Линия связи	№ARK
Извещатель пожарный дымовой оптико-электронный адресно-аналоговый	ИП 212-64 прот. R3	1ВТН1.45(4), 1ВТН1.46(4)	-1	1	1
Извещатель пожарный ручной электроконтактный адресный	ИПР 513-11ИК3-А-R3	1ВТМ1.47(4)			
Извещатель пожарный дымовой оптико-электронный адресно-аналоговый	ИП 212-64 прот. R3	1ВТН1.48(4), 1ВТН1.49(4)			
Извещатель пожарный ручной электроконтактный адресный	ИПР 513-11ИК3-А-R3	1ВТМ1.50(4)			
Адресный релейный модуль	РМ-4 прот. R3	1SC1.1..4	1	1	1
Извещатель пожарный дымовой оптико-электронный адресно-аналоговый	ИП 212-64 прот. R3	1ВТН1.5(1), 1ВТН1.6(1)			
Извещатель пожарный ручной электроконтактный адресный	ИПР 513-11ИК3-А-R3	1ВТМ1.7(1), 1ВТМ1.8(1)			
Извещатель пожарный дымовой оптико-электронный адресно-аналоговый	ИП 212-64 прот. R3	1ВТН1.9(1)... 1ВТН1.11(1)			
Извещатель пожарный ручной электроконтактный адресный	ИПР 513-11ИК3-А-R3	1ВТМ1.12(1), 1ВТМ1.13(1)			
Извещатель пожарный дымовой оптико-электронный адресно-аналоговый	ИП 212-64 прот. R3	1ВТН1.14(1)... 1ВТН1.19(1)			
Изолятор шлейфа	ИЗ-1 прот. R3	1А1.20			
Извещатель пожарный дымовой оптико-электронный адресно-аналоговый	ИП 212-64 прот. R3	1ВТН1.21(2), 1ВТН1.22(2)			
Извещатель пожарный ручной электроконтактный адресный	ИПР 513-11ИК3-А-R3	1ВТМ1.23(2), 1ВТМ1.24(2)			
Извещатель пожарный дымовой оптико-электронный адресно-аналоговый	ИП 212-64 прот. R3	1ВТН1.25(2)... 1ВТН1.30(2)			
Изолятор шлейфа	ИЗ-1 прот. R3	1А1.31			
Извещатель пожарный дымовой оптико-электронный адресно-аналоговый	ИП 212-64 прот. R3	1ВТН1.32(3), 1ВТН1.33(3)			
Извещатель пожарный ручной электроконтактный адресный	ИПР 513-11ИК3-А-R3	1ВТМ1.34(3)			
Извещатель пожарный дымовой оптико-электронный адресно-аналоговый	ИП 212-64 прот. R3	1ВТН1.35(3)... 1ВТН1.39(3)			
Извещатель пожарный ручной электроконтактный адресный	ИПР 513-11ИК3-А-R3	1ВТМ1.40(3)... 1ВТМ1.43(3)			
Извещатель пожарный дымовой оптико-электронный адресно-аналоговый	ИП 212-64 прот. R3	1ВТН1.44(3)			
Извещатель пожарный ручной электроконтактный адресный	ИПР 513-11ИК3-А-R3	1ВТМ2.1(5)	2	2	1
Извещатель пожарный дымовой оптико-электронный адресно-аналоговый	ИП 212-64 прот. R3	1ВТН2.2(5), 1ВТН2.3(5)			
Извещатель пожарный ручной электроконтактный адресный	ИПР 513-11ИК3-А-R3	1ВТМ2.4(5)			
Извещатель пожарный дымовой оптико-электронный адресно-аналоговый	ИП 212-64 прот. R3	1ВТН2.5(5)... 1ВТН2.9(5)			
Извещатель пожарный ручной электроконтактный адресный	ИПР 513-11ИК3-А-R3	1ВТМ2.10(5)			
Извещатель пожарный дымовой оптико-электронный адресно-аналоговый	ИП 212-64 прот. R3	1ВТН2.11(5)... 1ВТН2.18(6)			

Таблица адресов					
Наименование	Марка	Адрес	Этаж	Линия связи	№ARK
Извещатель пожарный ручной электроконтактный адресный	ИПР 513-11ИК3-А-R3	1ВТМ2.19(6)	2	2	1

Изм.	Кол. уч.	Лист	№ док.	Подп.	Дата
Выполнил		Таурбаев Д.			10.21
Проверил		Таурбаев Д.			10.21
ГИП		Таурбаев Д.			10.21
Норм. контр.		Рамазан А.			10.21

123-2021-АПС

"Капитальный ремонт здания дома культуры в с. Тендык Тайыншинского района СКО"

Автоматическая пожарная сигнализация
Альбом V

Стадия	Лист	Листов
РП	12	14

Таблица адресов

KOSTSTANDART

Таблица ЗКПС	
Номер ЗКПС	Адрес извещателя
1	1ВТН1.5
	1ВТН1.6
	1ВТМ1.7
	1ВТМ1.8
	1ВТН1.9
	1ВТН1.10
	1ВТН1.11
	1ВТМ1.12
	1ВТМ1.13
	1ВТН1.14
	1ВТН1.15
	1ВТН1.16
	1ВТН1.17
	1ВТН1.18
	1ВТН1.19
2	1ВТН1.21
	1ВТН1.22
	1ВТМ1.23
	1ВТМ1.24
	1ВТН1.25
	1ВТН1.26
	1ВТН1.27
	1ВТН1.28
	1ВТН1.29
	1ВТН1.30
3	1ВТН1.32
	1ВТН1.33
	1ВТМ1.34
	1ВТН1.35
	1ВТН1.36
	1ВТН1.37
	1ВТН1.38

Таблица ЗКПС	
Номер ЗКПС	Адрес извещателя
3	1ВТН1.39
	1ВТМ1.40
	1ВТМ1.41
	1ВТМ1.42
	1ВТМ1.43
	1ВТН1.44
4	1ВТН1.45
	1ВТН1.46
	1ВТМ1.47
	1ВТН1.48
	1ВТН1.49
	1ВТМ1.50
5	1ВТМ2.1
	1ВТН2.2
	1ВТН2.3
	1ВТМ2.4
	1ВТН2.5
	1ВТН2.6
	1ВТН2.7
	1ВТН2.8
	1ВТН2.9
	1ВТМ2.10
	1ВТН2.11
	1ВТН2.12
6	1ВТН2.13
	1ВТН2.14
	1ВТН2.15
	1ВТН2.16
	1ВТН2.17
	1ВТН2.18
	1ВТМ2.19

Изм.	Кол. уч.	Лист	№ док.	Подп.	Дата
Выполнил		Таурбаев Д.			10.21
Проверил		Таурбаев Д.			10.21
ГИП		Таурбаев Д.			10.21
Норм. контр.		Рамазан А.			10.21

123-2021-АПС

"Капитальный ремонт здания дома культуры в с. Тендык Тайыншинского района СКО"

Автоматическая пожарная сигнализация Альбом V

Стадия	Лист	Листов
РП	13	14

Таблица зоны контроля пожарной сигнализации

KOSTSTANDART

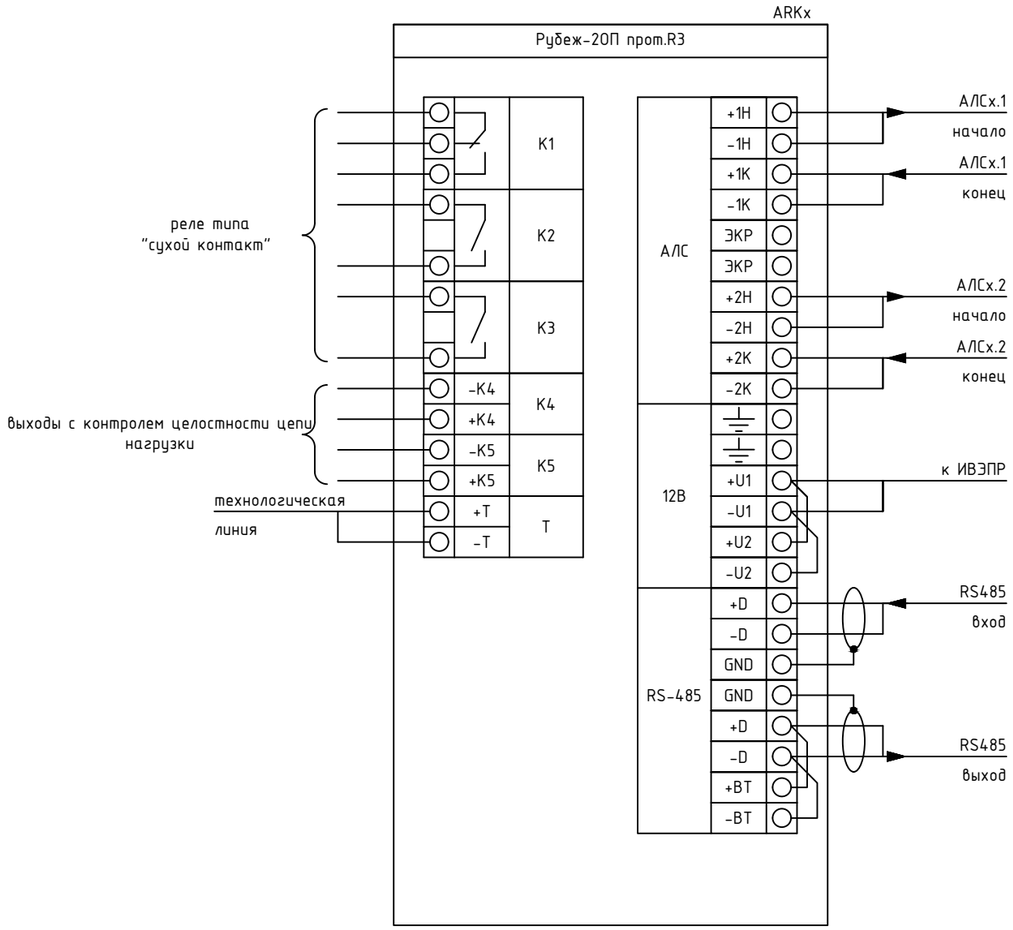

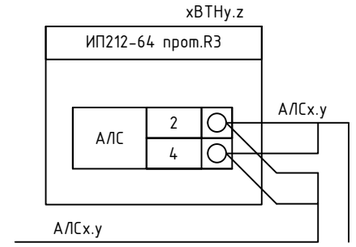

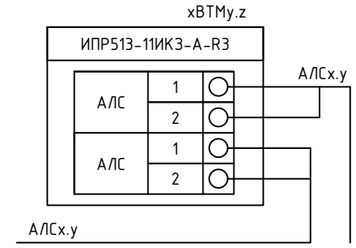

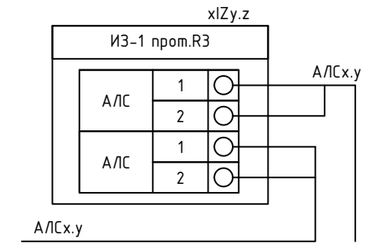

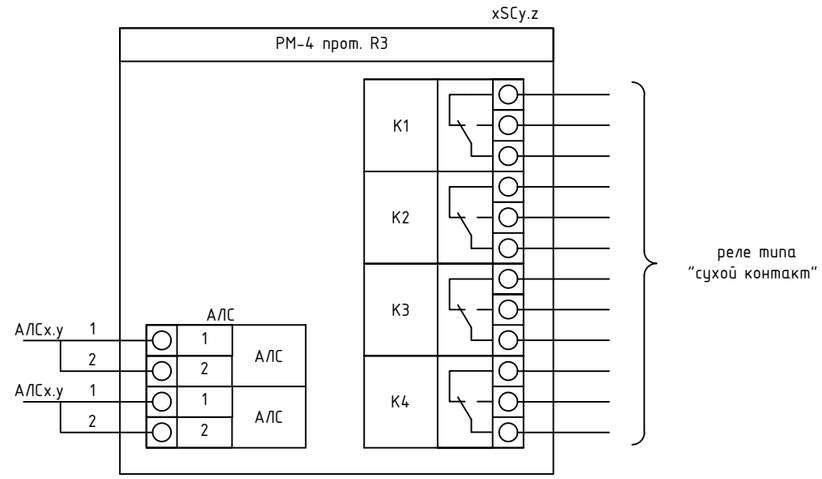

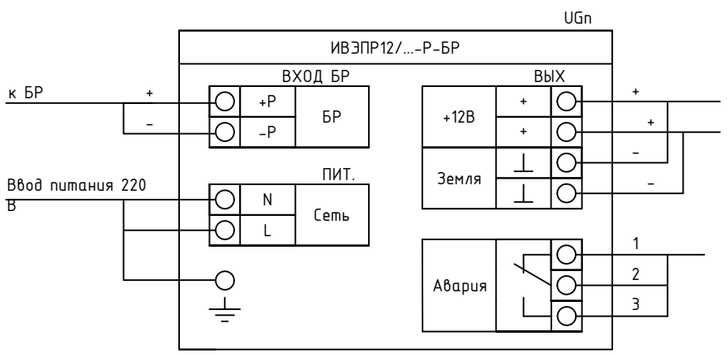

Изм.	Кол. уч.	Лист	№ док.	Подп.	Дата
Выполнил		Таурбаев Д.			10.21
Проверил		Таурбаев Д.			10.21
ГИП		Таурбаев Д.			10.21
Норм. контр.		Рамазан А.			10.21

123-2021-АПС

"Капитальный ремонт здания дома культуры в с. Тендык Тайыншинского района СКО"

Автоматическая пожарная сигнализация
Альбом V

Стадия	Лист	Листов
РП	14	14

Схема внешних соединений

KOSTSTANDART

Поз.	Наименование и техническая характеристика	Тип, марка, обозначение документа, опросного листа	Код продукции	Поставщик	Ед. измерения	Кол.	Масса 1 ед., кг	Примечание
1	2	3	4	5	6	7	8	9
	Оборудование							
1	Прибор приемно-контрольный и управления охранно-пожарный адресный	Рубеж-20П прот. R3	RBZ-084368	"Эгида Групп"	шт.	1		
2	Извещатель пожарный дымовой оптико-электронный адресно-аналоговый	ИП 212-64 прот. R3	RBZ-055038	"Эгида Групп"	шт.	51		В т.ч. 5 резерв
3	Извещатель пожарный ручной электроконтактный адресный	ИПР 513-11ИК3-А-R3	RBZ-301159	"Эгида Групп"	шт.	19		В т.ч. 2 резерв
4	Изолятор шлейфа	ИЗ-1 прот. R3	RBZ-052622	"Эгида Групп"	шт.	2		
5	Адресный релейный модуль	РМ-4 прот. R3	RBZ-091614	"Эгида Групп"	шт.	1		
6	Источник вторичного электропитания резервированный	ИВЭПР 12/2 исп. 2х7-Р-БР	RBZ-257410	"Эгида Групп"	шт.	1		
7	Бокс резервного электропитания	БР12 исп. 2х12	RBZ-045567	"Эгида Групп"	шт.	1		
8	Аккумуляторная батарея 12 Ач	PTK-BATTERY 12-12Ah	412-012	"Эгида Групп"	шт.	2		
9	Аккумуляторная батарея 7 Ач	PTK-BATTERY 12-7Ah	412-007	"Эгида Групп"	шт.	2		
10	Оповещатель охранно-пожарный световой	ОПОП 1-8 "Выход", 12В	RBZ-077319	"Эгида Групп"	шт.	24		В т.ч. 2 резерв
11	Оповещатель охранно-пожарный комбинированный	ОПОП 124-7 12В	RBZ-226685	"Эгида Групп"	шт.	5		
12	Оповещатель охранно-пожарный комбинированный	ОПОП 124-7 12В	RBZ-226683	"Эгида Групп"	шт.	17		
13	Программатор адресных устройств	ПКУ-1 прот.R3	RBZ-172778	"Эгида Групп"	шт.	1		
	Кабели и провода							
14	Кабель симметричный парной скрутки низкотоксичный, сеч. 1х2х1.0	КПСнг(А)-FRLSLTx		"Эгида Групп"	м	8		
15	Кабель симметричный парной скрутки со слюдой низкотоксичный, сеч. 2х2х0.5	КПССнг(А)-FRLSLTx		"Эгида Групп"	м	341		

Изм.	Кол. уч.	Лист	№ док.	Подп.	Дата
Выполнил		Таурбаев Д.			10.21
Проверил		Таурбаев Д.			10.21
ГИП		Таурбаев Д.			10.21
Норм. контр.		Рамазан А.			10.21

123-2021-АПС.СО

"Капитальный ремонт здания дома культуры в с. Тендык Тайыншинского района СКО"

Автоматическая пожарная сигнализация
Альбом V

Стадия	Лист	Листов
РП	1	2

Спецификация оборудования

KOSTSTANDART

Поз.	Наименование и техническая характеристика	Тип, марка, обозначение документа, опросного листа	Код продукции	Поставщик	Ед. измерения	Кол.	Масса 1 ед., кг	Примечание
1	2	3	4	5	6	7	8	9
16	Кабель симметричный парной скрутки со слюдой низкотоксичный, сеч. 1х2х0.5	КПССнг(А)-FRLSLTх		"Эгида Групп"	м	289		
	Кабеленесущие системы и монтажные изделия							
17	Коробка				шт.	23		
18	Кабель-канал самозатухающий	10х20мм			м	640		

Взам. инв. №

Подп. и дата

Инв. № подп.