РЕСПУБЛИКА КАЗАХСТАН
ТОО «Мир Проект»
ГСЛ № 16011038

Заказчик: Государственное учреждение
"Отдел строительства города Каражал"

РАБОЧИЙ ПРОЕКТ

Реконструкция многоквартирного жилого дома по адресу: г. Каражал, 25 квартал, дом 20

Архитектурно-строительные решения

19/31.07.2023-АС

Том-1 Альбом-1

РЕСПУБЛИКА КАЗАХСТАН
ТОО «Мир Проект»
ГСЛ № 16011038

Заказчик: Государственное учреждение
"Отдел строительства города Каражал"

РАБОЧИЙ ПРОЕКТ

Реконструкция многоквартирного жилого дома по адресу: г. Каражал, 25 квартал, дом 20

Архитектурно-строительные решения

19/31.07.2023-АС

Том-1 Альбом-1

Директор ТОО "Мир Проект" Кемерова М.Ж.

Главный инженер проекта Кемеров Ж.Б.

г.Актобе 2023г.

ВЕДОМОСТЬ РАБОЧИХ ЧЕРТЕЖЕЙ ОСНОВНОГО КОМПЛЕКТА (начало)

№ п/п	Наименование	Примечание
1	Общие данные (начало)	
2	Общие данные (окончание)	
3	План на отметке -2,100 (до капитального ремонта)	
4	План на отметке 0,000 (до капитального ремонта)	
5	План на отметке +3,000 (до капитального ремонта)	
6	План на отметке +6,000 +9,000 (до капитального ремонта)	
7	План на отметке +12,000 (до капитального ремонта)	
8	Ведомость отделки	
9	План на отметке 0,000 (после капитального ремонта)	
10	План на отметке +3,000 (после капитального ремонта)	
11	План на отметке +6,000 +9,000 (после капитального ремонта)	
12	План на отметке +12,000 (после капитального ремонта)	
13	План кровли (после капитального ремонта)	
14	Разрез 1-1	
15	Разрез 2-2	
16	Фасад А-В, Фасад В-А	
17	Фасад 1-20	
18	Фасад 20-1	
19	Спецификация элеменов заполнения проемов	
20	Экспликация полов	
21	План чердака	
22	Схема расположения мауэрлата, лежня и стоек	
23	Схема расположения стропильных ног	
24	Узлы кровли, Спецификация материалов	
25	Зонт 1, Спецификация материалов	
26	Кладочный план на отметке 0,000 Спецификация материалов	
27	Кладочный план на отметке +3,000 Спецификация материалов	
28	Кладочный план на отметке +6,000 +9,000 Спецификация материалов	
29	Кладочный план на отметке +12,000 Спецификация материалов	
30	Узлы металлосайдинга, спецификация материалов (металлосайдинг), ведомость деталей	
31	Крыльцо Кр-1, Пандус Пм-1, спецификация материалов	
32	Козырек К-1, спецификация материалов	
33	Фундамент монолитный Фм-1, спецификация материалов	

Согласовано

Согласовано

Взамен инв. №

Подпись и дата

Инв. № подл.

ОБЩИЕ УКАЗАНИЯ

Рабочий проект "Реконструкция многоквартирного жилого дома по адресу: г. Каражал, 25 квартал, дом 20 выполнен на основании технического задания на проектирование и в соответствий со СП РК 3.02-101-2012-Здания жилые многоквартирные.

Район строительства относится согласно СП РК 2.04-01-2017* "Строительная климатология" к IIIА климатическому району со следующими природно-климатическими характеристиками:

- Нормативная снеговая нагрузка на покрытия -1,5 кПа (согласно НТП РК 01-01-03.1 (4.1)-2017 - III район);
- Нормативная ветровая нагрузка -0,56 кПа (согласно НТП РК 01-01-03.1 (4.1)-2017- III район);
- Средняя температура наиболее холодной пятидневки 0,92 (СП РК 2.04-01-2017*) -29,6°С.

Класс ответственности здания - II технически не сложный.

Здание степени огнестойкости - II, степени долговечности - II.

Класс конструктивной пожарной безопасности -С1 (согласно СП РК 2.02-101-2014).

Класс функциональной пожарной опасности-Ф1.3 (согласно ТР от 23.06.17г. №439 "Общие требования к пожарной безопасности").

Класс пожарной опасности строительных конструкции -К0 (согласно СП РК 2.02-101-2014).

Сейсмическая опасность зоны строительства в соответствии с СП РК 2.03-30-2017 согласно приложения Б и карты общего сейсмического зонирования ОСЗ-2475 -6 баллов по шкале MSK-64.

Расчетный срок службы здания -50лет.

Категория здания пожарной и взрывоопасности здания -Д.

АРХИТЕКТУРНОЕ РЕШЕНИЯ:

За условную отм. 0,000 принята отметка чистого пола первого этажа здания.

Здание жилого дома многоквартирное 5-ти этажное, с подвалом высотой 1,8 м, а высота жилых этажей 2,7 м. Здания имеет прямоугольной формы с размерами в осях 99,58х11,85м. Высота здания 17,67 м; пожарно-техническая высота здания 12,85 м.

Фасады здания решены в традиционном стиле, определяющим назначение здания.

Основные материалы наружной отделки здания обшивка металлосайдингом. Цоколь отделывается керамогранитом.

Конструктивная схема здания - бескаркасная с несущими продольными стенами.

Фундаменты под стены из сборных бетонных блоков.

Наружная стена (сущ.) - из кирпича с толщиной 510мм. Наружная отделка - обшивка фасадов металлосайдингом с утеплением стен теплоизоляционными плитами "Минплита ПЖ-140 λ=0,039Вт/(м*°С) δ=100мм. Толщина утеплителя принята на основе теплотехнического расчета наружной стены.

Внутренние стены- сплошная кладка из кирпича с толщиной 380 мм.

Межквартирные перегородки из силикатного кирпича СОРПо-М125/F50/1,8 ГОСТ 379-2015 на цементно-песчаном растворе марки М100 с толщиной 200мм. Кладка силикатного кирпича принято выполнить на ребро.

Межкомнатные перегородки из силикатного кирпичаСОРПо-М125/F50/1,8 ГОСТ 379-2015 на цементно-песчаном растворе марки М100 с толщиной 120мм, армировать каждый 6 ряда из арматуры Ф4мм Вр-I с ячейкой 50х50мм.

В помещениях с влажным режимом (в сан. узлах) перегородки выполнить толщиной 120мм из керамического полнотелого кирпича марки Кр-р-по 250х120х65/1Нф/125/2,0/F50 ГОСТ 530-2012, армировать каждый 6 ряда из арматуры Ф4мм Вр-I с ячейкой 50х50мм.

Монтаж металлосайдинга выполняется по выравнивающей системе из крепежных профилей КПГ-60х44 толщиной 1,2мм, расположенных с шагом 600...800мм. Крепление крепежных профилей выполнить самонарезающими винтами размером Ф4,2х16м к металлическим кронштейнам КК-150х50 толщиной 1,2мм. Для предотвращения теплопотерь под кронштейны установить паронитовую прокладку. Расстояние между кронштейнами по вертикали должно быть не более 0,8м. Стыковка вертикальных профилей производится с зазором (10-15мм) для компенсации температурных деформаций. Запрещается соединять вертикальные профили между собой. Крепление металлосайдинга производят самонарезающими винтами к каждой направляющей до положения "не дожимать" для возможности компенсации температурных деформаций.

Низ сайдинка защелкивается за верхнюю часть нижележащей рейки и верх закрепляется самонарезающими винтами. Для компенсации температурных деформаций расстояние между торцами реек сайдинга должно составлять 6-9мм.

До начала монтажа реек сайдинга устанавливаются начальная планка.

Для подгонки сайдинга вокруг окон необходимо примерить рейку сайдинга, отметив на ней ширину окна с добавлением 6-9мм - это место вертикальных срезов.

При устройстве теплоизоляционного слоя по фасадам, следует обеспечивать плотное прилегание утеплителя друг к другу и к основанию. Для предотвращения воздухопроницаемых щелей в местах стыковки минераловатных плит, рекомендуется общую толщину утеплителя выполнять из двух слоев, когда второй слой минераловатных плит крепится с перехлестом стыков нижнего слоя.

Кровля - профилированный лист по деревянной обрешетке.

Крыша-скатная с внутренним организованным водостоком.

Устройство кровли из деревянной стропильной системы с покрытием из профилированного листа с полимерным покрытием и укладкой гидроизоляционной мембраны. Тип и конструкция проектируемой крыши выбраны согласно СП РК 3.02-106-2014 «Крыши и кровли». В качестве каркаса приняты деревянные стропильные ноги сечением 150х50мм. Основанием под кровлю служит обрешетка из досок сечением 50х50мм расположенных с шагом 500мм.

На путях передвижения инвалидов на колясках снаружи входа до уровня пола крыльца (на отм. -0,920) предусмотрен пандус с разворотом на 180°, шириной 1,2м с уклоном 5%, по обеим сторонам поручни 0,7 0,9 м.

Все деревянные конструкции подвергнуть глубокой пропитке антипиренами.

Влажность древесных материалов не должна превышать 20%.

Утеплитель покрытии принято выполнить из Теплоизоляционные плиты из минеральной ваты ППЖ-200 λ=0,045 Вт/(м*°С) δ=150мм;

Сварку стальных конструкций выполнять электродами Э-42, после чего поверхности окрашиваются эмалью ПФ-115 (2 слоя) по предварительной грунтовке ГФ-021.

Функциональная поэтажная связь осуществляется по лестницам типа Л1. Эвакуация с верхнего этажа по этим лестницам ведет непосредственно на улицу через тамбур. Уклон маршей лестничных клеток принят 1/2.

Ограждение лестниц металлические (сущ.).

Ограждение балконов металлические (сущ.).

Перемычки - железобетонные по СТ РК 948-2016.

Внутренняя отделка - согласно "Ведомостям отделок помещений".

Дверные блоки - наружные, тамбурные и входные в квартиры металлические по ГОСТ 31173-2003, внутренние деревянные по ГОСТ 475-2016.

Оконные блоки приняты из двухкамерных ПВХ профилей с тройным остеклением (ГОСТ 30674-99). Балконная дверь и окно в составе балконного блока приняты из однакамерных ПВХ профилей с двойным остеклением (ГОСТ 30674-99). По конструктивной схеме оконные блоки приняты с поворотными створками и откидными фрамугами в комплекте с москитными сетками.

Подоконные доски выполнить из ПВХ профилей (ГОСТ 30673-99).

Полы тамбуров, холлов покрыты керамической плиткой. Полы в жилых помещениях - линолеум. Полы в санузлах покрыты керамической плиткой. Ступени лестничных маршей облицовываются керамогранитной плиткой. На путях эвакуации (лестничные клетки, коридоры, холлы) покрытие пола выполнено с нескользящей поверхностью.

Изм.	Колуч.	Лист	№док.	Подпись	Дата	19/31.07.2023-АС		
						Реконструкция многоквартирного жилого дома по адресу: г. Каражал, 25 квартал, дом 20		
Разраб.		Тума Е.				Жилой дом	Стадия	Лист	Листов
Проверил		Кемеров Ж.					РП	2	
Нормоконт.		Кемерова М.				Общие данные (окончание)	ТОО "МИР ПРОЕКТ" ГСЛ 16011038 г. Актобе 2023г.	

ПЛАН НА ОТМЕТКЕ -2,100 (до капитального ремонта)

М 1:100

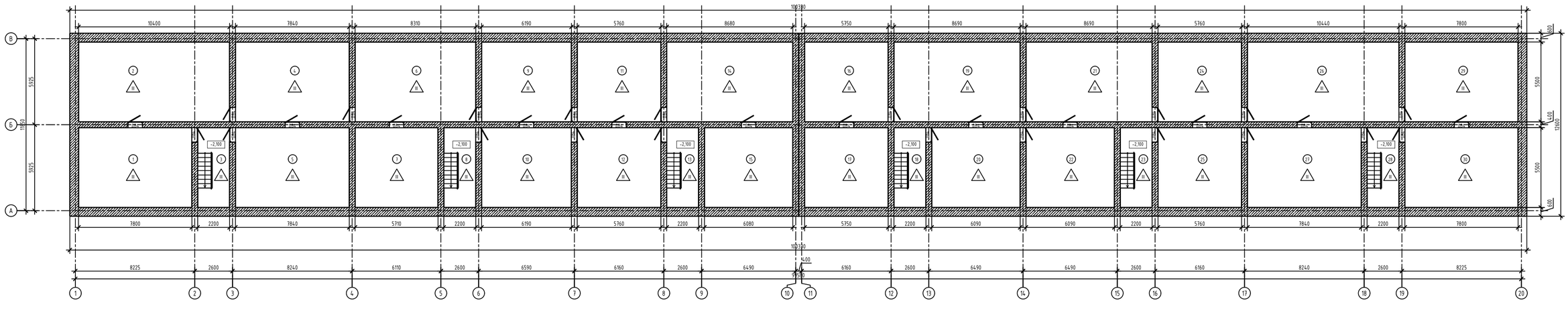

ЭКСПЛИКАЦИЯ ПОМЕЩЕНИЙ

Номер помещения	Наименование	Площадь, м²	Кат. помещения
1	Тех. помещение	42,50	
2	Тех. помещение	56,72	
3	Тех. помещение	9,51	
4	Тех. помещение	42,72	
5	Тех. помещение	42,72	
6	Тех. помещение	45,29	
7	Тех. помещение	31,07	
8	Тех. помещение	9,51	
9	Тех. помещение	33,70	
10	Тех. помещение	33,70	
11	Тех. помещение	31,34	
12	Тех. помещение	31,34	
13	Тех. помещение	9,51	
14	Тех. помещение	47,32	
15	Тех. помещение	33,09	
16	Тех. помещение	31,29	

ЭКСПЛИКАЦИЯ ПОМЕЩЕНИЙ

Номер помещения	Наименование	Площадь, м²	Кат. помещения
17	Тех. помещение	31,29	
18	Тех. помещение	9,51	
19	Тех. помещение	47,37	
20	Тех. помещение	33,15	
21	Тех. помещение	47,37	
22	Тех. помещение	33,15	
23	Тех. помещение	9,51	
24	Тех. помещение	31,34	
25	Тех. помещение	31,34	
26	Тех. помещение	56,94	
27	Тех. помещение	42,72	
28	Тех. помещение	9,51	
29	Тех. помещение	42,50	
30	Тех. помещение	42,50	
	Итого:	999,53	

Согласовано

Согласовано

Взамен инв. №

Подпись и дата

Инв. № подл.

							19/31.07.2023-АС
							Реконструкция многоквартирного жилого дома по адресу: г. Каражал, 25 квартал, дом 20
Изм.	Кол.уч.	Лист	№док.	Подпись	Дата		
Разраб.		Тума Е.					Жилой дом
Проверил		Кемеров Ж.					
Нормоконтр.		Кемеров Ж.					План на отметке -2,100 (до капитального ремонта)

Стадия	Лист	Листов
РП	3	

ТОО "МИР ПРОЕКТ" ГСЛ 16011038 г. Актобе 2023г.

A2x2 11189x4201 Г

ПЛАН НА ОТМЕТКЕ 0,000 (до капитального ремонта)

М 1:100

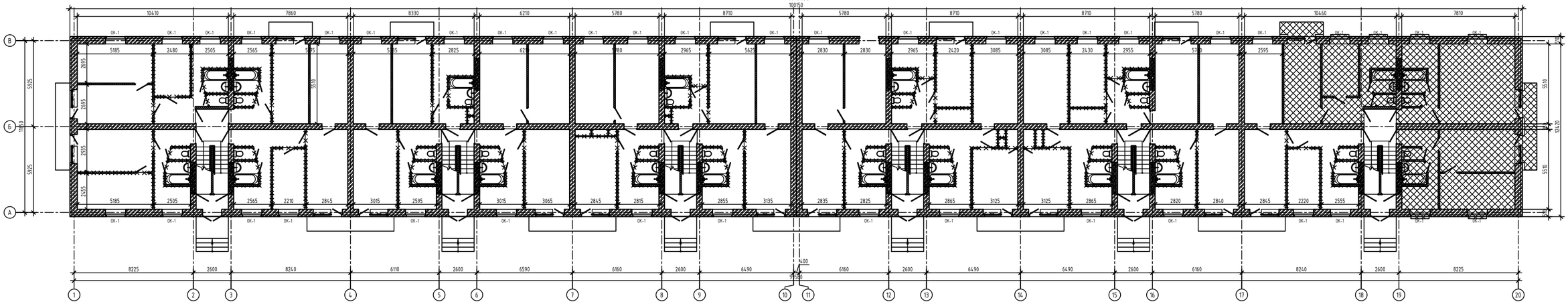

УСЛОВНЫЕ ОБОЗНАЧЕНИЯ:

- Стены наружные (сущ.) – 510 мм
- Стены внутренние кирпичные 380 мм
- Перегородки силикатный кирпич- t=120 мм
- 1 – Ось
- II – номер пола согласно экспликации полов
- Демонтаж перегородки

Примечания:

1. Выполнить демонтаж деревянных оконных блоков, подоконных досок и отливов, наружных и внутренних металлических и деревянных дверных блоков, перегородок из кирпича.
2. Объемы работ смотреть в дефектном акте.

							19/31.07.2023-АС
							Реконструкция многоквартирного жилого дома по адресу: г. Каражал, 25 квартал, дом 20
Изм.	Кол.уч.	Лист	№док.	Подпись	Дата		
Разраб.		Цума Е.				Жилой дом	Стадия: РП; Лист: 4; Листов:
Проверил		Кемеров Ж.					
Нормоконтр.		Кемерова М.				План на отметке 0,000 (до капитального ремонта)	ТОО "МИР ПРОЕКТ" ГСЛ №0011038 г. Актобе 2023г.

Формат А2х2 11189х4201 Г

Согласовано

Взамен инв. №

Подпись и дата

Инв. № подл.

ПЛАН НА ОТМЕТКЕ +3,000 (до капитального ремонта)

М 1:100

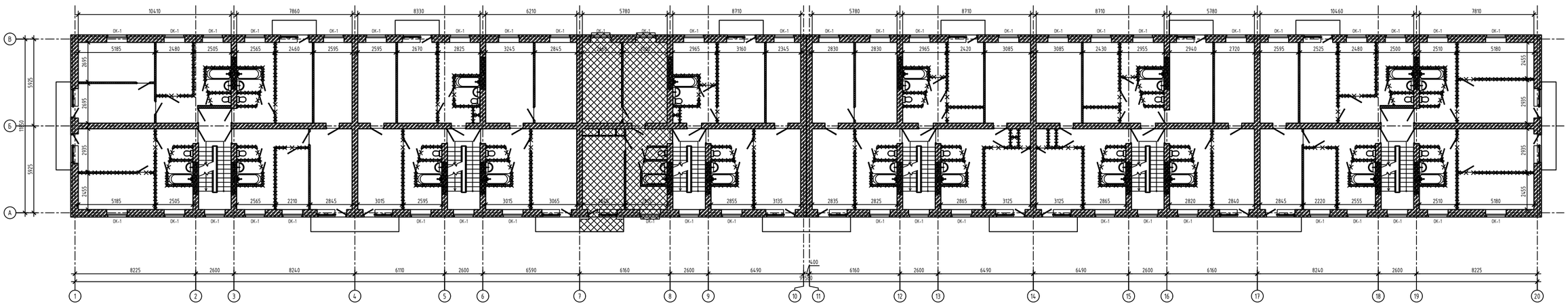

УСЛОВНЫЕ ОБОЗНАЧЕНИЯ:

- Стены наружные (сущ.) - 510 мм
- Стены внутренние кирпичные 380 мм
- Перегородки силикатный кирпич- t=120 мм
- Ось
- номер пола согласно экспликации полов
- Демонтаж перегородки

Примечание:

1. Выполнить демонтаж деревянных оконных блоков, подоконных досок и отливов, наружных и внутренних металлических и деревянных дверных блоков, перегородок из кирпича.
2. Объемы работ смотреть в дефектном акте.

						19/31.07.2023-АС
						Реконструкция многоквартирного жилого дома по адресу: г. Каражал, 25 квартал, дом 20
Изм.	Кол.уч.	Лист	№док.	Подпись	Дата	
Разраб.		Гума Е.				Жилой дом
Проверил		Кемеров Ж.				
Нормоконт.		Кемерова М.				
						План на отметке +3,300 (до капитального ремонта)

Стадия	Лист	Листов
РП	5	

ТОО "МИР ПРОЕКТ" ГСЛ 16011038 г. Актобе 2023г.

А2х2 (1189х420) Г

Согласовано

Согласовано

Взамен инв. №

Подпись и дата

Инв. № подл.

ПЛАН НА ОТМЕТКЕ +6,000 +9,000 (до капитального ремонта)

М 1:100

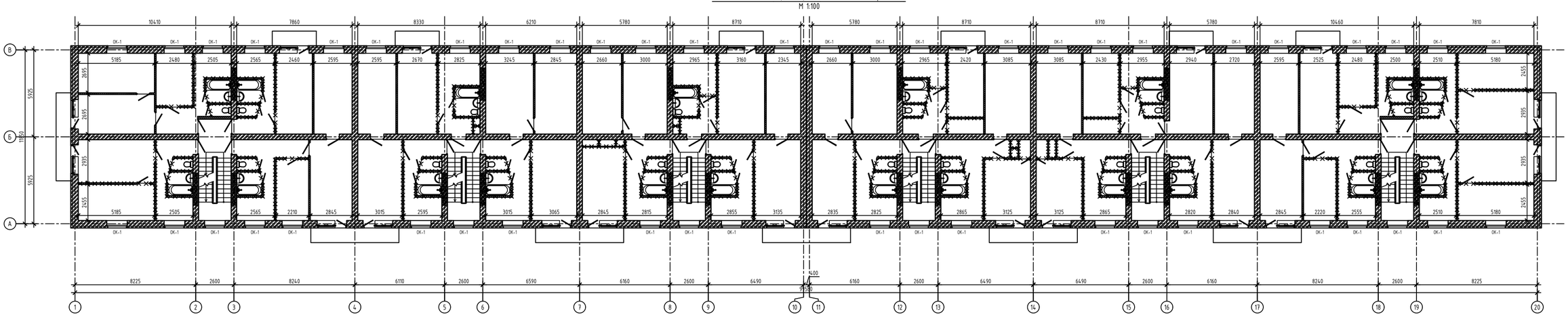

УСЛОВНЫЕ ОБОЗНАЧЕНИЯ:

- Стены наружные (сущ.) - 510 мм
- Стены внутренние кирпичные 380 мм
- Перегородки силикатный кирпич- t=120 мм
- Ось
- номер пола согласно экспликации полов
- Демонтаж перегородки

Примечание:

1. Выполнить демонтаж деревянных оконных блоков, подоконных досок и отливов, наружных и внутренних металлических и деревянных дверных блоков, перегородок из кирпича.
2. Объемы работ смотреть в дефектном акте.

						19/31.07.2023-АС
						Реконструкция многоквартирного жилого дома по адресу: г. Каражал, 25 квартал, дом 20
Изм.	Кол.уч.	Лист	№док.	Подпись	Дата	
Разраб.		Гума Е.				Жилой дом
Проверил		Кемеров Ж.				
Нормоконт.		Кемерова М.				
						План на отметке +6,600 +9,900 (до капитального ремонта)

Стадия	Лист	Листов
РП	6	

ТОО "МИР ПРОЕКТ" ГСЛ 16011038 г. Актобе 2023г.

А2х2 (1189х420) Г

Согласовано

Согласовано

Взамен инв. №

Подпись и дата

Инв. № подл.

ПЛАН НА ОТМЕТКЕ +12,000 (до капитального ремонта)

М 1:100

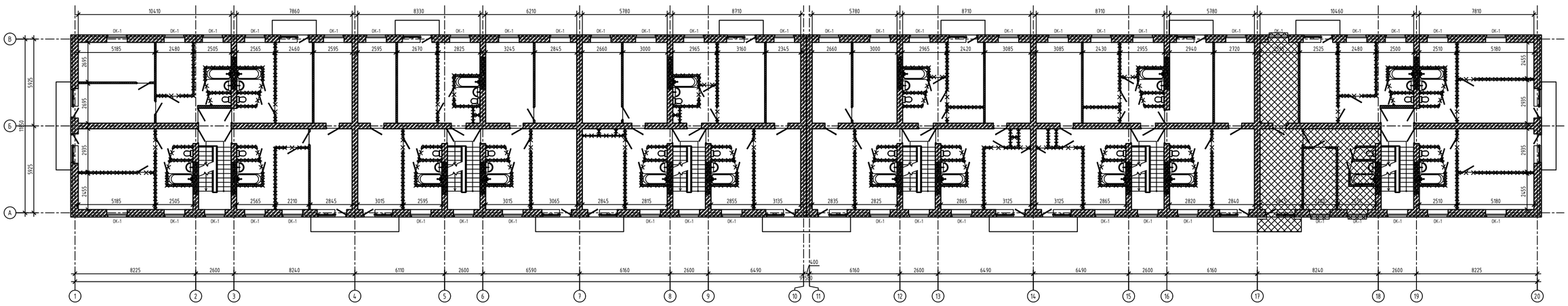

УСЛОВНЫЕ ОБОЗНАЧЕНИЯ:

- Стены наружные (кирп.) – 510 мм
- Стены внутренние кирпичные 380 мм
- Перегородки силикатный кирпич- t=120 мм
- Ось
- номер пола согласно экспликации полов
- Демонтаж перегородки

Примечание:

1. Выполнить демонтаж деревянных оконных блоков, подоконных досок и отливов, наружных и внутренних металлических и деревянных дверных блоков, перегородок из кирпича.
2. Объемы работ смотреть в деректном окне.

							19/31.07.2023-АС	
							Реконструкция многоквартирного жилого дома по адресу: г. Каражал, 25 квартал, дом 20	
Изм.	Кол.уч.	Лист	№док.	Подпись	Дата			
Разраб.		Гупта С.					Жилой дом	Стадия: РП; Лист: 7; Листов:
Проверил		Кемеров Х.						
Нормоконт.		Кемерова М.					План на отметке +13,200 (до капитального ремонта)	ТОО "ГИР ПРОЕКТ" ГСЛ 16011038 г. Актобе 2023г.

А2х2 (1189х420) Г

Согласовано

Согласовано

Инв.№ подл. | Подпись и дата | Взам.инв.№

ВЕДОМОСТЬ ОТДЕЛКИ ПОМЕЩЕНИЙ

Номер помещения	Вид отделки элементов интерьеров								Примечание
	Потолок	Площадь $м^2$	Стена	Площадь $м^2$	Низ стены	Высота м	Площадь $м^2$	Откосы	Площадь $м^2$	
на отметке -2,100										
Тех. помещение	Очистка поверхности, с последующей известковой побелкой	999,53	Очистка поверхности, штукатурка, с последующей известковой побелкой	1285,98	-	-	-	-	-	
на отметке 0,000										
Тамбур Коридор Лестничная клетка	Очистка поверхности, огрунтовка, выравнивание сухими смесями, вододисперсионная окраска	34,96	Очистка поверхности, огрунтовка, выравнивание сухими смесями, вододисперсионная окраска	238,99	Окраска масляной краской за 2 раза	1,8	138,89	Очистка поверхности, огрунтовка, выравнивание сухими смесями, вододисперсионная окраска	-	
Кухня Гостиная Спальная	Очистка поверхности, огрунтовка, выравнивание сухими смесями, вододисперсионная окраска	727,23	Очистка поверхности, огрунтовка, выравнивание сухими смесями, вододисперсионная окраска	2044,27	-	-	-	Очистка поверхности, огрунтовка, выравнивание сухими смесями, вододисперсионная окраска	-	
Сан. узел	Очистка поверхности, огрунтовка, выравнивание сухими смесями, вододисперсионная окраска	65,96	Очистка поверхности, огрунтовка, выравнивание сухими смесями, вододисперсионная окраска	367,20	Облицовка глазурованной керамической плиткой на цементно-песчаном растворе	1,8	244,80	Облицовка глазурованной керамической плиткой на цементно-песчаном растворе	-	
на отметке +3,000										
Тамбур Коридор Лестничная клетка	Очистка поверхности, огрунтовка, выравнивание сухими смесями, вододисперсионная окраска	34,96	Очистка поверхности, огрунтовка, выравнивание сухими смесями, вододисперсионная окраска	238,99	Окраска масляной краской за 2 раза	1,8	138,89	Очистка поверхности, огрунтовка, выравнивание сухими смесями, вододисперсионная окраска	-	
Кухня Гостиная Спальная	Очистка поверхности, огрунтовка, выравнивание сухими смесями, вододисперсионная окраска	780,82	Очистка поверхности, огрунтовка, выравнивание сухими смесями, вододисперсионная окраска	2121,78	-	-	-	Очистка поверхности, огрунтовка, выравнивание сухими смесями, вододисперсионная окраска	-	
Сан. узел	Очистка поверхности, огрунтовка, выравнивание сухими смесями, вододисперсионная окраска	73,72	Очистка поверхности, огрунтовка, выравнивание сухими смесями, вододисперсионная окраска	410,40	Облицовка глазурованной керамической плиткой на цементно-песчаном растворе	1,8	273,60	Облицовка глазурованной керамической плиткой на цементно-песчаном растворе	-	
на отметке +6,000 +9,000										
Тамбур Коридор Лестничная клетка	Очистка поверхности, огрунтовка, выравнивание сухими смесями, вододисперсионная окраска	69,92	Очистка поверхности, огрунтовка, выравнивание сухими смесями, вододисперсионная окраска	477,98	Окраска масляной краской за 2 раза	1,8	277,98	Очистка поверхности, огрунтовка, выравнивание сухими смесями, вододисперсионная окраска	-	
Кухня Гостиная Спальная	Очистка поверхности, огрунтовка, выравнивание сухими смесями, вододисперсионная окраска	1677	Очистка поверхности, огрунтовка, выравнивание сухими смесями, вододисперсионная окраска	4571,90	-	-	-	Очистка поверхности, огрунтовка, выравнивание сухими смесями, вододисперсионная окраска	-	
Сан. узел	Очистка поверхности, огрунтовка, выравнивание сухими смесями, вододисперсионная окраска	155,2	Очистка поверхности, огрунтовка, выравнивание сухими смесями, вододисперсионная окраска	864	Облицовка глазурованной керамической плиткой на цементно-песчаном растворе	1,8	576	Облицовка глазурованной керамической плиткой на цементно-песчаном растворе	-	
на отметке +12,000										
Тамбур Коридор Лестничная клетка	Очистка поверхности, огрунтовка, выравнивание сухими смесями, вододисперсионная окраска	34,96	Очистка поверхности, огрунтовка, выравнивание сухими смесями, вододисперсионная окраска	238,99	Окраска масляной краской за 2 раза	1,8	138,89	Очистка поверхности, огрунтовка, выравнивание сухими смесями, вододисперсионная окраска	-	
Кухня Гостиная Спальная	Очистка поверхности, огрунтовка, выравнивание сухими смесями, вододисперсионная окраска	831,16	Очистка поверхности, огрунтовка, выравнивание сухими смесями, вододисперсионная окраска	2227,33	-	-	-	Очистка поверхности, огрунтовка, выравнивание сухими смесями, вододисперсионная окраска	-	
Сан. узел	Очистка поверхности, огрунтовка, выравнивание сухими смесями, вододисперсионная окраска	73,72	Очистка поверхности, огрунтовка, выравнивание сухими смесями, вододисперсионная окраска	410,40	Облицовка глазурованной керамической плиткой на цементно-песчаном растворе	1,8	273,60	Облицовка глазурованной керамической плиткой на цементно-песчаном растворе		

Примечание:

1. Выполнить отбивку отслаивающейся штукатурки с поверхности стен с последующей улучшенной штукатуркой цементно-песчаным раствором (площадь поверхности ...$м^2$). Перед оштукатуриванием выполнить очистку поверхности от грязи и пыли.
2. В помещениях с влажным режимом выполнить отделку стен керамической плиткой.

						19/31.07.2023-АС	
						Реконструкция многоквартирного жилого дома по адресу: г. Каражал, 25 квартал, дом 20	
Изм.	Кол.уч.	Лист	№док.	Подпись	Дата		
Разраб.		Тума Е.				Жилой дом	Стадия: РП; Лист: 8; Листов:
Проверил		Кемеров Ж.					
Нормоконт.		Кемерова М.					
						Ведомость отделки	ТОО "МИР ПРОЕКТ" ГСЛ 16011038 г. Актобе 2023г.

Согласовано

Согласовано

Взамен инв. №

Подпись и дата

Инв. № подл.

ПЛАН НА ОТМЕТКЕ 0,000 (после капитального ремонта)

М 1:100

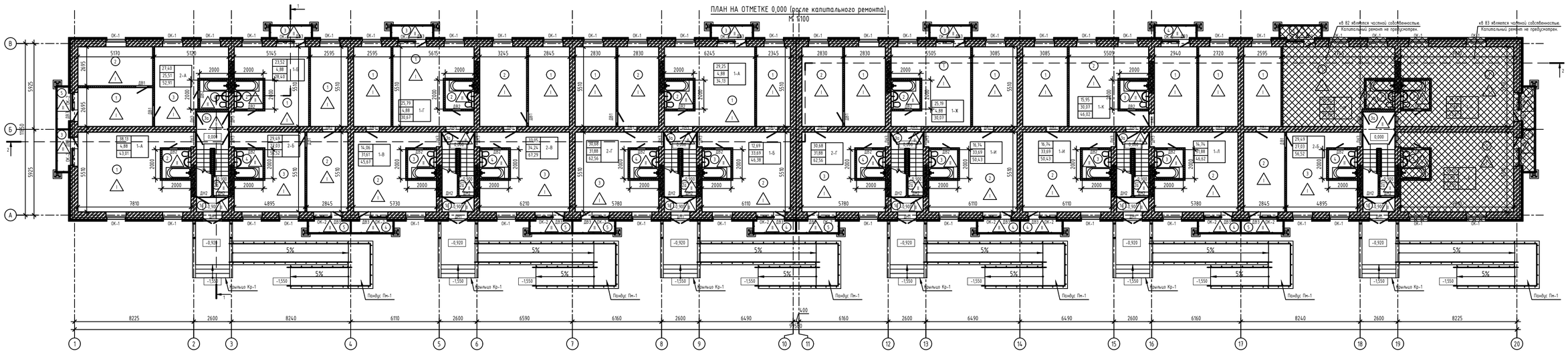

ЭКСПЛИКАЦИЯ ПОМЕЩЕНИЙ (1 подъезд)

Номер помещения	Наименование	Площадь, м²	Кат. помещения
	Однокомнатная квартира 1-А (1 квартира)	43,01	
1	Кухня-студия	38,13	
2	Сан. узел	3,88	
3	Балкон	3,0/1,0	
	Однокомнатная квартира 1-Б (1 квартира)	28,40	
1	Кухня-студия	23,52	
2	Сан. узел	3,88	
3	Балкон	3,0/1,0	
	Двухкомнатная квартира 2-А (1 квартира)	52,91	
1	Гостиная	13,70	
2	Спальня	13,70	
3	Кухня-студия	20,63	
4	Сан. узел	3,88	
5	Балкон	3,0/1,0	

ЭКСПЛИКАЦИЯ ПОМЕЩЕНИЙ (1 подъезд)

Номер помещения	Наименование	Площадь, м²	Кат. помещения
	Двухкомнатная квартира 2-Б (1 квартира)	56,52	
1	Спальня	14,06	
2	Гостиная	15,43	
3	Кухня-студия	22,15	
4	Сан. узел	3,88	
5	Балкон	3,0/1,0	

ЭКСПЛИКАЦИЯ ПОМЕЩЕНИЙ (2 подъезд)

Номер помещения	Наименование	Площадь, м²	Кат. помещения
	Однокомнатная квартира 1-В (1 квартира)	45,67	
1	Спальня	14,06	
2	Кухня-студия	26,73	
3	Сан. узел	3,88	
4	Балкон	3,0/1,0	
	Однокомнатная квартира 1-Г (1 квартира)	30,67	
1	Кухня-студия	25,79	
2	Сан. узел	3,88	
3	Балкон	3,0/1,0	
	Двухкомнатная квартира 2-В (1 квартира)	67,29	
1	Спальня	15,43	
2	Гостиная	17,62	
3	Кухня-студия	29,36	
4	Сан. узел	3,88	
5	Балкон	3,0/1,0	

ЭКСПЛИКАЦИЯ ПОМЕЩЕНИЙ (3 подъезд)

Номер помещения	Наименование	Площадь, м²	Кат. помещения
	Однокомнатная квартира 1-Д (1 квартира)	34,13	
1	Кухня-студия	29,25	
2	Сан. узел	3,88	
3	Балкон	3,0/1,0	
	Однокомнатная квартира 1-Е (1 квартира)	46,38	
1	Спальня	12,69	
2	Кухня-студия	28,81	
3	Сан. узел	3,88	
4	Балкон	3,0/1,0	
	Двухкомнатная квартира 2-Г (1 квартира)	62,56	
1	Спальня	15,34	
2	Гостиная	15,34	
3	Кухня-студия	27,0	
4	Сан. узел	3,88	
5	Балкон	3,0/1,0	

ЭКСПЛИКАЦИЯ ПОМЕЩЕНИЙ (4 подъезд)

Номер помещения	Наименование	Площадь, м²	Кат. помещения
	Двухкомнатная квартира 2-Г (1 квартира)	62,56	
1	Спальня	15,34	
2	Гостиная	15,34	
3	Кухня-студия	27,00	
4	Сан. узел	3,88	
5	Балкон	3,0/1,0	
	Однокомнатная квартира 1-Ж (1 квартира)	30,07	
1	Кухня-студия	25,19	
2	Сан. узел	3,88	
3	Балкон	3,0/1,0	
	Однокомнатная квартира 1-И (1 квартира)	50,43	
1	Спальня	16,74	
2	Кухня-студия	28,81	
3	Сан. узел	3,88	
4	Балкон	3,0/1,0	

ЭКСПЛИКАЦИЯ ПОМЕЩЕНИЙ (5 подъезд)

Номер помещения	Наименование	Площадь, м²	Кат. помещения
	Однокомнатная квартира 1-К (1 квартира)	46,02	
1	Спальня	15,95	
2	Кухня-студия	25,19	
3	Сан. узел	3,88	
4	Балкон	3,0/1,0	
	Однокомнатная квартира 1-И (1 квартира)	50,43	
1	Спальня	16,74	
2	Кухня-студия	28,81	
3	Сан. узел	3,88	
4	Балкон	3,0/1,0	
	Однокомнатная квартира 1-Л (1 квартира)	46,62	
1	Спальня	14,74	
2	Кухня-студия	27,0	
3	Сан. узел	3,88	
4	Балкон	3,0/1,0	

ЭКСПЛИКАЦИЯ ПОМЕЩЕНИЙ (6 подъезд)

Номер помещения	Наименование	Площадь, м²	Кат. помещения
	Двухкомнатная квартира 2-Б (1 квартира)	56,52	
1	Спальня	14,06	
2	Гостиная	15,43	
3	Кухня-студия	22,15	
4	Сан. узел	3,88	
5	Балкон	3,0/1,0	

Примечание:

1. Оконные блоки приняты из двухкамерных ПВХ профилей с тройным остеклением (ГОСТ 30674-99). Балконная дверь и окно в составе балконного блока приняты из однокамерных ПВХ профилей с двойным остеклением (ГОСТ 30674-99). По конструктивной схеме оконные блоки приняты с поворотными створками и откидными фрамугами в комплекте с москитными сетками.
2. Подоконные доски выполнить из ПВХ профилей (ГОСТ 30673-99).
3. Подоконные отливы приняты из оцинкованной стали толщиной 0,7мм (ГОСТ 14918-80*).
4. Наружные дверные блоки приняты глухие металлические утепленные (ГОСТ 31173-2003).
5. Внутренние дверные блоки приняты деревянные глухие и остекленные (ГОСТ 475-2016) в зависимости от назначения помещений.
6. В помещениях с влажным режимом (в сан. узлах) перегородки выполнить толщиной 120мм из керамического полнотелого кирпича марки Кр-р-по 250х120х65/1Нф/125/2,0/F50 ГОСТ 530-2012.
6. Данный лист смотреть совместно с листами АС-...
7. Квартиры являющиеся частной собственностью подлежат монтажу инженерных сетей.

УСЛОВНЫЕ ОБОЗНАЧЕНИЯ:

- Стены наружные (сущ.) - 650мм;
- Кирпич, t=510мм;
- Утеплитель, t=100мм;
- Металлосайдинг, t=40мм;
- Стены внутренние: кирпичные 380мм;
- Перегородки: силикатный кирпич- t=120мм;
- Ось;
- номер пола согласно экспликации полов;
- Перегородки(сан.узел) керамический кирпич - t=120мм;

ЭКСПЛИКАЦИЯ ПОМЕЩЕНИЙ ОБЩЕГО ПОЛЬЗОВАНИЯ (1-6 подъезд)

Номер помещения	Наименование	Площадь, м²	Кат. помещения
1а	Тамбур	12,72	
2а	Лестничная клетка	8,34	
3а	Коридор	21,8	
	итого:	42,86	

Изм.	Кол.уч.	Лист	№док.	Подпись	Дата
Разраб.		Гуна Е.			
Проверил		Кемеров Ж.			
Нормоконт.		Кемерова М.			

19/31.07.2023-АС

Реконструкция многоквартирного жилого дома по адресу: г. Каражал, 25 квартал, дом 20

Жилой дом

Стадия	Лист	Листов
РП	9	

План на отметке 0,000 (после капитального ремонта)

ТОО "МИР ПРОЕКТ" ГСЛ 16011038 г. Актобе 2023г.

А2х2 (1189х420) Г

Согласовано

Взамен инв. №

Подпись и дата

Инв. № подл.

ПЛАН НА ОТМЕТКЕ +3,000 (после капитального ремонта)
М 1:100

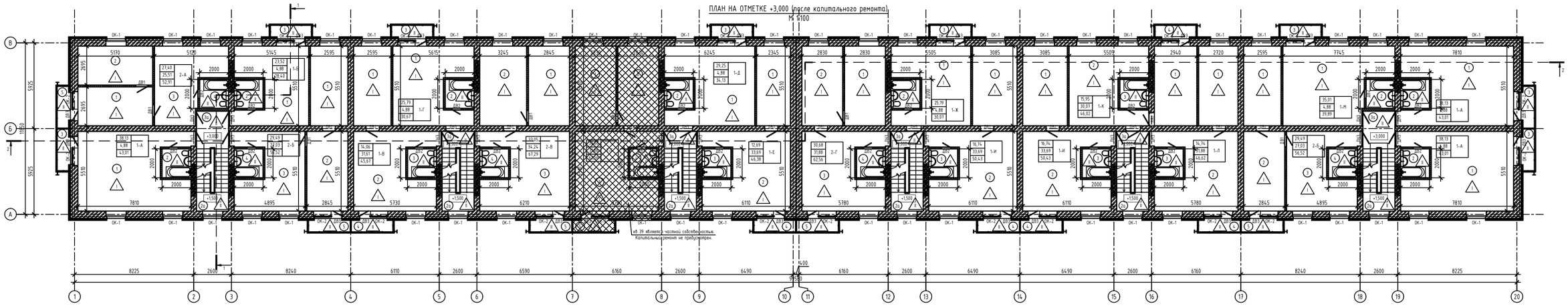

кв 39 является частной собственностью.
Капитальный ремонт не предусмотрен.

ЭКСПЛИКАЦИЯ ПОМЕЩЕНИЙ (1 подъезд)

Номер помещения	Наименование	Площадь, м²	Кат. помещения
	Однокомнатная квартира 1-А (1 квартира)	43,01	
1	Кухня-студия	38,13	
2	Сан. узел	3,88	
3	Балкон	3,0/1,0	
	Однокомнатная квартира 1-Б (1 квартира)	28,40	
1	Кухня-студия	23,52	
2	Сан. узел	3,88	
3	Балкон	3,0/1,0	
	Двухкомнатная квартира 2-А (1 квартира)	52,91	
1	Гостиная	13,70	
2	Спальня	13,70	
3	Кухня-студия	20,63	
4	Сан. узел	3,88	
5	Балкон	3,0/1,0	
	Двухкомнатная квартира 2-Б (1 квартира)	56,52	
1	Спальня	14,06	
2	Гостиная	15,43	
3	Кухня-студия	22,15	
4	Сан. узел	3,88	
5	Балкон	3,0/1,0	

ЭКСПЛИКАЦИЯ ПОМЕЩЕНИЙ (2 подъезд)

Номер помещения	Наименование	Площадь, м²	Кат. помещения
	Однокомнатная квартира 1-В (1 квартира)	45,67	
1	Спальня	14,06	
2	Кухня-студия	26,73	
3	Сан. узел	3,88	
4	Балкон	3,0/1,0	
	Однокомнатная квартира 1-Г (1 квартира)	30,67	
1	Кухня-студия	25,79	
2	Сан. узел	3,88	
3	Балкон	3,0/1,0	
	Двухкомнатная квартира 2-В (1 квартира)	67,29	
1	Спальня	15,43	
2	Гостиная	17,62	
3	Кухня-студия	29,36	
4	Сан. узел	3,88	
5	Балкон	3,0/1,0	

ЭКСПЛИКАЦИЯ ПОМЕЩЕНИЙ (3 подъезд)

Номер помещения	Наименование	Площадь, м²	Кат. помещения
	Однокомнатная квартира 1-Д (1 квартира)	34,13	
1	Кухня-студия	29,25	
2	Сан. узел	3,88	
3	Балкон	3,0/1,0	
	Однокомнатная квартира 1-Е (1 квартира)	46,38	
1	Спальня	12,69	
2	Кухня-студия	28,81	
3	Сан. узел	3,88	
4	Балкон	3,0/1,0	

ЭКСПЛИКАЦИЯ ПОМЕЩЕНИЙ (4 подъезд)

Номер помещения	Наименование	Площадь, м²	Кат. помещения
	Двухкомнатная квартира 2-Г (1 квартира)	62,56	
1	Спальня	15,34	
2	Гостиная	15,34	
3	Кухня-студия	27,00	
4	Сан. узел	3,88	
5	Балкон	3,0/1,0	
	Однокомнатная квартира 1-Ж (1 квартира)	30,07	
1	Кухня-студия	25,79	
2	Сан. узел	3,88	
3	Балкон	3,0/1,0	
	Однокомнатная квартира 1-И (1 квартира)	50,43	
1	Спальня	16,74	
2	Кухня-студия	28,81	
3	Сан. узел	3,88	
4	Балкон	3,0/1,0	

ЭКСПЛИКАЦИЯ ПОМЕЩЕНИЙ (5 подъезд)

Номер помещения	Наименование	Площадь, м²	Кат. помещения
	Однокомнатная квартира 1-К (1 квартира)	46,02	
1	Спальня	15,95	
2	Кухня-студия	25,79	
3	Сан. узел	3,88	
4	Балкон	3,0/1,0	
	Однокомнатная квартира 1-Л (1 квартира)	46,62	
1	Спальня	14,74	
2	Кухня-студия	27,00	
3	Сан. узел	3,88	
4	Балкон	3,0/1,0	

ЭКСПЛИКАЦИЯ ПОМЕЩЕНИЙ (6 подъезд)

Номер помещения	Наименование	Площадь, м²	Кат. помещения
	Двухкомнатная квартира 2-Б (1 квартира)	56,52	
1	Спальня	14,06	
2	Гостиная	15,43	
3	Кухня-студия	22,15	
4	Сан. узел	3,88	
5	Балкон	3,0/1,0	
	Однокомнатная квартира 1-М (1 квартира)	39,89	
1	Кухня-студия	35,01	
2	Сан. узел	3,88	
3	Балкон	3,0/1,0	
	Однокомнатная квартира 1-А (2 квартиры)	43,01	
1	Кухня-студия	38,13	
2	Сан. узел	3,88	
3	Балкон	3,0/1,0	

ЭКСПЛИКАЦИЯ ПОМЕЩЕНИЙ ОБЩЕГО ПОЛЬЗОВАНИЯ (1-6 ПОДЪЕЗД)

Номер помещения	Наименование	Площадь, м²	Кат. помещения
2а	Лестничная клетка	16,32	
3а	Коридор	16,96	
	итого:	33,28	

УСЛОВНЫЕ ОБОЗНАЧЕНИЯ:

- Стены наружные (сущ.) – 650мм
- Кирпич: t=510мм;
- Утеплитель: t=100мм;
- Металлосайдинг: t=40мм;
- Стены внутренние: кирпичные 380мм;
- Перегородки: силикатный кирпич- t=120мм;
- Оси;
- номер пола согласно экспликации полов;
- Перегородки(сан.узел) керамический кирпич - t=120мм;

Примечание:

1. Оконные блоки приняты из двухкамерных ПВХ профилей с тройным остеклением (ГОСТ 30674-99). Балконная дверь и окно в составе балконного блока приняты из однокамерных ПВХ профилей с двойным остеклением (ГОСТ 30674-99). По конструктивной схеме оконные блоки приняты с поворотными створками и откидными фрамугами в комплекте с москитными сетками.
2. Подоконные доски выполнить из ПВХ профилей (ГОСТ 30673-99).
3. Подоконные отливы приняты из оцинкованной стали толщиной 0,7мм (ГОСТ 14918-80*).
4. Наружные дверные блоки приняты глухие металлические утепленные (ГОСТ 31173-2003).
5. Внутренние дверные блоки приняты деревянные глухие и остекленные (ГОСТ 475-2016) В зависимости от назначения помещений.
6. В помещениях с влажным режимом (В сан. узлах) перегородки выполнить толщиной 120мм из керамического полнотелого кирпича марки Кр-р-по 250х120х65/1Нф/125/2.0/Р50 ГОСТ 530-2012.
7. Данный лист смотреть совместно с листами АС-...
7. Квартиры являющиеся частной собственностью подлежат монтажу инженерных сетей.

							19/31.07.2023-АС		
							Реконструкция многоквартирного жилого дома по адресу: г. Каражал, 25 квартал, дом 20		
Изм.	Кол.уч.	Лист	№док.	Подпись	Дата				
Разраб.		Цуриков Е.				Жилой дом	Стадия	Лист	Листов
Проверил		Кемеров Ж.					РП	10	
Нормоконтр.		Кемерова М.							
						План на отметке +3,300 (после капитального ремонта)	ТОО "МИР ПРОЕКТ" ГСЛ 16011038 г. Актобе 2023г.		

А2х2 (1189х420 Г

Согласовано

Согласовано

Взамен инв. №

Подпись и дата

Инв. № подл.

ПЛАН НА ОТМЕТКЕ +6,000 +9,000 (после капитального ремонта)

М 1:100

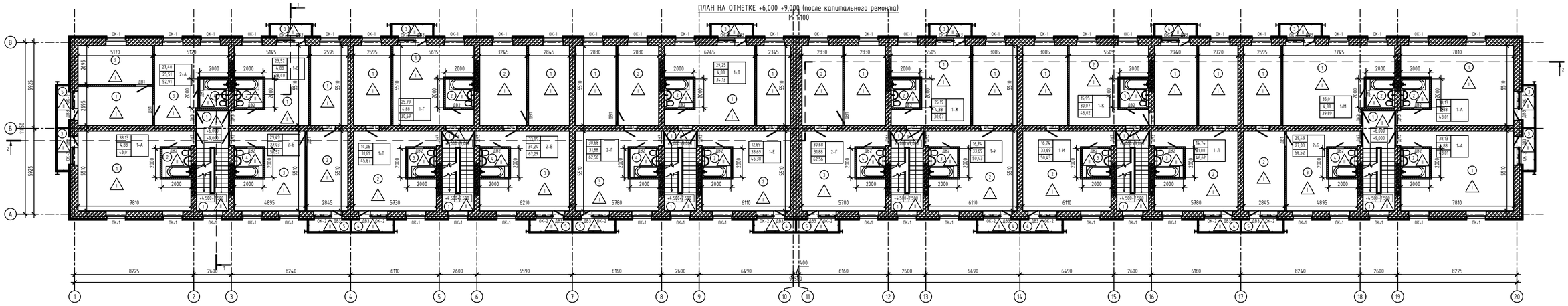

ЭКСПЛИКАЦИЯ ПОМЕЩЕНИЙ (1 подъезд)

Номер помещения	Наименование	Площадь, м²	Кат. помещения
	Однокомнатная квартира 1-А (1 квартира)	43,01	
1	Кухня-студия	38,13	
2	Сан. узел	3,88	
3	Балкон	3,0/1,0	
	Однокомнатная квартира 1-Б (1 квартира)	28,40	
1	Кухня-студия	23,52	
2	Сан. узел	3,88	
3	Балкон	3,0/1,0	
	Двухкомнатная квартира 2-А (1 квартира)	52,91	
1	Гостиная	13,70	
2	Спальня	13,70	
3	Кухня-студия	20,63	
4	Сан. узел	3,88	
5	Балкон	3,0/1,0	
	Двухкомнатная квартира 2-Б (1 квартира)	56,52	
1	Спальня	14,06	
2	Гостиная	15,43	
3	Кухня-студия	22,15	
4	Сан. узел	3,88	
5	Балкон	3,0/1,0	

ЭКСПЛИКАЦИЯ ПОМЕЩЕНИЙ (2 подъезд)

Номер помещения	Наименование	Площадь, м²	Кат. помещения
	Однокомнатная квартира 1-В (1 квартира)	45,67	
1	Спальня	14,06	
2	Кухня-студия	26,73	
3	Сан. узел	3,88	
4	Балкон	3,0/1,0	
	Однокомнатная квартира 1-Г (1 квартира)	30,67	
1	Кухня-студия	25,79	
2	Сан. узел	3,88	
3	Балкон	3,0/1,0	
	Двухкомнатная квартира 2-В (1 квартира)	67,29	
1	Спальня	15,43	
2	Гостиная	17,62	
3	Кухня-студия	29,36	
4	Сан. узел	3,88	
5	Балкон	3,0/1,0	

ЭКСПЛИКАЦИЯ ПОМЕЩЕНИЙ (3 подъезд)

Номер помещения	Наименование	Площадь, м²	Кат. помещения
	Однокомнатная квартира 1-Д (1 квартира)	34,13	
1	Кухня-студия	29,25	
2	Сан. узел	3,88	
3	Балкон	3,0/1,0	
	Однокомнатная квартира 1-Е (1 квартира)	46,38	
1	Спальня	12,69	
2	Кухня-студия	28,81	
3	Сан. узел	3,88	
4	Балкон	3,0/1,0	
	Двухкомнатная квартира 2-Г (1 квартира)	62,56	
1	Спальня	15,34	
2	Гостиная	15,34	
3	Кухня-студия	27,00	
4	Сан. узел	3,88	
5	Балкон	3,0/1,0	

ЭКСПЛИКАЦИЯ ПОМЕЩЕНИЙ (4 подъезд)

Номер помещения	Наименование	Площадь, м²	Кат. помещения
	Двухкомнатная квартира 2-Г (1 квартира)	62,56	
1	Спальня	15,34	
2	Гостиная	15,34	
3	Кухня-студия	27,00	
4	Сан. узел	3,88	
5	Балкон	3,0/1,0	
	Однокомнатная квартира 1-Ж (1 квартира)	30,07	
1	Кухня-студия	25,19	
2	Сан. узел	3,88	
3	Балкон	3,0/1,0	
	Однокомнатная квартира 1-И (1 квартира)	50,43	
1	Спальня	16,74	
2	Кухня-студия	28,81	
3	Сан. узел	3,88	
4	Балкон	3,0/1,0	

ЭКСПЛИКАЦИЯ ПОМЕЩЕНИЙ (5 подъезд)

Номер помещения	Наименование	Площадь, м²	Кат. помещения
	Однокомнатная квартира 1-К (1 квартира)	46,02	
1	Спальня	15,95	
2	Кухня-студия	25,19	
3	Сан. узел	3,88	
4	Балкон	3,0/1,0	
	Однокомнатная квартира 1-И (1 квартира)	50,43	
1	Спальня	16,74	
2	Кухня-студия	28,81	
3	Сан. узел	3,88	
4	Балкон	3,0/1,0	
	Однокомнатная квартира 1-Л (1 квартира)	46,62	
1	Спальня	14,74	
2	Кухня-студия	27,00	
3	Сан. узел	3,88	
4	Балкон	3,0/1,0	

ЭКСПЛИКАЦИЯ ПОМЕЩЕНИЙ (6 подъезд)

Номер помещения	Наименование	Площадь, м²	Кат. помещения
	Двухкомнатная квартира 2-Б (1 квартира)	56,52	
1	Спальня	14,06	
2	Гостиная	15,43	
3	Кухня-студия	22,15	
4	Сан. узел	3,88	
5	Балкон	3,0/1,0	
	Однокомнатная квартира 1-М (1 квартира)	39,89	
1	Кухня-студия	35,01	
2	Сан. узел	3,88	
3	Балкон	3,0/1,0	
	Однокомнатная квартира 1-А (2 квартиры)	43,01	
1	Кухня-студия	38,13	
2	Сан. узел	3,88	
3	Балкон	3,0/1,0	

ЭКСПЛИКАЦИЯ ПОМЕЩЕНИЙ ОБЩЕГО ПОЛЬЗОВАНИЯ (1-6 ПОДЪЕЗД)

Номер помещения	Наименование	Площадь, м²	Кат. помещения
2а	Лестничная клетка	16,32	
3а	Коридор	16,96	
	итого:	33.28	

УСЛОВНЫЕ ОБОЗНАЧЕНИЯ:

- Стены наружные (сущ.) – 650мм
- Кирпич, t=510мм;
- Утеплитель, t=100мм;
- Металлосайдинг, t=40мм;
- Стены внутренние: кирпичные 380мм;
- Перегородки: силикатный кирпич- t=120мм;
- Ось;
- номер пола согласно экспликации полов;
- Перегородки(сан.узел): керамический кирпич – t=120мм;

Примечание:

1. Оконные блоки приняты из двухкамерных ПВХ профилей с тройным остеклением (ГОСТ 30674-99). Балконная дверь и окно в составе балконного блока приняты из однакамерных ПВХ профилей с двойным остеклением (ГОСТ 30674-99). По конструктивной схеме оконные блоки приняты с поворотными створками и откидными фрамугами в комплекте с москитными сетками.
2. Подоконные доски выполнить из ПВХ профилей (ГОСТ 30673-99).
3. Подоконные отливы приняты из оцинкованной стали толщиной 0,7мм (ГОСТ 14918-80+).
4. Наружные дверные блоки приняты глухие металлические утепленные (ГОСТ 31173-2003).
5. Внутренние дверные блоки приняты деревянные глухие и остекленные (ГОСТ 475-2016) в зависимости от назначения помещений.
6. В помещениях с влажным режимом (в сан. узлах) перегородки выполнить толщиной 120мм из керамического полнотелого кирпича марки Кр-р-по 250х120х65/1Нф/125/2,0/F50 ГОСТ 530-2012.
6. Данный лист смотреть совместно с листами АС-...
7. Квартиры являющиеся частной собственностью подлежат монтажу инженерных сетей.

Изм.	Кол.уч.	Лист	№док.	Подпись	Дата
Разраб.		Гумя Е.			
Проверил		Кемеров Ж.			
Нормоконт.		Кемерова М.			

19/31.07.2023-АС

Реконструкция многоквартирного жилого дома по адресу: г. Каражал, 25 квартал, дом 20

Жилой дом	Стадия	Лист	Листов
	РП	11	

План на отметке +6,600 +9,900 (после капитального ремонта)

ТОО "МИР ПРОЕКТ" ГСЛ 16011038 г. Актобе 2023г.

А2х2 (1189х420) Г

Согласовано

Согласовано

Взамен инв. №

Подпись и дата

Инв. № подл.

ПЛАН НА ОТМЕТКЕ +12,000 (после капитального ремонта)

М 1:100

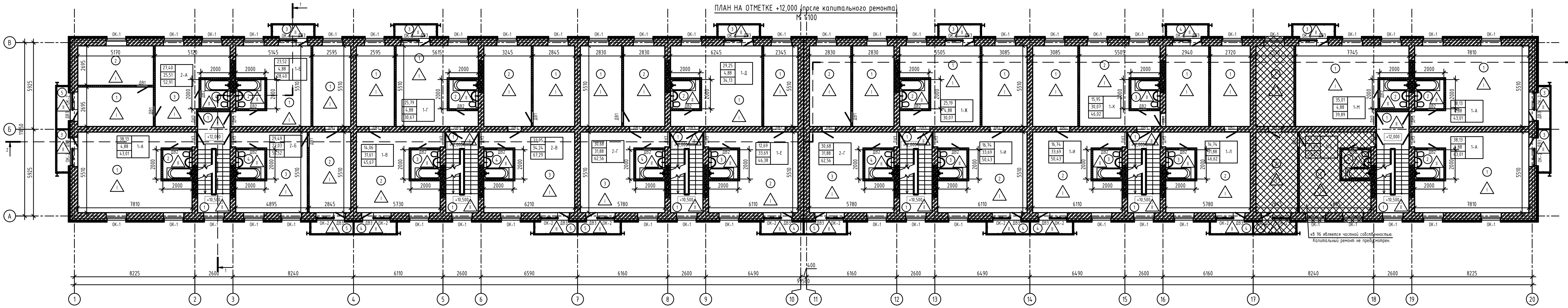

Согласовано

Согласовано

Взамен инв. №

Подпись и дата

Инв. № подл.

ЭКСПЛИКАЦИЯ ПОМЕЩЕНИЙ (1 подъезд)

Номер помещения	Наименование	Площадь, м²	Кат. помещения
	Однокомнатная квартира 1-А (1 квартира)	43,01	
1	Кухня-студия	38,13	
2	Сан. узел	3,88	
3	Балкон	3,0/1,0	
	Однокомнатная квартира 1-Б (1 квартира)	28,40	
1	Комната	23,52	
2	Сан. узел	3,88	
3	Балкон	3,0/1,0	
	Двухкомнатная квартира 2-А (1 квартира)	52,91	
1	Гостиная	13,70	
2	Спальня	13,70	
3	Кухня-студия	20,63	
4	Сан. узел	3,88	
5	Балкон	3,0/1,0	
	Двухкомнатная квартира 2-Б (1 квартира)	56,52	
1	Спальня	14,06	
2	Гостиная	15,43	
3	Кухня-студия	22,15	
4	Сан. узел	3,88	
5	Балкон	3,0/1,0	

ЭКСПЛИКАЦИЯ ПОМЕЩЕНИЙ (2 подъезд)

Номер помещения	Наименование	Площадь, м²	Кат. помещения
	Однокомнатная квартира 1-В (1 квартира)	45,67	
1	Спальня	14,06	
2	Кухня-студия	26,73	
3	Сан. узел	3,88	
4	Балкон	3,0/1,0	
	Однокомнатная квартира 1-Г (1 квартира)	30,67	
1	Кухня-студия	25,79	
2	Сан. узел	3,88	
3	Балкон	3,0/1,0	
	Двухкомнатная квартира 2-В (1 квартира)	67,29	
1	Спальня	15,43	
2	Гостиная	17,62	
3	Кухня-студия	29,36	
4	Сан. узел	3,88	
5	Балкон	3,0/1,0	

ЭКСПЛИКАЦИЯ ПОМЕЩЕНИЙ (3 подъезд)

Номер помещения	Наименование	Площадь, м²	Кат. помещения
	Однокомнатная квартира 1-Д (1 квартира)	34,13	
1	Кухня-студия	29,25	
2	Сан. узел	3,88	
3	Балкон	3,0/1,0	
	Однокомнатная квартира 1-Е (1 квартира)	46,38	
1	Спальня	12,69	
2	Кухня-студия	28,81	
3	Сан. узел	3,88	
4	Балкон	3,0/1,0	
	Двухкомнатная квартира 2-Г (1 квартира)	62,56	
1	Спальня	15,34	
2	Гостиная	15,34	
3	Кухня-студия	27,00	
4	Сан. узел	3,88	
5	Балкон	3,0/1,0	

ЭКСПЛИКАЦИЯ ПОМЕЩЕНИЙ (4 подъезд)

Номер помещения	Наименование	Площадь, м²	Кат. помещения
	Двухкомнатная квартира 2-Г (1 квартира)	62,56	
1	Спальня	15,34	
2	Гостиная	15,34	
3	Кухня-студия	27,00	
4	Сан. узел	3,88	
5	Балкон	3,0/1,0	
	Однокомнатная квартира 1-Ж (1 квартира)	30,07	
1	Кухня-студия	25,19	
2	Сан. узел	3,88	
3	Балкон	3,0/1,0	
	Однокомнатная квартира 1-И (1 квартира)	50,43	
1	Спальня	16,74	
2	Кухня-студия	28,81	
3	Сан. узел	3,88	
4	Балкон	3,0/1,0	

ЭКСПЛИКАЦИЯ ПОМЕЩЕНИЙ (5 подъезд)

Номер помещения	Наименование	Площадь, м²	Кат. помещения
	Однокомнатная квартира 1-К (1 квартира)	46,02	
1	Спальня	15,95	
2	Кухня-студия	25,19	
3	Сан. узел	3,88	
4	Балкон	3,0/1,0	
	Однокомнатная квартира 1-И (1 квартира)	50,43	
1	Спальня	16,74	
2	Кухня-студия	28,81	
3	Сан. узел	3,88	
4	Балкон	3,0/1,0	
	Однокомнатная квартира 1-Л (1 квартира)	46,62	
1	Спальня	14,74	
2	Кухня-студия	27,00	
3	Сан. узел	3,88	
4	Балкон	3,0/1,0	

ЭКСПЛИКАЦИЯ ПОМЕЩЕНИЙ (6 подъезд)

Номер помещения	Наименование	Площадь, м²	Кат. помещения
	Однокомнатная квартира 1-М (1 квартира)	39,89	
1	Кухня-студия	35,01	
2	Сан. узел	3,88	
3	Балкон	3,0/1,0	
	Однокомнатная квартира 1-А (2 квартиры)	43,01	
1	Кухня-студия	38,13	
2	Сан. узел	3,88	
3	Балкон	3,0/1,0	

ЭКСПЛИКАЦИЯ ПОМЕЩЕНИЙ ОБЩЕГО ПОЛЬЗОВАНИЯ (1-6 ПОДЪЕЗД)

Номер помещения	Наименование	Площадь, м²	Кат. помещения
2а	Лестничная клетка	16,32	
3а	Коридор	16,96	
	итого:	33.28	

УСЛОВНЫЕ ОБОЗНАЧЕНИЯ:

- Стены наружные (сущ.) - 650мм:
- Кирпич, t=510мм;
- Утеплитель, t=100мм;
- Металлосайдинг, t=40мм;
- Стены внутренние: кирпичные 380мм;
- Перегородки: силикатный кирпич- t=120мм;
- (1) - Ось;
- (II) - номер пола согласно экспликации полов;
- Перегородки(сан.узел): керамический кирпич - t=120мм;

Примечание:

1. Оконные блоки приняты из двухкамерных ПВХ профилей с тройным остеклением (ГОСТ 30674-99). Балконная дверь и окно в составе балконного блока приняты из однакамерных ПВХ профилей с двойным остеклением (ГОСТ 30674-99). По конструктивной схеме оконные блоки приняты с поворотными створками и откидными фрамугами в комплекте с москитными сетками.
2. Подоконные доски выполнить из ПВХ профилей (ГОСТ 30673-99).
3. Подоконные отливы приняты из оцинкованной стали толщиной 0,7мм (ГОСТ 14918-80*).
4. Наружные дверные блоки приняты глухие металлические утепленные (ГОСТ 31173-2003).
5. Внутренние дверные блоки приняты деревянные глухие и остекленные (ГОСТ 475-2016) в зависимости от назначения помещений.
6. В помещениях с влажным режимом (в сан. узлах) перегородки выполнить толщиной 120мм из керамического полнотелого кирпича марки Кр-р-по 250x120x65/1Нф/125/2,0/F50 ГОСТ 530-2012.
6. Данный лист смотреть совместно с листами АС-...
7. Квартиры являющиеся частной собственностью подлежат монтажу инженерных сетей.

Изм.	Кол.уч.	Лист	№док.	Подпись	Дата
Разраб.		Тума Е.			
Проверил		Кемеров Ж.			
Нормоконт.		Кемерова М.			

19/31.07.2023-АС

Реконструкция многоквартирного жилого дома по адресу: г. Каражал, 25 квартал, дом 20

Жилой дом	Стадия	Лист	Листов
	РП	12	

План на отметке +13,200 (после капитального ремонта)

ТОО "МИР ПРОЕКТ" ГСЛ 16011038 г. Актобе 2023г.

А2x2 (1189x420) Г

ПЛАН КРОВЛИ (после капитального ремонта)
М 1:100

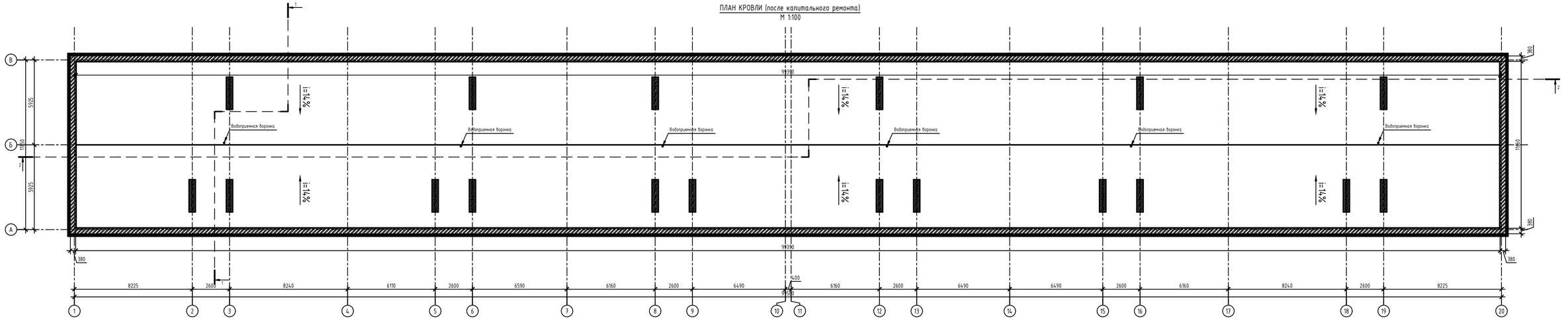

						19/31.07.2023-АС	
						Реконструкция многоквартирного жилого дома по адресу: г. Каражал, 25 квартал, дом 20	
Изм.	Кол.уч.	Лист	№док.	Подпись	Дата		
Разраб.		Тулиа Е.				Жилой дом	Стадия: РП; Лист: 13; Листов:
Проверил		Кемеров Ж.					
Нормоконтр.		Кемеров Ж.				План кровли (после капитального ремонта)	ТОО "МИР ПРОЕКТ" ГСЛ №0011038 г. Актобе 2023г.

Согласовано

Согласовано

Инв.№ подл. | Подпись и дата | Взам.инв.№

A2x2 11189x4201 Г

РАЗРЕЗ 1-1
М 1:100

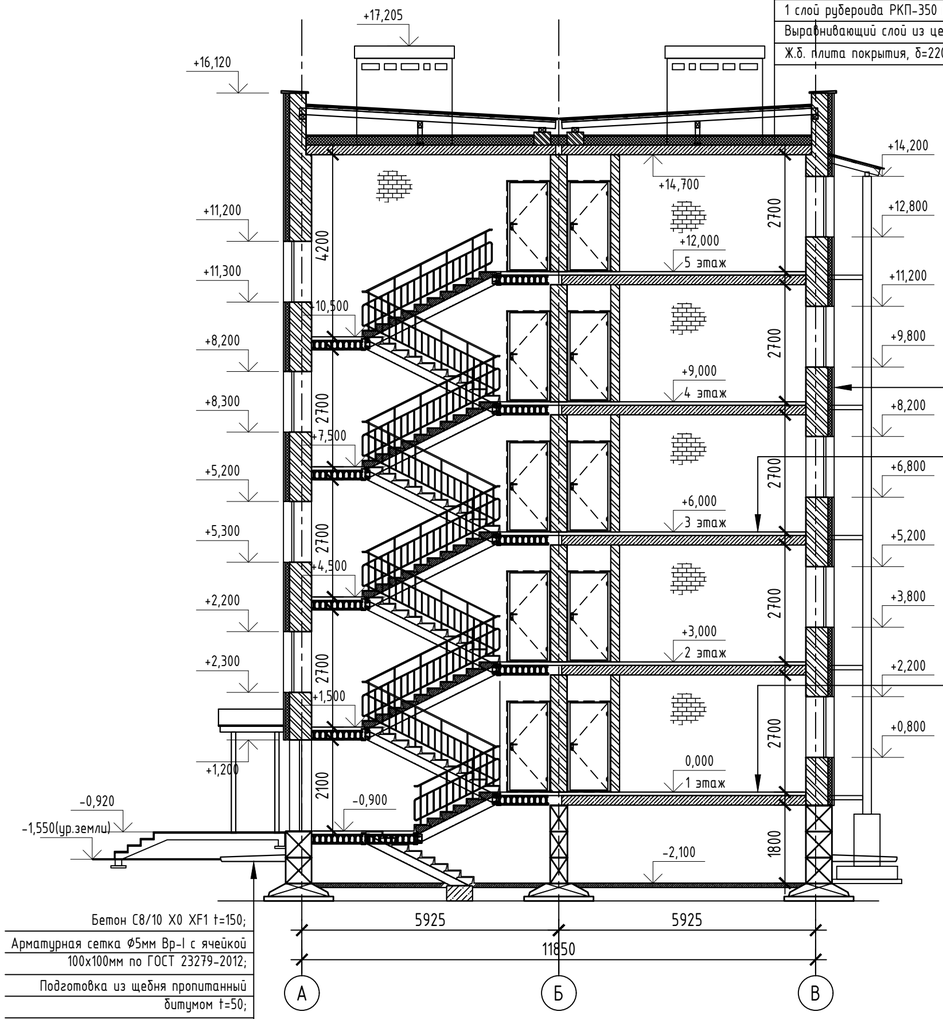

Кровля - из профильного листа НС35-1000-0,8 по ГОСТ 24045-2016;
Обрешетка - доска 100х25мм, ш.350 мм, ГОСТ 24454-80*;
Контр-обрешетка - 50х40мм, ГОСТ 24454-80*;
Гидроизоляционная пленка;
Стропильная нога 150х50 мм, шаг 800мм, ГОСТ 24454-80*;
Чердачное пространство;
Стяжка из цементно-песчаного раствора М200, δ=30мм;
1 слой полиэтиленовой пленки;
Теплоизоляционные плиты из минеральной ваты ППЖ-200 λ=0,045 Вт/(м*°С) δ=200мм;
1 слой рубероида РКП-350 на горячей битумной мастике (пароизоляция);
Выравнивающий слой из цементного-песчаного раствора М200 δ=20мм;
Ж.б. плита покрытия, δ=220мм (сущ.);

Металло-сайдинг по металлическим креплениям;
Воздушная прослойка;
Пленка ветрозащитная;
Минплита ПЖ-140 λ=0,039Вт/(м*°С) δ=100мм;
Сущ. стена зданий;
Улучшенная штукатурка;

Линолеум на теплозвукоизоляц. основе - 3;
Прослойка из быстротвердеющей мастики;
Стяжка цементно-песчаная М200 - 30;
2 слоя гидроизола ГИ-Г на битумной мастике;
Выравнивающий слой из цементного-песчаного раствора М200 δ=20мм;
Ж/б плита покрытия δ=220мм (сущ.);

Линолеум на теплозвукоизоляц. основе - 3;
Прослойка из быстротвердеющей мастики;
Стяжка цементно-песчаная М200 - 30;
Пленка полиэтиленовая;
Минплита ППЖ-200 - 30;
Выравнивающий слой из цементного-песчаного раствора М200 δ=20мм;
Ж/б плита покрытия δ=220мм (сущ.);

Бетон С8/10 Х0 ХF1 t=150;
Арматурная сетка Ф5мм Вр-I с ячейкой 100х100мм по ГОСТ 23279-2012;
Подготовка из щебня пропитанный битумом t=50;
Уплотненный грунт;

УЗЕЛ ЦОКОЛЯ

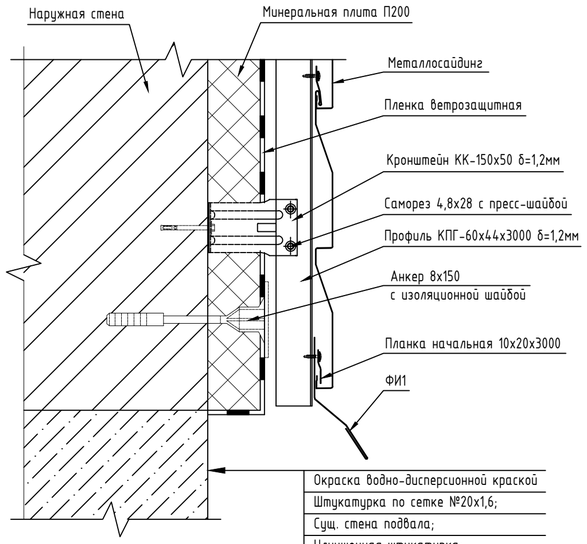

Окраска водно-дисперсионной краской
Штукатурка по сетке №20х1,6;
Сущ. стена подвала;
Улучшенная штукатурка;

Примечание:

1. По периметру здания выполнить отмостку шириной 1,5м с уклоном от здания 3% (S=346,71м^2). Отмостку выполнить из бетона С8/10, Х0, ХF1 по СТ РК EN 206-2017 толщиной 150мм. Армирование отмостки принято выполнить из арматуры Ф5мм Вр-I с ячейкой 100х100мм по ГОСТ 23279-2012. Основание под отмостку выполнить из уплотненной щебеночной подготовки (СТ РК 951-92) толщиной 30мм.
2. Цоколь здания оштукатурить ГОСТ 28013-98* по металлической сетке, последующий огрунтовать и окрасить краской водно-дисперсионной краской ГОСТ 28196-89* (S=146,8м^2). Перед выполнением работ очистить поверхности от старого набела и огрунтовку.

Изм.	Кол.уч.	Лист	№док.	Подпись	Дата	19/31.07.2023-АС		
						Реконструкция многоквартирного жилого дома по адресу: г. Каражал, 25 квартал, дом 20		
Разраб.		Тума Е.				Жилой дом	Стадия	Лист	Листов
Проверил		Кемеров Ж.					РП	14	
Нормоконт.		Кемерова М.				Разрез 1-1	ТОО "МИР ПРОЕКТ" ГСЛ 16011038 г. Актобе 2023г.	

Согласовано

Согласовано

Взамен инв. №

Подпись и дата

Инв. № подл.

РАЗРЕЗ 2-2
М 1:100

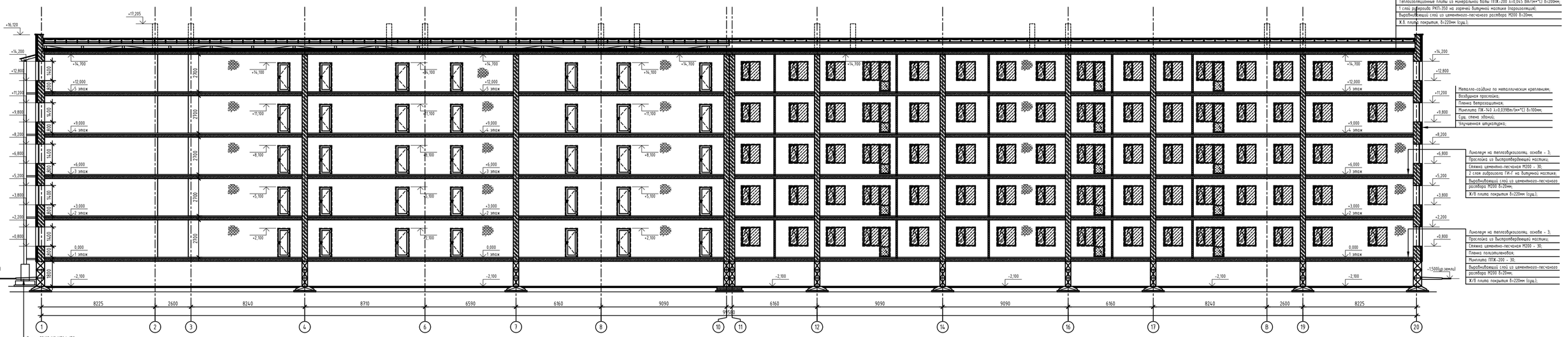

Кровля - из профильного листа НС35-1000-0,8 по ГОСТ 24045-2016;
Обрешетка - доска 100х25мм, ш.350 мм, ГОСТ 24454-80+;
Контр-обрешетка - 50х40мм, ГОСТ 24454-80+;
Гидроизоляционная пленка;
Стропильная нога 150х50 мм, шаг 800мм, ГОСТ 24454-80+;
Чердачное пространство;
Стяжка из цементно-песчаного раствора М200, δ=30мм;
1 слой полиэтиленовой пленки;
Теплоизоляционные плиты из минеральной ваты ПТЖ-200 λ=0,045 Вт/(м*°С) δ=200мм;
1 слой рубероида РКП-350 на горячей битумной мастике (пароизоляция);
Выравнивающий слой из цементного-песчаного раствора М200 δ=20мм;
Ж.б. плита покрытия, δ=220мм (сущ.);

Металло-сайдинг по металлическим креплениям;
Воздушная прослойка;
Пленка ветрозащитная;
Минплита ПЖ-140 λ=0,039Вт/(м*°С) δ=100мм;
Сущ. стена зданий;
Улучшенная штукатурка;

Линолеум на теплозвукоизоляц. основе - 3;
Прослойка из быстротвердеющей мастики;
Стяжка цементно-песчаная М200 - 30;
2 слоя гидроизола ГИ-Г на битумной мастике;
Выравнивающий слой из цементного-песчаного раствора М200 δ=20мм;
Ж/б плита покрытия δ=220мм (сущ.);

Линолеум на теплозвукоизоляц. основе - 3;
Прослойка из быстротвердеющей мастики;
Стяжка цементно-песчаная М200 - 30;
Пленка полиэтиленовая;
Минплита ПТЖ-200 - 30;
Выравнивающий слой из цементного-песчаного раствора М200 δ=20мм;
Ж/б плита покрытия δ=220мм (сущ.);

Бетон С8/10 Х0 ХF1 t=150;
Арматурная сетка Ф5мм Вр-I с ячейкой 100х100мм по ГОСТ 23279-2012;
Подготовка из щебня пропитанный битумом t=50;
Уплотненный грунт;

						19/31.07.2023-АС
						Реконструкция многоквартирного жилого дома по адресу: г. Каражал, 25 квартал, дом 20
Изм.	Кол.уч.	Лист	№док.	Подпись	Дата	
Разраб.		Гуна Е.				Жилой дом
Проверил		Кемеров Ж.				
Нормоконт.		Кемерова М.				
						Разрез 2-2

Стадия	Лист	Листов
РП	15	

ТОО "МИР ПРОЕКТ" ГСЛ 16011038 г. Актобе 2023г.

А2х2 (1189х420) Г

Согласовано

Согласовано

Взамен инв. №

Подпись и дата

Инв. № подл.

ФАСАД А-В
М 1:100

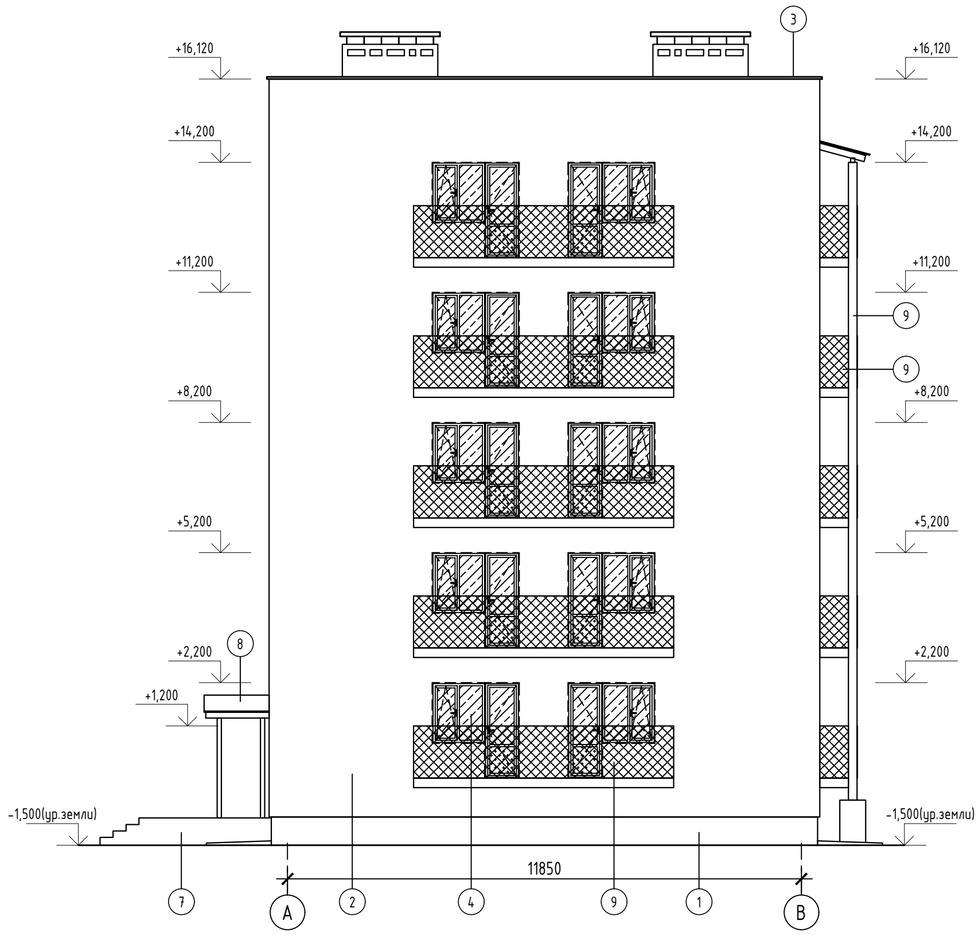

ФАСАД В-А
М 1:100

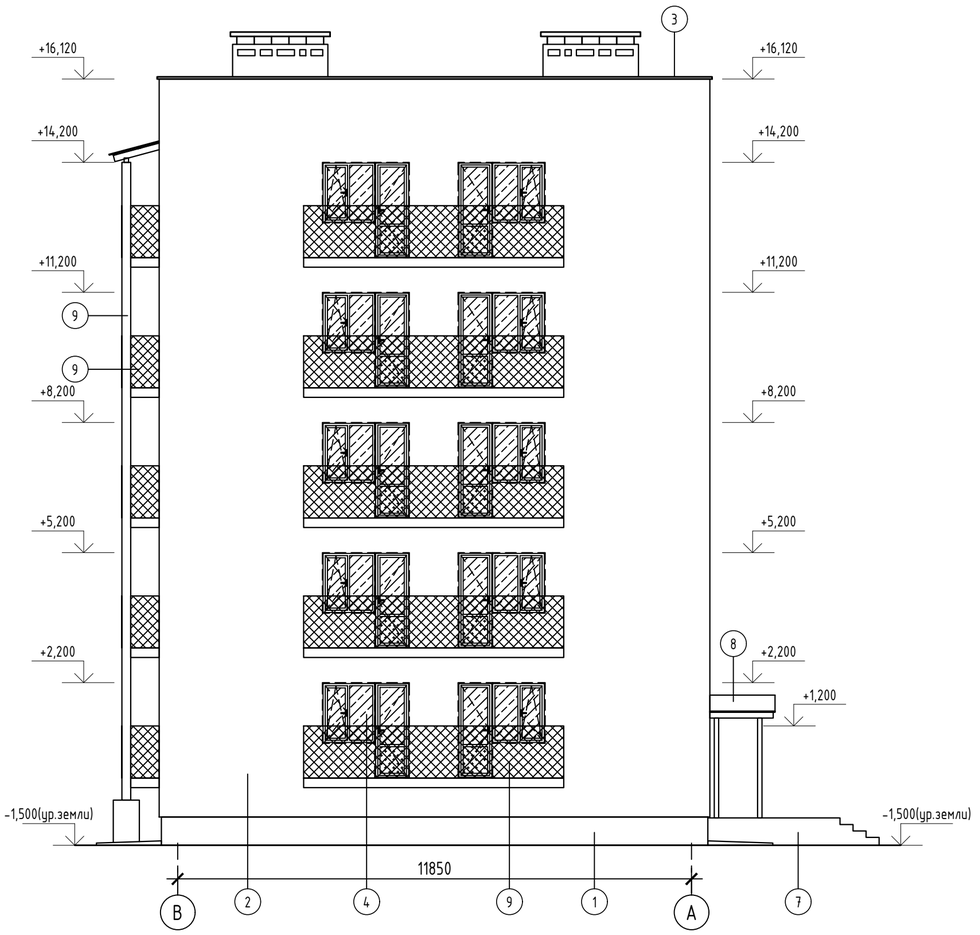

ВЕДОМОСТЬ ОТДЕЛКИ ФАСАДОВ

Поз. отделки	Наименование элемента фасада	Наименование материала отделки	Наименование и номер эталона цвета или образец колера	Примечание
1	Цоколь	Окраска	Коричневый	
2	Наружная стена	Металлосайдинг	цвет RAL1014	
3	Кровля	Профильный лист	цвет RAL5005	
4	Оконный блок	ПВХ профиль ГОСТ 30674-99	Белый	
5	Дверной блок	Металлический ГОСТ 31173-2003	Серый	
6	Площадки и ступени	Керамогранит ГОСТ 13996-93	Коричневый	
7	Боковые стенки крыльца	Керамогранит ГОСТ 13996-93	Коричневый	
8	Козырек	Профильный лист	цвет RAL5005	
9	Металлические элементы	Окраска эмалью ПФ-115 ГОСТ 6465-76	Серый	

Согласовано

Согласовано

Взамен инв. №

Подпись и дата

Инв. № подл.

Изм.	Кол.уч.	Лист	№док.	Подпись	Дата
Разраб.		Тума Е.			
Проверил		Кемеров Ж.			
Нормоконт.		Кемерова М.			

19/31.07.2023-АС

Реконструкция многоквартирного жилого дома по адресу: г. Каражал, 25 квартал, дом 20

Жилой дом	Стадия	Лист	Листов
	РП	16	

Фасад А-В
Фасад В-А

ТОО "МИР ПРОЕКТ" ГСЛ 16011038
г. Актобе 2023г.

А2 (594х420) Г

ФАСАД 1-20
М 1:100

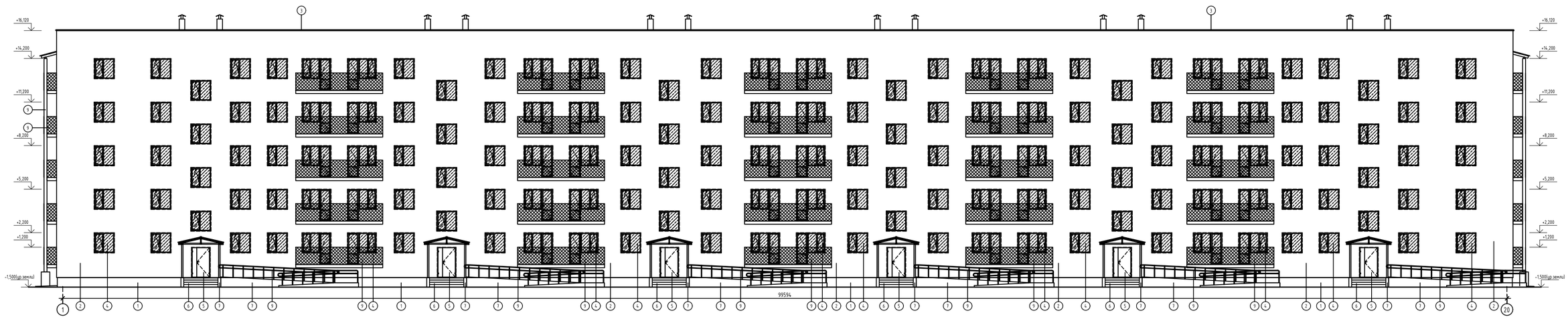

ВЕДОМОСТЬ ОТДЕЛКИ ФАСАДОВ

Поз. отделки	Наименование элемента фасада	Наименование материала отделки	Наименование и номер эталона цвета или образец колера	Примечание
1	Цоколь	Окраска	Коричневый	
2	Наружная стена	Металлосайдинг	цвет RAL1014	
3	Кровля	Профильный лист	цвет RAL5005	
4	Оконный блок	ПВХ профиль ГОСТ 30674-99	Белый	
5	Дверной блок	Металлический ГОСТ 31173-2003	Серый	
6	Площадки и ступени	Керамогранит ГОСТ 13996-93	Коричневый	
7	Боковые стенки крыльца	Керамогранит ГОСТ 13996-93	Коричневый	
8	Козырек	Профильный лист	цвет RAL5005	
9	Металлические элементы	Окраска эмалью ПФ-115 ГОСТ 6465-76	Серый	

Согласовано

Взамен инв. №

Подпись и дата

Инв. № подл.

						19/31.07.2023-АС
Изм.	Кол.уч.	Лист	№док.	Подпись	Дата	Реконструкция многоквартирного жилого дома по адресу: г. Каражал, 25 квартал, дом 20
Разраб.		Тума Е.				Жилой дом
Проверил		Кемеров Ж.				Стадия: РП; Лист: 17; Листов:
Нормоконт.		Кемерова М.				Фасад 1-20
						ТОО "МИР ПРОЕКТ" ГСЛ 16011038 г. Актобе 2023г.

А2х2 (1189х420) Г

ФАСАД 20-1
М 1:100

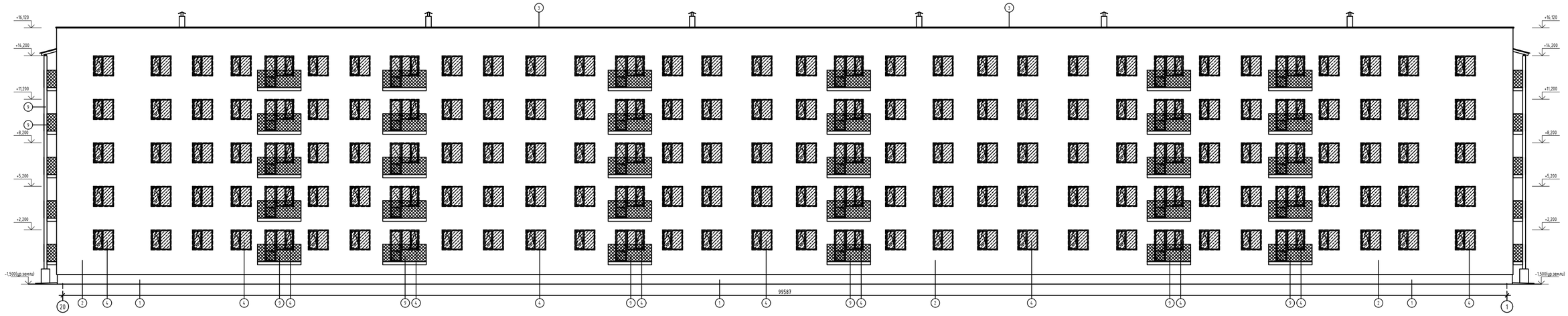

ВЕДОМОСТЬ ОТДЕЛКИ ФАСАДОВ

Поз. отделки	Наименование элемента фасада	Наименование материала отделки	Наименование и номер эталона цвета или образец колера	Примечание
1	Цоколь	Окраска	Коричневый	
2	Наружная стена	Металлосайдинг	цвет RAL1014	
3	Кровля	Профильный лист	цвет RAL5005	
4	Оконный блок	ПВХ профиль ГОСТ 30674-99	Белый	
5	Дверной блок	Металлический ГОСТ 31173-2003	Серый	
6	Площадки и ступени	Керамогранит ГОСТ 13996-93	Коричневый	
7	Боковые стенки крыльца	Керамогранит ГОСТ 13996-93	Коричневый	
8	Козырек	Профильный лист	цвет RAL5005	
9	Металлические элементы	Окраска эмалью ПФ-115 ГОСТ 6465-76	Серый	

Согласовано

Согласовано

Взам. инв. №

Подпись и дата

Инв. № подл.

						19/31.07.2023-АС
						Реконструкция многоквартирного жилого дома по адресу: г. Каражал, 25 квартал, дом 20
Изм.	Кол.уч.	Лист	№док.	Подпись	Дата	
Разраб.		Цуна С.				Жилой дом
Проверил		Камерой Х.				
Нормоконт.		Камерова М.				
						Фасад 20-1

Стадия	Лист	Листов
РП	18	

ТОО "МИР ПРОЕКТ" ГСЛ 16011038
г. Актобе 2023г.

А2х2 (11819х4201) Г

ОКНО ОК-1

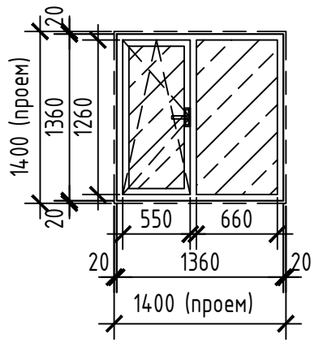

ДВЕРЬ ДВ3 ОКНО ОК-2

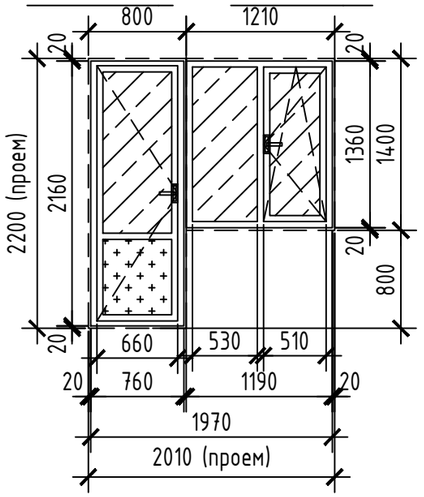

ДВЕРЬ ДВ1

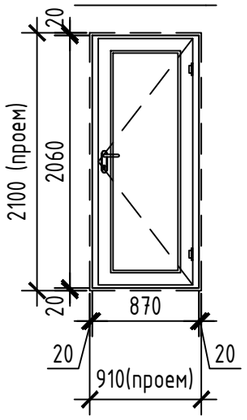

ДВЕРЬ ДВ2

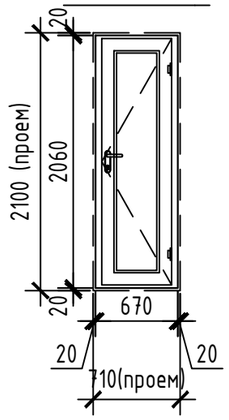

ДВЕРЬ ДВ4

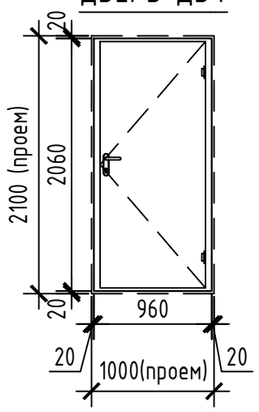

ДВЕРЬ ДН1

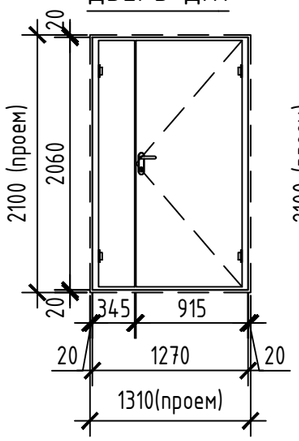

ДВЕРЬ ДН2

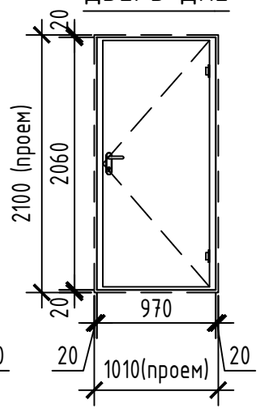

ДВЕРЬ ДН3

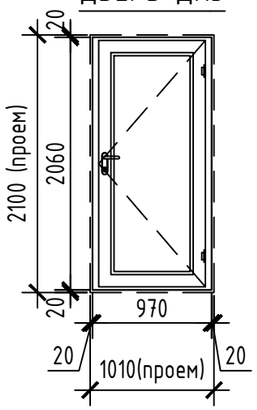

СПЕЦИФИКАЦИЯ ЭЛЕМЕНТОВ ЗАПОЛНЕНИЯ ПРОЕМОВ

Марка по проекту	Обозначение	Наименование	Кол. шт.					Масса ед. кг.	Примечание
			Подвал	1 этаж	Типовой этаж	Тех. этаж	Всего		
		ОКНО							
ОК-1	ГОСТ 30674-99	ОП ОСП 14-14 ФПО Г2-Б-Г-Б-Д-М ГОСТ 30674-99	-	36	186	-	222		
ОК-2	ГОСТ 30674-99	ОП ОСП 12-14 ФПО Г2-Б-Г-Б-Д-М ГОСТ 30674-99	-	17	78	-	95		
		ПОДОКОННЫЕ ДОСКИ							
	ГОСТ 30673-99	Профиль ПВХ 1500х450	-	36	186	-	222		
	ГОСТ 30673-99	Профиль ПВХ 1300х450	-	17	78	-	95		
		ПОДОКОННЫЕ ОТЛИВЫ							
	ГОСТ 14918-80*	ОЦ-О-А-0.7х220х1400	-	36	186	-	222		
	ГОСТ 14918-80*	ОЦ-О-А-0.7х220х1200	-	17	78	-	95		
		ДВЕРИ							
ДВ1	ГОСТ 475-2016	ДГ 21-9	-	18	68	-	86		
ДВ2	ГОСТ 475-2016	ДГ 21-7	-	17	78	-	95		
ДВ3	ГОСТ 30970-2014	ДПВ Км ОпЛР 2300х800	-	17	78	-	95		
ДН1	ГОСТ 31173-2003	ДСН ДКППН М3 2060х1270	-	6	-	-	6		с утеплителем
ДН2	ГОСТ 31173-2003	ДСН КППН М3 2060х970	-	12	-	-	12		
ДН3	ГОСТ 31173-2003	ДСВ КППН М3 2060х970	-	17	78	-	95		с утеплителем
ДВ4	ГОСТ 31173-2003	ДСВ КППН М3 2060х970	33	-	-	-	33		

Примечание:

1. Оконные блоки приняты из двухкамерных ПВХ профилей с тройным остеклением (ГОСТ 30674-99). Балконная дверь и окно в составе балконного блока приняты из однакамерных ПВХ профилей с двойным остеклением (ГОСТ 30674-99). По конструктивной схеме оконные блоки приняты с поворотными створками и откидными фрамугами в комплекте с москитными сетками.
2. Подоконные доски выполнить из ПВХ профилей (ГОСТ 30673-99).
3. Подоконные отливы приняты из оцинкованной стали толщиной 0,7мм (ГОСТ 14918-80*).
4. Наружные дверные блоки приняты глухие металлические утепленные (ГОСТ 31173-2003).
5. Внутренние дверные блоки приняты деревянные глухие (ГОСТ 475-2016) в зависимости от назначения помещений.
6. Данный лист смотреть совместно с листами АС-...

Изм.	Кол.уч.	Лист	№док.	Подпись	Дата	19/31.07.2023-АС			
						Реконструкция многоквартирного жилого дома по адресу: г. Каражал, 25 квартал, дом 20			
Разраб.		Тума Е.				Жилой дом	Стадия	Лист	Листов
Проверил		Кемеров Ж.					РП	19	
Нормоконт.		Кемерова М.							
						Спецификация элеменов заполнения проемов	ТОО "МИР ПРОЕКТ" ГСЛ 16011038 г. Актобе 2023г.		

Согласовано

Взамен инв. №

Подпись и дата

Инв. № подл.

А3 (420х297) Г

ЭКСПЛИКАЦИЯ ПОЛОВ

Номер помещения	Тип пола	Схема пола или тип пола по серии	Данные элементов пола (наименование, толщина, основание и др.), мм	Площадь, м^2
на отметке -2,100				
1, 2, 3, 4, 5, 6, 7, 8, 9, 10, 11, 12, 13, 14, 15, 16, 17, 18, 19, 20, 21, 22, 23, 24, 25, 26, 27, 28, 29, 30	III		Стяжка из мелкозернистого бетона С12/15, X0, XF1 - 40; Подстилающий слой бетона С8/10, X0, XF1 - 60; Основания пола (сущ.);	999,53

ЭКСПЛИКАЦИЯ ПОЛОВ

Номер помещения	Тип пола	Схема пола или тип пола по серии	Данные элементов пола (наименование, толщина, основание и др.), мм	Площадь, м^2
на отметке 0,000				
Сан. узел Тамбур Лестничная клетка Балкон	II	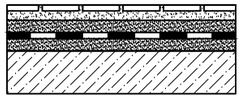	Керамическая плитка - 10; Прослойка и заполнение швов из цементно-песчаного раствора М150 - 15; Стяжка цементно-песчаная М200 - 30; Пленка полиэтиленовая; Минплита ППЖ-200 - 30; Выравнивающий слой из цементного-песчаного раствора М200 δ=20мм; Ж/б перекрытия (сущ.) - 220.	217,42
Кухня Спальня Гостиная	I	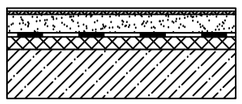	Линолеум на теплозвукоизоляц. основе - 3; Прослойка из быстротвердеющей мастики; Стяжка цементно-песчаная М200 - 30; Пленка полиэтиленовая; Минплита ППЖ-200 - 30; Выравнивающий слой из цементного-песчаного раствора М200 δ=20мм; Ж/б перекрытия (сущ.) - 220.	727,23
Плинтус для полов из линолеума - ПВХ профиль,			п.м.	839,09
Плинтус для полов из керамической плитки - керамическая плитка h=70мм,			п.м.	391,24

ЭКСПЛИКАЦИЯ ПОЛОВ

Номер помещения	Тип пола	Схема пола или тип пола по серии	Данные элементов пола (наименование, толщина, основание и др.), мм	Площадь, м^2
типовой этаж				
Сан. узел Тамбур Лестничная клетка Балкон	II	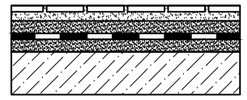	Керамическая плитка - 10; Прослойка и заполнение швов из цементно-песчаного раствора М150 - 15; Стяжка цементно-песчаная М200 - 60; 2 слоя гидроизола ГИ-Г на битумной мастике; Выравнивающий слой из цементного-песчаного раствора М200 δ=20мм; Ж/б перекрытия (сущ.) - 220.	921,76
Кухня Спальня Гостиная	I	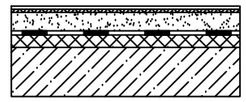	Линолеум на теплозвукоизоляц. основе - 3; Прослойка из быстротвердеющей мастики; Стяжка цементно-песчаная М200 - 60; Выравнивающий слой из цементного-песчаного раствора М200 δ=20мм; Ж/б перекрытия (сущ.) - 220.	3243,98
Плинтус для полов из линолеума - ПВХ профиль,			п.м.	3642,31
Плинтус для полов из керамической плитки - керамическая плитка h=70мм,			п.м.	1444,32

Изм.	Кол.уч.	Лист	№док.	Подпись	Дата	19/31.07.2023-АС			
						Реконструкция многоквартирного жилого дома по адресу: г. Каражал, 25 квартал, дом 20			
Разраб.		Тума Е.				Жилой дом	Стадия	Лист	Листов
Проверил		Кемеров Ж.					РП	20	
Нормоконт.		Кемерова М.				Экспликация полов	ТОО "МИР ПРОЕКТ" ГСЛ 16011038 г. Актобе 2023г.		

Согласовано

Взамен инв. №

Подпись и дата

Инв. № подл.

А3 (420x297) Г

ПЛАН ЧЕРДАКА
М 1:100

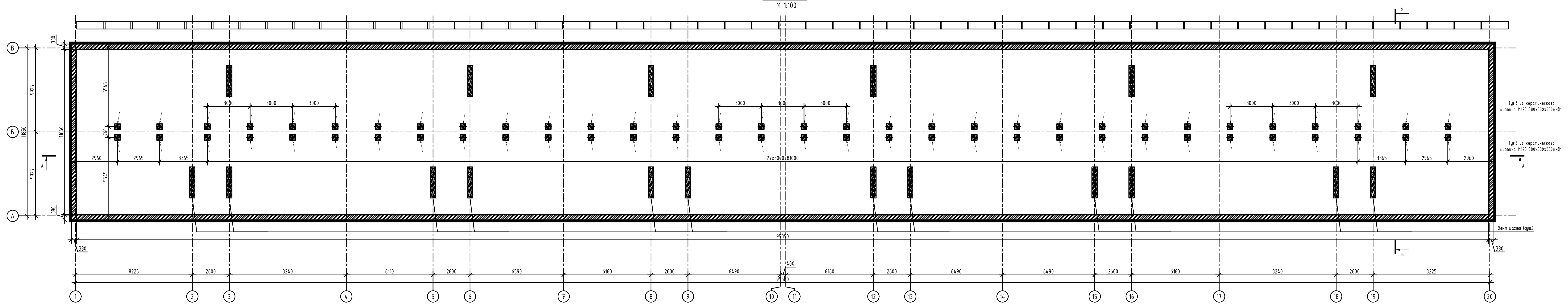

Согласовано

Согласовано

Взамен инв. №

Подпись и дата

Инв. № подл.

СПЕЦИФИКАЦИЯ МАТЕРИАЛОВ

Марка по проекту	Обозначение	Наименование	Кол. шт.	Масса ед. кг.	Примечание
	ГОСТ 28013-98	Цементно-песчаная стяжка М200 δ=30мм;			1158,89м²
	ГОСТ 10354-82	1 слой полиэтиленовой пленки;			1158,89м²
	ГОСТ 9573-2012	Плиты минераловатные ППЖ-200 на базальтовой основе δ=150мм λ=0,045Вт/м*°С;			1158,89м²
	ГОСТ 10923-93	1 слой рубероида РКП-350 на горячей битумной мастике;			1158,89м²
	ГОСТ 28013-98	Выравнивающий слой из цементного-песчаного раствора δ=20мм;			1158,89м²
	ГОСТ 530-2012	Кладка тумбы из керамического кирпича Кр-р-по 250х120х65/1Нф/125/2,0/F50;			3,07м³
	ГОСТ 379-2015	Кладка парапета кровли толщиной 380мм из силикатного кирпича СОРПо-М125/F50/1,8;			101,98м³
	ГОСТ 23279-2012	Сетка4С 4BpI-100 / 4BpI-100 м²	339,92	2	679,84кг

Примечание:

1. Гидроизоляцию выполнить по выравнивающей цементно-песчаной стяжке М100 δ=20мм.

Парапет кровли приняты толщиной 380мм с высотой 1200мм из силикатного кирпича СОРПо-М125/F50/1,8 ГОСТ 379-2015 на цементно-песчаном растворе М100, на отметке +14,920. Армирование парапета выполнить через 3 рядов кладки сетками Ф4мм Вр-1 с ячейкой 100х100мм.

2. Тумб (380х380мм) под стойки (Ст-1) принято выполнить с высотой 300мм из керамического кирпича Кр-р-по 250х120х65/1Нф/125/2,0/F50 ГОСТ 530-2012 на цементно-песчаном растворе М100, на отметке +14,920.
3. Данный лист смотреть совместно с листами АС...

Изм.	Кол.уч.	Лист	№док.	Подпись	Дата	19/31.07.2023-АС
						Реконструкция многоквартирного жилого дома по адресу: г. Каражал, 25 квартал, дом 20
Разраб.		Тума Е.				Жилой дом
Проверил		Кемеров Ж.				Стадия: РП; Лист: 21; Листов:
Нормоконт.		Кемерова М.				План чердака
						ТОО "МИР ПРОЕКТ" ГСЛ 16011038 г. Актобе 2023г.

А2х2 (1189х420) Г

СХЕМА РАСПОЛОЖЕНИЯ МАУЭРЛАТА, ЛЕЖНЯ И СТОЕК

М 1:100

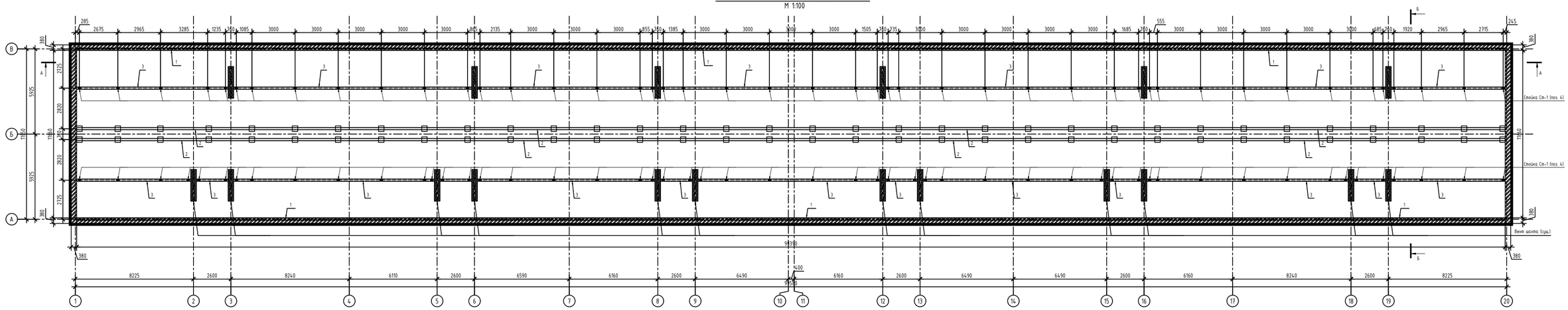

Примечание:

1. Перед устройством стыков и укладкой лежней выполнить частичную вырубку кровельного покрытия.
2. Крепление мауэрлата к парапету выполнить скруткой из проволоки Ø6мм. Шаг крепления 2м.
3. Для связи стропильных ног с кладкой выполнят установку через одну стропильную ногу скрутки Ø6мм. Связь выполнить через ерши, забитые в кладку на 300мм ниже обреза парапета под мауэрлатом.
4. Также соединение стропильных ног, подкосов, лежней и прогонов выполнить с помощью прямых и уголовых скоб (смотреть узлы кровли).
5. Данный лист смотреть совместно с листами АС-...

						19/31.07.2023-АС	
						Реконструкция многоквартирного жилого дома по адресу: г. Каражал, 25 квартал, дом 20	
Изм.	Кол.уч.	Лист	№док.	Подпись	Дата		
Разраб.		Цуна Е.				Жилой дом	Стадия: РП; Лист: 22; Листов:
Проверил		Кемеров Ж.					
Нормоконтр.		Кемеров Ж.				Схема расположения мауэрлата, лежня и стоек	ТОО "МИР ПРОЕКТ" ГСЛ №0011038 г. Актобе 2023г.

Формат А2х2 11189х4201 Г

Согласовано

Согласовано

Инв.№ подл. | Подпись и дата | Взамен инв.№

СХЕМА РАСПОЛОЖЕНИЯ СТРОПИЛЬНЫХ НОГ

М 1:100

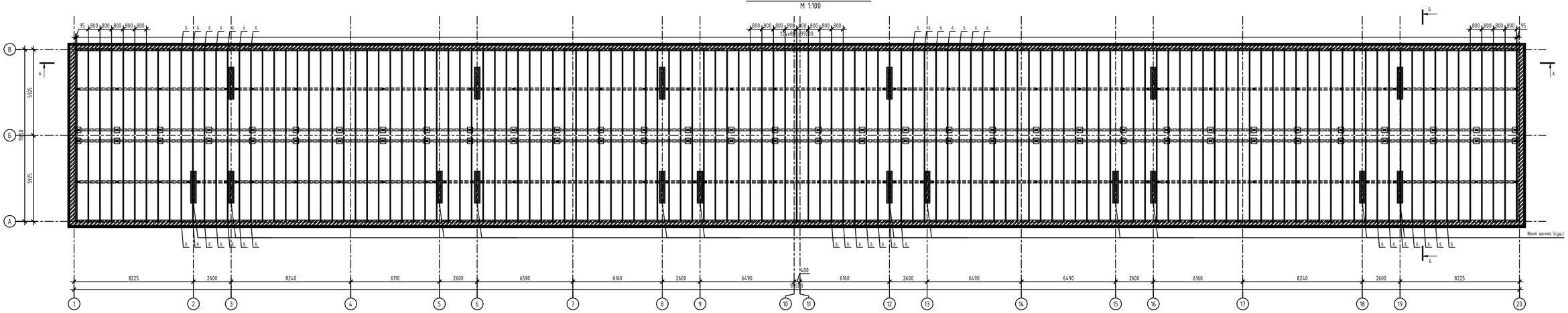

Согласовано

Согласовано

Инв. № подл. | Подпись и дата | Взамен инв. №

						19/31.07.2023-АС	
						Реконструкция многоквартирного жилого дома по адресу: г. Кокшетау, 25 квартал, дом 20	
Изм.	Кол.уч.	Лист	№док.	Подпись	Дата		
Разраб.		Цуна Е.				Жилой дом	Стадия: РП; Лист: 23; Листов:
Проверил		Кемеров Ж.					
Гл.инженер		Кемеров Ж.				Схема расположения стропильных ног	ТОО "МИР ПРОЕКТ" ГСЛ №0011038 г. Актобе 2023г.

A2x2 11189x4201 Г

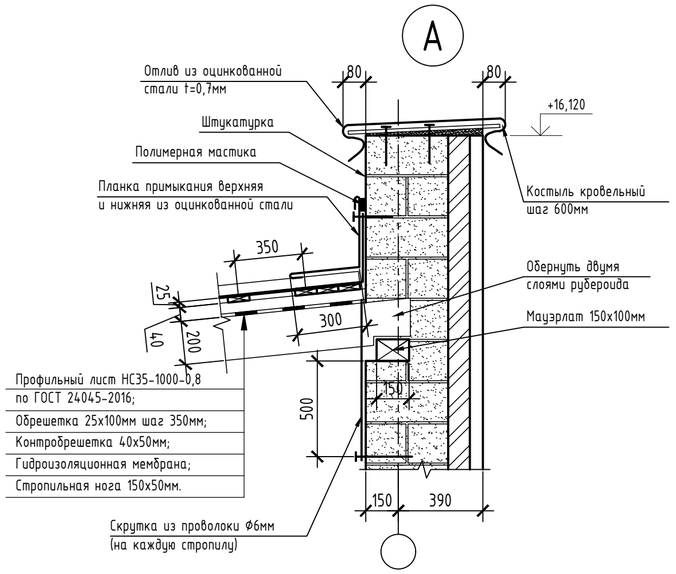

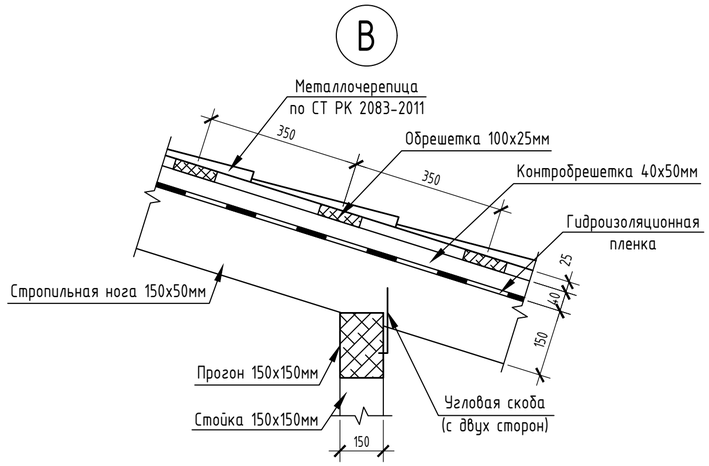

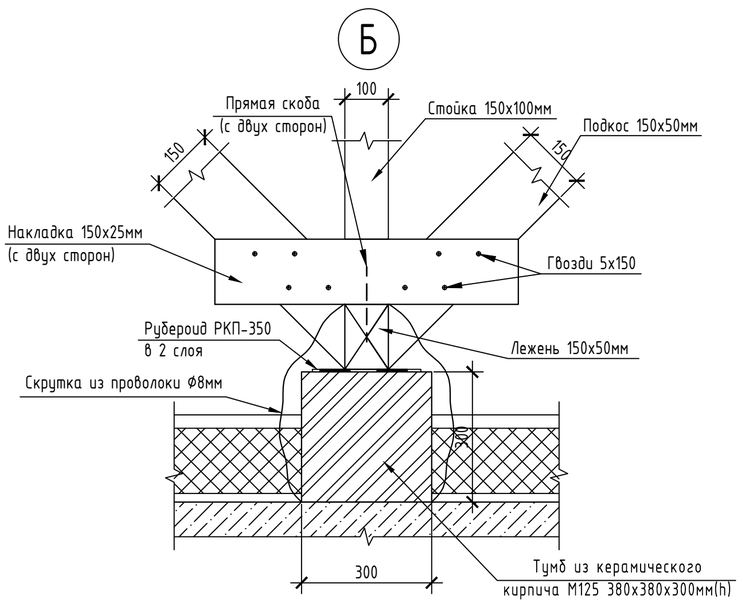

СПЕЦИФИКАЦИЯ МАТЕРИАЛОВ

Марка по проекту	Обозначение	Наименование	Кол. шт.	Масса ед. кг.	Примечание
1	ГОСТ 24454-80*	Мауэрлат 150х100мм L=п.м	222,66	0,015	3,34м^3
2	ГОСТ 24454-80*	Лежень 150х100мм L=п.м	198,78	0,015	2,98м^3
3	ГОСТ 24454-80*	Лежень 150х50мм L=п.м	198,78	0,0075	1,49м^3
4	ГОСТ 24454-80*	Стойка 150х100мм L=350мм	97	0,005	0,485м^3
5	ГОСТ 24454-80*	Прогон 150х100мм L=п.м	198,78	0,015	2,98м^3
6	ГОСТ 24454-80*	Стропильная нога 150х50мм L=п.м	1477,50	0,0075	11,08м^3
7	ГОСТ 24454-80*	Подкос 100х100мм L=п.м	228	0,01	2,28м^3
8	ГОСТ 24454-80*	Контробрешетка 40х50мм L=п.м	1477,50	0,002	2,96м^3
9	ГОСТ 24454-80*	Обрешетка 100х25мм L=п.м	2584,14	0,0025	6,46м^3
10	ГОСТ 24454-80*	Накладка 150х25мм п.м	264	0,04	10,56м^3
	ГОСТ 10923-2006	Гидроизоляция из 2 слоев рубероида РКП-350			53,24м^2
	ГОСТ 2771-81	Скрутка из проволоки Ф6мм с шагом 1м (для крепления мауэрлата)			
	ГОСТ 2771-81	Скрутка из проволоки Ф6мм (для крепления лежня)			
	ГОСТ 2771-81	Скрутка из проволоки Ф6мм (через одну стропильную ногу)			
	СТ РК СТБ 1704-2011	Ерши			
	СТ РК СТБ 1704-2011	Прямая скоба			
	СТ РК СТБ 1704-2011	Угловая скоба			
	ГОСТ 24045-2016	Профлист НС35-1000-0,8 м^2			1156,90м^2
	ГОСТ 30547-97	Гидроизоляционная пленка			1256,90м^2
	ГОСТ 52146-2003	Карнизная планка 100х69х2000	106		
	ГОСТ 52146-2003	Планка примыкания верхняя 250х147х2000	106		
	ГОСТ 52146-2003	Планка примыкания нижняя 250х122х2000	106		
	ГОСТ 52146-2003	Отлив из оцинкованной стали t=0,7мм м^2			208,49м^2

Примечание:

1. Устройство кровли из деревянной стропильной системы с покрытием из металлочерепицы и укладкой гидроизоляционной пленки. Тип и конструкция проектируемой крыши выбраны согласно СП РК 3.02-137-2013 «Крыши и кровли». В качестве каркаса приняты деревянные стропильные ноги сечением 150х50мм. Основанием под кровлю служит обрешетка из досок сечением 100х25мм расположенных с шагом 350мм.
2. Гидроизоляционную пленку следует укладывать с небольшим провисом (около 20мм) для стока конденсата. Рулоны гидроизоляции раскатывают по стропилам горизонтально, начиная от карниза к коньку, с нахлестом в 150мм и фиксируют контробрешеткой 40х50мм. Стык рулонов должен приходиться на стропила.
3. Элементы стропильной системы выполнить из древесины хвойных пород с относительной влажностью: для стоек не более 12%, для балок не более 9%, для остальных элементов не более 20%.
4. Для защиты от гниения и возгорания необходимо выполнить антисептирование и огнезащиту деревянных элементов конструкций (глубокая пропитка) согласно СНиП РК 2.01-19-2004.
5. Крепление металлочерепицы выполнить саморезами 4,8*35мм с уплотнительной полиэтиленовой шайбой. Количество саморезов на 1м^2 вшт Низ металлочерепицы прикрепляют саморезами в прогиб волны в местах прилегания к обрешетке через волну. Следующие ряды саморезов вкручивают в шахматном порядке через одну волну.
6. Крепление коньковой планки выполнить саморезами 4,8*70мм с уплотнительной полиэтиленовой шайбой. Между планками конька выполнить нахлест не менее 100мм.
7. Гвозди для крепления принимать по ГОСТ 4028-63.
8. Узлы кровли смотреть на листах АС-
9. Спецификацию материалов на устройство кровли смотреть на листах АС-

Изм.	Кол.уч.	Лист	№док.	Подпись	Дата	19/31.07.2023-АС		
						Реконструкция многоквартирного жилого дома по адресу: г. Каражал, 25 квартал, дом 20		
Разраб.		Тума Е.				Жилой дом	Стадия: РП	Лист: 24
Проверил		Кемеров Ж.						Листов:
Нормоконт.		Кемерова М.				Узлы кровли Спецификация материалов	ТОО "МИР ПРОЕКТ" ГСЛ 16011038 г. Актобе 2023г.	

Согласовано

Согласовано

Взамен инв. №

Подпись и дата

Инв. № подл.

Зонт 1
М1:20

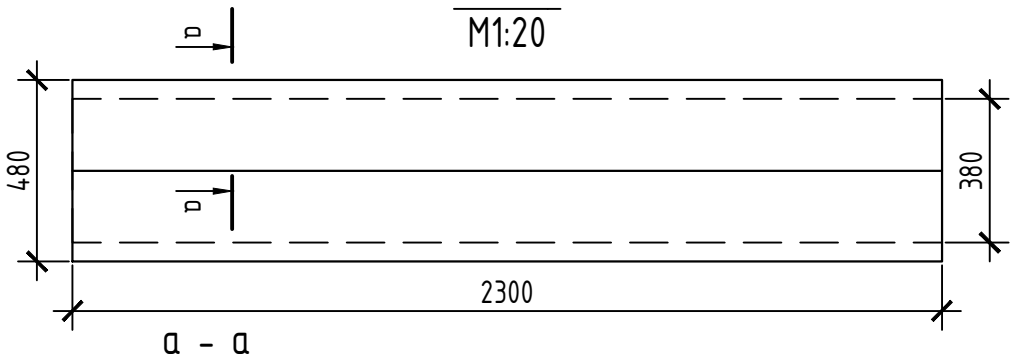

а - а

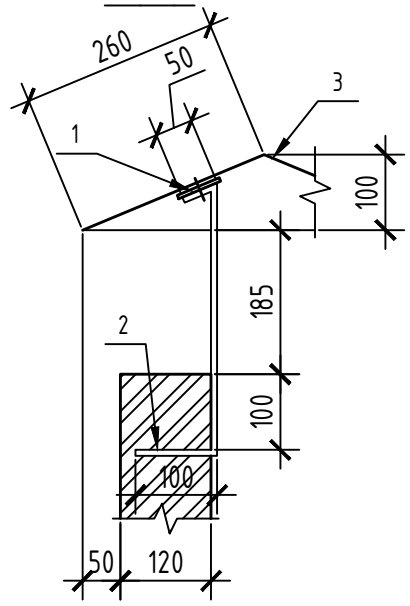

Примечание:

1. Деталь поз. 2 заложить при кладке вентшахт.
2. Элементы зонтов тщательно очистить, огрунтовать ГФ-021 (ГОСТ 25129-82) и окрасить эмалью ПФ-115 (ГОСТ 6465-76) за 2 раза.
3. Спецификация материалов дана на устройство одного зонта.
4. Крепление оцинкованной стали к каркасу зонта выполнить самонарезающими шурупами 4,8х28мм (ГОСТ 10618-80*) с шагом 200мм.
5. Данный лист смотреть совместно с листом АС-...

СПЕЦИФИКАЦИЯ МАТЕРИАЛОВ

Марка по проекту	Обозначение	Наименование	Кол. шт.	Масса ед. кг.	Примечание
		ЗОНТ 1	18		
1	ГОСТ 19903-2015	Лист 5х60х1250 ГОСТ 19903-2015 / С235 ГОСТ 27772-2015	2	2,94	5,88кг
2	ГОСТ 19903-2015	Лист 8х30х500 ГОСТ 19903-2015 / С235 ГОСТ 27772-2015	8	0,94	7,52кг
3	ГОСТ 14918-80*	Окрашенный стальной лист t=0,7мм $м^2$			0,65

Согласовано

Согласовано

Взамен инв. №

Подпись и дата

Инв. № подл.

Изм.	Кол.уч.	Лист	№док.	Подпись	Дата
Разраб.		Тума Е.			
Проверил		Кемеров Ж.			
Нормоконт.		Кемерова М.			

19/31.07.2023-АС

Реконструкция многоквартирного жилого дома по адресу: г. Каражал, 25 квартал, дом 20

Жилой дом	Стадия	Лист	Листов
	РП	25	

Зонт 1
Спецификация материалов

ТОО "МИР ПРОЕКТ" ГСЛ 16011038
г. Актобе 2023г.

А4(210х297)

КЛАДОЧНЫЙ ПЛАН ПЛАН НА ОТМЕТКЕ 0,000

М 1:100

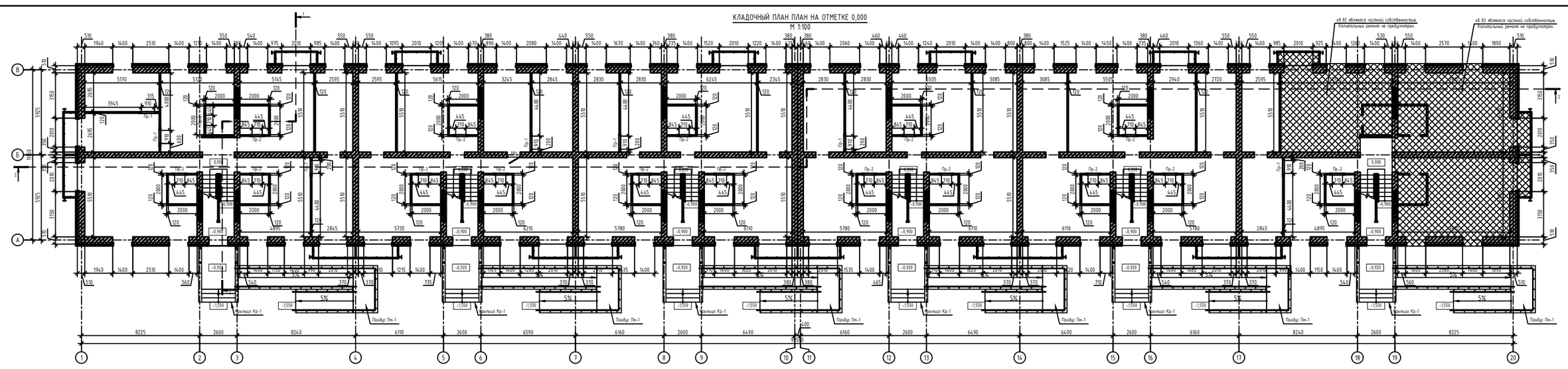

СПЕЦИФИКАЦИЯ МАТЕРИАЛОВ НА КИРПИЧНУЮ КЛАДКУ

Марка по проекту	Обозначение	Наименование	Кол. шт.	Масса ед. кг.	Примечание
		Кирпичная кладка			
	ГОСТ 379-2015	Кладка перегородок толщиной 120мм из силикатного кирпича СОРПо-М125/F50/1,8;			26,14м³
	ГОСТ 530-2012	Кладка перегородок толщиной 120мм из керамического кирпича Кр-р-по 250х120х65/1Нф/125/2,0/F50;			34,51м³
	ГОСТ 23279-2012	Сетка44 4Вр1-50 4Вр1-50 м²	67	3,6	241,20кг

СПЕЦИФИКАЦИЯ ПЕРЕМЫЧЕК

Марка по проекту	Обозначение	Наименование	Кол. шт.	Масса ед. кг.	Примечание
	ГОСТ 948-2016	ДПБ 13-1-п	7	54	0,022м³
	ГОСТ 948-2016	ДПБ 10-1-п	17	43	0,017м³

ВЕДОМОСТЬ ПЕРЕМЫЧЕК

Марка	Схема сечения
Пр-1 (7шт)	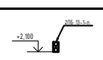
Пр-2 (17шт)	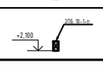

Примечание:

1. Перегородки на отметке 0,000 приняты толщиной 120мм из силикатного кирпича СОРПо-М125/F50/1,8 ГОСТ 379-2015.
2. В помещениях с влажным режимом (в сан. узлах) перегородки выполнить толщиной 120мм из керамического полнотелого кирпича марки Кр-р-по 250х120х65/1Нф/125/2,0/F50 ГОСТ 530-2012.
3. Армирование перегородок выполнить через 6 рядов кладки сетками Ф4мм Вр-1 с ячейкой 50х50мм.
4. Кирпичную кладку вести на цементно-песчаном растворе марки М100.
5. Монтаж перемычек вести по слою свежеуложенного цементно-песчаного раствора марки М200.
6. Данный лист смотреть совместно с листами АС...

							19/31.07.2023-АС		
							Реконструкция многоквартирного жилого дома по адресу: г. Каражал, 25 квартал, дом 20		
Изм.	Кол.уч.	Лист	№док.	Подпись	Дата				
Разраб.		Цуна Е.				Жилой дом	Стадия	Лист	Листов
Проверил		Кемеров Ж.					РП	26	
Нормоконт.		Кемерова М.							
						Кладочный план на отметке 0,000 Спецификация материалов	ТОО "МИР ПРОЕКТ" ГСЛ 16011038 г. Актобе 2023г.		

А2х2 (1189х420) Г

Согласовано

Взамен инв. №

Подпись и дата

Инв. № подл.

КЛАДОЧНЫЙ ПЛАН ПЛАН НА ОТМЕТКЕ +3,000

М 1:100

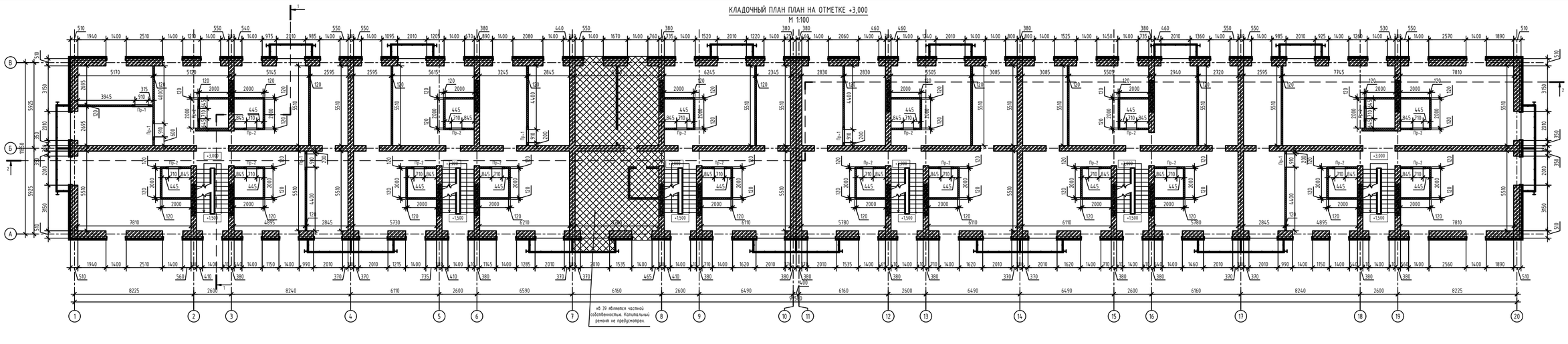

СПЕЦИФИКАЦИЯ МАТЕРИАЛОВ НА КИРПИЧНУЮ КЛАДКУ

Марка по проекту	Обозначение	Наименование	Кол. шт.	Масса ед. кг.	Примечание
		Кирпичная кладка			
	ГОСТ 379-2015	Кладка перегородок толщиной 120мм из силикатного кирпича СОРПа-М125/F50/1,8;			24,25м³
	ГОСТ 530-2012	Кладка перегородок толщиной 120мм из керамического кирпича Кр-р-по 250х120х65/1Нф/125/2,0/F50;			38,57м³
	ГОСТ 23279-2012	Сетка4С 48рl-50 / 48рl-50 м²	67	3,6	241,20кг

СПЕЦИФИКАЦИЯ ПЕРЕМЫЧЕК

Марка по проекту	Обозначение	Наименование	Кол. шт.	Масса ед. кг.	Примечание
	ГОСТ 948-2016	2ПБ 13-1-п	6	54	0,022м³
	ГОСТ 948-2016	2ПБ 10-1-п	19	43	0,017м³

ВЕДОМОСТЬ ПЕРЕМЫЧЕК

Марка	Схема сечения
Пр-1 (6шт)	2ПБ 13-1-п; +5,100
Пр-2 (19шт)	2ПБ 10-1-п; +5,100

Примечание:

1. Перегородки на отметке +3,000 приняты толщиной 120мм из силикатного кирпича СОРПа-М125/F50/1,8 ГОСТ 379-2015.
2. В помещениях с влажным режимом (в сан. узлах) перегородки выполнить толщиной 120мм из керамического полнотелого кирпича марки Кр-р-по 250х120х65/1Нф/125/2,0/F50 ГОСТ 530-2012.
3. Армирование перегородок выполнить через 6 рядов кладки сетками Ф4мм Вр-1 с ячейкой 50х50мм.
4. Кирпичную кладку вести на цементно-песчаном растворе марки М100.
5. Монтаж перемычек вести по слою свежеуложенного цементно-песчаного раствора марки М200.
6. Данный лист смотреть совместно с листами АС...

						19/31.07.2023-АС
						Реконструкция многоквартирного жилого дома по адресу: г. Каражал, 25 квартал, дом 20
Изм.	Кол.уч.	Лист	№док.	Подпись	Дата	
Разраб.		Гумб Е.				Жилой дом
Проверил		Кемеров Ж.				
Нормоконт.		Кемерова М.				
						Кладочный план на отметке +3,000 Спецификация материалов

Стадия	Лист	Листов
РП	27	

ТОО "МИР ПРОЕКТ" ГСЛ 16011038 г. Актобе 2023г.

А2х2 (1189х420) Г

Согласовано

Взамен инв. №

Подпись и дата

Инв. № подл.

КЛАДОЧНЫЙ ПЛАН ПЛАН НА ОТМЕТКЕ +6,000 +9,000

М 1:100

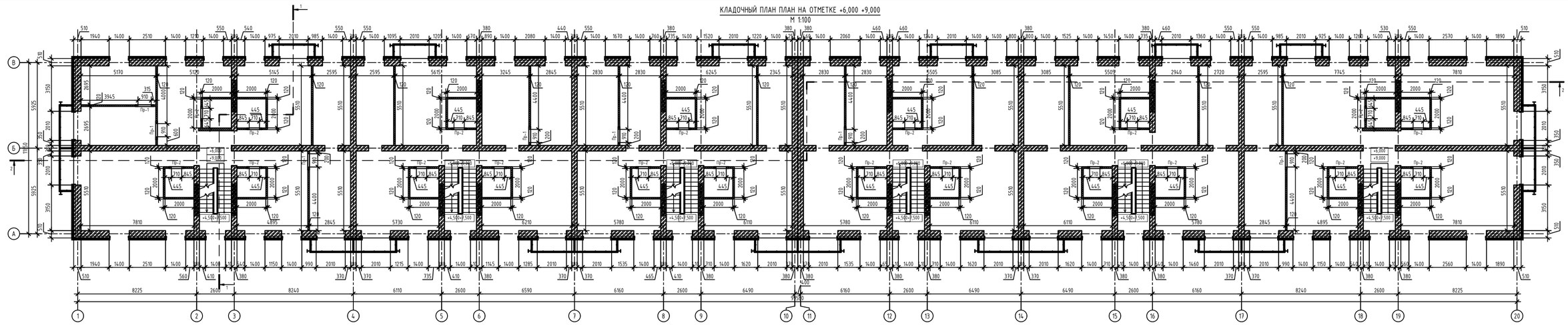

СПЕЦИФИКАЦИЯ МАТЕРИАЛОВ НА КИРПИЧНУЮ КЛАДКУ

Марка по проекту	Обозначение	Наименование	Кол. шт.	Масса ед. кг.	Примечание
		Кирпичная кладка			
	ГОСТ 379-2015	Кладка перегородок толщиной 120мм из силикатного кирпича СОРПа-М125/F50/1,8;			52,28м³
	ГОСТ 530-2012	Кладка перегородок толщиной 120мм из керамического кирпича Кр-р-по 250х120х65/1Нф/125/2,0/F50;			81,2м³
	ГОСТ 23279-2012	Сетка44, 48рі-50 / 48рі-50 м²	67	3,6	241,20кг

СПЕЦИФИКАЦИЯ ПЕРЕМЫЧЕК

Марка по проекту	Обозначение	Наименование	Кол. шт.	Масса ед. кг.	Примечание
	ГОСТ 948-2016	2ПБ 13-1-п	14	54	0,022м³
	ГОСТ 948-2016	2ПБ 10-1-п	40	43	0,017м³

ВЕДОМОСТЬ ПЕРЕМЫЧЕК

Марка	Схема сечения
Пр-1 (14шт)	+11,100 +8,100 2ПБ 13-1-п
Пр-2 (40шт)	+11,100 +8,100 2ПБ 10-1-п

Примечание:

1. Перегородки на отметке +6,000 +9,000 приняты толщиной 120мм из силикатного кирпича СОРПа-М125/F50/1,8 ГОСТ 379-2015.
2. В помещениях с влажным режимом (в сан. узлах) перегородки выполнить толщиной 120мм из керамического полнотелого кирпича марки Кр-р-по 250х120х65/1Нф/125/2,0/F50 ГОСТ 530-2012.
3. Армирование перегородок выполнить через 6 рядов кладки сетками Ф4мм Вр-1 с ячейкой 50х50мм.
4. Кирпичную кладку вести на цементно-песчаном растворе марки М100.
5. Монтаж перемычек вести по слою свежеуложенного цементно-песчаного раствора марки М200.
6. Данный лист смотреть совместно с листами АС...

						19/31.07.2023-АС
						Реконструкция многоквартирного жилого дома по адресу: г. Каражал, 25 квартал, дом 20
Изм.	Кол.уч.	Лист	№док.	Подпись	Дата	
Разраб.		Тума Е.				Жилой дом
Проверил		Кемеров Ж.				
Нормоконт.		Кемерова М.				
						Кладочный план на отметке +6,000 +9,000 Спецификация материалов

Стадия	Лист	Листов
РП	28	

ТОО "МИР ПРОЕКТ" ГСЛ 16011038 г. Актобе 2023г.

А2х2 (1189х420) Г

Согласовано

Согласовано

Взамен инв. №

Подпись и дата

Инв. № подл.

КЛАДОЧНЫЙ ПЛАН ПЛАН НА ОТМЕТКЕ +12,000

М 1:100

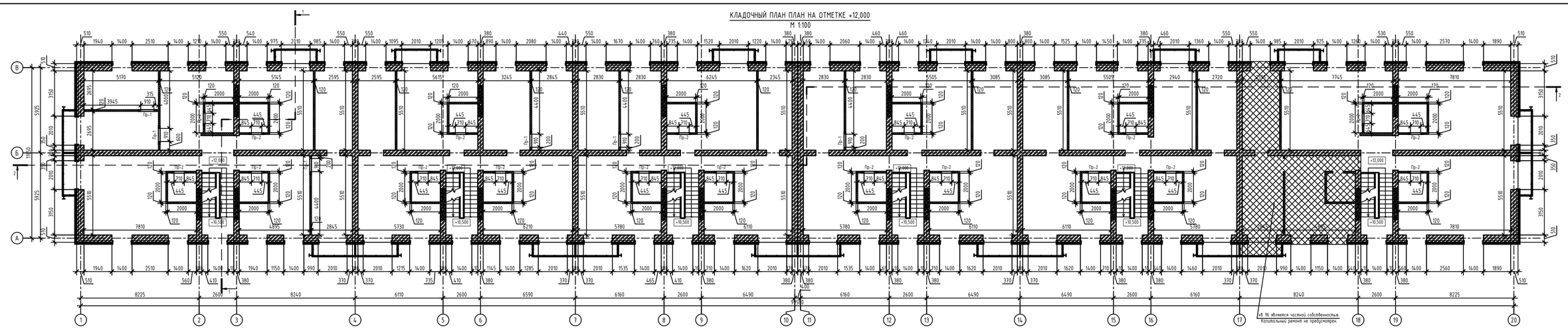

СПЕЦИФИКАЦИЯ МАТЕРИАЛОВ НА КИРПИЧНУЮ КЛАДКУ

Марка по проекту	Обозначение	Наименование	Кол. шт.	Масса ед. кг.	Примечание
		Кирпичная кладка			
	ГОСТ 379-2015	Кладка перегородок толщиной 120мм из силикатного кирпича СОРПо-М125/F50/1,8;			24,25м³
	ГОСТ 530-2012	Кладка перегородок толщиной 120мм из керамического кирпича Кр-р-по 250х120х65/1Нф/125/2,0/F50;			38,57м³
	ГОСТ 23279-2012	Сетка24С 48р1-50 48р1-50 м²	67	3,6	241,20кг

СПЕЦИФИКАЦИЯ ПЕРЕМЫЧЕК

Марка по проекту	Обозначение	Наименование	Кол. шт.	Масса ед. кг.	Примечание
	ГОСТ 948-2016	2ПБ 13-1-п	6	54	0,022м³
	ГОСТ 948-2016	2ПБ 10-1-п	19	43	0,017м³

ВЕДОМОСТЬ ПЕРЕМЫЧЕК

Марка	Схема сечения
Пр-1 (6шт)	2ПБ 13-1-п, +14,100
Пр-2 (19шт)	2ПБ 10-1-п, +14,100

Примечание:

1. Перегородки на отметке +12,000 приняты толщиной 120мм из силикатного кирпича СОРПо-М125/F50/1,8 ГОСТ 379-2015.
2. В помещениях с влажным режимом (в сан. узлах) перегородки выполнить толщиной 120мм из керамического полнотелого кирпича марки Кр-р-по 250х120х65/1Нф/125/2,0/F50 ГОСТ 530-2012.
3. Армирование перегородок выполнить через 6 рядов кладки сетками Ф4мм Вр-1 с ячейкой 50х50мм.
4. Кирпичную кладку вести на цементно-песчаном растворе марки М100.
5. Монтаж перемычек вести по слою свежеуложенного цементно-песчаного раствора марки М200.
6. Данный лист смотреть совместно с листами АС...

							19/31.07.2023-АС
							Реконструкция многоквартирного жилого дома по адресу: г. Каражал, 25 квартал, дом 20
Изм.	Кол.уч.	Лист	№док.	Подпись	Дата		
Разраб.		Цуна Е.				Стадия	Лист	Листов
Проверил		Камеров Ж.				Жилой дом	РП	29	
Нормоконтр.		Камерова М.						
						Кладочный план на отметке +12,000 Спецификация материалов	ТОО "МИР ПРОЕКТ" ГСЛ 16011038 г. Актобе 2023г.	

Согласовано

Согласовано

Взамен инв. №

Подпись и дата

Инв. № подл.

А2х2 11189х4201 Г

УЗЕЛ ЦОКОЛЯ

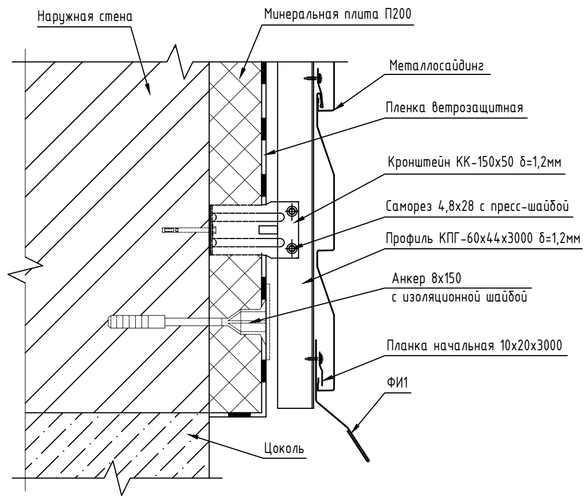

УЗЕЛ УГЛА НАРУЖНОГО

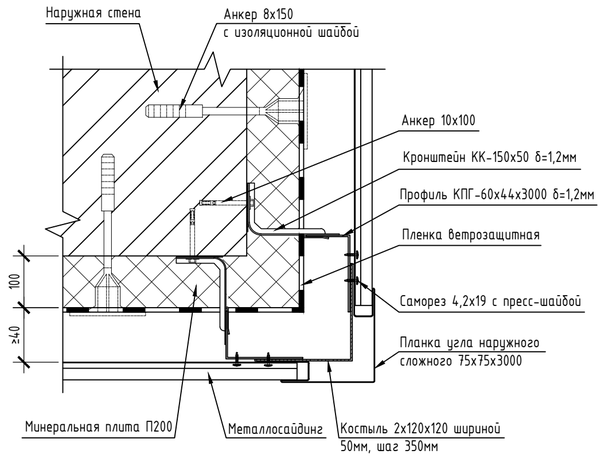

ВЕРТИКАЛЬНЫЙ РАЗРЕЗ ПО ОКНУ

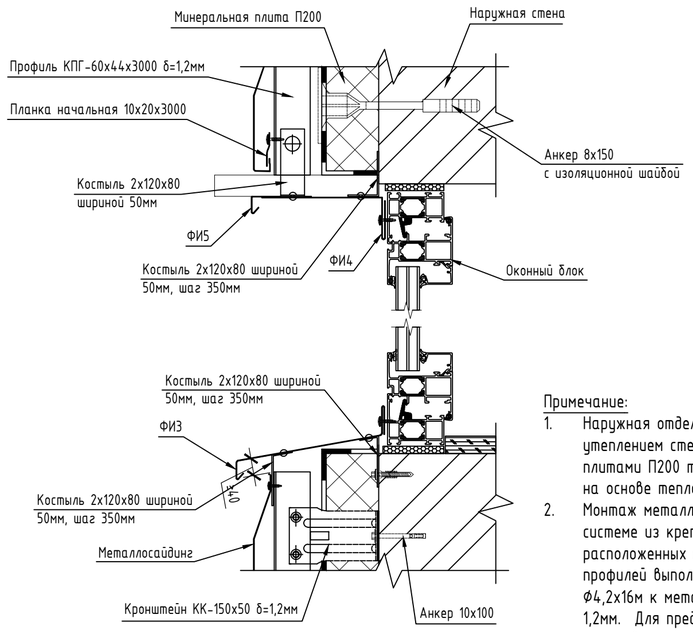

УЗЕЛ СТЫКОВКИ ПАНЕЛЕЙ

УЗЕЛ БОКОВОГО СОПРЯЖЕНИЯ ОКНА СО СТЕНОЙ

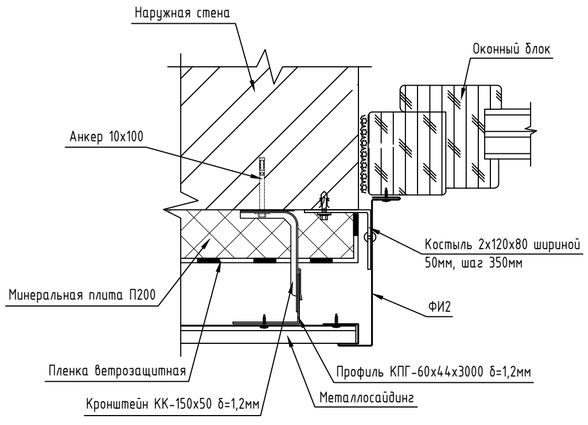

РАСПОЛОЖЕНИЕ ВЕРТИКАЛЬНЫХ НАПРАВЛЯЮЩИХ

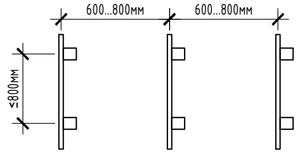

Условное обозначение:

- крепежный кронштейн КК

- профиль направляющий КПГ

СПЕЦИФИКАЦИЯ МАТЕРИАЛОВ

Марка по проекту	Обозначение	Наименование	Кол. шт.	Масса ед. кг.	Примечание
1	ГОСТ 30246-94	Металлосайдинг $м^2$	3850,94		цвет RAL1014
2	ГОСТ 30547-97	Пленка ветровлагозащитная $м^2$	3850,94		
3	ГОСТ 9573-96	Теплоизоляционные плиты из минеральной ваты ПЖ-140 λ=0,039Вт/(м*°С) δ=100мм;	3850,94		
4	ГОСТ 11474-76*	Профиль направляющий КПГ-60х44х3000 δ=1,2мм	2280		
5	ТУ 5285-002-37144780-2012	Кронштейн крепежный КК-150х50 δ=1,2мм	11020		
6	ГОСТ 28778-90	Анкер 10х100	11020		
7	ГОСТ 30246-94	Костыль 2х120х120 шириной 50мм, шаг 350мм	196		
8	ГОСТ 30246-94	Костыль 2х120х80 шириной 50мм, шаг 350мм	6868		
9	ГОСТ 30246-94	Планка начальная 10х20х3000	80		цвет RAL1014
10	ГОСТ 30246-94	Планка угла наружного сложного 75х75х3000	24		цвет RAL1014
11	ГОСТ 30246-94	Планка стыковочная сложная 75х3000	2898		цвет RAL1014
ФИ1	ГОСТ 30246-94	Фасонное изделие ФИ1, δ=0,5мм l=2000мм	80		цвет RAL1014
ФИ2	ГОСТ 30246-94	Фасонное изделие ФИ2, δ=0,5мм l=2000мм	616		цвет RAL1014
ФИ3	ГОСТ 30246-94	Фасонное изделие ФИ3, δ=0,5мм l=2000мм	308		цвет RAL1014
ФИ4	ГОСТ 30246-94	Фасонное изделие ФИ4, δ=0,5мм l=2000мм	308		цвет RAL1014
ФИ5	ГОСТ 30246-94	Фасонное изделие ФИ5, δ=0,5мм l=2000мм	308		цвет RAL1014

Примечание:

1. Наружная отделка - обшивка фасадов металлосайдингом с утеплением стен минераловатными теплоизоляционными плитами П200 толщиной 100мм. Толщина утеплителя принята на основе теплотехнического расчета наружной стены.
2. Монтаж металлосайдинга выполняется по выравнивающей системе из крепежных профилей КПГ-60х44 толщиной 1,2мм, расположенных с шагом 600...800мм. Крепление крепежных профилей выполнить самонарезающими винтами размером ф4,2х16м к металлическим кронштейнам КК-150х50 толщиной 1,2мм. Для предотвращения теплопотерь под кронштейны установить паронитовую прокладку. Расстояние между кронштейнами по вертикали должно быть не более 0,8м. Стыковка вертикальных профилей производится с зазором (10-15мм) для компенсации температурных деформаций. Запрещается соединять вертикальные профили между собой. Крепление металлосайдинга производят самонарезающими винтами к каждой направляющей до положения "не дожимать" для возможности компенсации температурных деформаций.
3. Низ сайдинка защелкивается за верхнюю часть нижележащей рейки и верх закрепляется самонарезающими винтами. Для компенсации температурных деформаций расстояние между торцами реек сайдинга должно составлять 6-9мм.
4. До начала монтажа реек сайдинга устанавливаются начальная планка.
5. Для подгонки сайдинга вокруг окон необходимо примерить рейку сайдинга, отметив на ней ширину окна с добавлением 6-9мм - это место вертикальных срезов.
6. Железобетонные плиты обшить стальным листом с полимерным покрытием по существующему каркасу.
7. Общие указания по монтажу панелей металлосайдинга смотреть на листе АС-
8. Спецификацию материалов смотреть на листе АС-

ВЕДОМОСТЬ ДЕТАЛЕЙ (начало)

Поз.	Эскиз
ФИ1 (b=200мм)	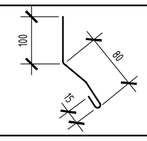
ФИ2 (b=580мм)	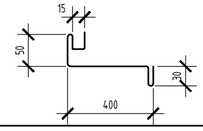
ФИ3 (b=575мм)	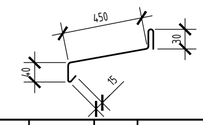

ВЕДОМОСТЬ ДЕТАЛЕЙ (окончание)

Поз.	Эскиз
ФИ4 (b=420мм)	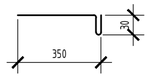
ФИ5 (b=140мм)	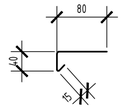

Изм.	Кол.уч.	Лист	№док.	Подпись	Дата	19/31.07.2023-АС		
						Реконструкция многоквартирного жилого дома по адресу: г. Каражал, 25 квартал, дом 20		
Разраб.		Тума Е.				Жилой дом	Стадия	Лист	Листов
Проверил		Кемеров Ж.					РП	30	
Нормоконт.		Кемерова М.							
						Узлы металлосайдинга Спецификация материалов Ведомость деталей	ТОО "МИР ПРОЕКТ" ГСЛ 16011038 г. Актобе 2023г.	

Согласовано

Согласовано

Взамен инв. №

Подпись и дата

Инв. № подл.

А2 (594х420) Г

ПЛАН ГЛАВНОГО ВХОДА И ПАНДУСА
М 1:50

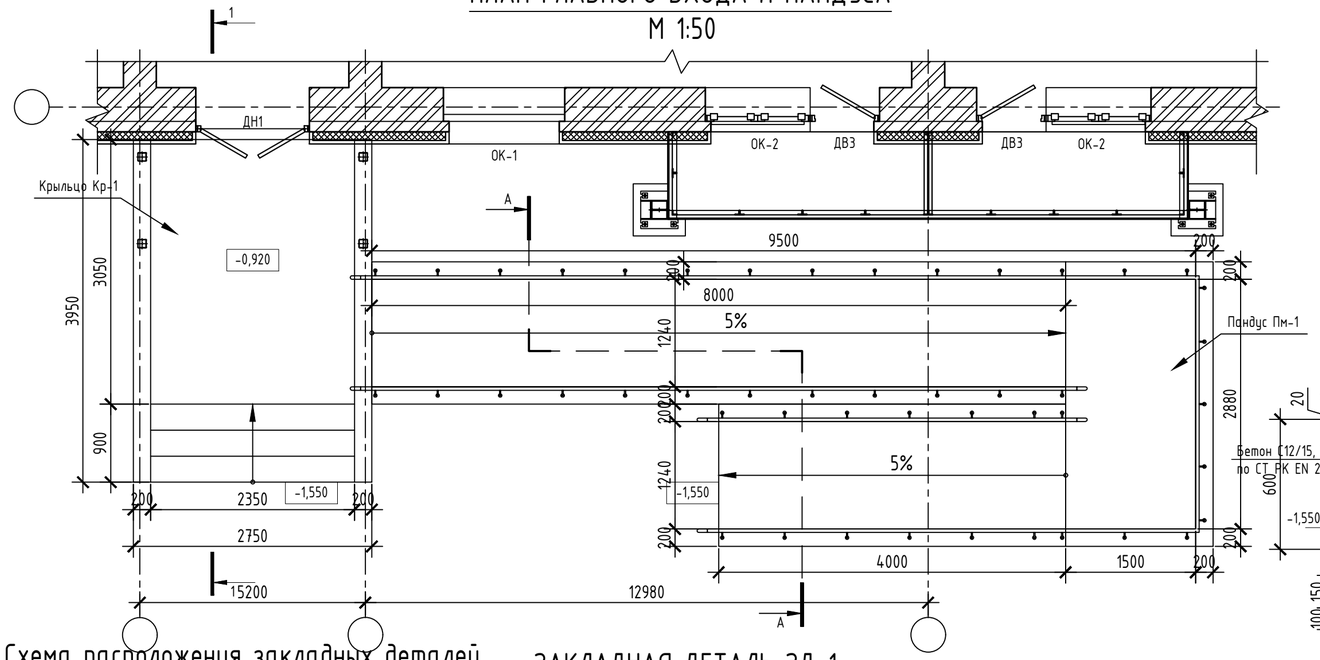

Схема расположения закладных деталей
М 1:50

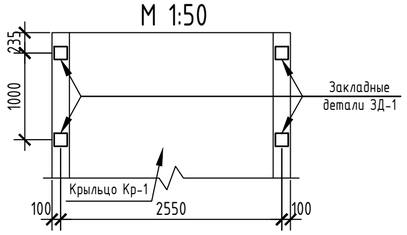

ЗАКЛАДНАЯ ДЕТАЛЬ ЗД-1
М1:10

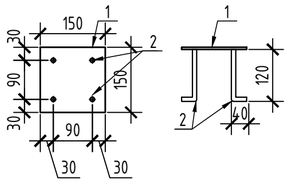

А - А
М 1:20

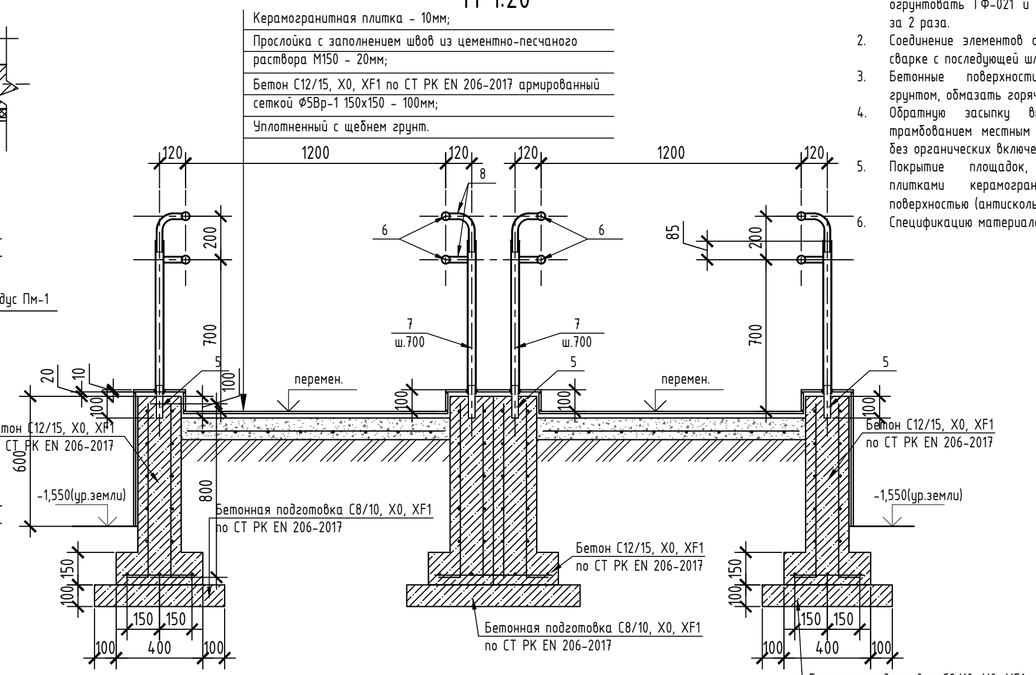

Примечание:
1. Элементы ограждения тщательно очистить, огрунтовать ГФ-021 и окрасить эмалью ПФ-115 за 2 раза.
2. Соединение элементов ограждения выполнить на сварке с последующей шлифовкой.
3. Бетонные поверхности, соприкасающиеся с грунтом, обмазать горячим битумом за 2 раза.
4. Обратную засыпку выполнить с послойным трамбованием местным не агрессивным грунтом без органических включений.
5. Покрытие площадок, ступеней выполнить плитками керамогранита с шероховатой поверхностью (антискользящее покрытие).
6. Спецификацию материалов смотреть на листе...

СПЕЦИФИКАЦИЯ МАТЕРИАЛОВ (крыльцо)

Марка по проекту	Обозначение	Наименование	Кол. шт.	Масса ед. кг.	Примечание
Кр-1		Крыльцо Кр-1	6		
		Стенки			
1	СТ РК EN 206-2017	С8/10, Х0, XF1 (бетонная подготовка), м³			0,34м³
2	СТ РК EN 206-2017	С12/15, Х0, XF1 м³			1,58м³
3	СТ РК СТБ 1704-2011	ф10S400 L=п.м.	194,7	0,617	120,13кг
4	ГОСТ 7415-86	Обмазка горячим битумом за 2 раза, м²			16,2м²
5	СТ РК 1954-2010	Керамогранитная плитка на прослойке из цементно-песчаного раствора М150 м²			7,2м²
		Покрытие			
6	СТ РК EN 206-2017	С12/15, Х0, XF1 м³			1,57м³
7	ГОСТ 23279-2012	Сетка4С 5Врl-150 / 5Врl-150 м²			9,92м²
8	СТ РК СТБ 1704-2011	Керамогранитная плитка на прослойке из цементно-песчаного раствора М150 м²			11,37м²
9	ГОСТ 7338-90	Противоскользящая резиновая лента п.м.	7,05		
		Ограждение			
10	ГОСТ 10704-91	Поручень Ф40х3мм, п.м.	7,35	2,74	20,14кг
11	ГОСТ 10704-91	Стойка Ф40х3мм, l=900мм	8	2,47	19,76кг
12	ГОСТ 10704-91	Перекладина Ф20х2мм, п.м.	18,81	0,888	16,70кг
13	ГОСТ 10704-91	Труба Ф30х2,5мм, l=150мм	8	0,26	2,08кг
ЗД-1		Закладная деталь ЗД-1	4		
14	ГОСТ 19903-2015	Лист 5х150х150 ГОСТ 19903-2015 / С235 ГОСТ 27772-2015	1	0,76	0,76кг
15	СТ РК СТБ 1704-2011	ф10S400 L=170	4	0,10	0,4кг

1 - 1
М 1:50

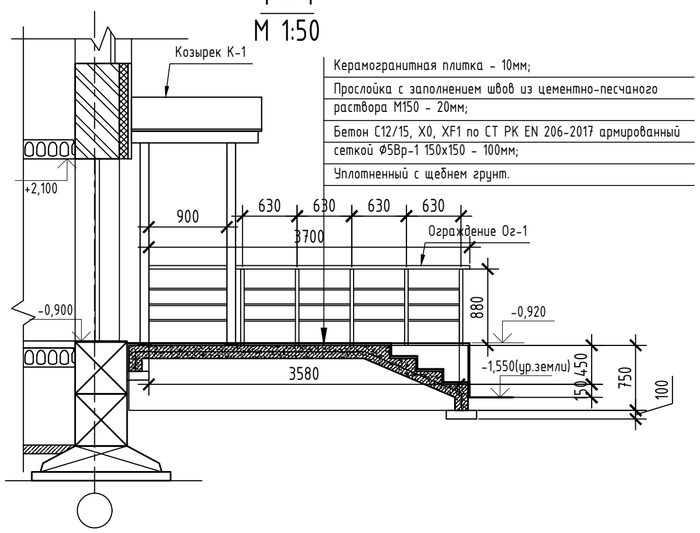

СПЕЦИФИКАЦИЯ МАТЕРИАЛОВ (пандус)

Марка по проекту	Обозначение	Наименование	Кол. шт.	Масса ед. кг.	Примечание
Пм-1		Пандус Пм-1	6		
		Стенки			
1	СТ РК EN 206-2017	С8/10, Х0, XF1 (бетонная подготовка), м³			1,71м³
2	СТ РК EN 206-2017	С12/15, Х0, XF1 м³			6,18м³
	СТ РК СТБ 1704-2011	ф10S400 L=п.м	609,87	0,617	376,29кг
	ГОСТ 7415-86	Обмазка горячим битумом за 2 раза, м²			6,85м²
	СТ РК 1954-2010	Керамогранитная плитка на прослойке из цементно-песчаного раствора М150 м²			11,4м²
		Покрытие			
3	СТ РК EN 206-2017	С12/15, Х0, XF1 м³			2,88м³
4	ГОСТ 23279-2012	Сетка4С 5Врl-150 / 5Врl-150 м²			19,20м²
5	СТ РК СТБ 1704-2011	Керамогранитная плитка на прослойке из цементно-песчаного раствора М150 м²			20,9м²
		Ограждение			
	ГОСТ 10704-91	Поручень Ф40х3мм, п.м.	30,47	2,74	83,49кг
	ГОСТ 10704-91	Стойка Ф40х3мм, l=900мм	47	2,47	116,09кг
	ГОСТ 10704-91	Перекладина Ф30х2,5мм, п.м.	18,33	1,70	31,16кг
	ГОСТ 10704-91	Труба Ф30х2,5мм, l=150мм	47	0,26	12,22кг

Изм.	Кол.уч.	Лист	№док.	Подпись	Дата
Разраб.		Тума Е.			
Проверил		Кемеров Ж.			
Нормоконт.		Кемерова М.			

19/31.07.2023-АС

Реконструкция многоквартирного жилого дома по адресу: г. Каражал, 25 квартал, дом 20

Жилой дом

Стадия	Лист	Листов
РП	31	

Крыльцо Кр-1, Пандус Пм-1
Спецификация материалов

ТОО "МИР ПРОЕКТ" ГСЛ 16011038
г. Актобе 2023г.

Согласовано

Согласовано

Взамен инв. №

Подпись и дата

Инв. № подл.

А2 (594х420) Г

КОЗЫРЕК К-1

М 1:50

Кровля - из профильного листа НС35-1000-0,8 по ГОСТ 24045-2016;
Обрешетка - 50х50х2 мм, ш.350 мм, ГОСТ 30245-2012
Стропильная нога 50х50х3 мм, ш.950 мм, ГОСТ 30245-2012
Чердачное пространство
Балки 80х80х3 мм, ГОСТ 30245-2012

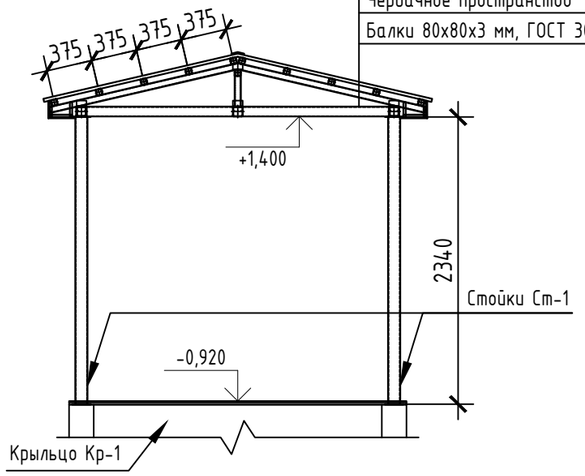

Схема расположения стойки Ст-1

М 1:50

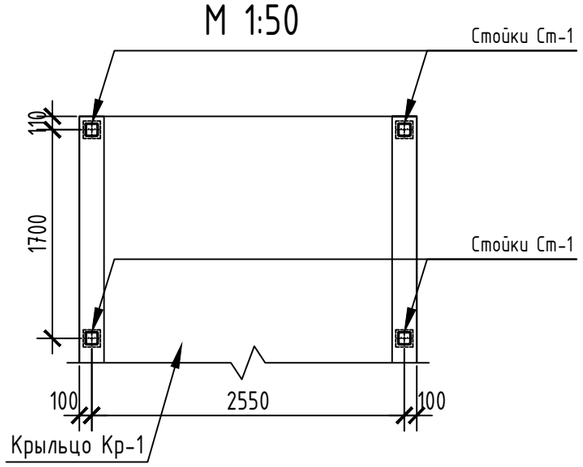

Схема расположения стропильных ног и прогона

М 1:50

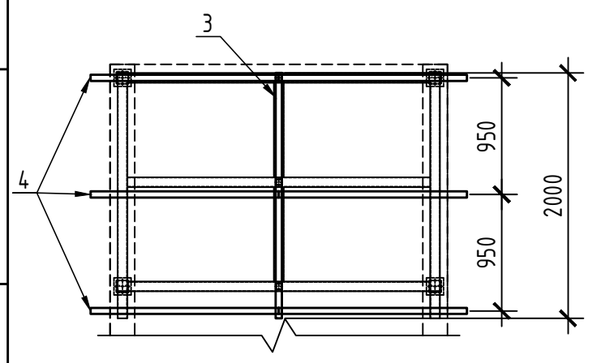

Схема расположения балок и стоек Ст-2

М 1:50

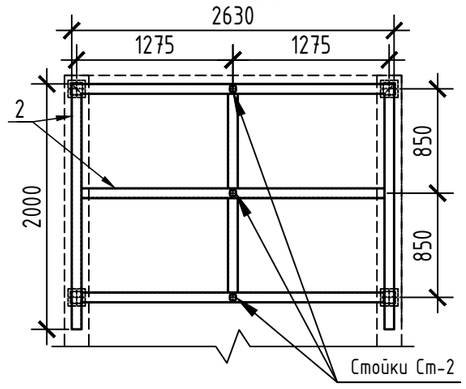

СПЕЦИФИКАЦИЯ МАТЕРИАЛОВ

Марка по проекту	Обозначение	Наименование	Кол. шт.	Масса ед. кг.	Примечание
К-1		Козырек К-1	6		
Ст-1	ГОСТ 30245-2012	Труба100х100х3 ГОСТ 30245-2012 / С235 ГОСТ 27772-2015 L=2340	4	20,97	83,88кг
1	ГОСТ 19903-2015	Лист 5х150х150 ГОСТ 19903-2015 / С235 ГОСТ 27772-2015	4	0,89	3,56кг
2	ГОСТ 30245-2012	Труба80х80х3 ГОСТ 30245-2012 / С235 ГОСТ 27772-2015 L=п.м	10,72	7,07	75,79кг
Ст-2	ГОСТ 30245-2012	Труба50х50х3 ГОСТ 30245-2012 / С235 ГОСТ 27772-2015 L=250	3	1,06	3,18кг
3	ГОСТ 30245-2012	Труба50х50х3 ГОСТ 30245-2012 / С235 ГОСТ 27772-2015 L=2000	1	8,50	8,50кг
4	ГОСТ 30245-2012	Труба50х50х3 ГОСТ 30245-2012 / С235 ГОСТ 27772-2015 L=1575	6	6,72	40,32кг
5	ГОСТ 30245-2012	Труба50х50х2 ГОСТ 30245-2012 / С235 ГОСТ 27772-2015 L=2000	10	5,86	58,6кг
6	ГОСТ 8509-93	Уголок 3х50х50 ГОСТ 8509-93 / С235 ГОСТ 27772-2015 L=80	18	0,19	3,42кг
	ГОСТ 24045-2016	Профлист НС35-1000-0,8 м²			5,35м²
	ГОСТ 52146-2003	Коньковая планка круглая R110х2000	1		
	ГОСТ 52146-2003	Планка примыкания верхняя 250х147х2000	2		
	ГОСТ 52146-2003	Планка примыкания нижняя 250х147х2000	2		
		для карниза			
7	ГОСТ 30245-2012	Труба20х20х2 ГОСТ 30245-2012 / С235 ГОСТ 27772-2015 L=п.м	4,79	2,31	11,06кг
	ГОСТ 24045-2016	Профлист С10 t=0,5м			4,52м²

Примечание:

1. Сварку металлических элементов производить электродуговой ручной сваркой по ГОСТ 5264-80 электродами типа Э-42 по ГОСТ 9467-75*.
2. Катет сварного шва принимать по наименьшей толщине свариваемых деталей, но не менее 4 мм.
3. Изготовление, сборку и сварку конструкций выполнять согласно СНиП РК 5.04-23-20
4. Стальные конструкции очистить от пыли и ржавчины, огрунтовать ГФ-021 ГОСТ 25129-82 и окрасить эмалью ПФ-115 за 2 раза ГОСТ 6465-76.
5. Данный лист смотреть совместно листами АР...

Изм.	Кол.уч.	Лист	№док.	Подпись	Дата	19/31.07.2023-АС			
						Реконструкция многоквартирного жилого дома по адресу: г. Каражал, 25 квартал, дом 20			
Разраб.		Тума Е.				Жилой дом	Стадия	Лист	Листов
Проверил		Кемеров Ж.					РП	32	
Нормоконт.		Кемерова М.				Козырек К-1 Спецификация материалов	ТОО "МИР ПРОЕКТ" ГСЛ 16011038 г. Актобе 2023г.		

Согласовано

Взамен инв. №

Подпись и дата

Инв. № подл.

А3 (420х297) Г

ФУНДАМЕНТ МОНОЛИТНЫЙ ФМ-1

М1:25

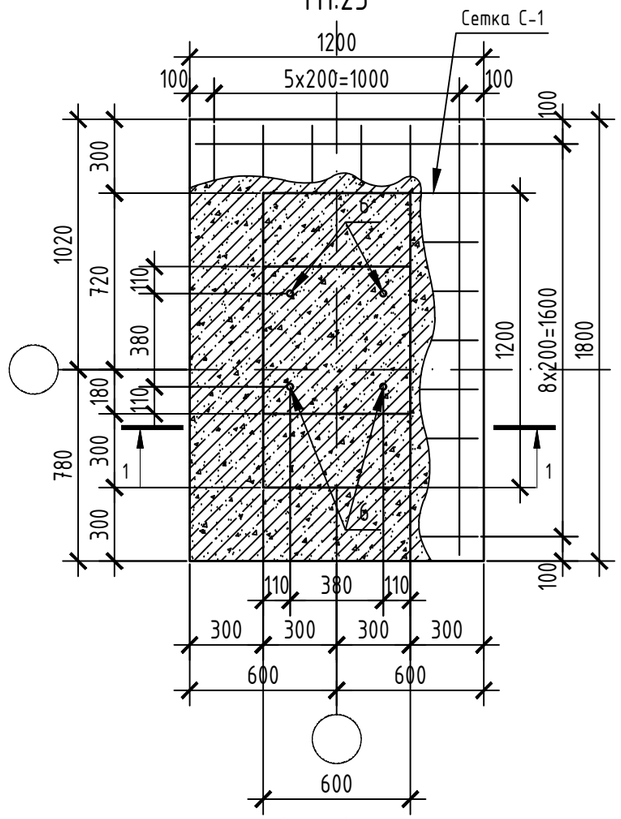

1 - 1

М 1:25

Подбетонка из мелкозернистых бетона кл. С20/25, X0, XF1 по СТ РК EN 206-2017;

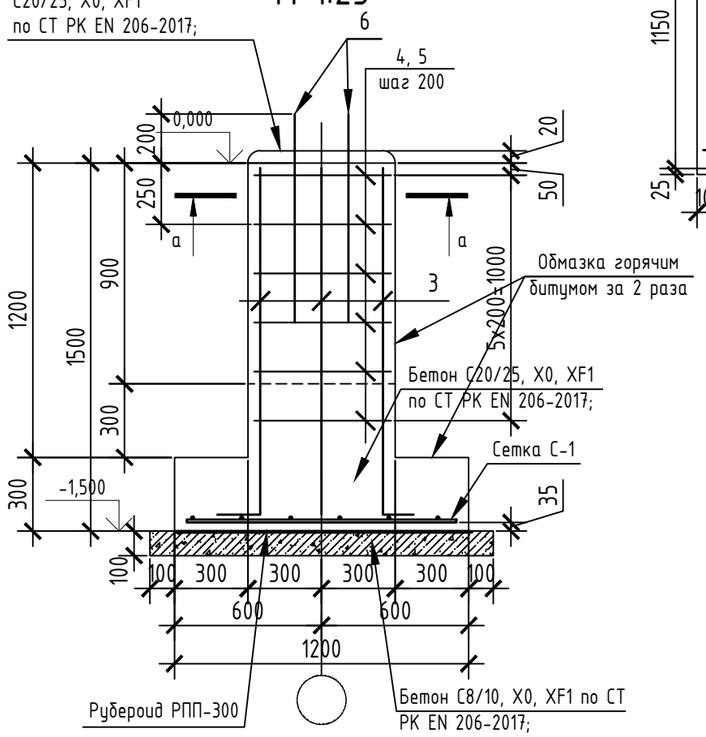

2 - 2

М 1:10

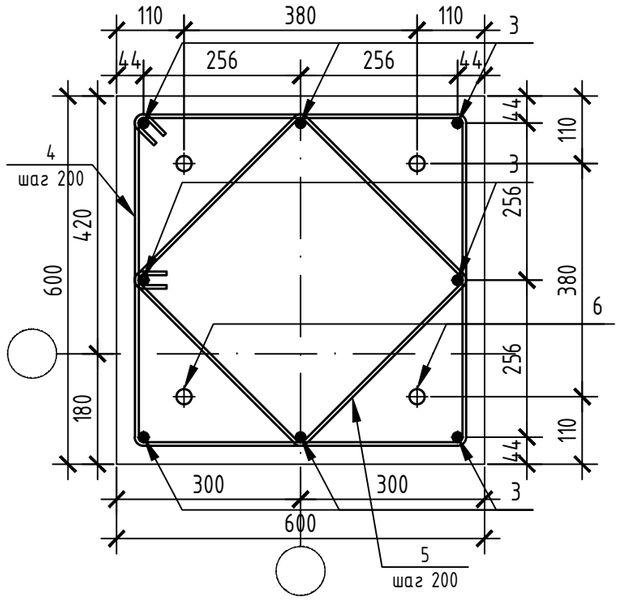

С - 1

М 1:25

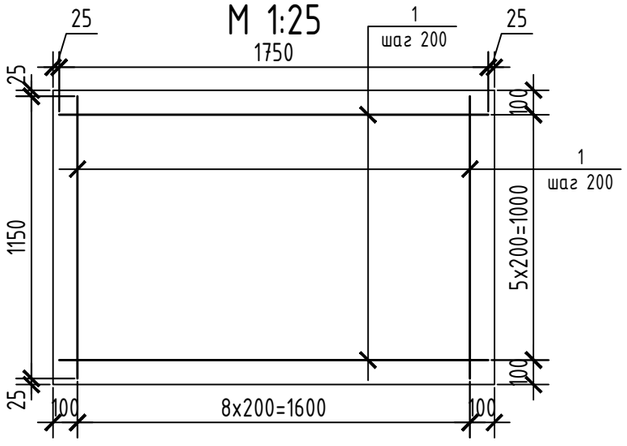

ВЕДОМОСТЬ ДЕТАЛЕЙ

Поз.	Эскиз
3	
4	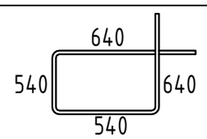
5	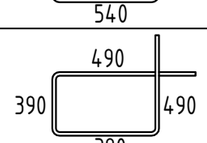

СПЕЦИФИКАЦИЯ МАТЕРИАЛОВ

Марка по проекту	Обозначение	Наименование	Кол. шт.	Масса ед. кг.	Примечание
ФМ-1		Фундамент монолитный ФМ-1	26		
С-1		Сетка С-1			
1	СТ РК СТБ 1704-2011	ф12S400 L=1750	6	1,55	9,3кг
2	СТ РК СТБ 1704-2011	ф12S400 L=1150	9	1,02	9,18кг
		Выпуски:			
3	СТ РК СТБ 1704-2011	ф16S400 L=1620	8	2,56	20,48кг
4	СТ РК СТБ 1704-2011	ф6S240 L=2360	6	0,52	3,12кг
5	СТ РК СТБ 1704-2011	ф6S240 L=1760	6	0,39	2,34кг
6	ГОСТ 24379.1-2012	Болт 1.1.М24х900 Ст3пс2	4	0,48	5,76кг
		Материалы:			
	СТ РК EN 206-2017	С20/25, X0, XF1 м³			1,03м³
	СТ РК EN 206-2017	С8/10, X0, XF1 (бетонная подготовка), м³			0,28м³
	ГОСТ 7415-86	Обмазка горячим битумом за 2 раза м²			6,85м²

Примечание:

1. Под фундаменты выполнить бетонную подготовку из бетона С8/10, X0, XF1 по СТ РК EN 206-2017 толщиной 100мм. с заведением за грани фундамента на 100мм;
3. Монолитный фундамент выполняют согласно требованиям СНиП 2.03.01-84 "Бетонные и железобетонные конструкции". Требования к качеству поверхностей и внешнему виду монолитного фундамента согласно требованиям ГОСТ 13015-2003.
4. Сварные арматурные изделия должны соответствовать требованиям ГОСТ 10922-75.
5. Щебень для приготовления бетонной смеси должен соответствовать требованиям ГОСТ 10268-80, вода для затворения бетонной смеси должна соответствовать ГОСТ 23732-79.
6. Сварку и контроль выполнять согласно ГОСТ 5264-80. Сварка ручная электрическая электродами типа Э-42. Высота катета сварных швов по наименьшей толщине свариваемых деталей.
7. Обратную засыпку пазух выполнить послойно с трамбованием увлажненным грунтом без твердых включений.
8. Боковые поверхности, соприкасающиеся с грунтом, обмазать горячим битумом за 2 раза.

Изм.	Кол.уч.	Лист	№док.	Подпись	Дата	19/31.07.2023-АС			
						Реконструкция многоквартирного жилого дома по адресу: г. Каражал, 25 квартал, дом 20			
Разраб.		Тума Е.				Жилой дом	Стадия	Лист	Листов
Проверил		Кемеров Ж.					РП	33	
Нормоконт.		Кемерова М.				Фундамент монолитный ФМ-1 Спецификация материалов	ТОО "МИР ПРОЕКТ" ГСЛ 16011038 г. Актобе 2023г.		

Согласовано

Взамен инв. №

Подпись и дата

Инв. № подл.

А3 (420x297) Г

А - А
М 1:10

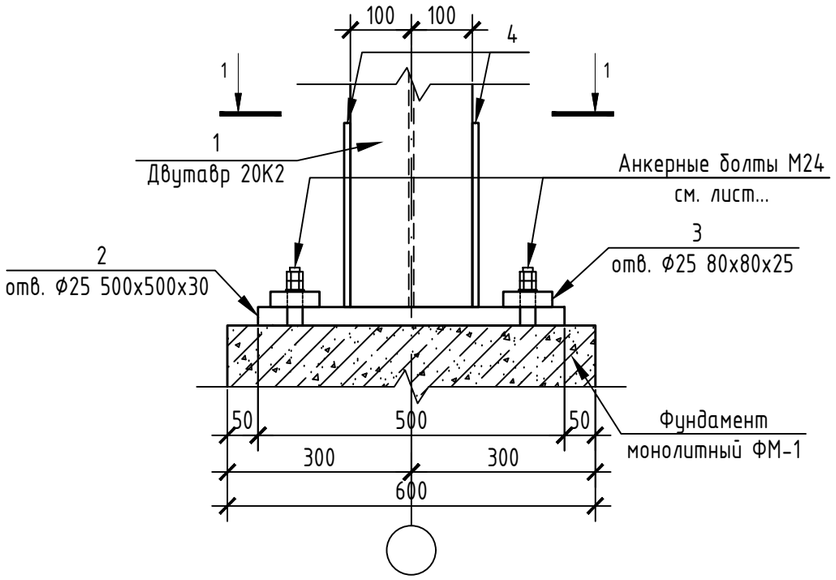

1 - 1
М 1:10

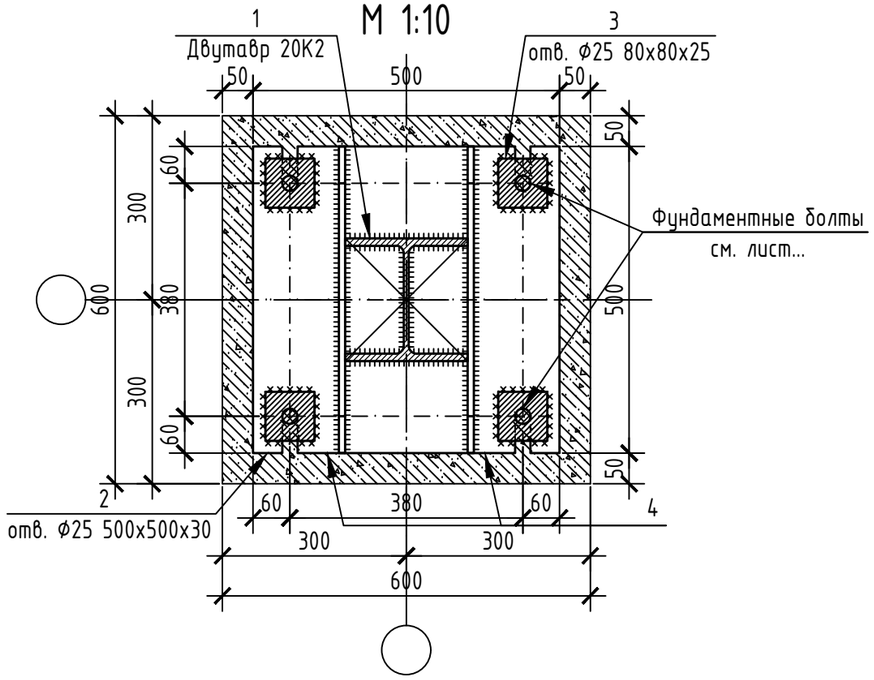

СПЕЦИФИКАЦИЯ МАТЕРИАЛОВ

Марка по проекту	Обозначение	Наименование	Кол. шт.	Масса ед. кг.	Примечание
К-1		Колонна К-1	26		
1	СТО АС ЧМ 20-93	Двутавр 20К2 СТО АС ЧМ 20-93 / С245 ГОСТ 27772-2015 L=14710	1	734,03	734,03кг
2	ГОСТ 19903-2015	Лист 20х430х430 ГОСТ 19903-2015 / С245 ГОСТ 27772-2015	1	29,03	29,03кг
3	ГОСТ 19903-2015	Лист 20х60х60 ГОСТ 19903-2015 / С245 ГОСТ 27772-2015	4	0,57	2,28кг
4	ГОСТ 19903-2015	Лист 10х430х200 ГОСТ 19903-2015 / С245 ГОСТ 27772-2015	2	6,76	13,52кг

Примечание:
1. Сварка принята ручная электрическая электродами типа Э-42.
2. Высота катета сварных швов принята по наименьшей толщине свариваемых деталей.
3. Стальные конструкции очистить от пыли и ржавчины, огрунтовать ГФ-021 ГОСТ 25129-82 и окрасить эмалью ПФ-115 за 2 раза ГОСТ 6465-76.
4. Работы вести согласно требований "НТП РК 03-01-1.1-2011 Проектирование стальных конструкций".
5. Данный лист смотреть совместно с листом АС...

Изм.	Кол.уч.	Лист	№док.	Подпись	Дата	19/31.07.2023-АС			
						Реконструкция многоквартирного жилого дома по адресу: г. Каражал, 25 квартал, дом 20			
Разраб.		Тума Е.				Жилой дом	Стадия	Лист	Листов
Проверил		Кемеров Ж.					РП	34	
Нормоконт.		Кемерова М.				Узлы	ТОО "МИР ПРОЕКТ" ГСЛ 16011038 г. Актобе 2023г.		

Согласовано

Взамен инв. №

Подпись и дата

Инв. № подл.