Форма
в редакции приказа
Министра индустрии и
инфраструктурного
развития Республики
Казахстан
от 8 февраля 2021 года
№ 53

Утвержден
приказом Министра
по инвестициям и развитию
Республики Казахстан
от 24 апреля 2017 года
№ 234

Акт приемки объекта в эксплуатацию

"11" 10 2023 года

Заказчик: **Государственное учреждение "Отдел строительства акимата города Экибастуза" Павлодарская область, г.Экибастуз, ЭНЕРГЕТИКТЕР,62 БИН 060240010430, в лице руководителя Амерханов Архат Николаевич**

фамилия, имя, отчество (при его наличии) ИИН, наименование организации – для юридических лиц, БИН, почтовый индекс, область, город, район, населенный пункт, наименование улицы, номер дома/здания (стационарного помещения)

на основании:

Декларации о соответствии (прилагается) **от "11" 10 2023 года ТОО "КазЕвроСтрой" Казахстан, город Астана, район Есиль, улица Әлихан Бөкейхан, дом 10/1, н.п.1. Лицензия № 19007070 от 26.03.2019года, в лице директора Букенов Жаксыбек Болатович, БИН 050940013378**

дата подписания декларации, наименование подрядной (генподрядной) организации, фамилия, имя, отчество (при его наличии) руководителя, юридический адрес, БИН

Заключения о качестве строительно-монтажных работ (прилагается) **от "11" 10 2023 года Товарищество с ограниченной ответственностью «Инжиниринговая компания "Лидер"», эксперт Черкашин А.Б., аттестат № KZ39VJE0057307, № KZ12VJE0057308, № KZ66VJE00057306 от 11.09.2020 г, БИН 110940004909, Тел.: +77053237207**

дата подписания заключения, наименование организации, фамилия, имя, отчество (при его наличии) экспертов технического надзора, № и дата получения аттестатов, БИН

Заключения о соответствии выполненных работ проекту (прилагается) **от "11" 10 2023 года ТОО «INNOVATION CENTER PROJECT», эксперт Жапаров Ж.С., БИН 070340003959**

дата подписания заключения, наименование организации, фамилия, имя, отчество (при его наличии) экспертов авторского надзора, БИН

произведя осмотр готовности предъявленного подрядчиком (генеральным подрядчиком) к приемке в эксплуатацию объекта: **Строительство тепловых сетей в п. Шидерты (по ул. Сельская, Естая, Гаражная, 10) города Экибастуз Павлодарской области. Корректировка, технически не сложный объект II (нормального) уровня ответственности**

наименование объекта, вид строительства (новое, расширение, реконструкция, техническое перевооружение, модернизация, капитальный ремонт), уровень ответственности, техническая и технологическая сложность объекта

по адресу **Павлодарская область, г.Экибастуз, п.Шидерты**

(область, район, населенный пункт, микрорайон, квартал, улица, номер дома (корпуса)

проверив комплектность исполнительной технической документации, в том числе посредством электронного модуля исполнительной технической документации

"__"_____20__ года, дата ознакомления подтверждает, что:

задание на корректировку сметной документации без изменения технической части по объекту «Корректировка сметной документации рабочего проекта «Строительство тепловых сетей в п. Шидерты (по ул. Сельская, Естая, Гаражная, 10) города Экибастуз Павлодарской области. Корректировка», утвержденное и.о. руководителя ГУ «Отдел строительства акимата города Экибастуза» Амерхановым А.Н. от 16 сентября 2022 года;

протокол заседания городской бюджетной комиссии от 15 августа 2022 года, выданный ГУ «Аппарат акима города Экибастуза Павлодарской области»;

письмо ГУ «Отдел строительства акимата города Экибастуза» об источнике финансирования проектно-изыскательских работ, строительно-монтажных работ и о начале строительно-монтажных работ по объекту «Корректировка сметной документации рабочего проекта «Строительство тепловых сетей в п. Шидерты (по ул. Сельская, Естая, Гаражная, 10) города Экибастуз Павлодарской области. Корректировка» от 22 сентября 2022 года № 24-8/1-07/1791;

разделительная ведомость выполненных и остаточных физических объемов работ, утвержденная и.о. руководителя ГУ «Отдел строительства акимата города Экибастуза» Амерхановым А.Н.;

перечень материалов, изделий и конструкций, принятых для проектирования, утвержденный заместителем руководителя ГУ «Отдел строительства акимата города Экибастуза» Шариповым Р.Ж. от 27 сентября 2022 года;

заключение по рабочему проекту «Строительство тепловых сетей в п. Шидерты (по ул. Сельская, Естая, Гаражная, 10) города Экибастуз Павлодарской области. Корректировка» от 17 мая 2021 года № Expo-0007/21.

документ, подтверждающий наступление юридических фактов (юридических составов), на основании которых возникают, изменяются или прекращаются права на земельный участок, в том числе договоры, решения судов,

правовые акты исполнительных органов, свидетельство о праве на наследство, передаточный акт или разделительный баланс при реорганизации негосударственных юридических лиц, владеющих земельным участком на праве собственности или выкупивших право временного возмездного землепользования (аренды).

либо решения о реконструкции (перепланировке, переоборудовании) помещений (отдельных частей) существующих зданий от "___"_____20___года

№_____;

наименование органа вынесшего решение

2) талона о приеме уведомления о начале строительно-монтажных работ

Государственное учреждение «Управление государственного архитектурно-строительного контроля Павлодарской области», KZ71REA00338800 от 26.06.2023 года

наименование органа, принявшего уведомление, дата и № принятия талона

3) проекта (проектно-сметной документации)

ТОО «INNOVATIONCENTERPROJECT» №000487от30.03.2018г

наименование проектной организации, номер проекта

утвержденного(й)

ГУ «Отдел строительства акимата города Экибастуза» № 156/1 от 19.05.2021 г

дата и номер проекта, наименование организации, утвердившей (переутвердившей) проект и дата утверждения

2. Строительно-монтажные работы осуществлены в сроки:

начало работ **июнь 2022 года;**

окончание работ **октябрь2023 года**;

при продолжительности строительства, месяц:**16**;

по норме или по проекту организации строительства, месяц: **9**.

3. Объект (комплекс) имеет следующие основные технико-экономические показатели (мощность, производительность, производственная площадь, протяженность, вместимость, объем, пропускная способность, провозная способность, число рабочих мест и тому подобное, заполняется по всем объектам (кроме жилых домов) в единицах измерения соответственно целевой продукции или основным видам услуг):

Мощность, производительность и так далее	Единицаизмерения	Попроекту		Фактически	
		общая (с учетом ранее принятых)	в том числе пускового комплекса или очереди	общая (с учетом ранее принятых)	в том числе пуско-вогоком-плекса или очереди
Протяжённость тепловой сети	м	5004		5080	
Насосная станция повышения	м3/ч	22		22	

давления в блочно-модульном исполнении габаритными размерами 2,4х6х2,75. В комплекте с насосным оборудованием СВ12-40 (на базе 3-х насосов, 2 раб., 1 рез.), Н=25м, N=3,7 кВА					
Насосная станция повышения давления в блочно-модульном исполнении габаритными размерами 2,4х6х2,75. В комплекте с насосным оборудованием Wilo IPL 40-160-4/2 (на базе 3-х насосов, 2 раб., 1 рез.), Н=25м, N=5,5 кВА	м3/ч	50		50	

Выпуск продукции (оказания услуг), предусмотренной проектом в объеме, соответствующем нормам освоения проектных мощностей в начальный период_____;

факт начала выпуска продукции с указанием объема

Жилой дом имеет следующие показатели:

Показатели	Единица измерения	По проекту	Фактически
Общая площадь	метр в квадрате (далее – м2)		
Число этажей	этаж		
Общий строительный объем	метр в кубе (далее – м3)		
В том числе подземной части	м3		

Площадь встроенных, встроенно-пристроенных и пристроенных помещений	м2					
Показатели	Попроекту			Фактически		
	числоквартир	площадьквартир, м2		числоквартир	площадьквартир, м2	
		общая	жилая		общая	жилая
Всего квартир, в том числе: однокомнатных двухкомнатных трехкомнатных четырехкомнатных и более						

4. Технологические и архитектурно-строительные решения по объекту характеризуются следующими данными:

Архитектурно-планировочные решения

Данным разделом предусмотрено устройство монолитного железобетонного фундамента под блочно-модульную насосную станцию.

За относительную отметку 0,000 принят уровень верха фундамента, что соответствует абсолютной отметке 241,30.

Данным разделом предусмотрено устройство монолитного железобетонного фундамента под дизель-генераторную установку.

Тепловые камеры

Проектом предусмотрены тепловые камеры круглого сечения диаметром 2,0 м.

Наружные сети теплоснабжения ул.Сельская

В данном проекте выполнена прокладка теплосети для теплоснабжения ул. Сельская п.Шидерты. Подключения микрорайона осуществляется от существующего теплопровода диам. 200.

2Ø159х4/250 – 1289 м, 2Ø133х4/225 – 175 м, 2Ø108х4/200 – 165 м, 2Ø89х4/180 – 122 м, 2Ø76х3/160 – 90 м, 2Ø45х3/125 – 535 м.

ТК- 9 шт., ДК – 2 шт.

Наружные сети теплоснабжения ул.Гаражная,10

2Ø57х3/125 – 598 м

ТК – 1 шт., ДК – 1 шт.

Наружные сети теплоснабжения ул. Естая

2Ø133х4/225 – 472 м, 2Ø108х4/200 – 390 м,2Ø76х3/160 – 657 м, 2Ø57х3/125 – 489 м, 2Ø45х3/125 – 298 м

ТК – 9 шт., ДК – 5 шт.

Наружные сети электроснабжения

Категория электроснабжения по бесперебойности - II.

Настоящим рабочим проектом предусматривается подключение двух комплектных трансформаторных подстанций КТПС-16-10/0,4 насосной станции, установленных на опорах ВЛ-10 кВ. Электроснабжение осуществляется от двух опор ВЛ-10 кВ №51и №87. Для удобства обслуживания вновь проектируемых ВЛ-10 кВ на ответвительных опорах и у потребителей устанавливаются разъединители РЛНД-10/400У1.

Предусмотрена установка следующих видов опор: П10-2, А10-1, в зависимости от направления трассы, пересечений и характеристики внешних факторов.

Воздушные линии (ВЛ) электропередачи 10 кВ выполнены проводом марки АС сечением 35/6,2мм2.

Заземление всех опор ВЛ-10 кВ осуществлено путем присоединения их к контуру заземления, состоящему из вертикальных электродов ф10мм и стальной полосы сечением 4х40мм.

Для освещения территории насосной предусмотрены ж/б опоры со стойками.

Для заземления опор в железобетонных стойках СВ105-3,5 предусмотрены нижний и верхний заземляющие проводники, изготовляемые из стального стержня ф10мм.

Наружные сети электроснабжения Насосных станций №1 и №2

Для осуществления автономной работы насосных станций предусмотрено ДГУ.

краткие технические характеристики по особенностям его размещения, по основным материалам и конструкциям, инженерному и технологическому оборудованию

5. На объекте установлено предусмотренное проектом оборудование в количестве согласно актам о его приемке после индивидуального испытания и комплексного опробования;

6. Наружные инженерные коммуникации (холодное и горячее водоснабжение, канализация, теплоснабжение, газоснабжение, электроснабжение и связь) обеспечивают нормальную эксплуатацию объекта (здания, сооружения, помещения) и приняты городскими эксплуатационными организациями;

7. Сметная стоимость по утвержденному проекту (проектной-сметной документации): всего **401711,667** тысяч тенге, в том числе строительно-монтажных работ **267545,351** тысяч тенге, оборудования, инструмента и инвентаря **91125,780** тысяч тенге;

8. Сметная стоимость основных фондов, принимаемых в эксплуатацию **381626,083** тысяч тенге, в том числе: стоимость строительно-монтажных работ **284188,904** тенге; стоимость оборудования, инструмента и инвентаря **97437,179** тысяч тенге.

9. Доля местного содержания предусмотрена в проектно-сметной документации 100% и фактически применено 99% (на объектах, финансируемых за счет государственных инвестиций и средств квазигосударственного сектора);

10. Класс энергоэффективности здания _____;

11. Объект построен в соответствии с утвержденным проектом (проектно-сметной документацией) и требованиями государственных нормативных документов в области архитектуры, градостроительства и строительства.

РЕШИЛ: **Строительство тепловых сетей в п. Шидерты (по ул. Сельская, Естая, Гаражная, 10) города Экибастуз Павлодарской области. Корректировка**

наименование объекта (комплекса)

принять в эксплуатацию.

Заказчик: **Руководитель Государственное учреждение "Отдел строительства акимата города Экибастуза" Амерханов Архат Николаевич**

фамилия, имя, отчество (при его наличии),

подпись руководителя 11.10.23 Место печати (при наличии)

Технический надзор:

аккредитованная организация **ТОО "Инжиниринговая компания " Лидер", директор филиала в г.Павлодар Олейник Евгений Михайлович**

(наименование организации) имеющей в своем составе аттестованного (-ых) эксперта (-ов), фамилия, имя, отчество (при его наличии) руководителя,

подпись, дата 11.10.23 Место печати (при наличии)

аттестованный (-ые) эксперт (-ы) **Черкашин Анатолий Борисович, аттестаты KZ39VJE00057307 от 11.09.2020 г. - по объектам второго и третьего уровней ответственности - в части несущих и ограждающих конструкций, KZ66VJE00057306 от 11.09.2020г. - по объектам второго и третьего уровней ответственности - в части инженерных сетей, KZ12VJE00057308 от 11.09.2020г. - по объектам второго и третьего уровней ответственности – в части технологического оборудования**

фамилия, имя, отчество (при его наличии) эксперта, специализация аттестата,

11.10.23

подпись,дата Место печати (при наличи)

Разработчик проекта **ТОО «INNOVATION CENTER PROJECT», руководитель Шевченко Татьяна Анатольевна**

(наименование организации, фамилия, имя, отчество (при его наличии), должность),

подпись, дата 11.10.23 Место печати (при наличии)

Авторский надзор:

разработчик проекта **ТОО «INNOVATION CENTER PROJECT», руководитель Шевченко Татьяна Анатольевна**

(наименование организации, фамилия, имя, отчество (при его наличии), должность),

подпись, дата 11.10.23 Место печати (при наличии)

аттестованный (-ые) эксперт (-ы)

эксперт Жапаров Ж.С.

(фамилия, имя, отчество (при его наличии) эксперта, специализация аттестата),

подпись, дата 11.10.23 Место печати (при наличии)

Подрядчик (генеральный подрядчик)

ТОО «КазЕвроСтрой» Букенов Жаксыбек Болатович

фамилия, имя, отчество (при его наличии), подпись руководителя

подпись руководителя 11.10.23 Место печати (при наличии)

Приложение 3 к акту приемки объекта в эксплуатацию форма

Технические характеристики объекта (линии электропередач)

№ п/п	Наименование	Единица измерения	Количество
1	2	3	4
1	Воздушные ЛЭП низкого напряжения …	киломерт (далее – км)	
2	Воздушные ЛЭП Высокого напряжения 10 кВ – АС35	км	0,202
2/1	Воздушные ЛЭП – СИП 4х16	км	0,117
3	Кабельные ЛЭП низкого напряжения …	км	
4	Кабельные ЛЭП высокого напряжения…	км	
5	Площадь опор	м 2	
6	Опоры:		
	1) металлические	штук (далее – шт)	
	2) деревянные с деревянными приставками	шт	
	3) деревянные с железобетонными приставками	шт	
	4) железобетонные	шт	12
	5) тросовые подвесы	шт	
7	Провода:		
	1) медные	км	
	2) алюминиевые	км	
	3) сталеалюминиевые	км	0,606
8	Кронштейны для светильников:		
	1) железобетонные	шт	
	2) металлические	шт	2
9	Арматура уличного освещения:		

	1) светильники с лампами накаливания	шт	
	2) светильники с ртутными лампами	шт	
	3) светильники с люминесцетными лампами	шт	2
10	Кабели:		
	1) марки... напряжением...	км	
	2) марки... напряжением...	км	
11	Муфты соединительные...	шт	
12	Муфты концевые	шт	
13	Контуры заземления	шт	
14	Устройства грозозащиты	шт	
15	Дорожные покрытия кабельных сетей:		
	1) асфальтобетонные	м 2	
	2) булыжные	м 2	
	3) тротуары	м 2	
16	ДГУ 30 кВА	шт.	2
17	КТПС-16-10/0,4	шт.	2

Заказчик: **Руководитель Государственное учреждение "Отдел строительства акимата города Экибастуза" Амерханов Архат Николаевич**

фамилия, имя, отчество (при его наличии), подпись руководителя

Место печати (при наличии) 11.10.23

Авторский надзор: **ТОО «INNOVATION CENTER PROJECT» эксперт Жапаров Ж.С.**

фамилия, имя, отчество (при его наличии), подпись эксперта

11.10.23

Место печати (при наличии)

АВТОРСКИЙ НАДЗОР

Приложение 12 к акту приемки объекта в эксплуатацию форма

Технические характеристики объекта (зеленые насаждения)

№ п.п.	Наименование	Единица измерение	Количество	Примечание
1	2	3	4	5
1	Длина улицы	м		
2	В том числе озелененная часть	м2		
3	Средняя ширина проезда	м		
4	Общая площадь объекта (проезд, сквер, парк, бульвар)	м2		
5	Под зелеными насаждениями, из них			
	под деревьями	м2		
	под кустарниками	м2		
	под цветниками	м2		
	под газонами	м2		
	в т.ч. - обыкновенные	м2		
	- партерные	м2		
	- луговые	м2		
6	Под замощением, из них			
	асфальтовое покрытие	м2		
	щебеночное покрытие	м2	574,4	
	плитами	м2		
	грунтовые улучшенные	м3	114,84	
	грунтовые	м2	574,4	
7	Под строениями	м2		

8	Под сооружениями	м2		
9	Под водоемами	м2		
10	Прочие	м2		
11	деревья	шт		
12	кусты	шт		
13	кустарники	шт		
14	цветники			
15	газоны	м2		
16	порода деревьев			
17	возраст	год		

Заказчик: **Руководитель Государственное учреждение "Отдел строительства акимата города Экибастуза" Амерханов Архат Николаевич**

фамилия, имя, отчество (при его наличии), подпись руководителя

Место печати (при наличии) _____

11.10.23

Авторский надзор: **ТОО «INNOVATION CENTER PROJECT» эксперт Жапаров Ж.С.**

фамилия, имя, отчество (при его наличии), подпись эксперта

Место печати (при наличии) _____

АВТОРСКИЙ НАДЗОР

11.10.23

Приложение 14 к акту приемки объекта в эксплуатацию

форма

Технические характеристики объекта (тепловая трасса)

№ п/п	Наименование	Единицы измерения	Количество, протяженность	Примечание
1	Протяженность тепловой трассы	м	2 нитки - 5080	
	Протяженность воздушной прокладки:	м		
	1) наэстакадах	м		
	2) наопорах	м		
	Количество опор	шт		
	Протяженность подземной прокладки:	м	2 нитки - 5080	
	1) в проходных каналах	м		
	2) в полупроходных каналах	м		
	3) бесканальная прокладка	м	2 нитки - 5080	
2	Количество колодцев (камер)	шт	8 (дренажные) 19 (тепловые)	
3	Количество компенсаторов	шт	18	
4	Количество вводов	шт	29	
5	Количество задвижек	шт	ф150мм – 4 шт. ф80мм – 2 шт. ф50мм – 10 шт.	

Горизонтальный разрез колодца (камеры)	Вертикальный разрез колодца (камеры)
Масштаб _____	Масштаб _____

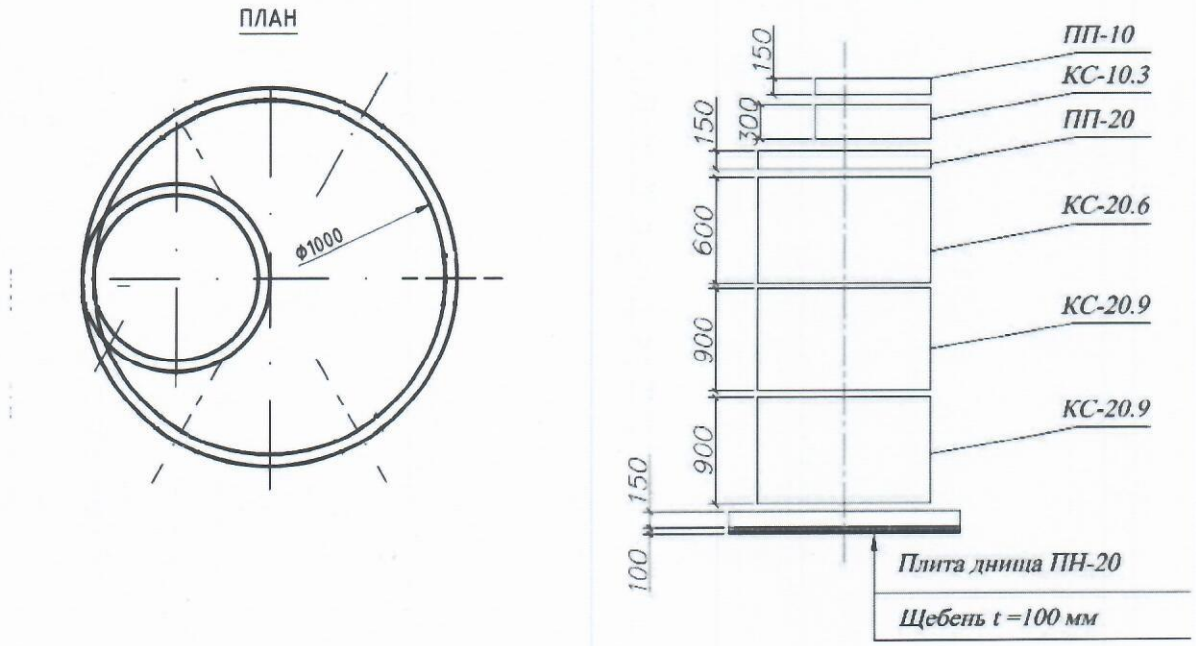

Спецификация

№ п/п	Наименование	Марка	Материал	Диаметр (мм) (размеры)	Количество	Примечание
1	Плита перекрытия	ПП-10	бетон	1000	1	
2	Кольцо	КС 10-3	бетон	1000	1	
3	Плита перекрытия	ПП-20	бетон	2000	1	
4	Кольцо	КС 20-6	бетон	2000	1	
5	Кольцо	КС 20-9	бетон	2000	2	
6	Плита днища	ПН-20	бетон	2000	1	

Схема привязки колодца (камеры) к постоянным точкам-ориентирам

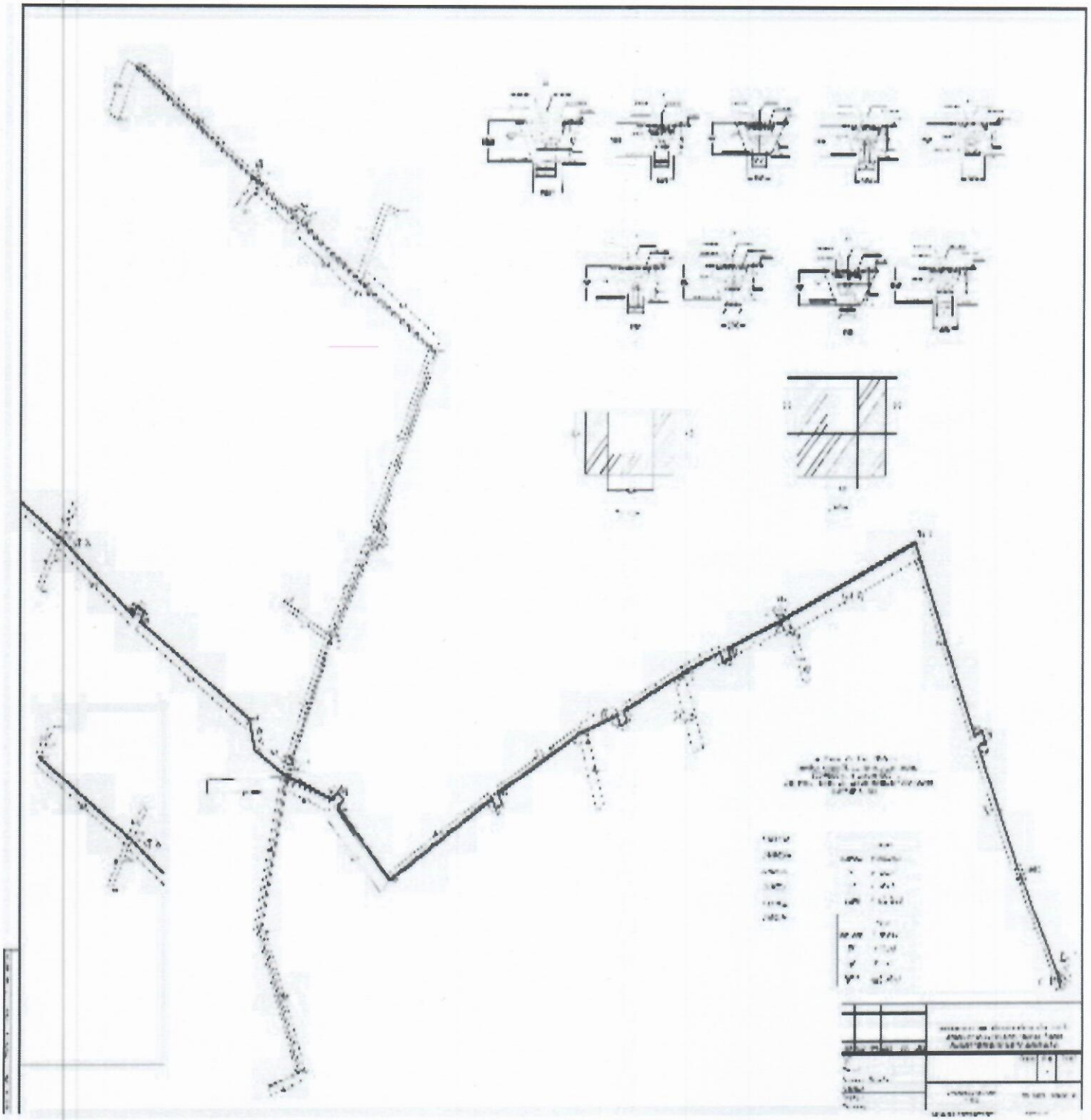

Заказчик: **Руководитель Государственное учреждение "Отдел строительства акимата города Экибастуза" Амерханов Архат Николаевич**

фамилия, имя, отчество (при его наличии), подпись руководителя

Место печати (при наличии) _____

11.10.23

Авторский надзор: **ТОО «INNOVATION CENTER PROJECT» эксперт Жапаров Ж.С.**

фамилия, имя, отчество (при его наличии), подпись эксперта

Место печати (при наличии) _____

АВТОРСКИЙ НАДЗОР

11.10.23

«ЖМТ» АЖ-ДА ЕНГІЗІЛДІ

Орындаушы: Грибоедова
(Т.А.Ә., қолы)

Күні 20 23 ж. « 11 » 12

Екібастұз қалалық тіркеу және жер кадастры бөлімі | 3

Өтініш № 00225113926О

Тіркеу № 1416/100062

Тіркелген күні 14.12.23

14:219:148:211

11:48

Жылжымайтын мүлік объектісінің орналасуы:

г. о. Торт-Кудук,
г. Бозшакол ул. 46, 148

Тіркеуші (қолы)

Корабль
Шакиева

Бөлім бастығы (қолы)

МЕМЛЕКЕТТІК КОРПОРАЦИЯСЫ" КОММЕРЦИЯЛЫҚ ЕМЕС АКЦИОНЕРЛІК ҚОҒАМЫНЫҢ ПАВЛОДАР ОБЛЫСЫ БОЙЫНША ФИЛИАЛЫ ЕКІБАСТҰЗ ҚАЛАЛЫҚ ТІРКЕУ ЖӘНЕ ЖЕР КАДАСТРЫ БӨЛІМІ

АЗАМАТТАРДЫ ЖЕРГІЛІКТІ ӨКІЛДІК ОРГАНДАРМЕН ӨЗАРА ІС-ҚИМЫЛ ЖАСАУ ЖӨНІНДЕГІ ЖЕКЕ ТҰЛҒАЛАР ҮШІН ЖАУАПТЫ МЕМЛЕКЕТТІК КОРПОРАЦИЯ

АКЦИОНЕРНОГО ОБЩЕСТВА "ГОСУДАРСТВЕННАЯ КОРПОРАЦИЯ ПО ПРАВИТЕЛЬСТВУ ГРАЖДАН" ПО ПАВЛОДАРСКОЙ ОБЛАСТИ • ФИЛИАЛ • ЕКИБАСТУЗСКОЕ ГОРОДСКОЕ БЮРО РЕГИСТРАЦИИ ПРАВ НА НЕДВИЖИМОЕ ИМУЩЕСТВО ГРАЖДАН

15 (Он бес) парақта тігілген, нөмірленген, мөрмен бекітілді
Қолы
Прошито, пронумеровано, скреплено
Печать 15 (пятнадцать) листа