Генеральный проектировщик ТОО «КАПРЕМПРОЕКТ»
Государственная лицензия № 007260 от 04.10.2001г.

Заказчик : ГУ "Отдел строительства, архитектуры и градостроительства Аксуского района"

РАБОЧИЙ ПРОЕКТ

Заказ 165-20

"Строительство дома культуры на 180 мест в селе Арасан Аксуского района в Алматинской области"

ТОМ II
Альбом 4.3

РАЗДЕЛ: КОНСТРУКТИВНЫЕ РЕШЕНИЯ БЛОК 3

Генеральный проектировщик ТОО «КАПРЕМПРОЕКТ»
Государственная лицензия № 007260 от 04.10.2001г.

Заказчик : ГУ "Отдел строительства, архитектуры и градостроительства Аксуского района"

РАБОЧИЙ ПРОЕКТ

Заказ 165-20

"Строительство дома культуры на 180 мест в селе Арасан Аксуского района в Алматинской области"

Директор ТОО «Капремпроект» Ищанова Т.Б.

Главный инженер проекта Алимбаев К.М.

РАЗДЕЛ: КОНСТРУКТИВНЫЕ РЕШЕНИЯ БЛОК 3

Ведомость рабочих чертежей основного комплекта

начало

Лист	Наименование	Примечание
1.1	Общие данные (начало)	
1.2	Общие данные (продолжение)	
1.3	Общие данные (окончание)	
2	Разбивочная схема осей блоков 1 – 3 и котельной	Блок 1
3	Схема расположения фундаментных лент и монолитных стен. (Опалубочный чертеж) Сечение А – А-:-Г- Г .	
4	Схема армирования фундаментных лент нижней зоны. Сечение 1-1, 2-2.	
5	Схема армирования фундаментных лент верхней зоны. Сечение 3-3. Узел. Ведомость деталей.	
6	Схема расположения поперечной арматуры. Спецификация.	
7	Схема расположения выпусков стен и колонн. Сечение 1-1, 2-2. Спецификация. Ведомость расхода стали.	
8	Выпуски ВП1. Спецификация, ведомость расхода стали.	
9	Опалубочный чертёж монолитной стены по оси "И". Армирование. Сечение 1-1	
10	Спецификация на монолитную стену по оси "И". Узел. Ведомость расхода стали.	
11	Опалубочный чертёж монолитной стены по оси "З". Армирование. Сечение 1-1, 2-2.	
12	Спецификация на монолитную стену по оси "З". Узел. Ведомость расхода стали.	
13	Опалубочный чертёж монолитной стены по оси "6". Армирование. Сечение 1-1, 2-2.	
14	Спецификация на монолитную стену по оси "6". Ведомость расхода стали.	
15	Схема расположения элементов каркаса на отм. -0,150. Разрез 1 -1.	
16	Схема расположения элементов каркаса на отм. +3,800. Разрез 2 – 2. Спецификация.	
17	Колонна Км1. Спецификация	
18	Колонна Км2. Спецификация	
19	Сетка С1. Ванночки В1-:-В5. Шайбы Ш1-:-Ш5	
20	Ригель Рм1. Армирование.Сечения 1-1 ; 2-2.Спецификация,ведомость расхода стали.	
21	Ригель Рм 2, Армирование. Сечения 1-1 ; 2-2.	
22	Ригель Рм 2. Спецификация, ведомость расхода стали.	
23	Ригель РмЗ. Армирование. Сечения 1-1 ; 2-2. Спецификация,ведомость расхода стали.	
24	Ригель Рм 4, Армирование. Сечения 1-1 ; 2-2.	

Ведомость рабочих чертежей основного комплекта

(окончание)

Лист	Наименование	Примечание
25	Ригель Рм 4. Спецификация, ведомость расхода стали.	
26	Ригель Рм5. Армирование. Сечения 1-1 ; 2-2. Спецификация,ведомость расхода стали.	
27	Плита перекрытия на отм. -0,150. Опалубочный чертеж	
28	Плита перекрытия на отм. -0,150. Армирование нижней зоны. Армирование верхней зоны по буквенным осям. Сечение 1-1, 2-2.	
29	Плита перекрытия на отм. -0,150. Армирование верхней зоны по цифровым осям. Спецификация. Сечение 3-3.	
30	Плита перекрытия на отм. +3,800. Опалубочный чертеж	
31	Плита перекрытия на отм. +3,800. Армирование нижней зоны. Армирование верхней зоны по буквенным осям. Сечение 1-1, 2-2.	
32	Плита перекрытия на отм. +3,800. Армирование верхней зоны по цифровым осям. Сечения 3-3. Спецификация	
33	Фрагмент армирования глухой стены из газоблоков, толщ. 400 мм. Узлы 1, 2. Сечения 1-1-:-3-3.	
34	Фрагмент армирования стены с дверным проемом из газоблоков, толщ. 400 мм. Узлы 3,4,5,6. Сечения 4-4-:-6-6.	
35	Армирование стены по оси " И" на чердаке из газоблоков толщ. 400 мм. Узел 7,8,9. Сечение а-а, 7-7.	
36	Фрагмент армирования стены на чердаке из газоблоков, толщ. 200 мм. Узлы. Сечения 8-8. Спецификация. Эскиз поз. 2,3.	
37	Фрагмент армирования глухих участков перегородок толщиной 120мм. Узлы 1;2;3;4. Сечение1-1-:-4-4.	
38	Фрагмент армирования кирпичных перегородок с дверным проемом. Фундамент под перегородки на отм. -3,500. Узлы 5,6. Сечение 5-5.	
39	Узел. Сетка СГ-1. Спецификация. Ведомость расхода стали.	
40	Воздухозаборная шахта по оси "З". Планы. Сечения 1-1, 2-2. Спецификация.	
41	Схема расположения крыльца входной группы Вх-4. Сечения. Спецификация. Узел 1.	
42	Схема расположения приямок Пр-1.(Опалубочный чертеж).Спецификация.Сечение 1-1.	

Согласующие подписи специалистов, приведенные на листе, относятся ко всем рабочим чертежам данного комплекта, требующим согласования.

Согласовано:

Гл.архит.	Батырбеков С.	
Гл.спец. ОВ	Советова Л.М.	
Гл.спец. ВК	Иванова О.В.	
Гл.спец. ЭЛ	Карипова Т.Б.	
Зав.сек.СС	Карипова Т.Б.	

Взам. инв. №

Подпись и дата

Инв. № подл.

Принятые технические решения соответствуют требованиям действующих законодательных актов, норм и правил Республики Казахстан по взрывопожарной и экологической безопасности, по охране труда и обеспечивают безопасную для жизни и здоровья людей эксплуатацию объектов и сооружений при соблюдении мероприятий, предусмотренных проектной документацией

Главный инженер проекта Алимбаев К. М.

Изм.	К уч.	Лист	№док	Подпись	Дата				
						Заказ 165-20-1-КЖ			
						"Строительство дома культуры на 180 мест в селе Арасан Аксуского района в Алматинской области"			
ГКП		Торебай				Блок 3	Стадия	Лист	Листов
Исполнил		Турарбек					РП	1.1	
Проверил		Торебай				Общие данные (начало)	ТОО " Капремпроект "		
Н.контр.		Алимбаев							

Ведомость спецификаций

Лист	Наименование	Примечание
КЖ-6	Спецификация расхода материалов на фундаментные ленты	
КЖ-7;8	Спецификация на выпусков стен и колонн, ведомость расхода стали.	
КЖ-10-14	Спецификация на монолитные стены	
КЖ-16	Спецификация элементов каркаса	
КЖ-17;18	Спецификация материалов на один конструктивный элемент.(Колонна)	
КЖ-19	Спецификация соединительных элементов.(Сетки.Ванночки. Шайбы)	
КЖ-23-26	Спецификация расхода материалов, ведомость расхода стали. (Ригели)	
КЖ-29;32	Спецификация расхода материалов на плиты перекрытия	
КЖ-36	Спецификация элементов наружных стен.	
КЖ-39	Спецификация расхода материалов на кирпичные перегородки.	
КЖ-40	Спецификация на воздухазаборную шахту	
КЖ-41	Спецификация элементов входной группы	
КЖ-42	Спецификация приямок Пр-1	

Перечень актов освидетельствования скрытых работ

Наименование актов	Обозначение	Примечание
Акт освидетельствования по устройству и приемке основания под фундаменты СП РК.01-102-2013		
Монолитные бетонные и ж.б. конструкции по СНиП РК 5.03-34-2005		
Акт приемки опалубки	П.5.16.3	
Акт приемки арматурной стали, закладных деталей, анкеров	П.4.7; П5.15.1	
Акт приемки смонтированной арматуры, закладных деталей и конструкций закладываемых при бетонировании	П.5.14.3	
Акт приемки готовых конструкций	П.5.17.1	С исполнительной схемой
Антикоррозийная защита по СП РК 2.01-101-2013		
Акт приемки защищаемых поверхностей конструкций		
Акт приемки защитного покрытия в целом		
Акт приемки швов, примыканий и стыков защиты		

Ведомость основных комплектов рабочих чертежей

Обозначение	Наименование	Примечание
ГП	Генеральный план	
АР	Архитектурные решения	
КЖ	Конструкции железобетонные	
КМ	Конструкции металлические	
ОВ	Отопление и вентиляция	
ВК	Водоснабжение и канализация	
ЭО	Электроосвещенние	
СС	Слаботочные сети	

Взам. инв. №

Подпись и дата

Инв. № подл.

Изм.	К уч.	Лист	№док	Подпись	Дата	Заказ 165-20-1-КЖ
						"Строительство дома культуры на 180 мест в селе Арасан Аксуского района в Алматинской области"
ГКП		Торебай				Блок 3 — Стадия: РП; Лист: 1.2; Листов:
Исполнил		Турарбек				Общие данные (продолжение)
Проверил		Торебай				ТОО " Капремпроект "
Н.контр.		Алимбаев				

Общие указания

Исходные данные для разработки рабочей документации приведены в общих данных марки АР.

Характеристики района строительства:

-климатический район строительства – IIIВ;
-расчетная зимняя температура наружного воздуха принята -25,3°С;
-нормативное значение ветрового давления -0,39 кПа ;
-нормативное значение веса снегового покрова -1,5кПа (150кгс/м²);
-сейсмичность района строительства -8 (восьми) баллов;
-глубина промерзания грунта -1,03 м;
-грунтовые воды на глубине – до 6,0 м подземные воды не вскрыты.

Коэффициент надежности по ответственности (СНиП 2.01-07-85* приложение7*)-0,95

Уровень ответственности здания – II (нормальный)

Класс здания (СП РК 2.02-101-2014)

-по конструктивной пожарной опасности (СП РК 2.02-101-2014) -С0;

-по функциональной опасности (СП РК 2.02-101-2014) -Ф1.

Степень огнестойкости (СП РК 3.02-107-2004, СП РК 2.02-101-2014) – II.

Класс ответственности зданий по назначению – II – табл.7.2 СП РК 2.03-30-2017.

Класс ответственности зданий по этажности – I – табл.7.3 СП РК 2.03-30-2017.

Сейсмичность участка строительства – 8 баллов, категория грунтов по сейсмическим свойствам II (вторая), расчетная сейсмичность – 8 баллов.

В основании фундаментов залегают скальный грунт со следующими расчетными характеристиками:

Р=2,40-:- 2,70 т/м³,

Коэффициент размягчаемости 0,76-:-0,82,

Коэффициент выветрелости 0,95,

Предел прочности на одноосное сжатие равен:

при воздушно- сухом состоянии Rc = 31-:-39 МПа,

при водонасыщенном состоянии Rc = 24-:-31 МПа.

(Технический отчет по инженерно-геологическим изысканиям выполнен ТОО "ИНЖГЕО" в 2021 г.)

Блок 3 – одноэтажное здание с техподпольем с размерами в плане 8,1 х 15,6 м, высота техподполья -3,35 м, высота первого этажа – 3,95 м.

Расчетная схема каркаса – рамный железобетонный каркас;

Фундаменты – монолитные железобетонные перекрестные ленты 1200х600(h) мм;

Стены техподполья – монолитные железобетонные толщиной 250мм.

Колонны – монолитные железобетонные сечением 400х400 мм.

Ригели – монолитные железобетонные сечением – 350х500(h) мм; 350х700(h) мм;

Плиты перекрытия – монолитные железобетонные толщиной 200 мм;

Ограждающие конструкции – стены из газоблоков класса прочности на сжатие В-3,5 толщиной 400; 200 мм по ГОСТ 31360-2007, усиленные металлическими стойками с шагом не более 3,0 м;

Перегородки – армокирпичные толщиной 120 мм из полнотелого кирпича марки 100(Кр/1НФ) по ГОСТ530-2012 на растворе марки 50. Предел прочности кирпича при изгибе – 2,2 МПа, при сжатии – 10,0 МПа.

Кровля скатная, с наружным водостоком, стропила металлические, покрытие профнастил.

Расчет и проектирование железобетонных конструкций выполнены в соответствии с требованиями СП РК 2.03-30-2017 (с изменениями на 05.06.2019) "Строительство в сейсмических зонах". Армирование элементов железобетонных конструкций назначено по результатам расчета, выполненного на программном комплексе "ЛИРА САПР" 2020, имеющим сертификат соответствия расчета с использованием Еврокода

Нагрузки принимались по НТП РК 01-01-3,1(4,1)-2017 с соответствующими коэффициентами надежности по нагрузке.

Материал железобетонных конструкций: бетон тяжелый класса С20/25(В25), F50, W4; арматура класса А500С, А240.

Производство работ по устройству монолитных конструкций вести в соответствии с требованиями СП РК5.03-107-2013 "Несущие и ограждающие конструкции".

Производство работ при отрицательной температуре окружающей среды и температуре воздуха выше +25°С производить с соблюдением требований СП РК 5.05-101-2013 "Несущие и ограждающие конструкции"

При производстве всех видов работ руководствоваться СП РК 1. 03-106-2012 "Охрана труда и техника безопасности в строительстве".

При выполнении строительных работ необходимо составлять акты освидетельствования скрытых работ согласно перечня на данном листе и СП РК.

Противопожарные мероприятия.

Проект разработан в соответствии со СП РК 2.02-101-2014 "Пожарная безопасность зданий и сооружений". Каркас здания перекрытия, лестницы, наружные стены и перегородки запроектированы из негорючих материалов.

Антисейсмические мероприятия.

Проектная документация разработана на основании расчетов. с учетом конструктивных требований, приведенных в соответствующих разделах СП РК 2.03-30-2017 (с изм. на 05.06.19 г.) "Строительство в сейсмических зонах".

Защита строительных конструкций от коррозии.

Все металлоконструкции окрасить двумя слоями эмали ПФ-115 по ГОСТ 6465-76 по двум слоям грунта ГФ – 021 по ГОСТ 25129-82. Общая толщина покрытия не менее 60 Мкм. Работы по антикоррозионной защите производить в соответствии с требованиями ГОСТ 9.402-80 и СН РК 2.01-101-2013.

Все железобетонные конструкции, соприкасающиеся с грунтом, обмазать горячим битумом за 2 раза.

Проект разработан в соответсвии с требованиями:

СП РК 2.03-30-2017 (с изменениями от 05.06.2019)	"Строительство в сейсмических зонах";
НТП РК 01-01-3,1(4,1)-2017	"Нагрузки и воздействия";
СН РК 2.01-01-2013 СП РК 2.01-101-2013	"Защита строительных конструкций от коррозии";
СП РК 2.02-101-2014 (с изменениями на 20.02.2018 г.)	"Пожарная безопасность зданий и сооружений";
СН РК 5.03-07-2013 СП РК 5.03-107-2013	"Несущие и ограждающие конструкции";
СП РК 5.02-01-2009	"Проектирование и расчет армокаменных конструкции в сейсмических районах"

Взам. инв. №	Подпись и дата	Инв. № подл.

Изм.	К уч.	Лист	№док	Подпись	Дата				
						Заказ 165-20-1-КЖ			
						"Строительство дома культуры на 180 мест в селе Арасан Аксуского района в Алматинской области"			
						Блок 3	Стадия	Лист	Листов
							РП	1.3	
ГКП		Торебай				Общие данные (окончание)	ТОО " Капремпроект "		
Исполнил		Турарбек							
Проверил		Торебай							
Н.контр.		Алимбаев							

Схема расположения фундаментных лент на отм. -3,500.

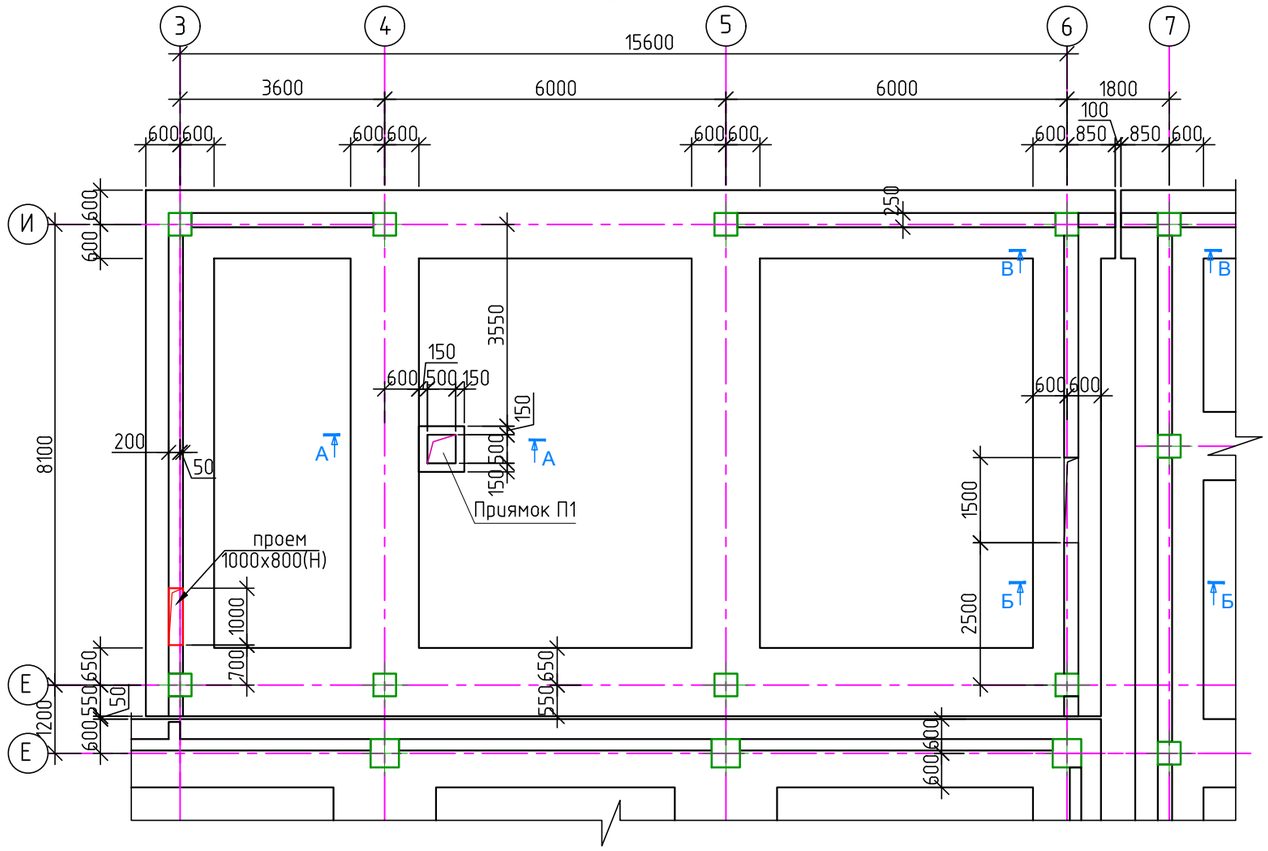

А – А

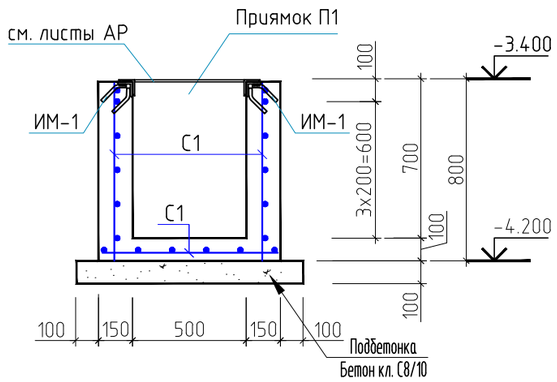

ИМ-1

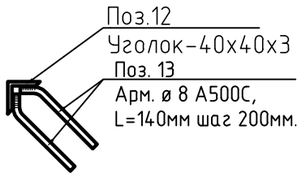

Поз. 13

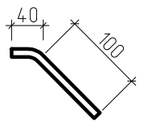

Г – Г

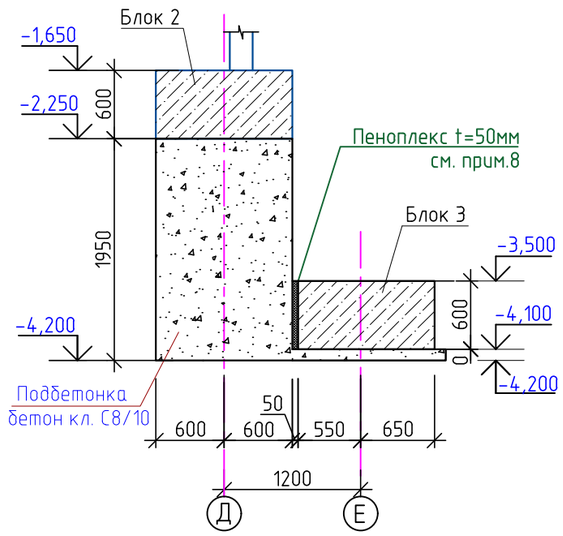

Б – Б

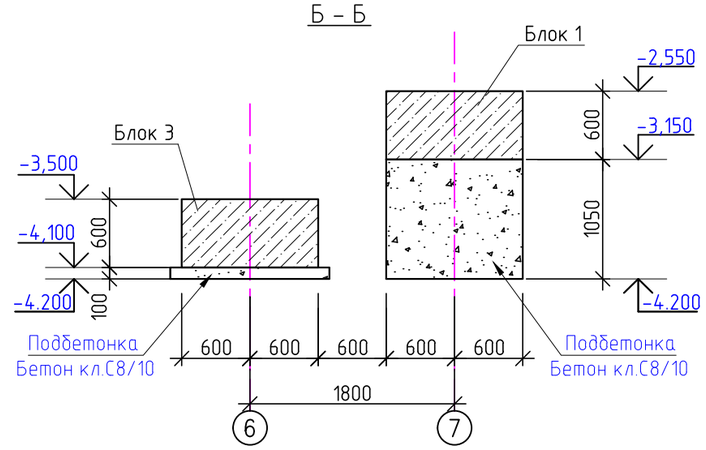

В – В

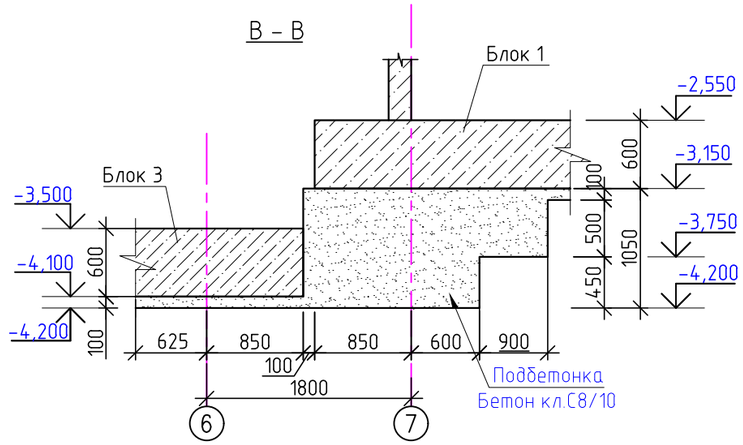

1. Данный лист см. совместно с листами КЖ-4-:-6.
2. Схему котлована с характеристиками грунтовых условий см. на КЖ-2-:-КЖ-2.4 .
3. За относительную отметку 0,000 принята отметка чистого пола первого этажа, что соответствует абсолютной отметке 986,80 на генплане.
4. Арматурные и бетонные работы вести в соответствии с указаниями СП РК 5.03-107-2013; СН РК 5.03-.07-2013.
5. Под фундаменты выполнить подбетонку из бетона класса С8/10 (В10) толщиной 100 мм.
6. Бетонирование фундаментных лент производить только после установки выпусков для колонн (см. КЖ-7) и для стен (см. КЖ-7).
7. Наружные поверхностей фундаментных лент и монолитных стен, соприкасающиеся с грунтом, обмазать горячим битумом за 2 раза: для фунд. лент - 230,5 м², для монолитных стен - 300,9 м²
8. В сейсмошов между фундаментами соседних блоков заложить пеноплекс t=50мм -0,6м²

						Заказ 165-20-1-КЖ		
Изм.	К уч.	Лист	№док	Подпись	Дата	"Строительство дома культуры на 180 мест в селе Арасан Аксуского района в Алматинской области"		
						Блок 3	Стадия	Лист	Листов
							РП	3	
ГКП		Торебай				Схема расположения фундаментных лент и монолитных стен. (Опалубочный чертеж) Сечение А - А-;-Г- Г .	ТОО " Капремпроект "	
Исполнил		Кабден						
Проверил		Торебай						
Н.контр.		Алимбаев						

Взам. инв. №

Подпись и дата

Инв. № подл.

Формат А3

Схема армирования фундаментных лент нижней зоны по буквенным осям

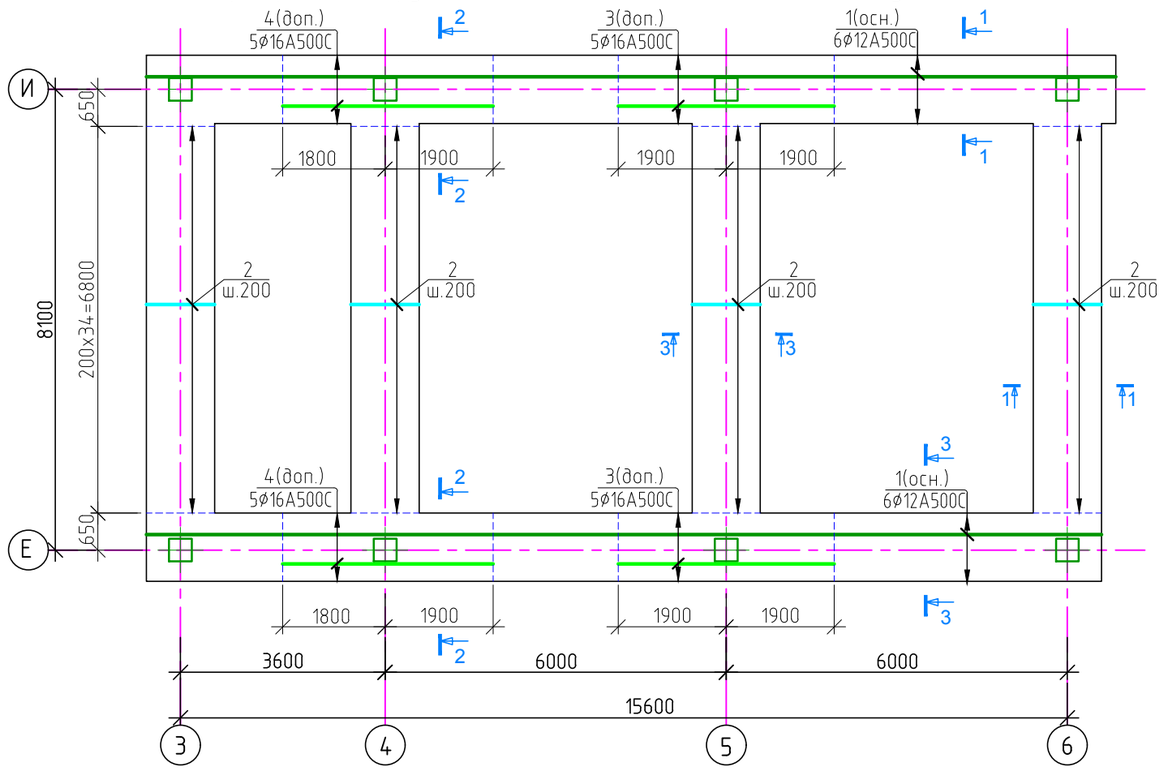

Схема армирования фундаментных лент нижней зоны по цифровым осям

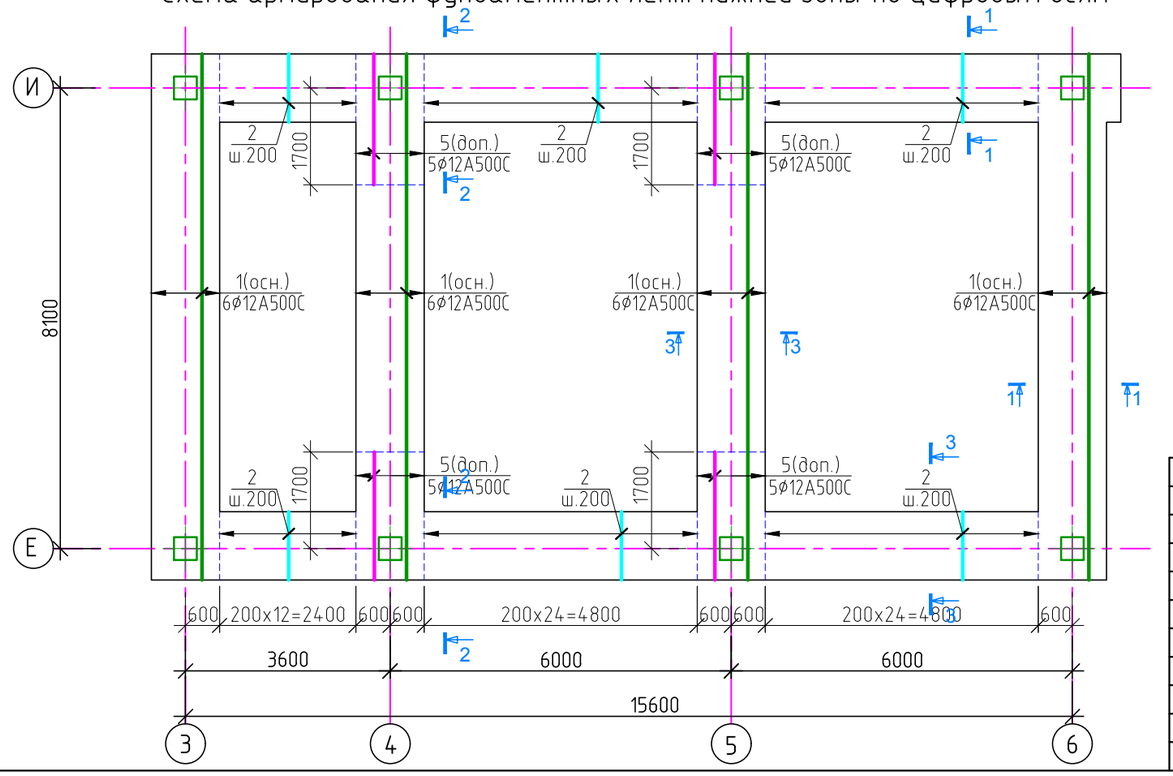

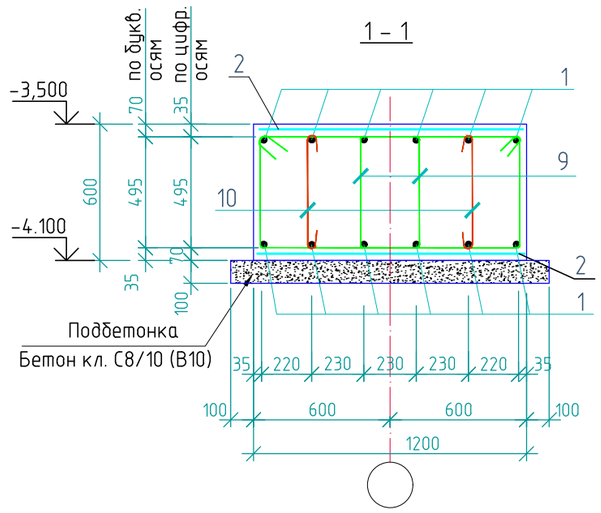

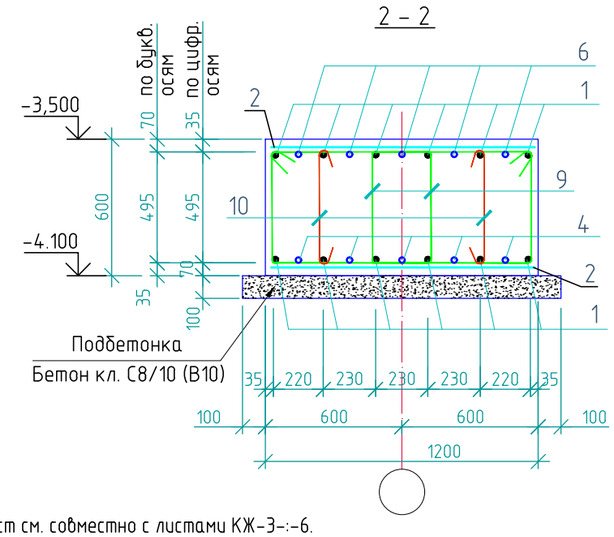

1. Данный лист см. совместно с листами КЖ-3-:-6.
2. Арматурные и бетонные работы вести в соответствии с указаниями СП РК 5.03-107-2013.
3. Стыки арматуры выполнять в нахлест, без сварки, с длиной перепуска Lн=51d, в разбежку, через стержень, со смещением в осях стыков ≥ 1,5Lн, см. узел на КЖ-5. Нижнюю арматуру стыковать за пределами 1/4 пролетов от опор, ближе к серединам пролетов. Верхнюю арматуру стыковать в пределах 1/4 пролетов, ближе к опорам. Все места пересечений стержней вязать отожженной вязальной проволокой, не менее 3-х скруток на узел.

						Заказ 165-20-1-КЖ		
Изм.	К уч.	Лист	№док	Подпись	Дата	"Строительство дома культуры на 180 мест в селе Арасан Аксуского района в Алматинской области"		
						Блок 3	Стадия	Лист	Листов
							РП	4	
ГКП		Торебай				Схема армирования фундаментных лент нижней зоны Сечение 1-1, 2-2.	ТОО " Капремпроект "	
Исполнил		Кабден						
Проверил		Торебай						
Н.контр.		Алимбаев						

Взам. инв. №

Подпись и дата

Инв. № подл.

Формат А3

Схема армирования фундаментных лент верхней зоны по буквенным осям

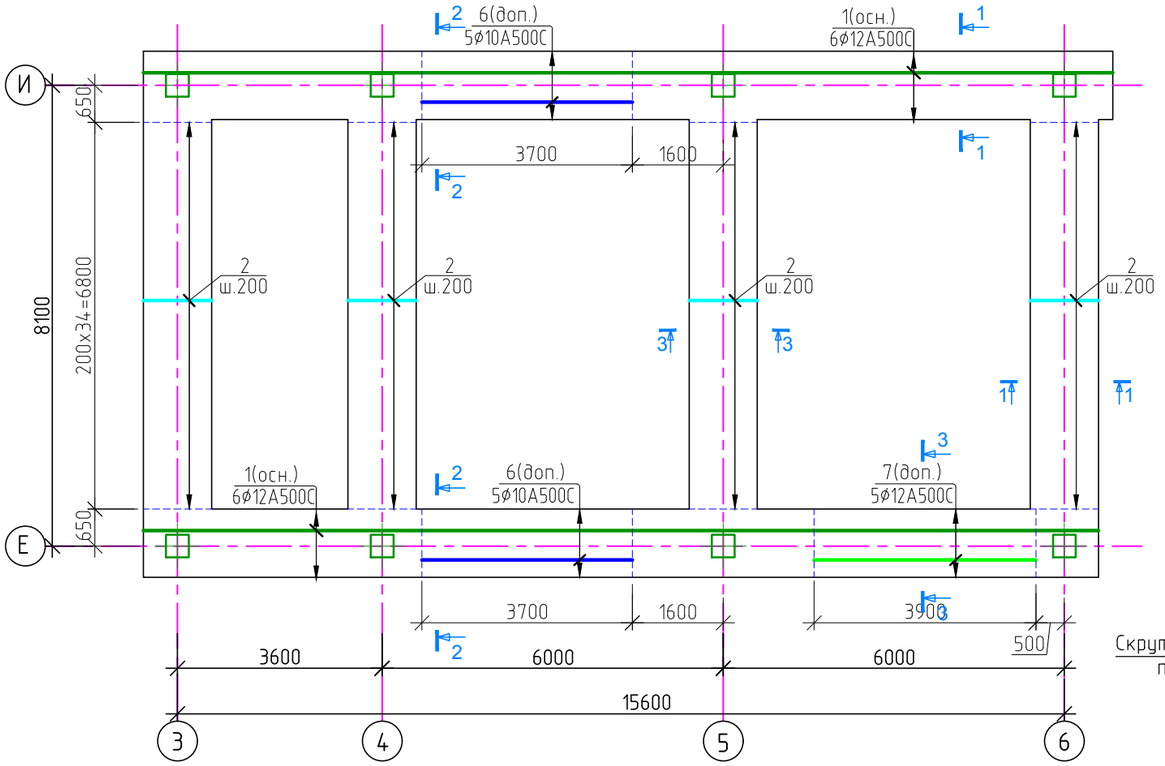

Схема армирования фундаментных лент верхней зоны по цифровым осям

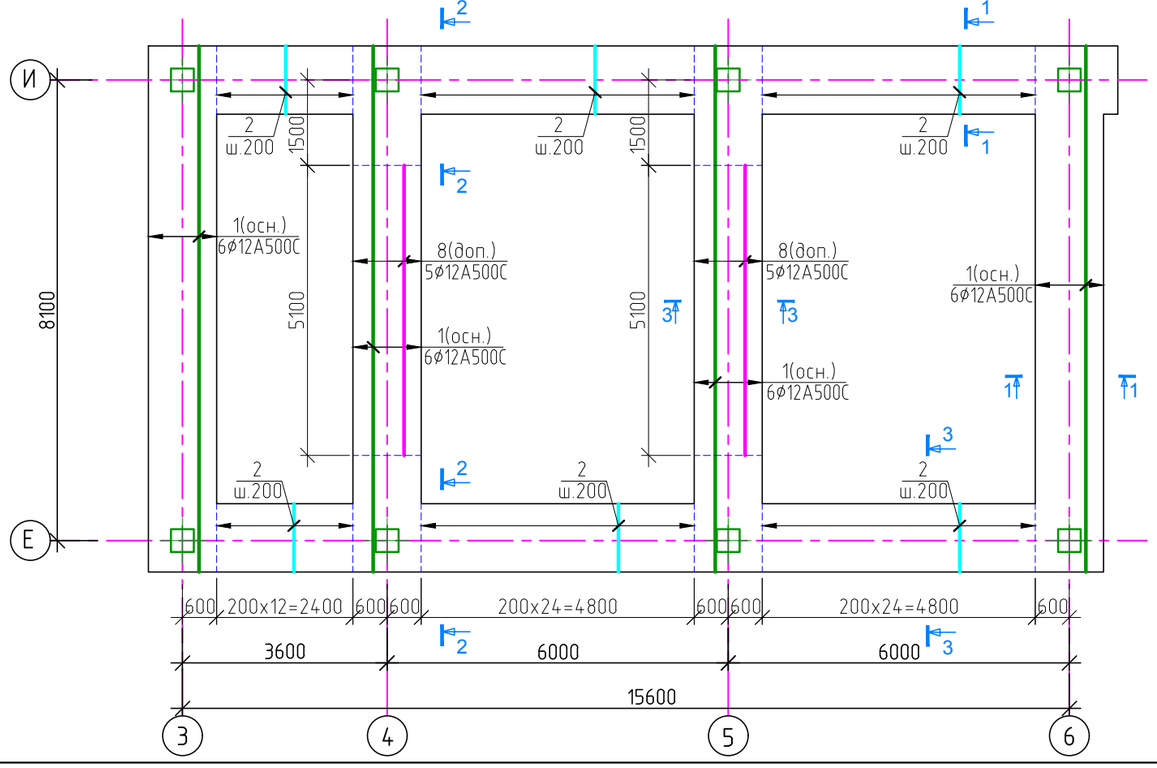

З – З

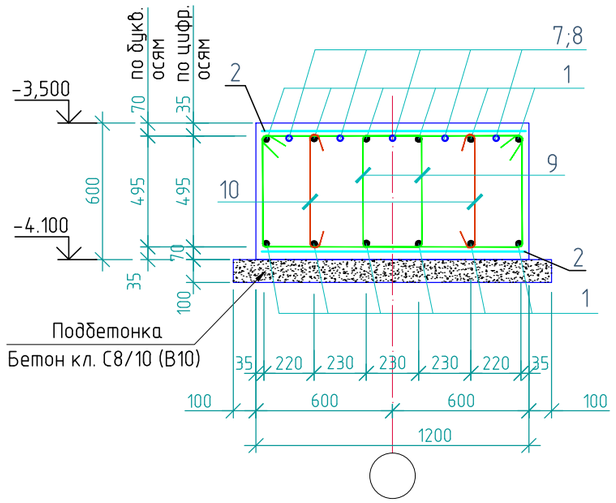

Узел стыковки нижней и верхней арматуры (без сварки)

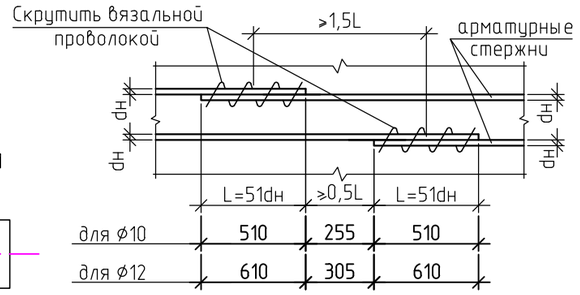

Ведомость деталей (фундаменты)

Поз.	Эскиз
9 / 10	820; 625; 690; 495 / 130 130; 495
11	110 110; 530

1. Данный лист см. совместно с листами КЖ-3-:-6.
2. Арматурные и бетонные работы вести в соответствии с указаниями СП РК 5.03-107-2013.
3. Стыки арматуры выполнять в нахлест, без сварки, с длиной перепуска Lн=51d, в разбежку, через стержень, со смещением в осях стыков ≥ 1,5Lн, см. узел на данном листе. Нижнюю арматуру стыковать за пределами 1/4 пролетов от опор, ближе к серединам пролетов. Верхнюю арматуру стыковать в пределах 1/4 пролетов, ближе к опорам. Все места пересечений стержней вязать отожженной вязальной проволокой, не менее 3-х скруток на узел.

Изм.	К уч.	Лист	№док	Подпись	Дата				
						Заказ 165-20-1-КЖ			
						"Строительство дома культуры на 180 мест в селе Арасан Аксуского района в Алматинской области"			
ГКП		Торебай				Блок 3	Стадия	Лист	Листов
							РП	5	
Исполнил		Кабден				Схема армирования фундаментных лент верхней зоны Сечение 3-3. Узел. Ведомость деталей.	ТОО " Капремпроект "		
Проверил		Торебай							
Н.контр.		Алимбаев							

Взам. инв. №

Подпись и дата

Инв. № подл.

Формат А3

Схема расположения поперечной арматуры

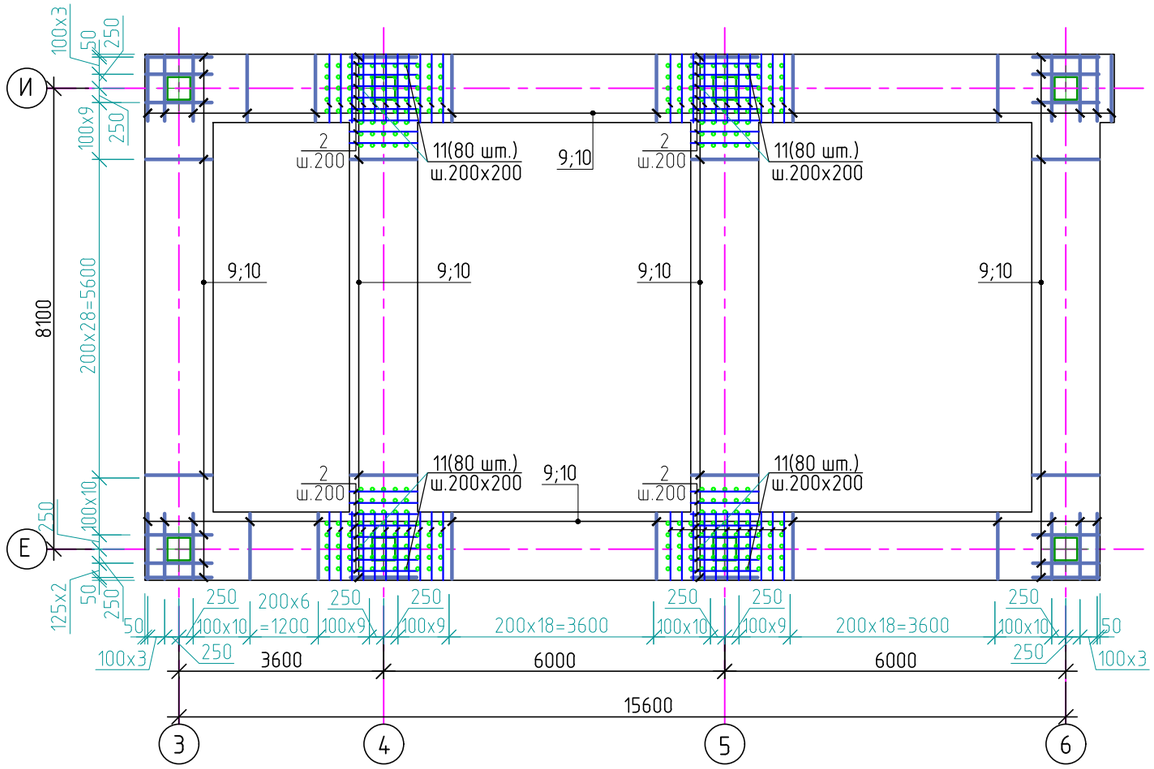

Спецификация расхода материалов на фундаментные ленты

Поз.	Обозначение	Наименование	Кол-во шт.	Масса ед.,кг	Приме-чание
		Детали			3229,12кг
1		⌀12 А500С ГОСТ 34028-2016 L=п.м.	892,7	0,888	792,72
2		⌀10 А500С ГОСТ 34028-2016 L=1160	620	0,72	446,4
3		⌀16 А500С ГОСТ 34028-2016 L=3800	10	6,1	61,0
4		⌀16 А500С ГОСТ 34028-2016 L=3700	10	5,84	58,4
5		⌀12 А500С ГОСТ 34028-2016 L=2300	20	2,04	40,8
6		⌀10 А500С ГОСТ 34028-2016 L=3700	10	2,28	22,8
7		⌀12 А500С ГОСТ 34028-2016 L=3900	5	3,46	17,3
8		⌀12 А500С ГОСТ 34028-2016 L=5100	10	4,53	45,3
9*		⌀8 А240 ГОСТ 34028-2016 L=2630	860	1,04	894,4
10*		⌀8 А240 ГОСТ 34028-2016 L=755	860	0,3	258,0
11*		⌀20 А240 ГОСТ 34028-2016 L=750	320	1,85	592,0
		Материалы			
		Бетон класса С20/25(В25),W4,F50	45,1		$м^3$
		Бетон класса С8/10 (В10),W4,F50	9,52		$м^3$
		Расход на приямок-1(1шт.)			13,44 кг
С1	ГОСТ23279-2012	Сетка $\frac{5\ Вр\ I - 150}{5\ Вр\ I - 150}$(м2)	3.0	1.92	5.76
ИМ-1		Изделие монтажное/закладная деталь ИМ-1 (для приямка-1)	3.2	2.4	7,68
	Материалы:	Бетон кл.С12/15(В15), W4, F50 м3	0.34		
		Бетон кл.С8/10(В10), W4, F50 м3	0.1		
		Изделие монтажное/закладная деталь ИМ-1 на 1 п.м.			2,4 кг
12	ГОСТ 8509-93	L40x40x3 L=1 п.м.	1	1,85	1,85
13		⌀8 А500С ГОСТ 34028-2016 L=140	10	0,055	0,55

Позицию со знаком '' * '' см. ведомость деталей

1. Данный лист см. совместно с листами КЖ-3-:-5.

Ведомость расхода стали на один элемент, кг

Марка элемента	Изделия арматурные							Общий расход
	Арматура класса							
	А500С				А240			
	ГОСТ 34028-2016				ГОСТ 34028-2016			
	⌀10	⌀12	⌀16	Итого	⌀8	⌀20	Итого	
Фундаментные ленты	469,2	896,12	119,4	1484,72	1152,4	592,0	1744,4	3229,12

Ведомость расхода стали на один элемент, кг

Марка элемента	Изделия арматурные		Изделия закладные			Общий расход
	Арм. кл.		Сталь прокат. полосов.	Арм. кл.	Итого	
	Вр-I			А500С		
	ГОСТ23279-2012		ГОСТ8509-93	ГОСТ8509-93		
	⌀5	Итого	L40x40x3	⌀14		
Приямок-1	5,76	5,76	5,92	1,76	7,68	13,44

Изм.	К уч.	Лист	№док	Подпись	Дата	Заказ 165-20-1-КЖ			
						"Строительство дома культуры на 180 мест в селе Арасан Аксуского района в Алматинской области"			
						Блок 3	Стадия	Лист	Листов
							РП	6	
ГКП		Торебай				Схема расположения поперечной арматуры. Спецификация.	ТОО " Капремпроект "		
Исполнил		Кабден							
Проверил		Торебай							
Н.контр.		Алимбаев							

Взам. инв. №

Подпись и дата

Инв. № подл.

Формат А3

Схема расположения выпусков стен и колонн.

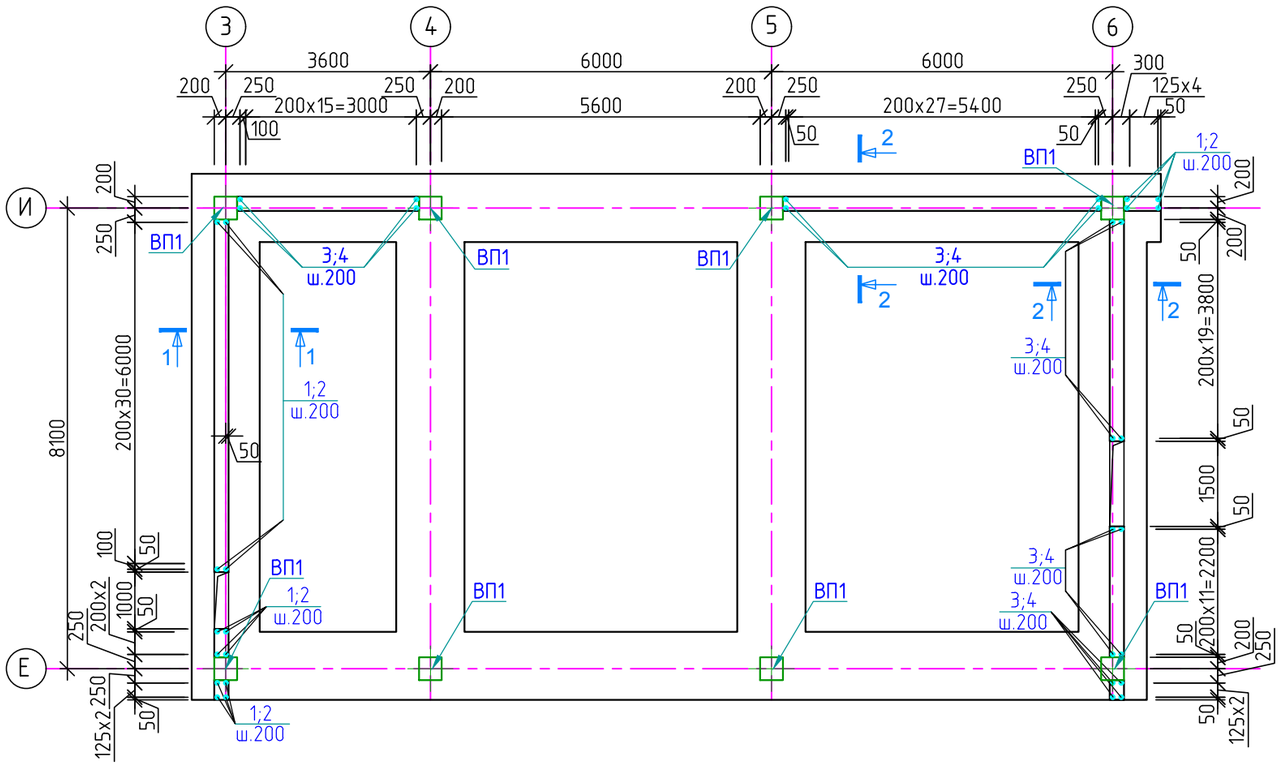

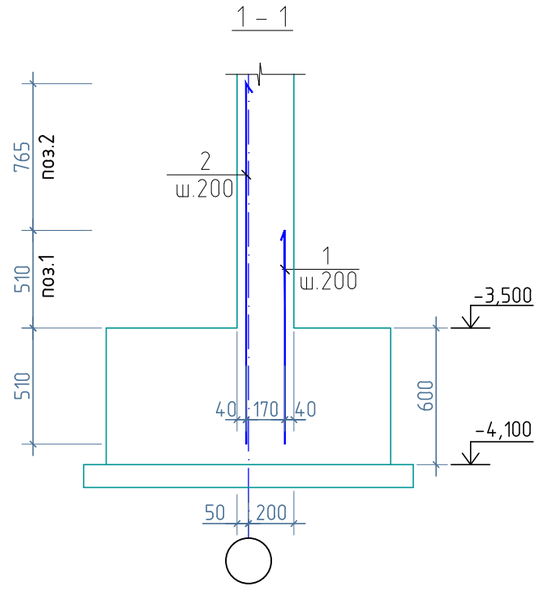

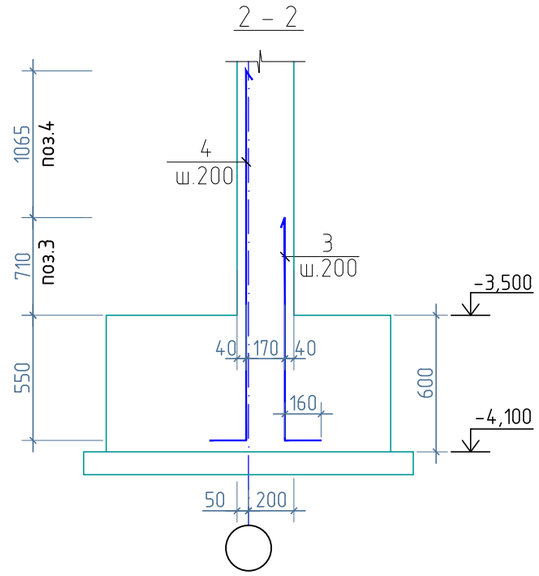

Ведомость расхода стали на 1 элемент в кг.

Марка элемента	Изделия арматурные			Общий расход
	Арматура класса			
	А500С			
	ГОСТ 34028-2016			
	∅ 10	∅ 14	итого	
Выпуски для стен	53,58	436,18	489,76	489,76

1. Данный лист читать совместно с л. КЖ-11.
2. Поз.6 указанное на листе КЖ-11 и Поз.7 на листе КЖ-13, установить вместе с выпусками для стен и колонн.
3. Выпуски для колонн см. на листе -КЖ-8

Спецификация элементов выпусков

Марка	Обозначение	Наименование	Кол-во шт.	Масса ед,кг.	Приме-чание.
		Выпуски для монолитных стен			489,76 кг
1		⌀10 А500С ГОСТ 34028-2016 L=1020	38	0,63	23,94
2		⌀10 А500С ГОСТ 34028-2016 L=1275	38	0,78	29,64
3		⌀14 А500С ГОСТ 34028-2016 L=1420	113	1,72	194,36
4		⌀14 А500С ГОСТ 34028-2016 L=1775	113	2,14	241,82
		Выпуски колонн			243,04 кг
ВП1	см. КЖ-8	Выпуски колонн ВП1	8	30,38	243,04

Взам. инв. №

Подпись и дата

Инв. № подл.

Изм.	К уч.	Лист	№док	Подпись	Дата
ГКП		Торебай			
Исполнил		Турарбек			
Проверил		Торебай			
Н.контр.		Алимбаев			

Заказ 165-20-1-КЖ

"Строительство дома культуры на 180 мест в селе Арасан Аксуского района в Алматинской области"

Блок 3

Стадия	Лист	Листов
РП	7	

Схема расположения выпусков стен и колонн. Сечение 1-1, 2-2. Спецификация. Ведомость расхода стали.

ТОО " Капремпроект "

Формат А3

Выпуски колонн ВП1

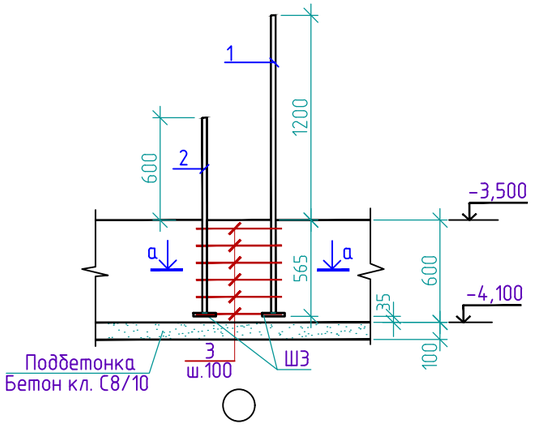

а – а

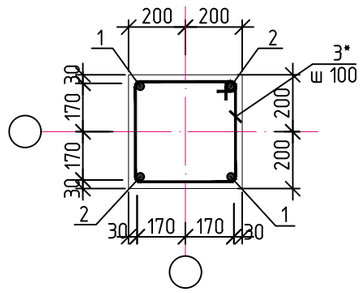

Спецификация элементов выпусков

Марка	Обозначение	Наименование	Кол-во шт.	Масса ед,кг.	Приме-чание.
		Выпуски колонн ВП1			30,38 кг
1		⌀25А500С ГОСТ 34028-2016 L=1765	2	6,8	13,6
2		⌀25А500С ГОСТ 34028-2016 L=1165	2	4,5	9,0
3*		⌀8 А240 ГОСТ 34028-2016 L=1580	6	0,63	3,78
Ш3	см. КЖ-19	Шайба Ш3	4	1,0	4,0

Позиции, отмеченные (*), см. ведомость деталей

Ведомость деталей

№ поз.	Эскиз
3	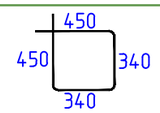

Ведомость расхода стали на 1 элемент в кг.

Марка элемента	Изделия арматурные				Всего	Сталь прокатная полосовая			Общий расход
	Арматура класса					Шайбы			
	А240		А500С			ГОСТ 103-2006			
	ГОСТ 34028-2016		ГОСТ 34028-2016						
	∅8	итого	∅25	итого		t-18	t-20	итого	
ВП1	3,78	3,78	22,6	22,6	26,38		4,0	4,0	30,38

1. Выпуски для колонн замаркированы на КЖ-7.
2. Деталь соединения арматуры выпусков с шайбами см. на КЖ-19.
   Тип соединение Т12-Рз по ГОСТ 14098-2014.

Изм.	К уч.	Лист	№док	Подпись	Дата	Заказ 165-20-1-КЖ			
						"Строительство дома культуры на 180 мест в селе Арасан Аксуского района в Алматинской области"			
						Блок 3	Стадия	Лист	Листов
							РП	8	
ГКП		Торебай							
Исполнил		Кабден				Выпуски ВП1. Спецификация, ведомость расхода сФтали.	ТОО " Капремпроект "		
Проверил		Торебай							
Н.контр.		Алимбаев							

Взам. инв. №

Подпись и дата

Инв. № подл.

Формат А3

Опалубочный чертёж монолитной стены по оси "И"

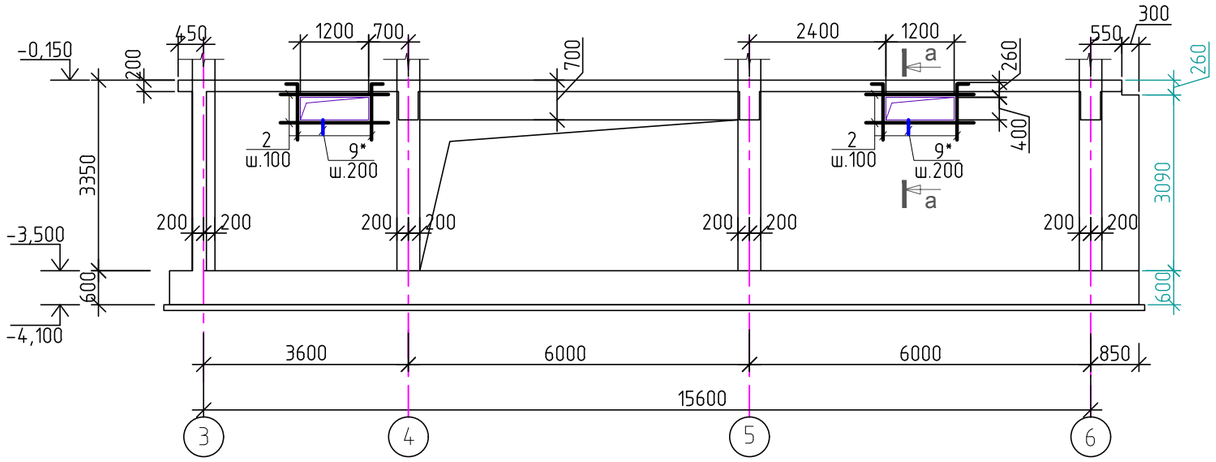

Горизонтальное армирование монолитной стены по оси "И"

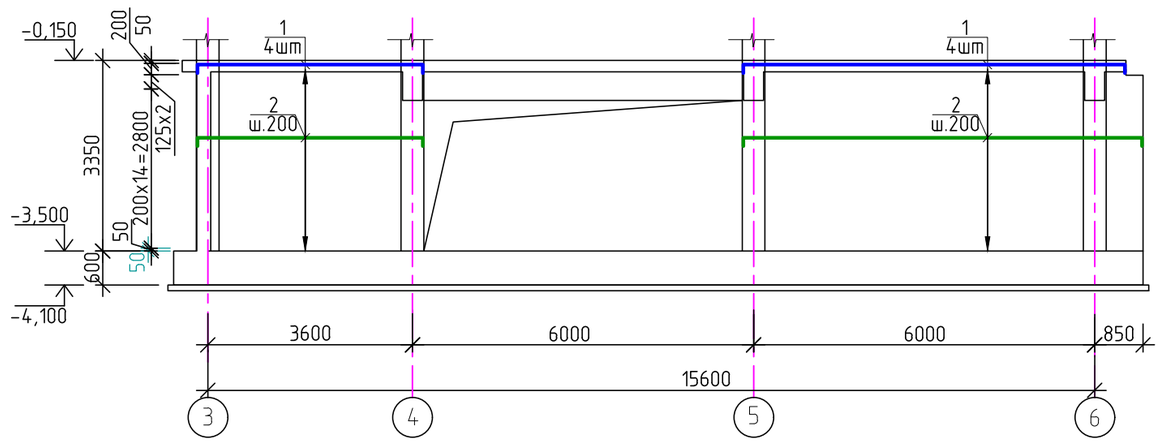

Вертикальное армирование монолитной стены по оси "И"

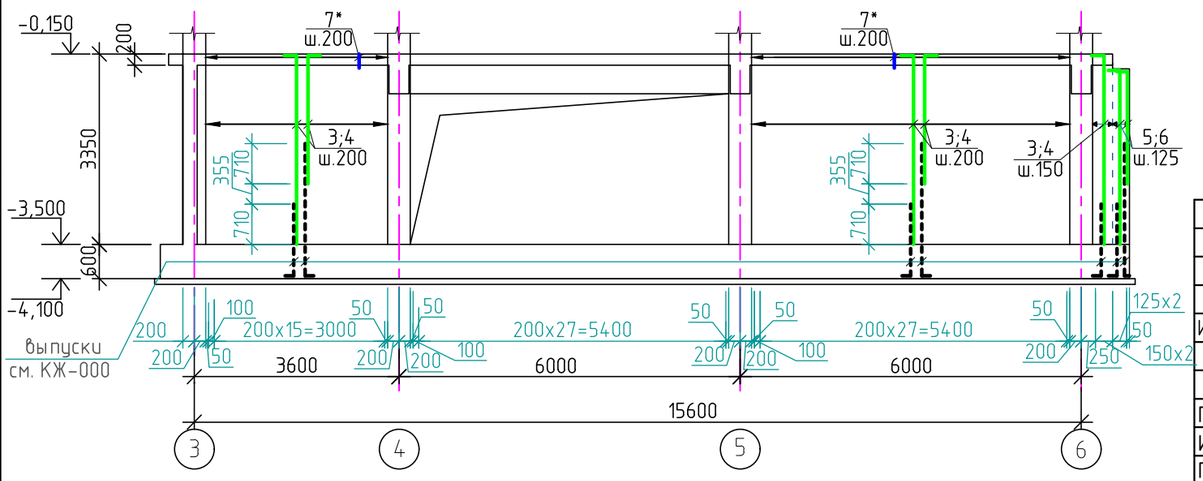

1 – 1

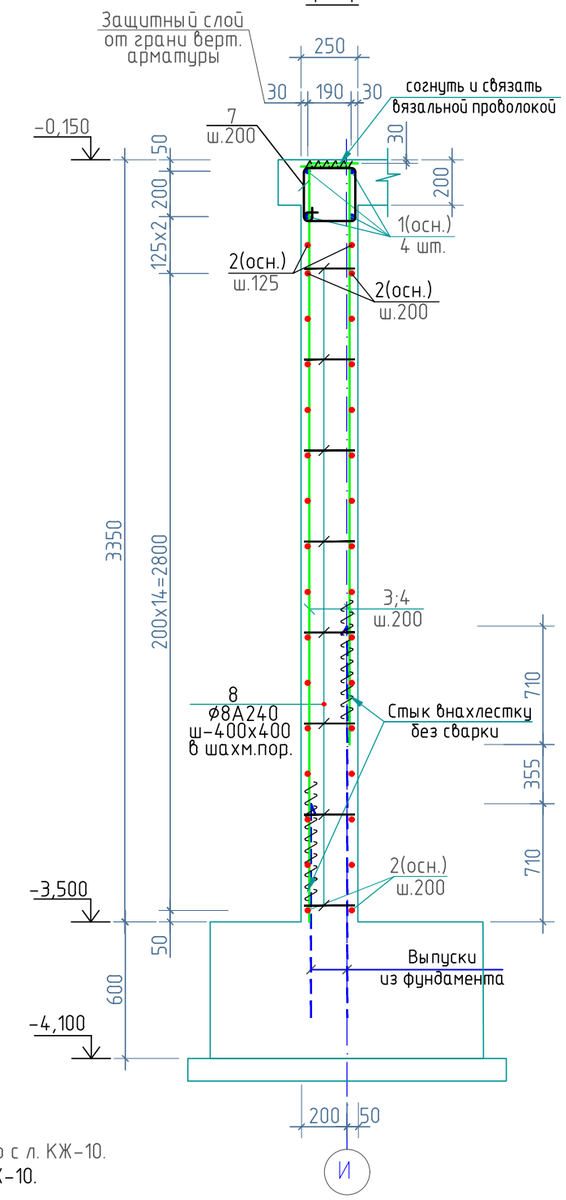

1. Данный лист читать совместно с л. КЖ-10.
2. Основные примечания см. на КЖ-10.

Изм.	К уч.	Лист	№док	Подпись	Дата	Заказ 165-20-1-КЖ
						"Строительство дома культуры на 180 мест в селе Арасан Аксуского района в Алматинской области"
ГКП		Торебай				Блок 3 — Стадия: РП; Лист: 9; Листов:
Исполнил		Турарбек				Опалубочный чертёж монолитной стены по оси "И". Армирование. Сечение 1-1
Проверил		Торебай				ТОО " Капремпроект "
Н.контр.		Алимбаев				

Взам. инв. №

Подпись и дата

Инв. № подл.

Формат А3

Узел стыковки нижней и верхней арматуры (без сварки)

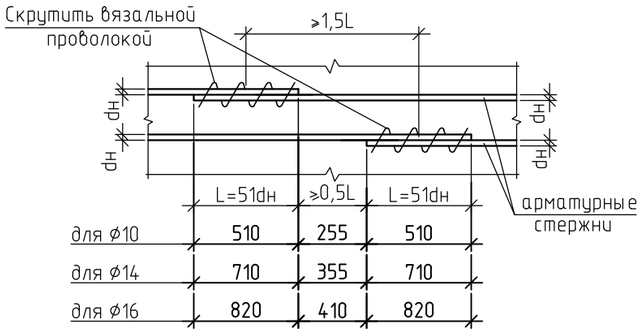

Деталь обрамления отверстий

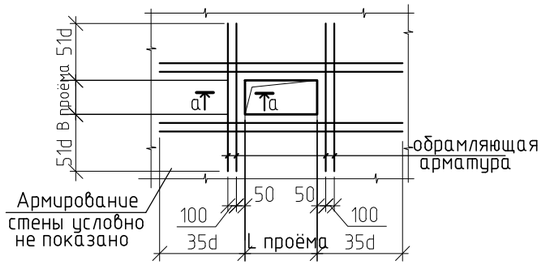

а – а

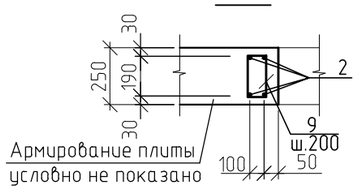

Ведомость деталей

Поз.	Эскиз
3 / 4	220, 2255 / 220, 3320
5 / 6	220, 1995 / 220, 3060
7 / 8	315, 310, 215, 210 / 190, 100, 100
9	315, 220, 215, 110

Спецификация на монолитную стену по оси "И"

Марка	Обозначение	Наименование	Кол-во шт.	Масса ед,кг.	Приме-чание.
		Монолитная стена по оси "И"			986,45кг
1		⌀16А500С ГОСТ 34028-2016 L=п.м	51,0	1,58	80,58
2		⌀10А500С ГОСТ 34028-2016 L=п.м	430,0	0,62	266,6
3*		⌀14А500С ГОСТ 34028-2016 L=2475	78	2,99	233,22
4*		⌀14А500С ГОСТ 34028-2016 L=3540	78	4,3	335,4
5*		⌀14А500С ГОСТ 34028-2016 L=2215	3	2,68	8,04
6*		⌀14А500С ГОСТ 34028-2016 L=3280	3	3,96	11,88
7*		⌀8А240 ГОСТ 34028-2016 L=1050	45	0,42	18,9
8*		⌀8А240 ГОСТ 34028-2016 L=390	185	0,15	27,75
9*		⌀8А240 ГОСТ 34028-2016 L=860	12	0,34	4,08
		Материалы			
		Бетон кл. С20/25 (В25), W4, F50 $м^3$	7,02		

Позиции, помеченные (*), см. ведомость деталей

1. Данный лист читать совместно с л. КЖ-9.
2. Поверхности мон. стены, соприкасающиеся с грунтом, обмазать горячим битумом за 2 раза
3. Стыки горизонтальной арматуры выполнять в нахлест, без сварки, с длиной перепуска Lн=51d, в разбежку, через стержень, со смещением в осях стыков ≥ 1,5Lн, см. узел на данном листе. Все места пересечений стержней вязать отожженной вязальной проволокой, не менее 3-х скруток на узел.

Ведомость расхода стали на 1 элемент в кг.

Марка элемента	Изделия арматурные						Общий расход
	Арматура класса						
	А240		А500С				
	ГОСТ 34028-2016		ГОСТ 34028-2016				
	⌀8	итого	⌀10	⌀14	⌀16	итого	
Монолитная стена по оси "И"	50,73	50,73	266,6	588,54	80,58	935,72	986,45

Изм.	К уч.	Лист	№док	Подпись	Дата
ГКП		Торебай			
Исполнил		Турарбек			
Проверил		Торебай			
Н.контр.		Алимбаев			

Заказ 165-20-1-КЖ

"Строительство дома культуры на 180 мест в селе Арасан Аксуского района в Алматинской области"

Блок 3

Стадия	Лист	Листов
ИР	10	

Спецификация на монолитную стену по оси "И". Узел. Ведомость расхода стали.

ТОО " Капремпроект "

Формат А3

Взам. инв. №

Подпись и дата

Инв. № подл.

Опалубочный чертёж монолитной стены по оси "3"

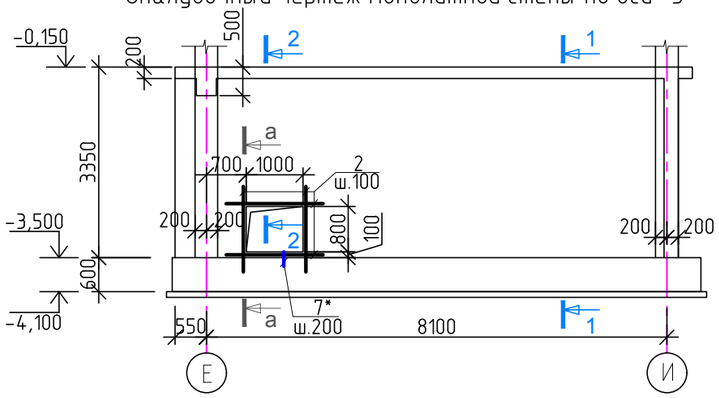

Горизонтальное армирование монолитной стены по оси "3"

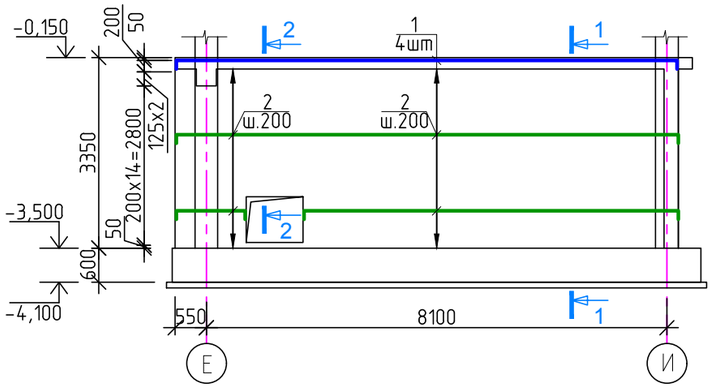

Горизонтальное армирование монолитной стены по оси "3"

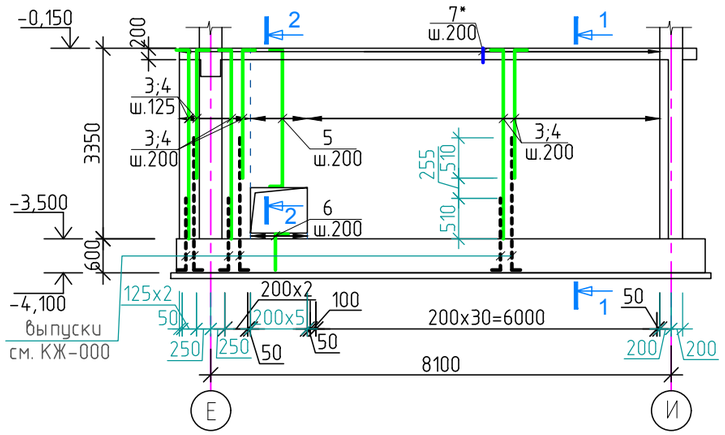

1 – 1

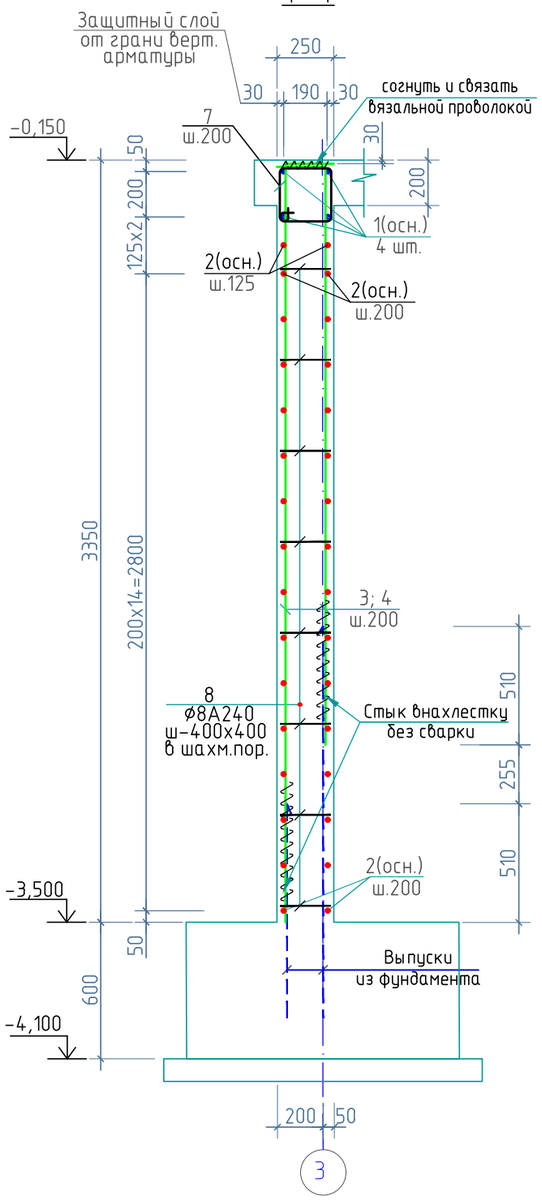

2 – 2

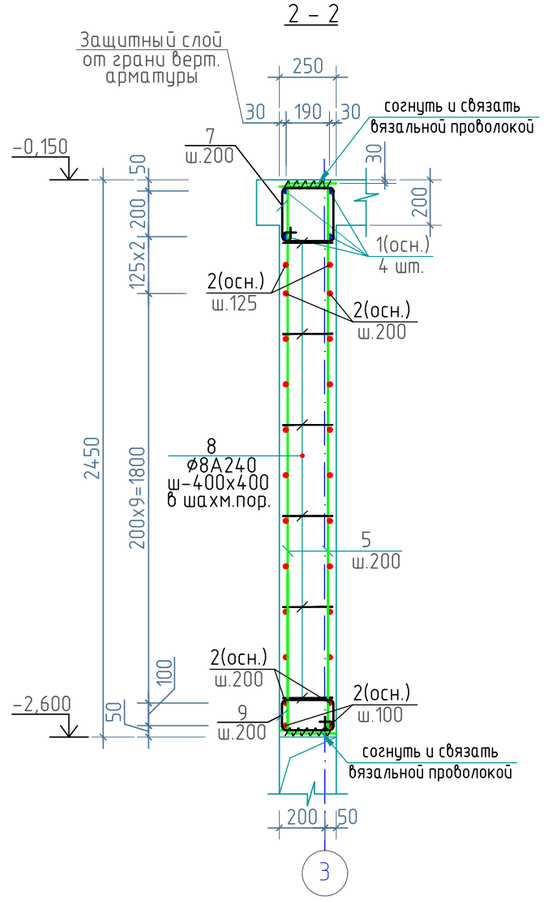

1. Данный лист читать совместно с л. КЖ-12.
2. Поверхности мон. стены, соприкасающиеся с грунтом, обмазать горячим битумом за 2 раза
3. Стыки горизонтальной арматуры выполнять в нахлест, без сварки, с длиной перепуска Lн=51d, в разбежку, через стержень, со смещением в осях стыков ≥ 1,5Lн, см. узел на листе КЖ-10. Все места пересечений стержней вязать отожженной вязальной проволокой, не менее 3-х скруток на узел.
4. Поз.6 установить вместе с выпусками для стен и колонн.

						Заказ 165-20-1-КЖ		
Изм.	К уч.	Лист	№док	Подпись	Дата	"Строительство дома культуры на 180 мест в селе Арасан Аксуского района в Алматинской области"		
						Блок 3	Стадия	Лист	Листов
							РП	11	
ГКП		Торебай				Опалубочный чертёж монолитной стены по оси "3". Армирование. Сечение 1-1, 2-2.	ТОО " Капремпроект "		
Исполнил		Турарбек							
Проверил		Торебай							
Н.контр.		Алимбаев							

Взам. инв. №

Подпись и дата

Инв. № подл.

Формат А3

Ведомость деталей

Поз.	Эскиз
3 / 4	220, 2555 / 220, 3320
5 / 6	220, 2390, 220 / 220, 580
7 / 8	315, 310, 215, 210 / 190, 100, 100
9	315, 220, 215, 110

Деталь обрамления отверстий

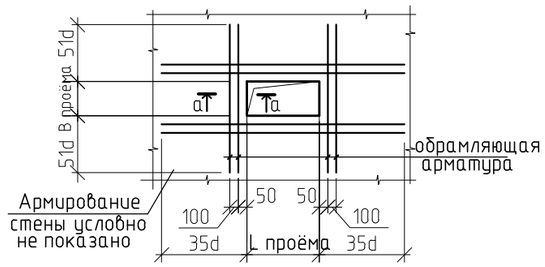

а – а

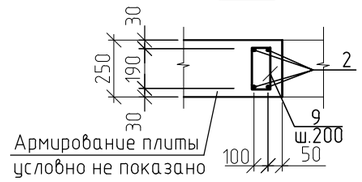

Спецификация на монолитную стену по оси "3"

Марка	Обозначение	Наименование	Кол-во шт.	Масса ед,кг.	Приме-чание.
		Монолитная стена по оси "3"			468,1 кг
1		⌀16А500С ГОСТ 34028-2016 L=п.м	38,0	1,58	60,04
2		⌀10А500С ГОСТ 34028-2016 L=п.м	320,0	0,62	198,4
3*		⌀10А500С ГОСТ 34028-2016 L=2775	38	1,71	64,98
4*		⌀10А500С ГОСТ 34028-2016 L=3540	38	2,2	83,6
5*		⌀10А500С ГОСТ 34028-2016 L=2830	6	1,74	10,44
6*		⌀10А500С ГОСТ 34028-2016 L=800	6	0,5	3,0
7*		⌀8А240 ГОСТ 34028-2016 L=1050	50	0,41	20,5
8*		⌀8А240 ГОСТ 34028-2016 L=390	167	0,15	25,1
9*		⌀8А240 ГОСТ 34028-2016 L=860	6	0,34	2,04
		Материалы			
		Бетон кл. С20/25 (В25), W4, F50 $м^3$	6,34		

Позиции, помеченные (*), см. ведомость деталей

1. Данный лист читать совместно с л. КЖ-11.

Ведомость расхода стали на 1 элемент в кг.

Марка элемента	Изделия арматурные						Общий расход
	Арматура класса						
	А240		А500С				
	ГОСТ 34028-2016		ГОСТ 34028-2016				
	⌀8	итого	⌀10	⌀14	⌀16	итого	
Монолитная стена по оси "3"	47,64	47,64	360,42	-	60,04	420,46	468,1

Изм.	К уч.	Лист	№док	Подпись	Дата			
						Заказ 165-20-1-КЖ		
						"Строительство дома культуры на 180 мест в селе Арасан Аксуского района в Алматинской области"		
ГКП		Торебай				Блок 3	Стадия	Лист	Листов
							ИР	12	
Исполнил		Турарбек				Спецификация на монолитную стену по оси "3". Узел. Ведомость расхода стали.	ТОО " Капремпроект "		
Проверил		Торебай							
Н.контр.		Алимбаев							

Взам. инв. №

Подпись и дата

Инв. № подл.

Формат А3

Опалубочный чертёж монолитной стены по оси "6"

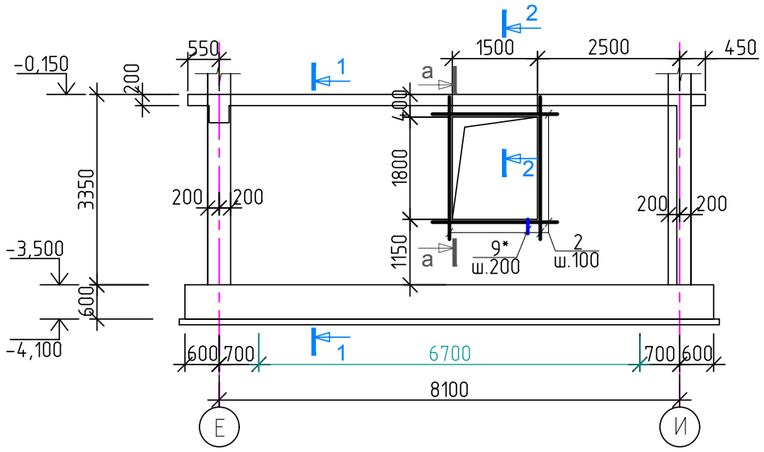

Опалубочный чертёж монолитной стены по оси "6"

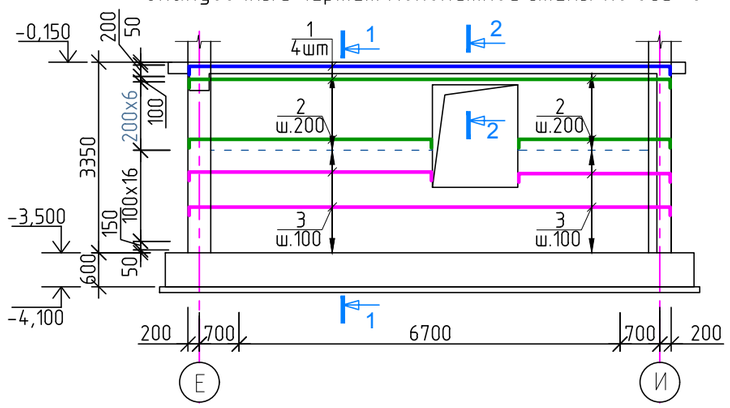

Опалубочный чертёж монолитной стены по оси "6"

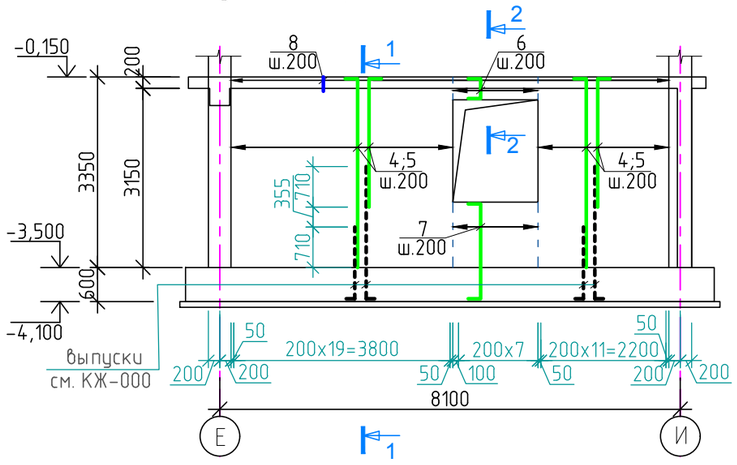

1. Данный лист читать совместно с л. КЖ-14.
2. Основные примечания см. на КЖ-14.

1 – 1

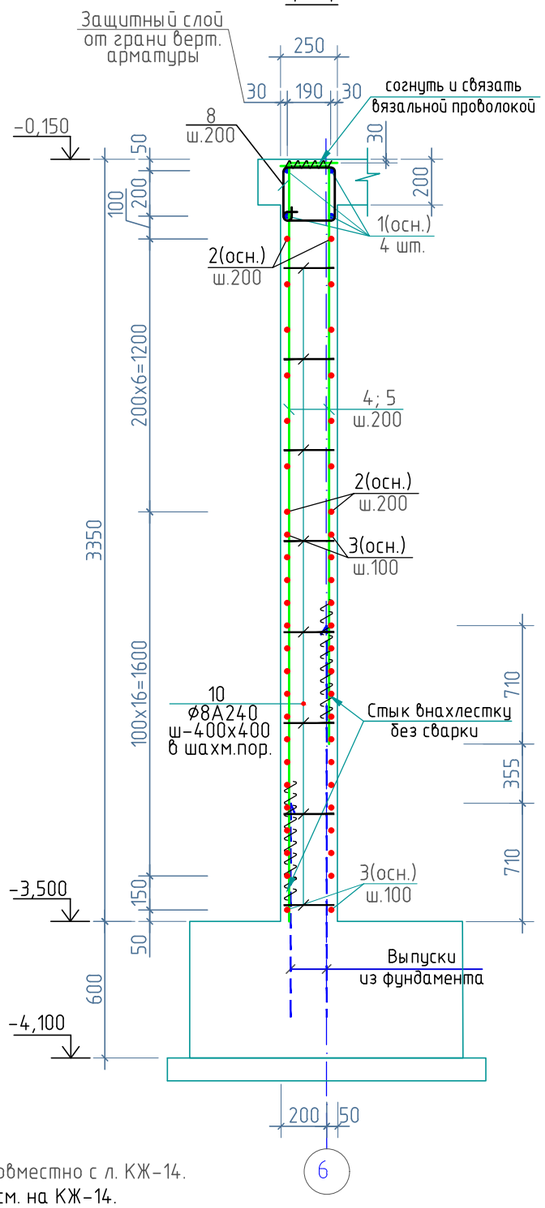

2 – 2

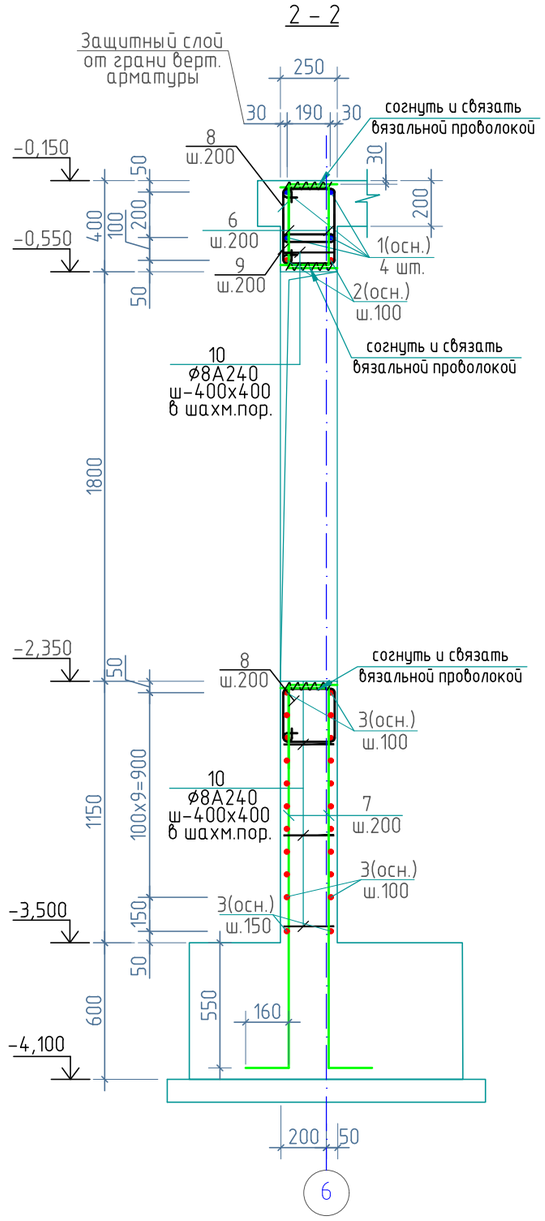

						Заказ 165-20-1-КЖ		
Изм.	К уч.	Лист	№док	Подпись	Дата	"Строительство дома культуры на 180 мест в селе Арасан Аксуского района в Алматинской области"		
						Блок 3	Стадия	Лист	Листов
ГКП		Торебай					РП	13	
Исполнил		Турарбек				Опалубочный чертёж монолитной стены по оси "6". Армирование. Сечение 1-1, 2-2.	ТОО " Капремпроект "		
Проверил		Торебай							
Н.контр.		Алимбаев							

Взам. инв. №

Подпись и дата

Инв. № подл.

Формат А3

Ведомость деталей

Поз.	Эскиз
4 / 5	220; 2255 / 220; 3320
6 / 7	220; 370; 220 / 220; 1700; 160
8 / 9	315; 310; 215; 210 / 315; 220; 215; 110
10	190; 100; 100

Деталь обрамления отверстий

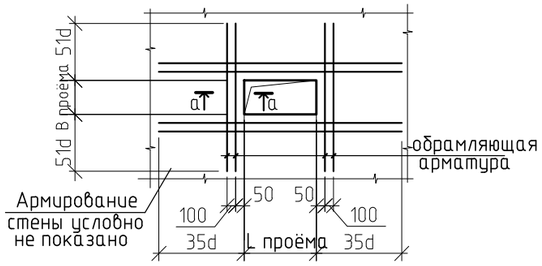

а – а

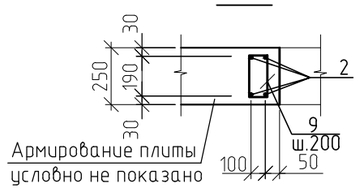

Спецификация на монолитную стену по оси "6"

Марка	Обозначение	Наименование	Кол-во шт.	Масса ед,кг.	Приме-чание.
		Монолитная стена по оси "6"			864,22 кг
1		⌀16А500С ГОСТ 34028-2016 L=п.м	36,0	1,58	56,9
2		⌀10А500С ГОСТ 34028-2016 L=п.м	150,0	0,62	93,0
3		⌀14А500С ГОСТ 34028-2016 L=п.м	330,0	1,21	399,3
4*		⌀14А500С ГОСТ 34028-2016 L=2475	32	2,99	95,7
5*		⌀14А500С ГОСТ 34028-2016 L=3540	32	4,3	137,6
6*		⌀14А500С ГОСТ 34028-2016 L=810	9	0,98	8,82
7*		⌀14А500С ГОСТ 34028-2016 L=2080	9	2,5	22,5
8*		⌀8А240 ГОСТ 34028-2016 L=1050	43	0,4	17,2
9*		⌀8А240 ГОСТ 34028-2016 L=860	20	0,34	6,8
10*		⌀8А240 ГОСТ 34028-2016 L=390	132	0,2	26,4
		Материалы			
		Бетон кл. С20/25 (В25), W4, F50 $м^3$	4,63		

Позиции, помеченные (*), см. ведомость деталей

1. Данный лист читать совместно с л. КЖ-13.
2. Поверхности мон. стены, соприкасающиеся с грунтом, обмазать горячим битумом за 2 раза
3. Стыки горизонтальной арматуры выполнять в нахлест, без сварки, с длиной перепуска Lн=51d, в разбежку, через стержень, со смещением в осях стыков ≥ 1,5Lн, см. узел на листе КЖ-10. Все места пересечений стержней вязать отожженной вязальной проволокой, не менее 3-х скруток на узел.
4. Поз.7 установить вместе с выпусками для стен и колонн.

Ведомость расхода стали на 1 элемент в кг.

Марка элемента	Изделия арматурные						Общий расход
	Арматура класса						
	А240		А500С				
	ГОСТ 34028-2016		ГОСТ 34028-2016				
	⌀8	итого	⌀10	⌀14	⌀16	итого	
Монолитная стена по оси "6"	50,4	50,4	93,0	663,92	56,9	813,82	864,22

Изм.	К уч.	Лист	№док	Подпись	Дата	Заказ 165-20-1-КЖ			
						"Строительство дома культуры на 180 мест в селе Арасан Аксуского района в Алматинской области"			
						Блок 3	Стадия	Лист	Листов
							ИР	14	
ГКП		Торебай				Спецификация на монолитную стену по оси "6".Ведомость расхода стали.	ТОО " Капремпроект "		
Исполнил		Турарбек							
Проверил		Торебай							
Н.контр.		Алимбаев							

Взам. инв. №

Подпись и дата

Инв. № подл.

Формат А3

Схема расположения элементов каркаса на отм. -0,150

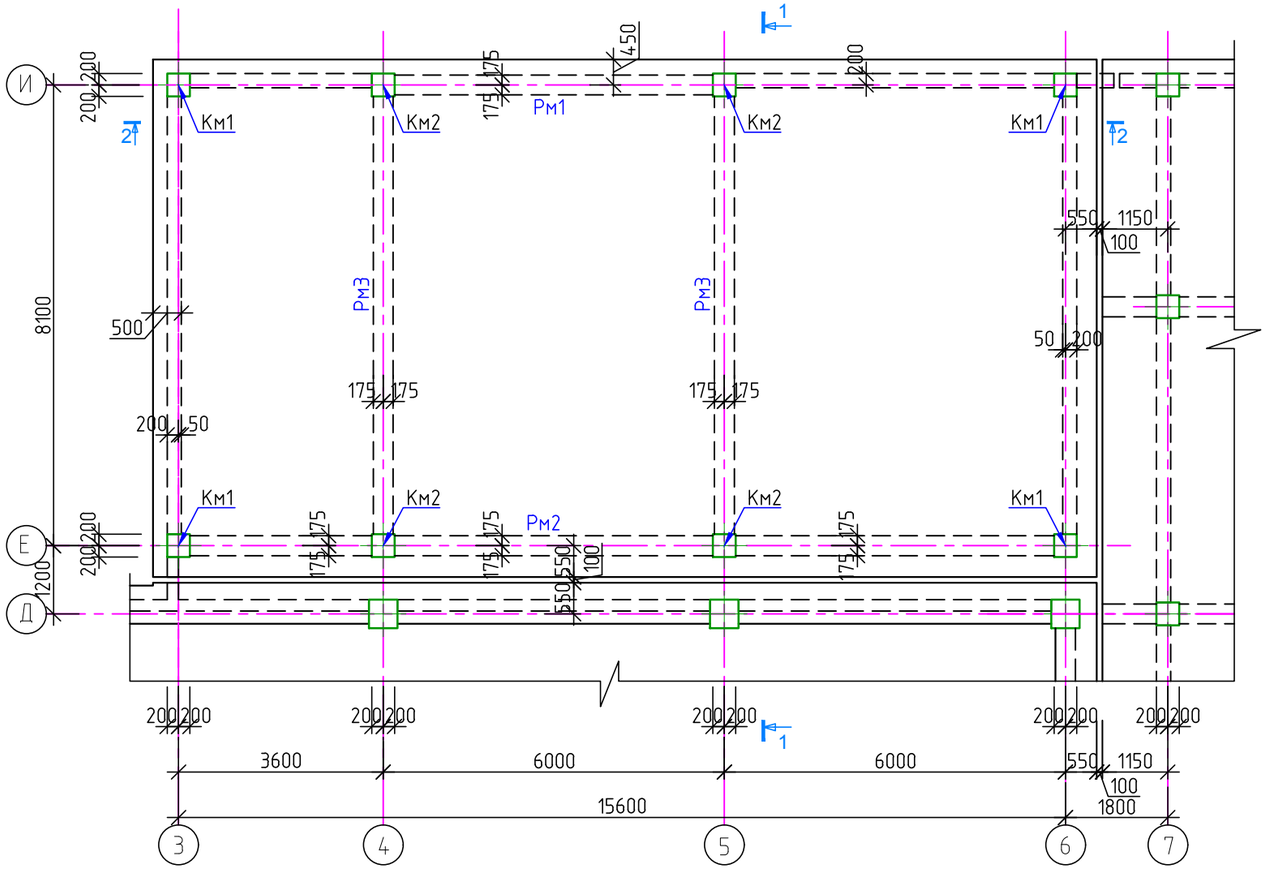

Разрез 1-1

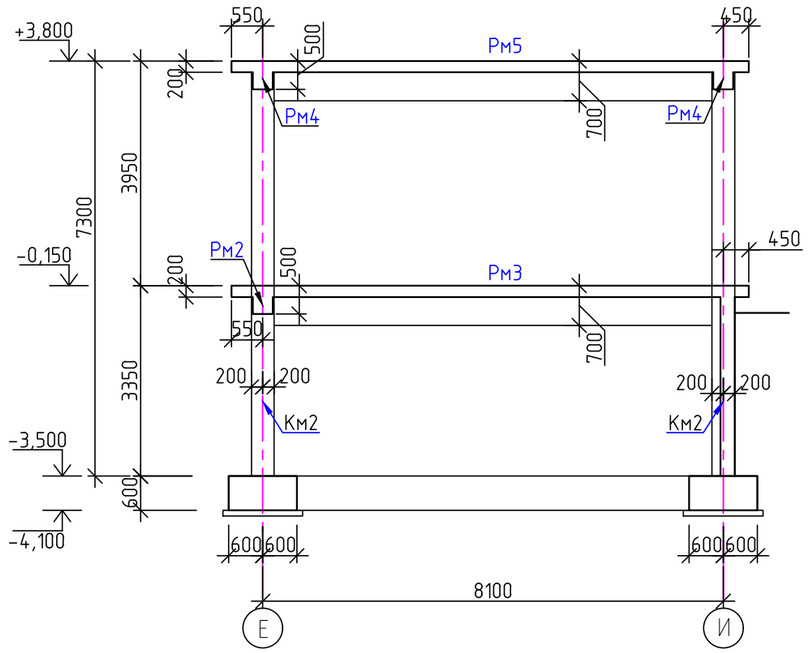

1. Данный лист читать совместно с л. КЖ-16.

						Заказ 165-20-1-КЖ		
Изм.	К уч.	Лист	№док	Подпись	Дата	"Строительство дома культуры на 180 мест в селе Арасан Аксуского района в Алматинской области"		
						Блок 3	Стадия	Лист	Листов
ГКП		Торебай					РП	15	
Исполнил		Кабден				Схема расположения элементов каркаса на отм. -0,150 Разрез 1-1.	ТОО " Капремпроект "		
Проверил		Торебай							
Н.контр.		Алимбаев							

Взам. инв. №

Подпись и дата

Инв. № подл.

Формат А3

Схема расположения элементов каркаса на отм. +3,800

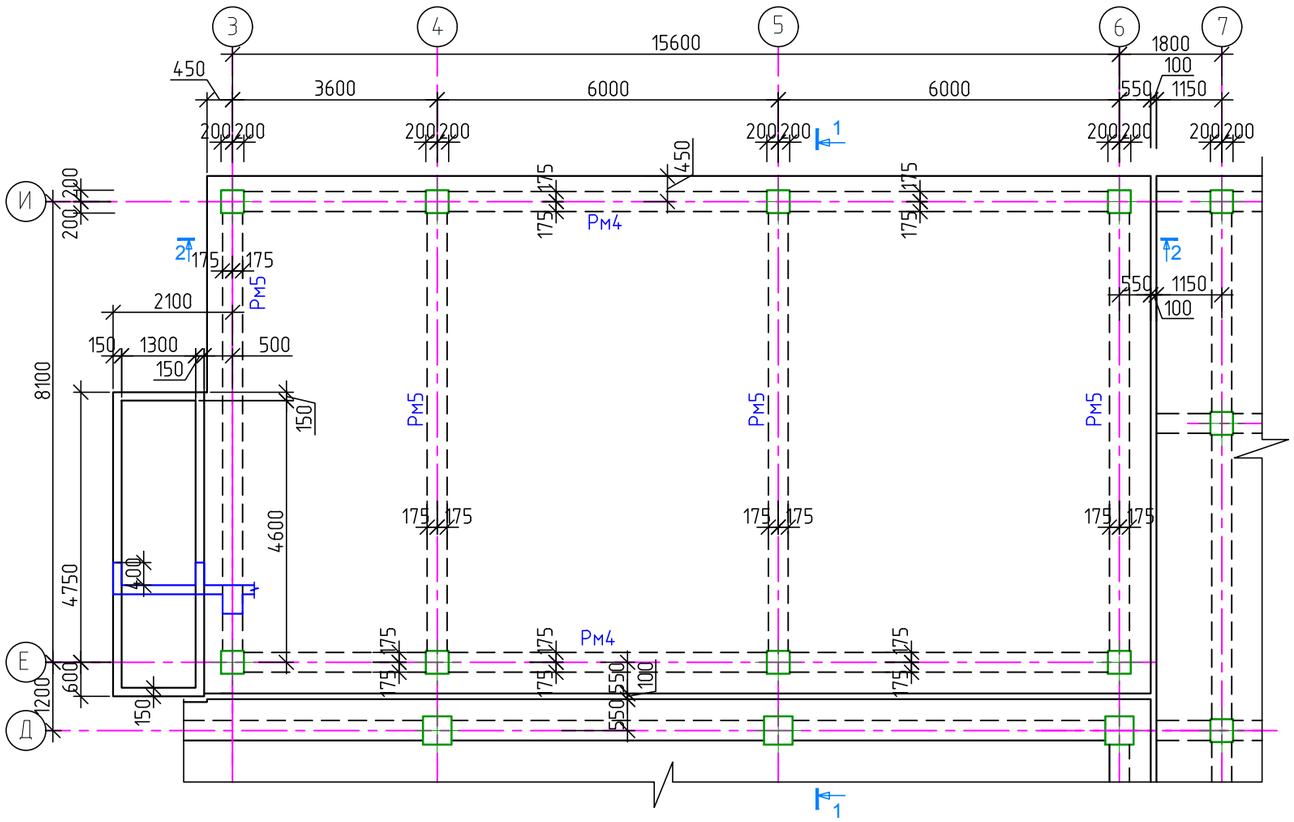

Разрез 2-2

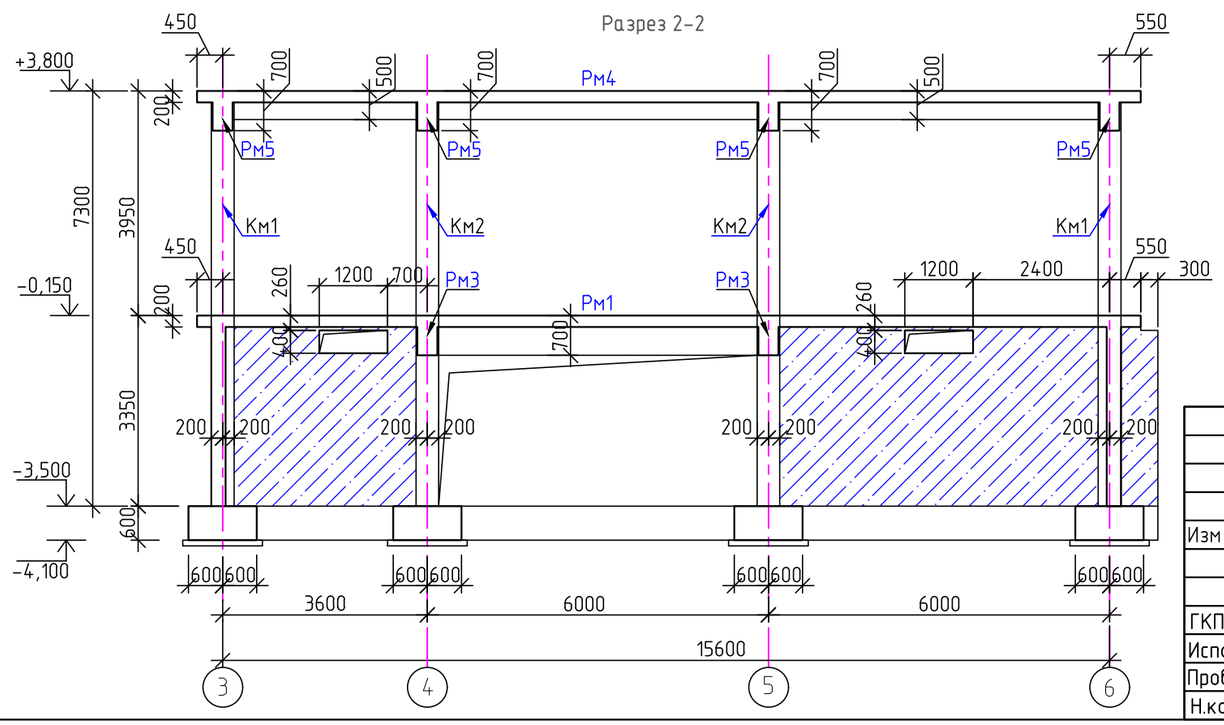

Спецификация к схемам расположения элементов каркаса здания

Марка, Поз.	Обозначение	Наименование	Кол. шт. на отм. -0,150	Кол. шт. на отм. +3,800	Всего шт.	Масса ед,кг.	Приме-чание.
		Колонны					2269,0 кг
Км1	КЖ-17	Колонна монолитная Км1	4		4	255,68	1022,72
Км2	КЖ-18	Колонна монолитная Км2	4		4	311,57	1246,28
		Ригели					3712,86 кг
Рм1	КЖ-20	Ригель монолитный Рм1	1		1	171,78	171,78
Рм2	КЖ-21,22	Ригель монолитный Рм2	1		1	415,12	415,12
Рм3	КЖ-23	Ригель монолитный Рм3	2		2	423,8	847,6
Рм4	КЖ-24,25	Ригель монолитный Рм4		2	2	400,9	801,8
Рм5	КЖ-26	Ригель монолитный Рм5		4	4	369,14	1476,56

1. Данный лист читать совместно с л. КЖ-15.

Взам. инв. №

Подпись и дата

Инв. № подл.

Изм.	К уч.	Лист	№док	Подпись	Дата
ГКП		Торебай			
Исполнил		Кабден			
Проверил		Торебай			
Н.контр.		Алимбаев			

Заказ 165-20-1-КЖ

"Строительство дома культуры на 180 мест в селе Арасан Аксуского района в Алматинской области"

Блок 3

Стадия	Лист	Листов
РП	16	

Схема расположения элементов каркаса на отм. +3,800
Разрез 2 – 2. Спецификация.

ТОО " Капремпроект "

Формат А3

Колонна Км1

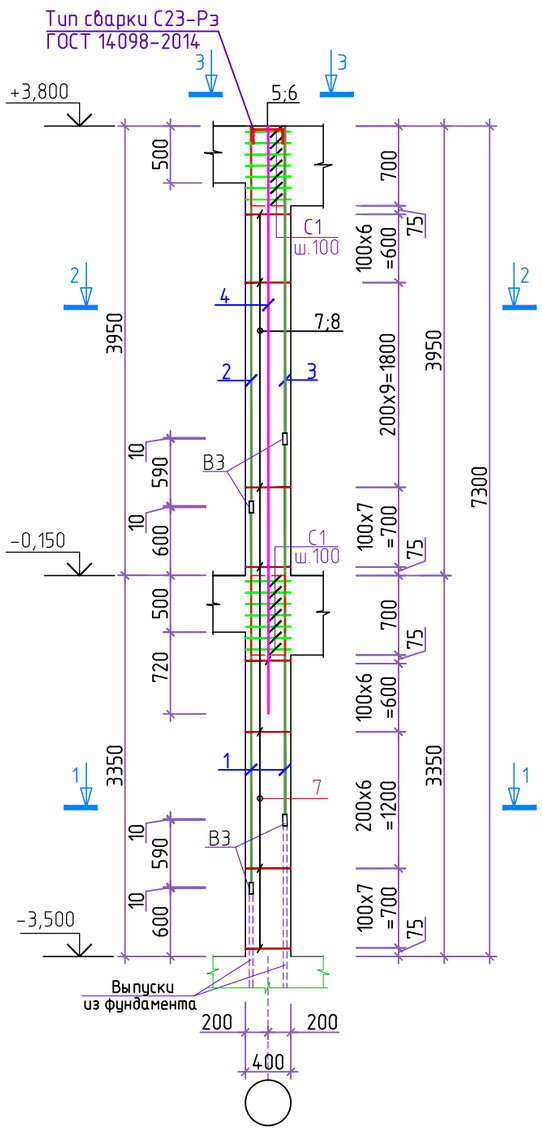

1 – 1

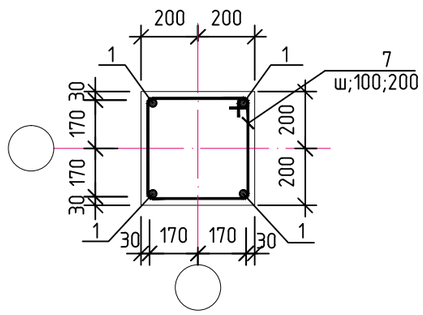

2 – 2

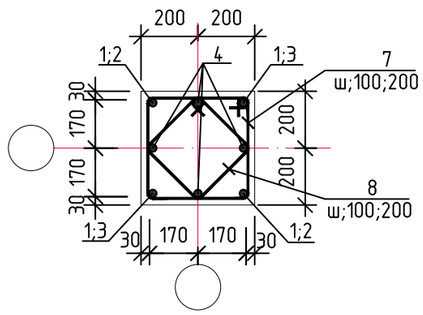

3 – 3

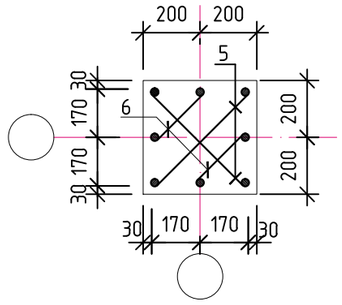

Спецификация материалов на один конструктивный элемент

Марка поз.	Обозначение	Наименование	Кол.	Масса ед., кг	Примечание
		Колонна Км1			255,68 кг
1		⌀25А500С ГОСТ 34028-2016 L=3340	4	12,9	51,6
2		⌀25А500С ГОСТ 34028-2016 L=3310	2	12,8	25,6
3		⌀25А500С ГОСТ 34028-2016 L=2710	2	10,5	21,0
4		⌀22А500С ГОСТ 34028-2016 L=5040	4	15,04	60,2
5*		⌀16А500С ГОСТ 34028-2016 L=890	2	1,41	2,82
6*		⌀16А500С ГОСТ 34028-2016 L=600	2	0,95	1,9
7*		⌀10А240 ГОСТ 34028-2016 L=1580	44	0,97	42,7
8*		⌀10А240 ГОСТ 34028-2016 L=1220	30	0,75	22,5
В3	КЖ-19	Ванночка В3	8	0,27	2,16
С-1	КЖ-19	Сетка С1	14	1,8	25,2
		Материал:			
		Бетон кл. С20/25 (В25) $м^3$	1,2		

Позиции, отмеченные (*), см. ведомость деталей

Ведомость деталей

№ Поз.	Эскиз	№ Поз.	Эскиз
5	570; 160; 160	7	450; 450; 340; 340
6	280; 160; 160	8	360; 360; 250; 250

1. Маркировочные схемы каркаса см. л. КЖ-15.
2. Бетонирование конструкций выполнять согласно указаний СП РК 5.03-107-2013.
3. Соединение продольной арматуры вести на стальных скобах-накладках (ванночках), тип соединения С19-Рм по ГОСТ14098-2014.
4. Сварку производить электродами Э-42А. ГОСТ 9467-75*.
5. Защитный слой бетона дан по наружной грани рабочей арматуры

Ведомость расхода стали на один элемент, в кг.

Марка элемента	Изделия арматурные							Всего	Ванночки			Общий расход
	Арматура класса								Сталь прокатная полосовая			
	А240		А500С									
	ГОСТ 34028-2016								ГОСТ 103-2006			
	⌀10	итого	⌀8	⌀16	⌀22	⌀25	итого		t-6		итого	
Км1	65,2	65,2	25,2	4,72	60,2	98,2	188,32	253,52	2,16		2,16	255,68

Изм	Кол.	Лист	№док	Подпись	Дата	Заказ 165-20-1-КЖ		
						"Строительство дома культуры на 180 мест в селе Арасан Аксуского района в Алматинской области"		
ГКП		Торебай				Блок 3	Стадия: РП	Лист: 17 / Листов:
Исполнил		Кабден				Колонна Км1. Спецификация	ТОО " Капремпроект "	
Проверил		Торебай						
Н.контр.		Алимбаев						

Взам.инв.N | Подпись и дата | Инв.№ подл.

Формат А3

Колонна Км2

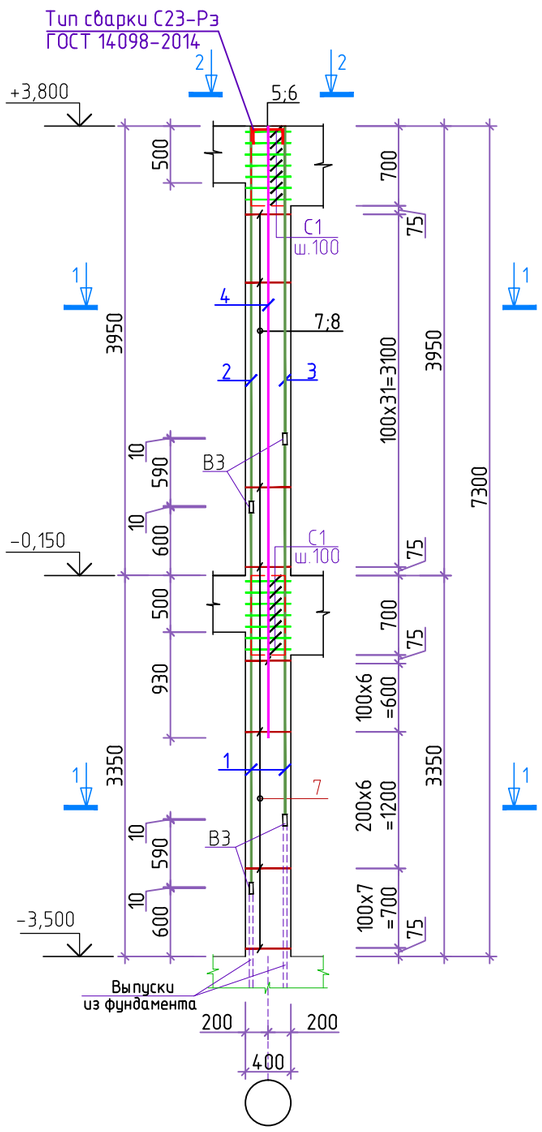

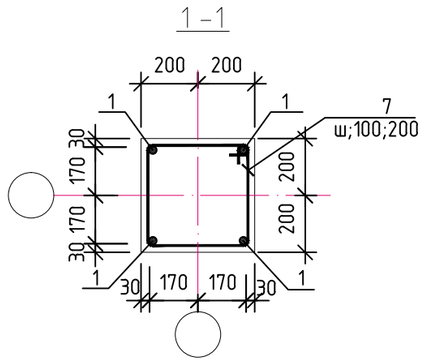

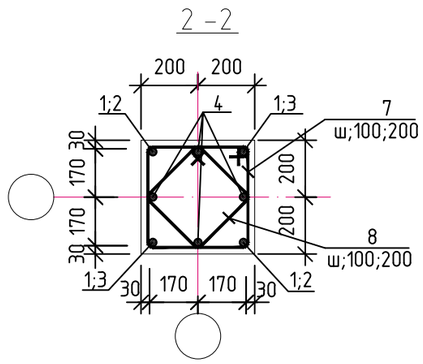

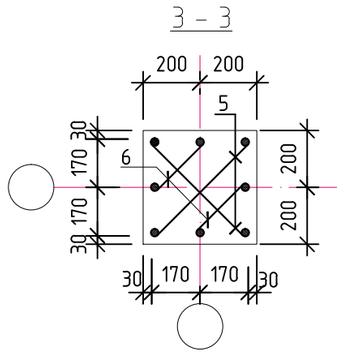

Спецификация материалов на один конструктивный элемент

Марка поз.	Обозначение	Наименование	Кол.	Масса ед., кг	Примечание
		Колонна Км1			311,57 кг
1		⌀25А500С ГОСТ 34028-2016 L=3340	4	12,9	51,6
2		⌀25А500С ГОСТ 34028-2016 L=3310	2	12,8	25,6
3		⌀25А500С ГОСТ 34028-2016 L=2710	2	10,5	21,0
4		⌀28А500С ГОСТ 34028-2016 L=5250	4	25,4	101,6
5*		⌀16А500С ГОСТ 34028-2016 L=890	2	1,41	2,82
6*		⌀16А500С ГОСТ 34028-2016 L=600	2	0,95	1,9
7*		⌀10А240 ГОСТ 34028-2016 L=1580	52	0,97	50,44
8*		⌀10А240 ГОСТ 34028-2016 L=1220	39	0,75	29,25
В3	КЖ-19	Ванночка В3	8	0,27	2,16
С-1	КЖ-19	Сетка С1	14	1,8	25,2
		Материал:			
		Бетон кл. С20/25 (В25) $м^3$	1,2		

Позиции, отмеченные (*), см. ведомость деталей

Ведомость деталей

№ Поз.	Эскиз	№ Поз.	Эскиз
5	570; 160; 160	7	450; 450; 340; 340
6	280; 160; 160	8	360; 360; 250; 250

1. Маркировочные схемы каркаса см. л. КЖ-15.
2. Бетонирование конструкций выполнять согласно указаний СП РК 5.03-107-2013.
3. Соединение продольной арматуры вести на стальных скобах-накладках (ванночках), тип соединения С19-Рм по ГОСТ14098-2014.
4. Сварку производить электродами Э-42А. ГОСТ 9467-75*.
5. Защитный слой бетона дан по наружной грани рабочей арматуры

Ведомость расхода стали на один элемент, в кг.

Марка элемента	Изделия арматурные							Всего	Ванночки			Общий расход
	Арматура класса								Сталь прокатная полосовая			
	А240		А500С									
	ГОСТ 34028-2016								ГОСТ 103-2006			
	⌀10	итого	⌀8	⌀16	⌀25	⌀28	итого		t-6		итого	
Км2	79,69	79,69	25,2	4,72	98,2	101,6	229,72	309,41	2,16		2,16	311,57

Изм	Кол.	Лист	№док	Подпись	Дата	Заказ 165-20-1-КЖ			
						"Строительство дома культуры на 180 мест в селе Арасан Аксуского района в Алматинской области"			
ГКП		Торебай				Блок 3	Стадия	Лист	Листов
Исполнил		Кабден					РП	18	
Проверил		Торебай				Колонна Км2. Спецификация	ТОО " Капремпроект "		
Н.контр.		Алимбаев							

Взам.инв.N | Подпись и дата | Инв.№ подл.

Формат А3

Сетка С1

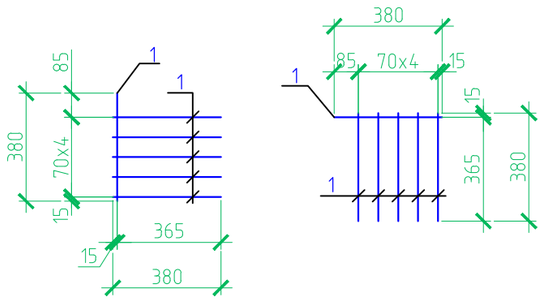

Ванночки В

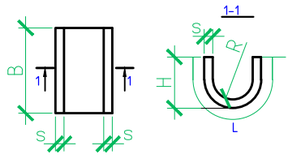

Таблица размеров для ванночки

Марка эл-та	dн др-ры	s	R	B	H	L
В1	32	8	18	70	48	120
В2	28	8	16	65	42	115
В3	25	6	15	60	36	95
В4	22	6	13	55	33	90
В5	20	6	12	50	30	85

Шайба Ш

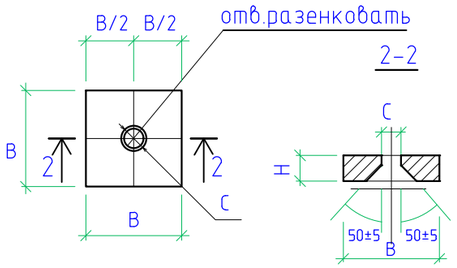

Деталь соединения арматуры с шайбой

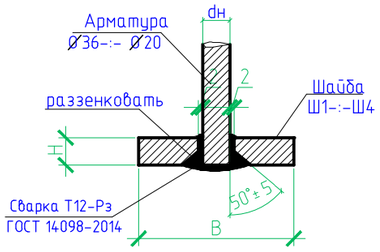

Таблица размеров для шайб

марка элемента	d	H	C	B
Ш1	32	25	36	105
Ш2	28	22	32	90
Ш3	25	20	29	80
Ш4	22	18	26	70
Ш5	20	16	24	65

1. Сварку сеток вести контактно-точечной сваркой К1-Кт по ГОСТ 14098-2014.
2. Сварку вести электродом Э42А по ГОСТ 9467-75*

Спецификация элементов

Поз.	Обозначение	Наименование	Кол	Масса ед., кг	Приме-чание
		Сетка С1		1.8кг	
1		⌀8А500С ГОСТ 34028-2016 L=380	12	0.15	1.8
		Ванночка В1		0.53кг	
2		полоса 8х70 ГОСТ103-2006 / С245ГОСТ27772-85 L=120	1	0.53	0.53
		Ванночка В2		0.47кг	
3		полоса 8х65 ГОСТ103-2006 / С245ГОСТ27772-85 L=115	1	0.47	0.47
		Ванночка В3		0.27кг	
4		полоса 6х60 ГОСТ103-2006 / С245ГОСТ27772-85 L=95	1	0.27	0.27
		Ванночка В4		0.24кг	
5		полоса 6х55 ГОСТ103-2006 / С245ГОСТ27772-85 L=90	1	0.24	0.24
		Ванночка В5		0.2кг	
6		полоса 6х50 ГОСТ103-2006 / С245ГОСТ27772-85 L=85	1	0.2	0.2
		Шайба Ш1		2.16кг	
7		полоса 25х105 ГОСТ103-2006 / С245ГОСТ27772-85 L=105	1	2.16	2.16
		Шайба Ш2		1.4кг	
8		полоса 22х90 ГОСТ103-2006 / С245ГОСТ27772-85 L=90	1	1.4	1.4
		Шайба Ш3		1.0кг	
9		полоса 20х80 ГОСТ103-2006 / С245ГОСТ27772-85 L=80	1	1.0	1.0
		Шайба Ш4		0.69кг	
10		полоса 18х70 ГОСТ103-2006 / С245ГОСТ27772-85 L=70	1	0.69	0.69
		Шайба Ш5		0.53кг	
11		полоса 16х65 ГОСТ103-2006 / С245ГОСТ27772-85 L=65	1	0.53	0.53

Взам.инв.N

Подпись и дата

Инв N подл.

Изм.	К уч.	Лист	N док	Подпись	Дата
ГКП		Торебай			
Исполнил		Турарбек			
Проверил		Торебай			
Н.контр.		Алимбаев			

Заказ 165-20-1-КЖ

"Строительство дома культуры на 180 мест в селе Арасан Аксуского района в Алматинской области"

Блок 3

Стадия	Лист	Листов
РП	19	

Сетка С1.
Ванночки В1-:-В5. Шайбы Ш1-:-Ш5

ТОО " Капремпроект "

Формат А3

Ригель Рм1

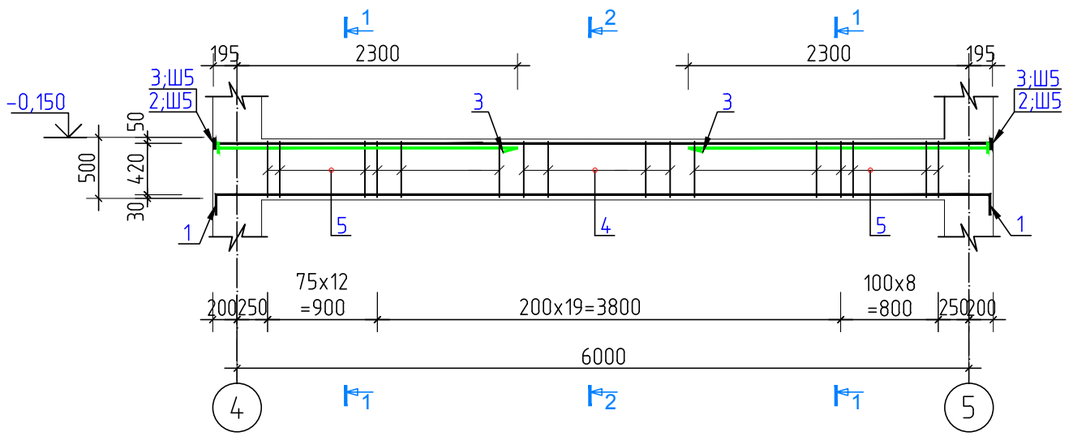

Спецификация материалов на один конструктивный элемент.

Марка	Обозначение	Наименование	Кол-во шт.	Масса ед,кг.	Приме-чание.
		Ригель Рм1			171,78 кг
1*		⌀16А500С ГОСТ 34028-2016 L=7585	4	12,0	48,0
2		⌀20А500С ГОСТ 34028-2016 L=6390	2	15,8	31,6
3		⌀20А500С ГОСТ 34028-2016 L=2795	4	6,89	27,6
4*		⌀10 А240 ГОСТ 34028-2016 L=1660	8	1,03	8,24
5*		⌀10 А240 ГОСТ 34028-2016 L=1510	56	0,93	52,1
Ш5	см. КЖ-33	Шайба Ш5	8	0,53	4,24
		Материалы			
		Бетон класса С20/25(В25) $м^3$	0,7		

Позиции, отмеченные (*), см. ведомость деталей

1 – 1

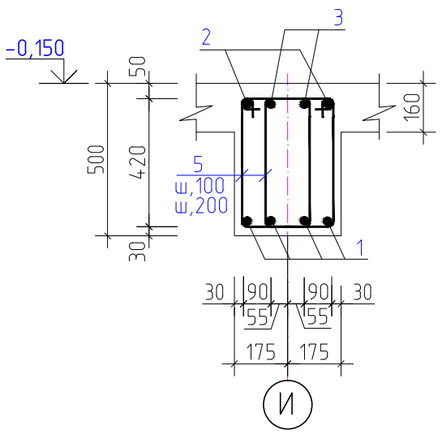

2 – 2

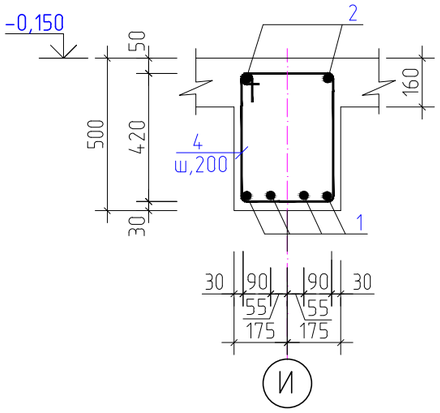

Ведомость деталей

Поз.	Эскиз
1	105, 6155, 105, R=65, 610, 610
4 / 5	410, 540, 420, 290 / 335, 540, 420, 215

1. Маркировочные схемы каркаса см. л. КЖ-22.
2. Бетонирование конструкций производить в соответствии с указаниями СП РК 5.03-107-2013.
3. Рабочую арматуру стыковать ванно-шовной сваркой на стальной скобе накладке-тип соединения С15-Рс по ГОСТ 14098-2014.
4. Деталь соединения арматуры с шайбами см. на см. КЖ-19 . Тип соединения Т12-Рз по ГОСТ 14098-2014.
5. Сварку производить электродами Э-42А, ГОСТ 9467-75*.
6. Защитный слой бетона дан по наружной грани рабочей арматуры

Ведомость расхода стали на 1 элемент, в кг.

Марка элемента	Изделия арматурные					Всего	Сталь прокатная полосовая			Общий расход
	Арматура класса						Шайба; Ванночка			
	А240		А500С							
	ГОСТ 34028-2016		ГОСТ 34028-2016				ГОСТ 103-2006*			
	⌀10	итого	⌀16	⌀20	итого		t-6	t-16	итого	
Ригель Рм1	60,34	60,34	48,0	59,2	107,2	167,54		4,24	4,24	171,78

Изм.	К уч.	Лист	N°док	Подпись	Дата	Заказ 165-20-1-КЖ			
						"Строительство дома культуры на 180 мест в селе Арасан Аксуского района в Алматинской области"			
						Блок 3	Стадия	Лист	Листов
							РП	20	
ГКП		Торебай							
Исполнил		Каббен				Ригель Рм1. Армирование. Сечения 1-1 ; 2-2.Спецификация, ведомость расхода стали.	ТОО " Капремпроект "		
Проверил		Торебай							
Н.контр.		Алимбаев							

Взам.инв.N

Подпись и дата

Инв N° подл.

Формат А3

Ригель Рм2

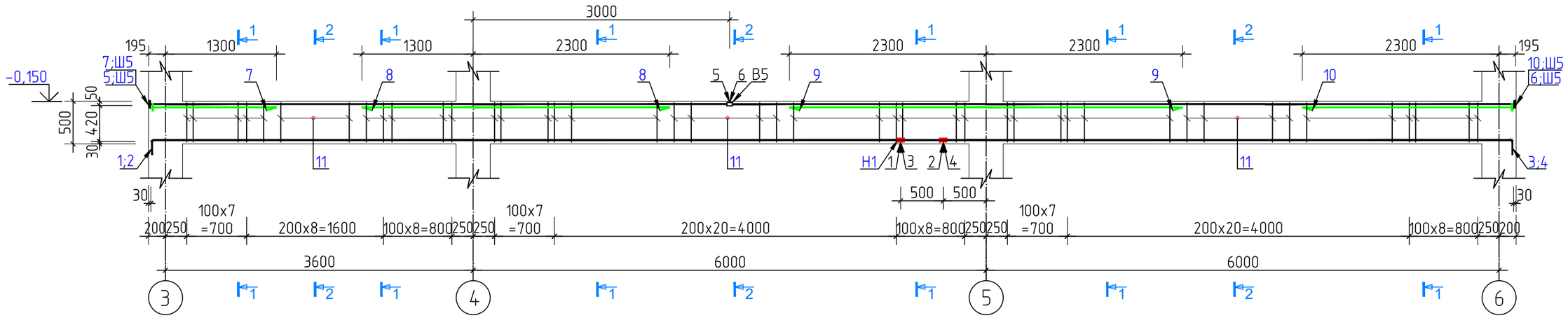

1 – 1

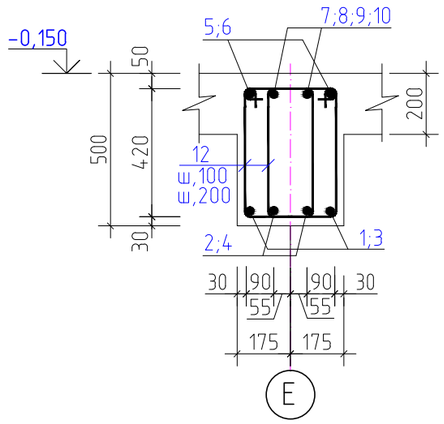

2 – 2

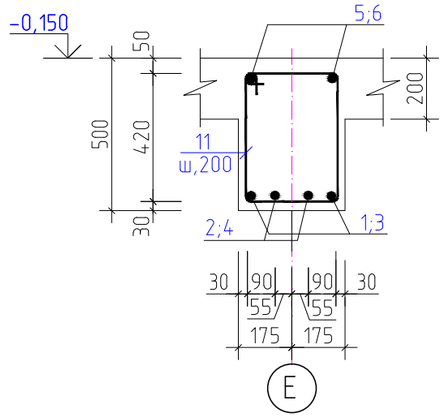

1. Данный лист см. совместно с КЖ-22.
2. Маркировочные схемы каркаса см. л. КЖ-15.
3. Бетонирование конструкций производить в соответствии с указаниями СП РК 5.03-107-2013.
4. Рабочую арматуру стыковать ванно-шовной сваркой на стальной скобе накладке-тип соединения С15-Рс по ГОСТ 14098-2014.
5. Деталь соединения арматуры с шайбами см. на см. КЖ-19 . Тип соединения Т12-Рз по ГОСТ 14098-2014.
6. Сварку производить электродами Э-42А, ГОСТ 9467-75*.
7. Защитный слой бетона дан по наружной грани рабочей арматуры

						Заказ 165-20-1-КЖ		
						"Строительство дома культуры на 180 мест в селе Арасан Аксуского района в Алматинской области"		
Изм.	К уч.	Лист	N°док	Подпись	Дата			
						Блок 3	Стадия	Лист	Листов
							РП	21	
ГКП		Торебай							
Исполнил		Каббен				Ригель Рм 2, Армирование. Сечения 1-1 ; 2-2.	ТОО " Капремпроект "		
Проверил		Торебай							
Н.контр.		Алимбаев							

Взам.инв.N

Подпись и дата

Инв N° подл.

Формат А3

Ведомость деталей

Поз.	Эскиз
1	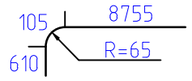
2	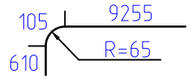
3	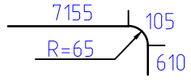
4	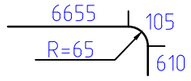
5	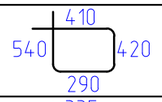
6	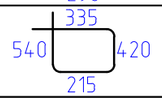

Спецификация материалов на один конструктивный элемент.

Марка	Обозначение	Наименование	Кол-во шт.	Масса ед,кг.	Приме-чание.
		Ригель Рм2			415,12 кг
1*		⌀16А500С ГОСТ 34028-2016 L=9470	2	14,95	29,9
2*		⌀16А500С ГОСТ 34028-2016 L=9970	2	15,8	31,6
3*		⌀16А500С ГОСТ 34028-2016 L=7870	2	12,43	24,9
4*		⌀16А500С ГОСТ 34028-2016 L=7370	2	11,64	23,3
5		⌀20А500С ГОСТ 34028-2016 L=6795	2	16,8	33,6
6		⌀20А500С ГОСТ 34028-2016 L=9195	2	22,7	45,4
7		⌀20А500С ГОСТ 34028-2016 L=1495	2	3,69	7,38
8		⌀20А500С ГОСТ 34028-2016 L=3600	2	8,88	17,8
9		⌀20А500С ГОСТ 34028-2016 L=4600	2	11,4	22,8
10		⌀20А500С ГОСТ 34028-2016 L=2495	2	6,2	12,4
11*		⌀10 А240 ГОСТ 34028-2016 L=1660	22	1,03	22,7
12*		⌀10 А240 ГОСТ 34028-2016 L=1510	148	0,93	137,7
В5	см. КЖ-19	Ванночка В5	2	0,2	0,4
Ш5	см. КЖ-19	Шайба Ш5	8	0,53	4,24
НС1		⌀16А500С ГОСТ 34028-2016 L=160	4	0,25	1,0
		Материалы			
		Бетон класса С20/25(В25) $м^3$	1,52		

Позиции, отмеченные (*), см. ведомость деталей

Ведомость расхода стали на 1 элемент, в кг.

Марка элемента	Изделия арматурные					Всего	Сталь прокатная полосовая			Общий расход
	Арматура класса						Шайба; Ванночка			
	А240		А500С				ГОСТ 103-2006*			
	ГОСТ 34028-2016		ГОСТ 34028-2016							
	⌀10	итого	⌀16	⌀20	итого		t-6	t-16	итого	
Ригель Рм2	160,4	160,4	110,7	139,38	250,08	410,48	0,4	4,24	4,64	415,12

1. Данный лист см. совместно с КЖ-21

Изм.	К уч.	Лист	N°док	Подпись	Дата
ГКП		Торебай			
Исполнил		Кабден			
Проверил		Торебай			
Н.контр.		Алимбаев			

Заказ 165-20-1-КЖ

"Строительство дома культуры на 180 мест в селе Арасан Аксуского района в Алматинской области"

Блок 3

Стадия	Лист	Листов
РП	22	

Ригель Рм 2. Спецификация, ведомость расхода стали.

ТОО " Капремпроект "

Взам.инв.N

Подпись и дата

Инв N° подл.

Формат А3

Ригель РмЗ

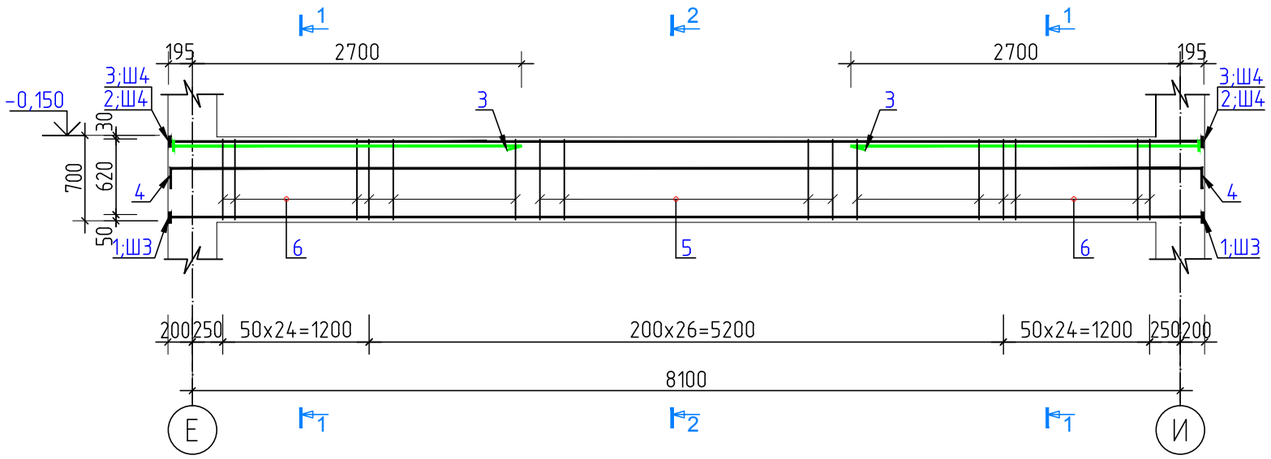

1 – 1

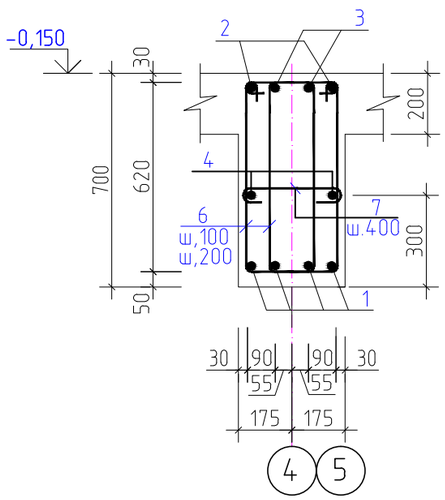

2 – 2

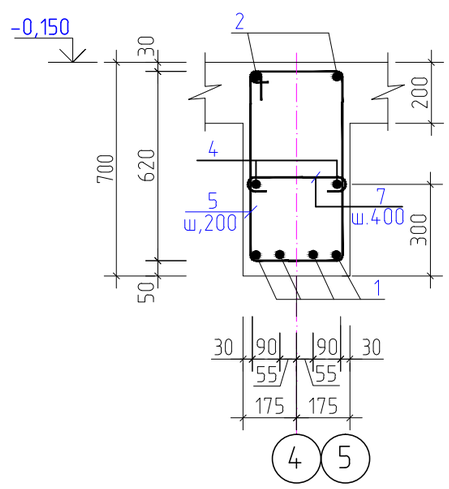

Спецификация материалов на один конструктивный элемент.

Марка	Обозначение	Наименование	Кол-во шт.	Масса ед,кг.	Приме-чание.
		Ригель РмЗ			423,8 кг
1		⌀25А500С ГОСТ 34028-2016 L=8490	4	32,7	130,8
2		⌀22А500С ГОСТ 34028-2016 L=8490	2	25,34	50,7
3		⌀22А500С ГОСТ 34028-2016 L=2895	4	8,64	34,6
4*		⌀16А500С ГОСТ 34028-2016 L=9685	2	15,3	30,6
5*		⌀10 А240 ГОСТ 34028-2016 L=2060	14	1,27	17,8
6*		⌀10 А240 ГОСТ 34028-2016 L=1910	120	1,18	141,6
7*		⌀8 А240 ГОСТ 34028-2016 L=490	22	0,19	4,18
Ш3	см. КЖ-19	Шайба Ш3	8	1,0	8,0
Ш4	см. КЖ-19	Шайба Ш4	8	0,69	5,52
		Материалы			
		Бетон класса С20/25(В25) $м^3$	1,4		

Позиции, отмеченные (*), см. ведомость деталей

Ведомость деталей

Поз.	Эскиз
4	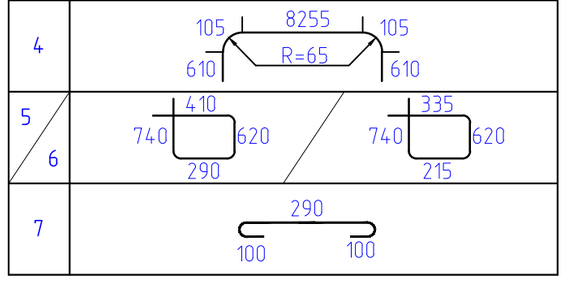
5 / 6	
7	

1. Маркировочные схемы каркаса см. л. КЖ-15.
2. Бетонирование конструкций производить в соответствии с указаниями СП РК 5.03-107-2013.
3. Рабочую арматуру стыковать ванно-шовной сваркой на стальной скобе накладке-тип соединения С15-Рс по ГОСТ 14098-2014.
4. Деталь соединения арматуры с шайбами см. на см. КЖ-19 . Тип соединения Т12-Рз по ГОСТ 14098-2014.
5. Сварку производить электродами Э-42А, ГОСТ 9467-75*.
6. Защитный слой бетона дан по наружной грани рабочей арматуры

Ведомость расхода стали на 1 элемент, в кг.

Марка элемента	Изделия арматурные							Всего	Сталь прокатная полосовая			Общий расход
	Арматура класса								Шайба; Ванночка			
	А240			А500С								
	ГОСТ 34028-2016			ГОСТ 34028-2016					ГОСТ 103-2006*			
	⌀8	⌀10	итого	⌀16	⌀22	⌀25	итого		t-18	t-20	итого	
Ригель РмЗ	4,18	159,4	163,58	30,6	85,3	130,8	246,7	410,28	5,52	8,0	13,52	423,8

Изм.	К уч.	Лист	N°док	Подпись	Дата
ГКП		Торебай			
Исполнил		Кабден			
Проверил		Торебай			
Н.контр.		Алимбаев			

Заказ 165-20-1-КЖ

"Строительство дома культуры на 180 мест в селе Арасан Аксуского района в Алматинской области"

Блок 3

Стадия	Лист	Листов
РП	23	

Ригель РмЗ. Армирование. Сечения 1-1 ; 2-2.Спецификация, ведомость расхода стали.

ТОО " Капремпроект "

Взам.инв.N

Подпись и дата

Инв N° подл.

Формат А3

Ригель Рм4

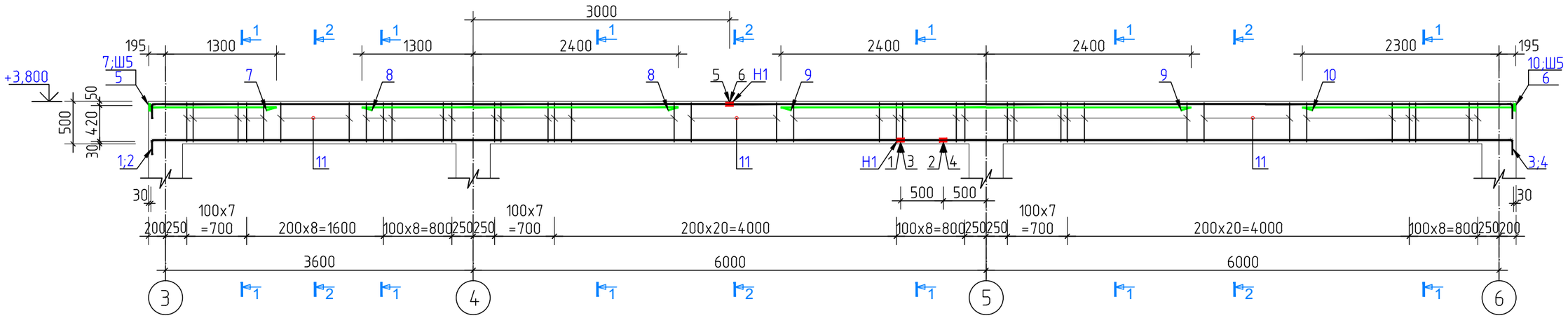

1 – 1

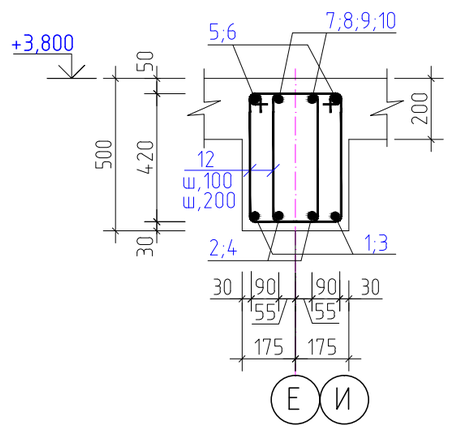

2 – 2

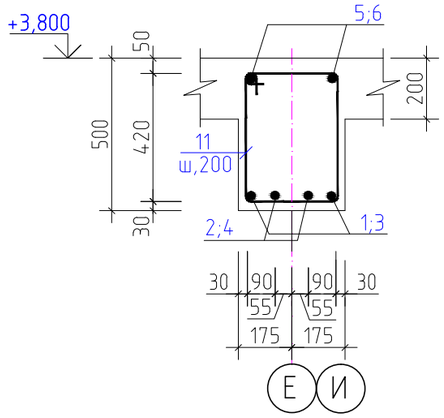

1. Данный лист см. совместно с КЖ-25.
2. Маркировочные схемы каркаса см. л. КЖ-16.
3. Бетонирование конструкций производить в соответствии с указаниями СП РК 5.03-107-2013.
4. Рабочую арматуру стыковать ванно-шовной сваркой на стальной скобе накладке-тип соединения С15-Рс по ГОСТ 14098-2014.
5. Деталь соединения арматуры с шайбами см. на см. КЖ-19 . Тип соединения Т12-Рз по ГОСТ 14098-2014.
6. Сварку производить электродами Э-42А, ГОСТ 9467-75*.
7. Защитный слой бетона дан по наружной грани рабочей арматуры

Изм.	К уч.	Лист	N°док	Подпись	Дата	Заказ 165-20-1-КЖ		
						"Строительство дома культуры на 180 мест в селе Арасан Аксуского района в Алматинской области"		
						Блок 3	Стадия	Лист	Листов
							РП	24	
ГКП		Торебай				Ригель Рм 4, Армирование. Сечения 1-1 ; 2-2.	ТОО " Капремпроект "		
Исполнил		Каббен							
Проверил		Торебай							
Н.контр.		Алимбаев							

Взам.инв.N

Подпись и дата

Инв N° подл.

Формат А3

Ведомость деталей

Поз.	Эскиз
1	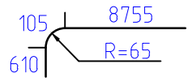
2	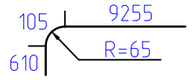
3	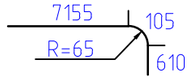
4	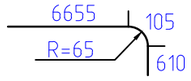
5	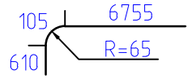
6	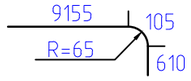
11	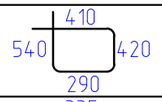
12	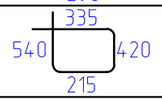

Спецификация материалов на один конструктивный элемент.

Марка	Обозначение	Наименование	Кол-во шт.	Масса ед,кг.	Приме-чание.
		Ригель Рм4			400,9 кг
1*		⌀16А500С ГОСТ 34028-2016 L=9470	2	14,95	29,9
2*		⌀16А500С ГОСТ 34028-2016 L=9970	2	15,8	31,6
3*		⌀16А500С ГОСТ 34028-2016 L=7870	2	12,43	24,9
4*		⌀16А500С ГОСТ 34028-2016 L=7370	2	11,64	23,3
5*		⌀16А500С ГОСТ 34028-2016 L=7470	2	11,8	23,6
6*		⌀16А500С ГОСТ 34028-2016 L=9870	2	15,6	31,2
7		⌀20А500С ГОСТ 34028-2016 L=1495	2	3,69	7,38
8		⌀22А500С ГОСТ 34028-2016 L=3700	2	11,1	22,2
9		⌀22А500С ГОСТ 34028-2016 L=4800	2	14,3	28,6
10		⌀20А500С ГОСТ 34028-2016 L=2495	2	6,2	12,4
11*		⌀10 А240 ГОСТ 34028-2016 L=1660	22	1,03	22,7
12*		⌀10 А240 ГОСТ 34028-2016 L=1510	150	0,93	139,5
Ш5	см. КЖ-19	Шайба Ш5	4	0,53	2,12
НС1		⌀16А500С ГОСТ 34028-2016 L=160	6	0,25	1,5
		Материалы			
		Бетон класса С20/25(В25) $м^3$	1,52		

Позиции, отмеченные (*), см. ведомость деталей

Ведомость расхода стали на 1 элемент, в кг.

Марка элемента	Изделия арматурные						Всего	Сталь прокатная полосовая			Общий расход
	Арматура класса							Шайба; Ванночка			
	А240		А500С								
	ГОСТ 34028-2016		ГОСТ 34028-2016					ГОСТ 103-2006*			
	⌀10	итого	⌀16	⌀20	⌀22	итого		t-6	t-16	итого	
Ригель Рм4	162,2	162,2	166,0	19,78	50,8	236,58	398,78		2,12	2,12	400,9

1. Данный лист см. совместно с КЖ-24

Изм.	К уч.	Лист	N°док	Подпись	Дата
ГКП		Торебай			
Исполнил		Кабден			
Проверил		Торебай			
Н.контр.		Алимбаев			

Заказ 165-20-1-КЖ

"Строительство дома культуры на 180 мест в селе Арасан Аксуского района в Алматинской области"

Блок 3

Стадия	Лист	Листов
РП	25	

Ригель Рм 4. Спецификация, ведомость расхода стали.

ТОО " Капремпроект "

Взам.инв.N

Подпись и дата

Инв N° подл.

Формат А3

Ригель Рм5

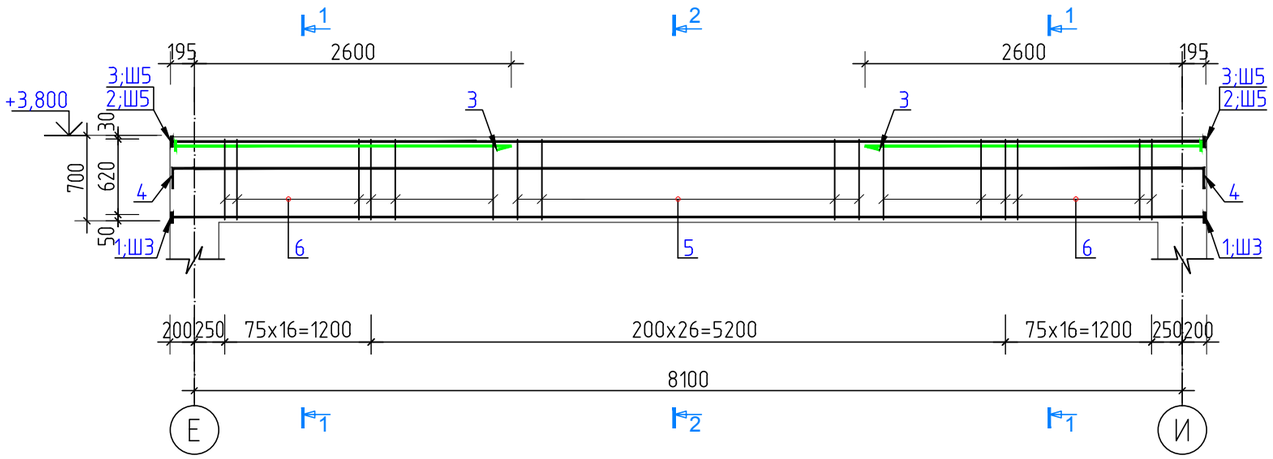

1 – 1

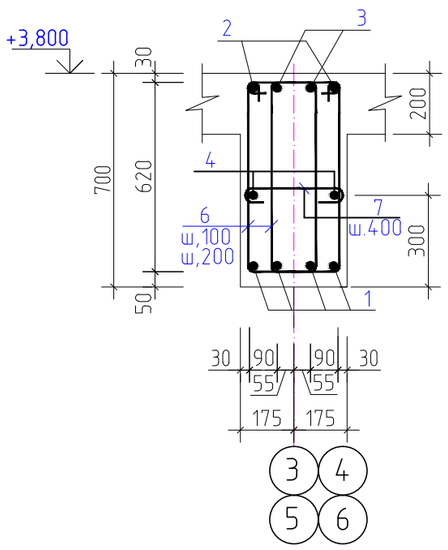

2 – 2

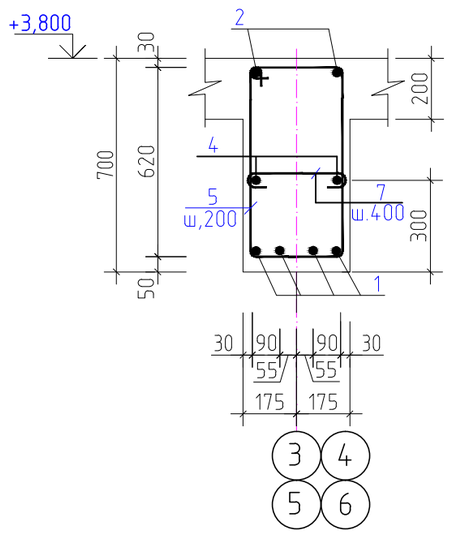

Спецификация материалов на один конструктивный элемент.

Марка	Обозначение	Наименование	Кол-во шт.	Масса ед,кг.	Приме-чание.
		Ригель Рм5			369,14кг
1		⌀25А500С ГОСТ 34028-2016 L=8490	4	32,7	130,8
2		⌀20А500С ГОСТ 34028-2016 L=8490	2	20,94	41,9
3		⌀20А500С ГОСТ 34028-2016 L=2795	4	6,89	27,6
4*		⌀16А500С ГОСТ 34028-2016 L=9685	2	15,3	30,6
5*		⌀10 А240 ГОСТ 34028-2016 L=2060	16	1,27	20,32
6*		⌀10 А240 ГОСТ 34028-2016 L=1910	86	1,18	101,5
7*		⌀8 А240 ГОСТ 34028-2016 L=490	22	0,19	4,18
Ш3	см. КЖ-19	Шайба Ш3	8	1,0	8,0
Ш4	см. КЖ-19	Шайба Ш4	8	0,53	4,24
		Материалы			
		Бетон класса С20/25(В25) $м^3$	1,4		

Позиции, отмеченные (*), см. ведомость деталей

Ведомость деталей

Поз.	Эскиз
4	105 8255 105; R=65; 610 610
5 / 6	410; 740 620; 290 / 335; 740 620; 215
7	290; 100 100

1. Маркировочные схемы каркаса см. л. КЖ-16.
2. Бетонирование конструкций производить в соответствии с указаниями СП РК 5.03-107-2013.
3. Рабочую арматуру стыковать ванно-шовной сваркой на стальной скобе накладке-тип соединения С15-Рс по ГОСТ 14098-2014.
4. Деталь соединения арматуры с шайбами см. на см. КЖ-19 . Тип соединения Т12-Рз по ГОСТ 14098-2014.
5. Сварку производить электродами Э-42А, ГОСТ 9467-75*.
6. Защитный слой бетона дан по наружной грани рабочей арматуры

Ведомость расхода стали на 1 элемент, в кг.

Марка элемента	Изделия арматурные							Всего	Сталь прокатная полосовая			Общий расход
	Арматура класса								Шайба; Ванночка			
	А240			А500С								
	ГОСТ 34028-2016			ГОСТ 34028-2016					ГОСТ 103-2006*			
	⌀8	⌀10	итого	⌀16	⌀20	⌀25	итого		t-16	t-20	итого	
Ригель Рм5	4,18	121,82	126,0	30,6	69,5	130,8	230,9	356,9	4,24	8,0	12,24	369,14

Изм.	К уч.	Лист	N°док	Подпись	Дата	Заказ 165-20-1-КЖ			
						"Строительство дома культуры на 180 мест в селе Арасан Аксуского района в Алматинской области"			
						Блок 3	Стадия	Лист	Листов
							РП	26	
ГКП		Торебай							
Исполнил		Кабден				Ригель Рм5. Армирование. Сечения 1-1 ; 2-2. Спецификация, ведомость расхода стали.	ТОО " Капремпроект "		
Проверил		Торебай							
Н.контр.		Алимбаев							

Взам.инв.N | Подпись и дата | Инв N° подл.

Формат А3

Плита перекрытия на отм. -0,150. Опалубочный чертеж

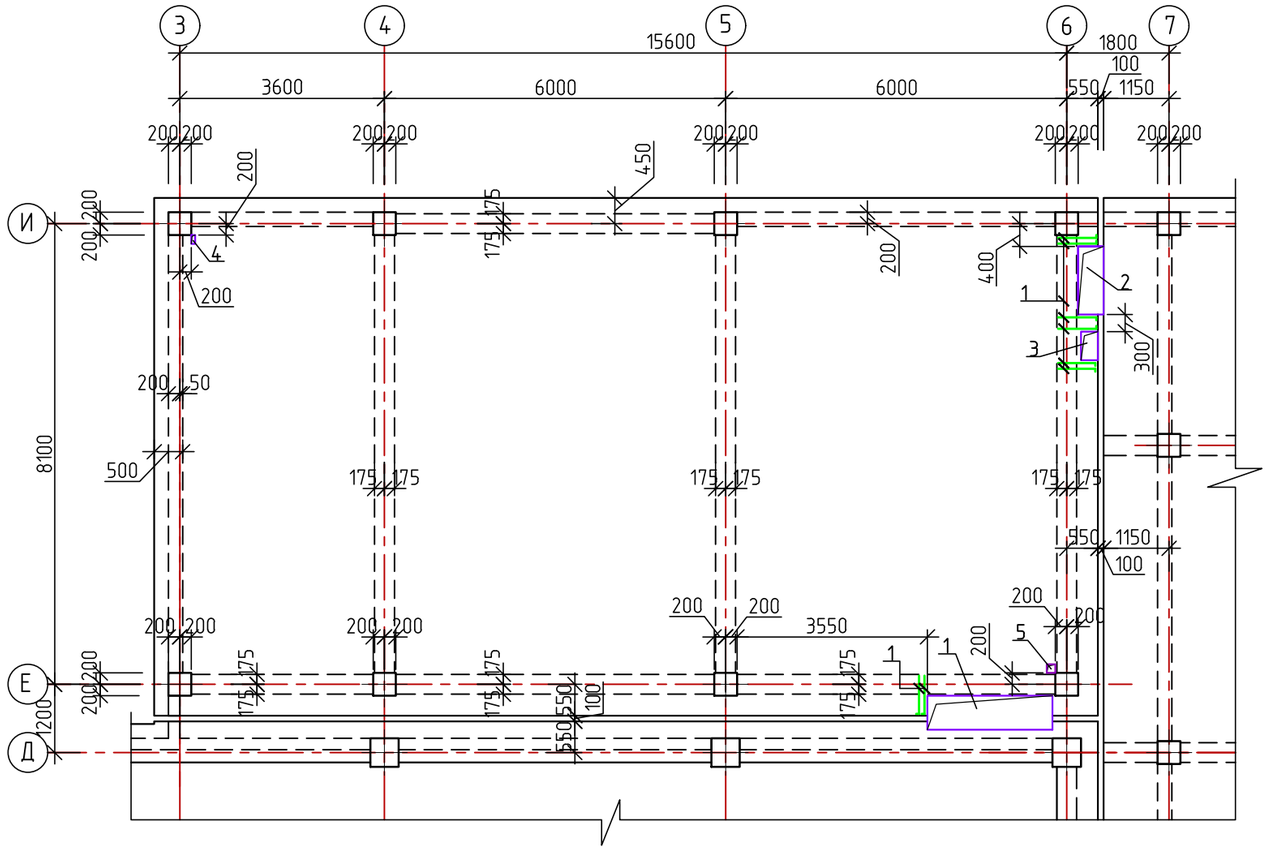

Деталь для фиксации арматуры верхней зоны плиты

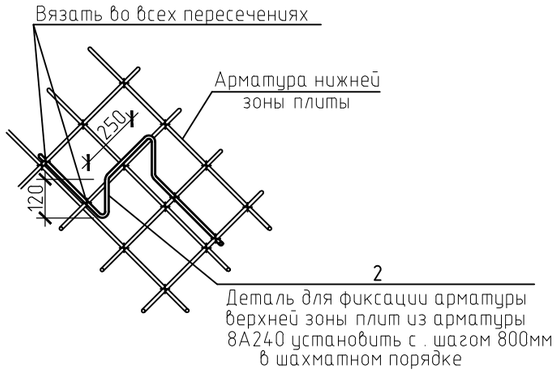

Ведомость отверстий на плиту перекрытия на отм.-0,150

Марка, поз.	Размеры,мм.		Кол-во	Назначение
	L	B		
1	2200	600	1	ОВ
2	1100	400	1	ОВ
3	500	300	1	ОВ
4	200	100	1	ОВ/ВК
5	150	150	1	ВК

Детали обрамления отверстий

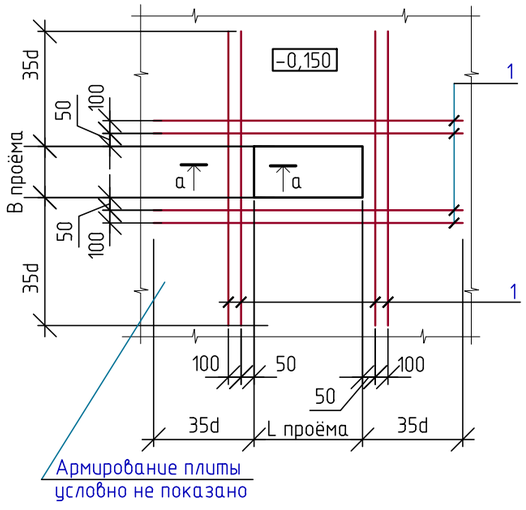

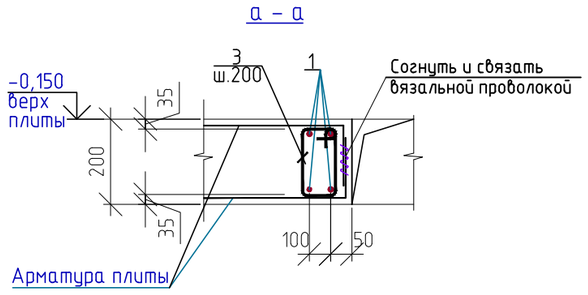

1. Данный лист читать совместно с л. КЖ-28,29.
2. Бетонирование конструкций выполнять согласно указаний СП РК 5.03 – 107- 2013

Изм.	К уч.	Лист	№док	Подпись	Дата
ГКП		Торебай			
Исполнил		Нусипакын			
Проверил		Торебай			
Н.контр.		Алимбаев			

Заказ 165-20-1-КЖ

"Строительство дома культуры на 180 мест в селе Арасан Аксуского района в Алматинской области"

Блок 3

Стадия	Лист	Листов
РП	27	

Плита перекрытия на отм. -0,150. Опалубочный чертеж

ТОО " Капремпроект "

Взам. инв. №

Подпись и дата

Инв. № подл.

Формат А3

Плита перекрытия на отм. -0,150. Армирование нижней зоны

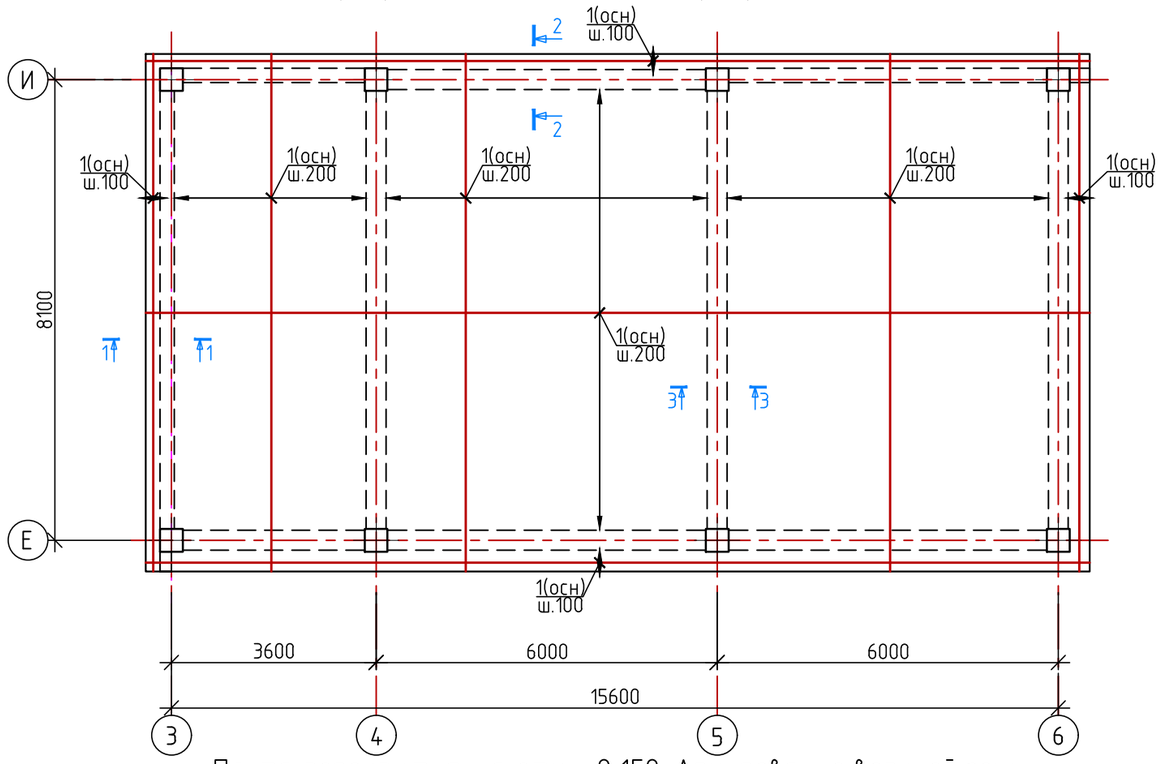

1 - 1

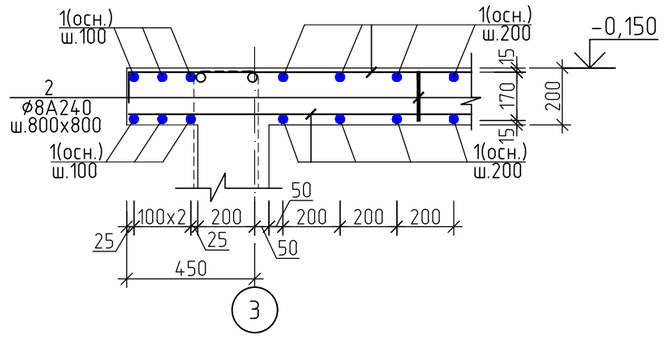

2 - 2

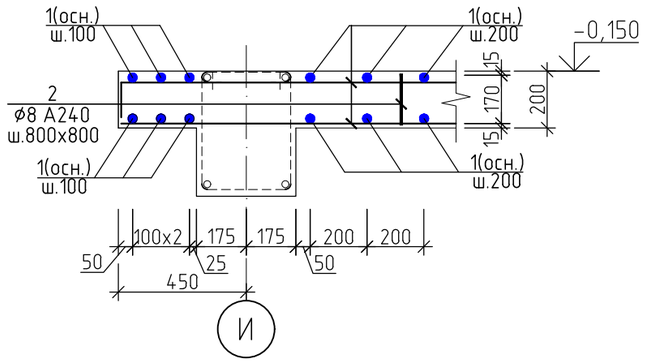

Плита перекрытия на отм. -0,150. Армирование верхней зоны по буквенным осям

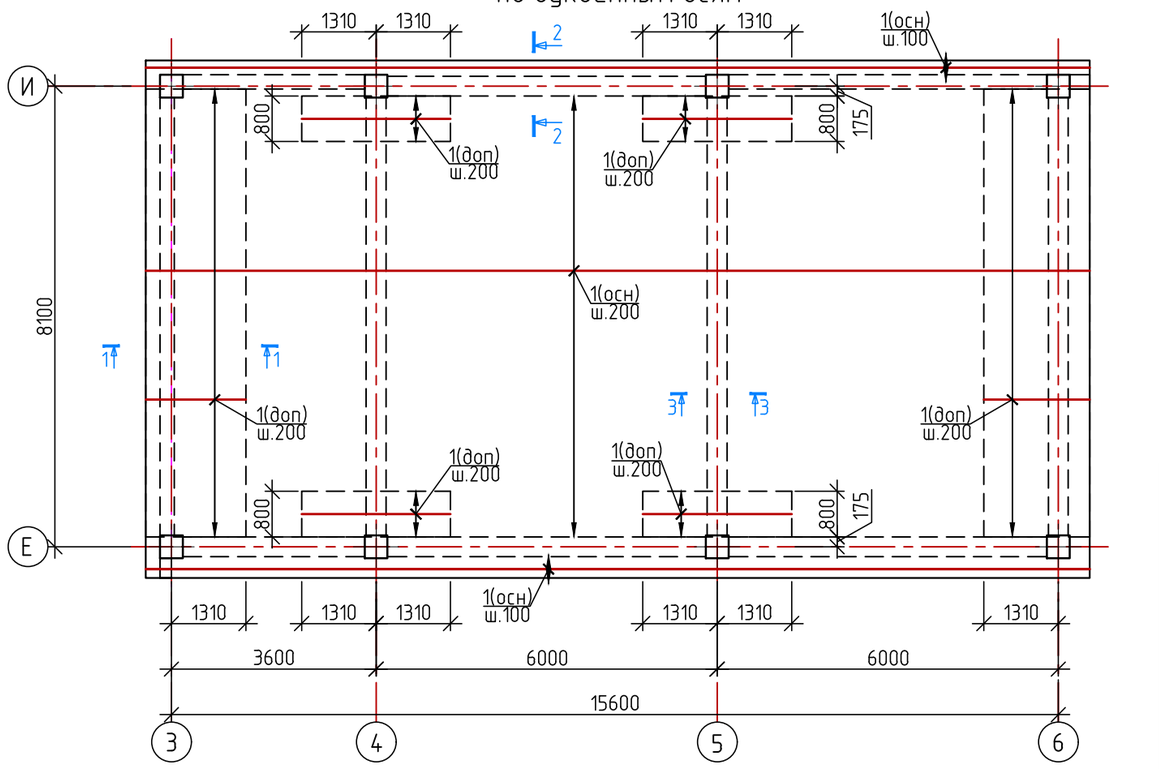

1. Данный лист читать совместно с л. КЖ-27-:-29.
2. Стыки нижней рабочей арматуры, поз.1 выполнять в нахлест, без сварки, с длиной перепуска 510 мм в разбежку, через стержень, со смещением в осях стыков ≥ 765 мм, см. узел на КЖ-29. Стыки выполнять в разбежку в пределах 1/4 пролетов ближе к опорам. Все места пересечения арматуры вязать отожженной вязальной проволокой, не менее 3-х скруток на узел.
3. Спецификацию к армированию см. на КЖ-29

Изм.	К уч.	Лист	№док	Подпись	Дата	Заказ 165-20-1-КЖ
						"Строительство дома культуры на 180 мест в селе Арасан Аксуского района в Алматинской области"
ГКП		Торебай				Блок 3 — Стадия: РП; Лист: 28; Листов:
Исполнил		Нусипакын				Плита перекрытия на отм. -0,150. Армирование нижней зоны. Армирование верхней зоны по буквенным осям. Сечение 1-1, 2-2.
Проверил		Торебай				ТОО " Капремпроект "
Н.контр.		Алимбаев				

Взам. инв. №

Подпись и дата

Инв. № подл.

Формат А3

Плита перекрытия на отм. -0,150. Армирование верхней зоны по цифровым осям

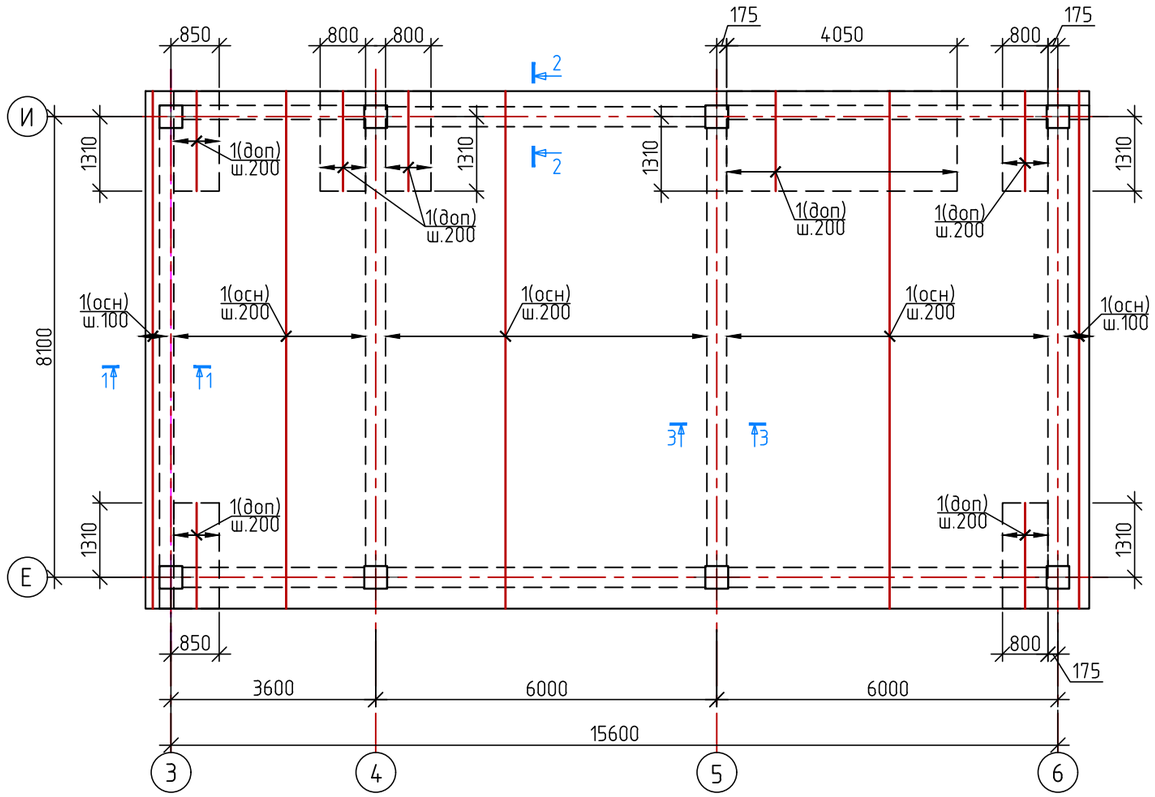

Узел стыковки нижней и верхней арматуры (без сварки)

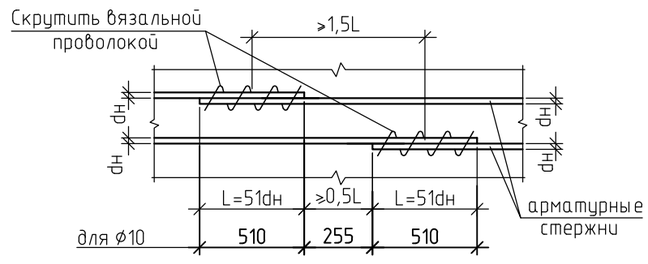

Спецификация материалов плиты перекрытия на отм.-0.150.

Поз.	Обозначение	Наименование	Кол-во шт.	Масса ед.,кг	Приме-чание
		Плита на отм.-0,150.			2172,4кг
1		⌀10 А500С ГОСТ 34028-2016 L=п.м.	3316,5	0,617	2046,3
2*		⌀8 А240 ГОСТ 34028-2016 L=1190	235	0,47	110,5
3*		⌀8 А240 ГОСТ 34028-2016 L=660	60	0,26	15,6
		Материалы			
		Бетон класса С20/25(В25) $м^3$	30,0		

Позиции со знаком " * " см. ведомость деталей

3 – 3

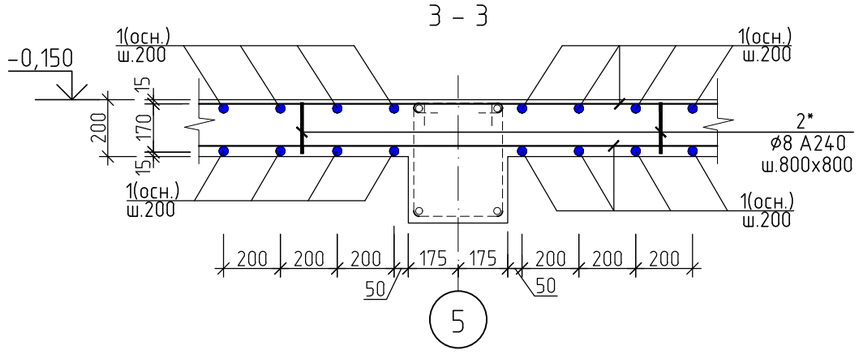

1. Данный лист читать совместно с л. КЖ-27,28.
2. Стыки верхней рабочей арматуры, поз.1 выполнять в нахлест, без сварки, с длиной перепуска 510 мм в разбежку, через стержень, со смещением в осях стыков ≥ 765 мм, см. узел на данном листе.
Стыки рабочей арматуры располагать в серединах пролетов или за пределами 1/4 пролетов. Все места пересечения арматуры вязать отожженной вязальной проволокой, не менее 3-х скруток на узел.

Марка элемента	Изделия арматурные				
	Арматура класса				Всего
	А500С		А240		
	ГОСТ 34028-2016				
	⌀10	Итого	⌀8	Итого	
Плита на отм.-0,150.	2046,3	2046,3	126,1	126,1	2172,4

Ведомость деталей

N°	Эскиз
2	250; 120; 120; 350; 350
3	210; 220; 120; 110

Изм.	К уч.	Лист	N°док	Подпись	Дата
ГКП		Торебай			
Исполнил		Нусипакын			
Проверил		Торебай			
Н.контр.		Алимбаев			

Заказ 165-20-1-КЖ

"Строительство дома культуры на 180 мест в селе Арасан Аксуского района в Алматинской области"

Блок 3

Стадия	Лист	Листов
РП	29	

Плита перекрытия на отм. -0,150. Армирование верхней зоны по цифровым осям. Спецификация. Сечение 3-3.

ТОО " Капремпроект "

Формат А3

Взам. инв. N° | Подпись и дата | Инв. N° подл.

Плита перекрытия на отм. +3,800. Опалубочный чертеж

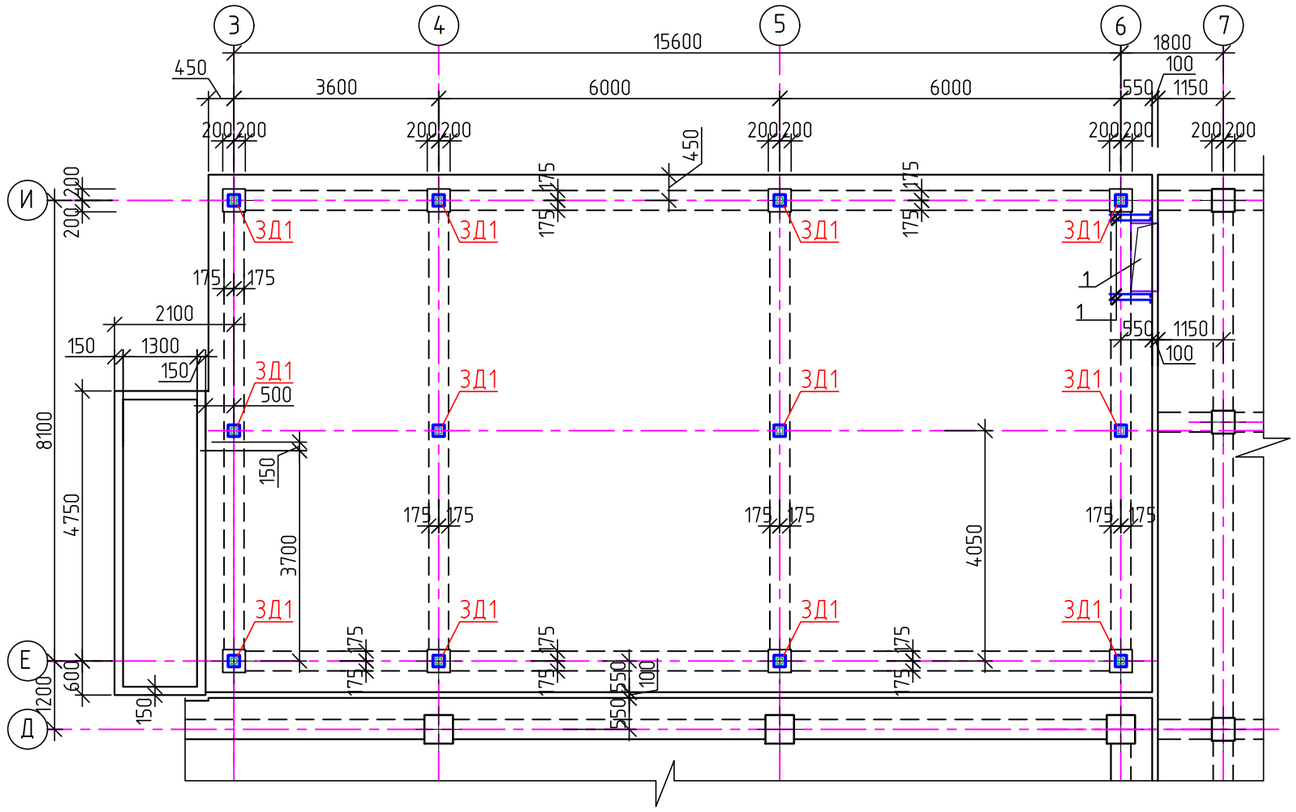

Узел стыковки нижней и верхней арматуры (без сварки)

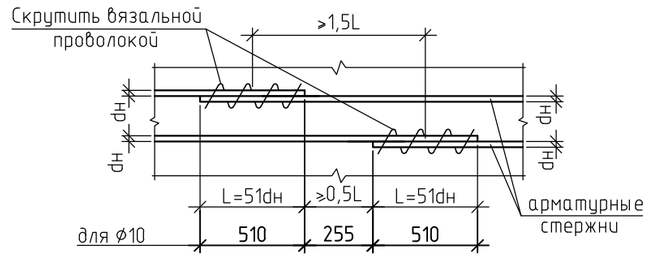

3Д1

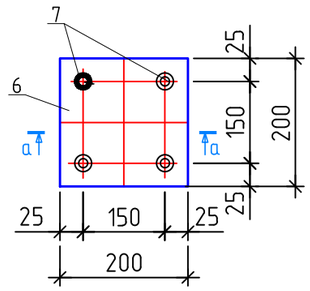

а – а

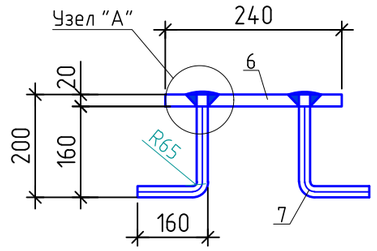

Узел "А"

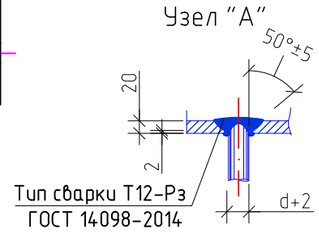

Ведомость отверстий на плиту перекрытия на отм.+3,800

Марка, поз.	Размеры, мм.		Кол-во	Назначение
	L	B		
1	1200	500	1	ОВ

Детали обрамления отверстий

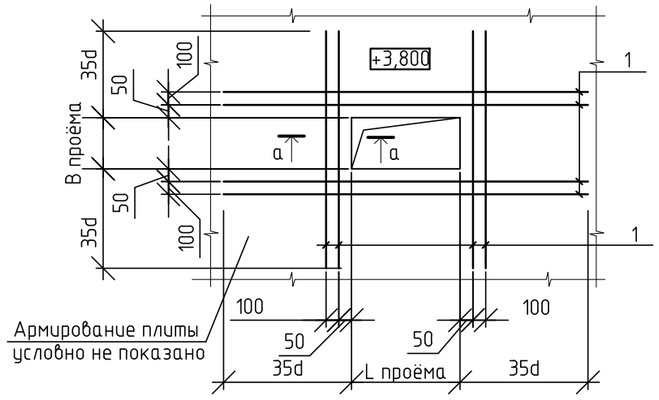

а – а

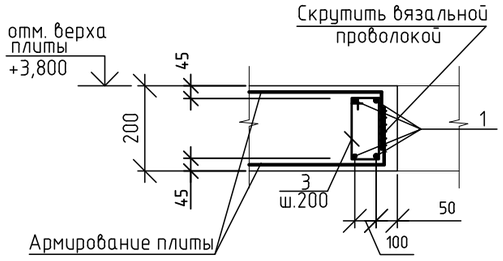

1. Данный лист читать совместно с л. КЖ-31, 32.
2. Бетонирование конструкций выполнять согласно указаний СП РК 5.03 – 107- 2013

Изм.	К уч.	Лист	№док	Подпись	Дата	Заказ 165-20-1-КЖ		
						"Строительство дома культуры на 180 мест в селе Арасан Аксуского района в Алматинской области"		
						Блок 3	Стадия	Лист	Листов
							РП	30	
ГКП		Торебай				Плита перекрытия на отм. +3,800. Опалубочный чертеж	ТОО " Капремпроект "	
Исполнил		Нусипакын						
Проверил		Торебай						
Н.контр.		Алимбаев						

Взам. инв. №

Подпись и дата

Инв. № подл.

Формат А3

Плита перекрытия на отм. +3,800. Армирование нижней зоны

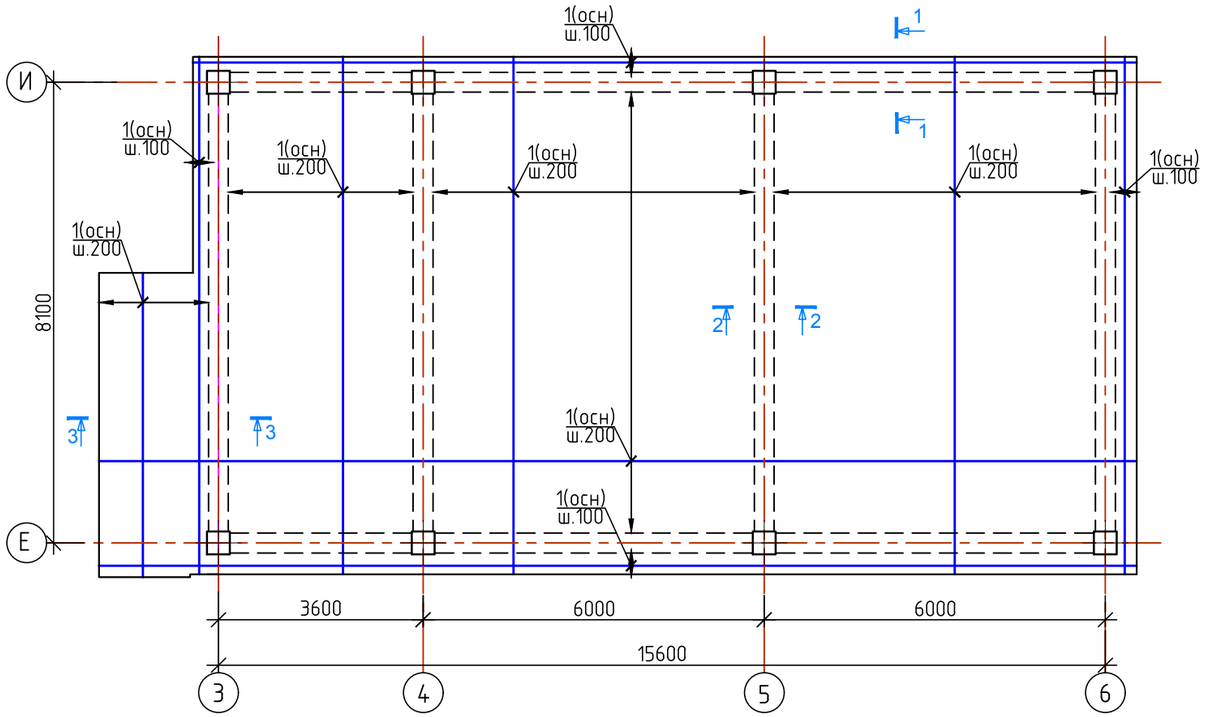

Плита перекрытия на отм. +3,800. Армирование верхней зоны по буквенным осям

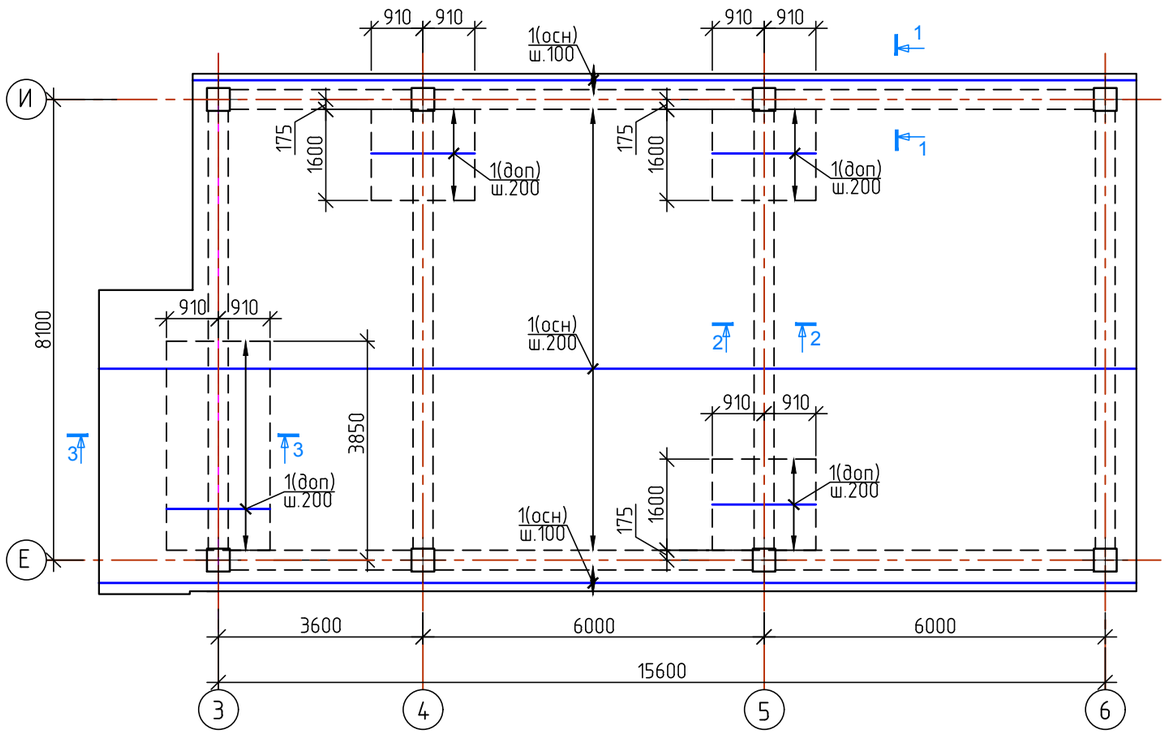

1 – 1

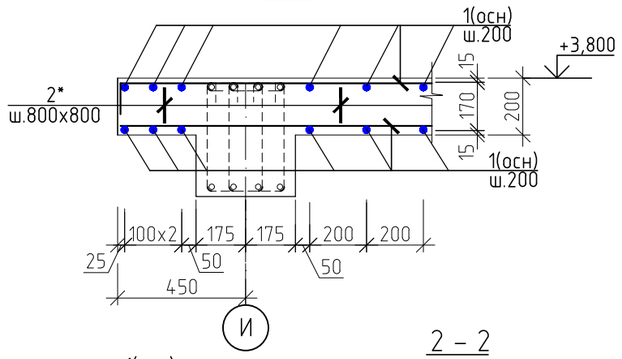

2 – 2

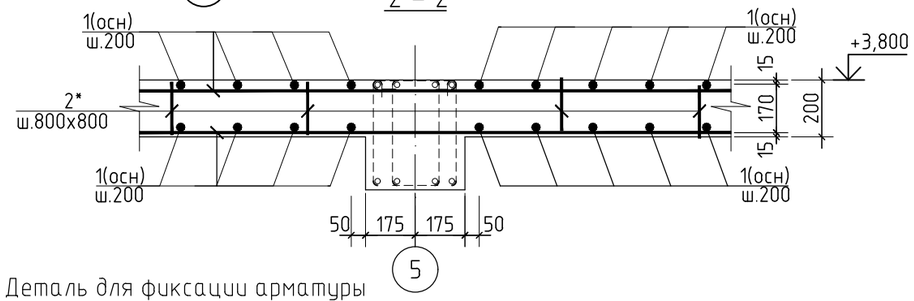

Деталь для фиксации арматуры верхней зоны плиты

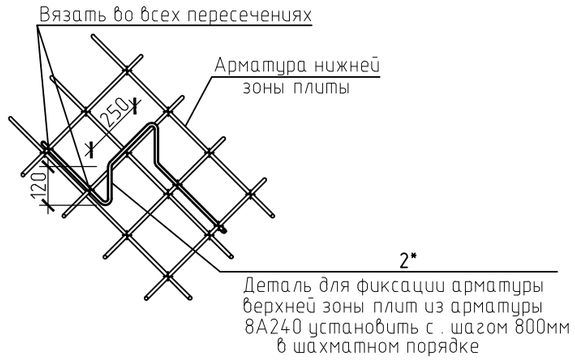

1. Данный лист читать совместно с л. КЖ-30, 32.
2. Стыки нижней рабочей арматуры, поз.1 выполнять в нахлест, без сварки, с длиной перепуска 510 мм в разбежку, через стержень, со смещением в осях стыков ≥ 765 мм, см. узел на КЖ-30. Стыки выполнять в разбежку в пределах 1/4 пролетов ближе к опорам. Все места пересечения арматуры вязать отожженной вязальной проволокой, не менее 3-х скруток на узел.
3. Спецификацию к армированию см. на КЖ-32

						Заказ 165-20-1-КЖ		
						"Строительство дома культуры на 180 мест в селе Арасан Аксуского района в Алматинской области"		
Изм.	К уч.	Лист	№док	Подпись	Дата			
						Блок 3	Стадия	Лист	Листов
							РП	31	
ГКП		Торебай				Плита перекрытия на отм. +3,800. Армирование нижней зоны. Армирование верхней зоны по буквенным осям. Сечение 1-1, 2-2.	ТОО " Капремпроект "		
Исполнил		Нусипакын							
Проверил		Торебай							
Н.контр.		Алимбаев							

Взам. инв. №

Подпись и дата

Инв. № подл.

Формат А3

Плита перекрытия на отм. +3,800. Армирование верхней зоны по цифровым осям

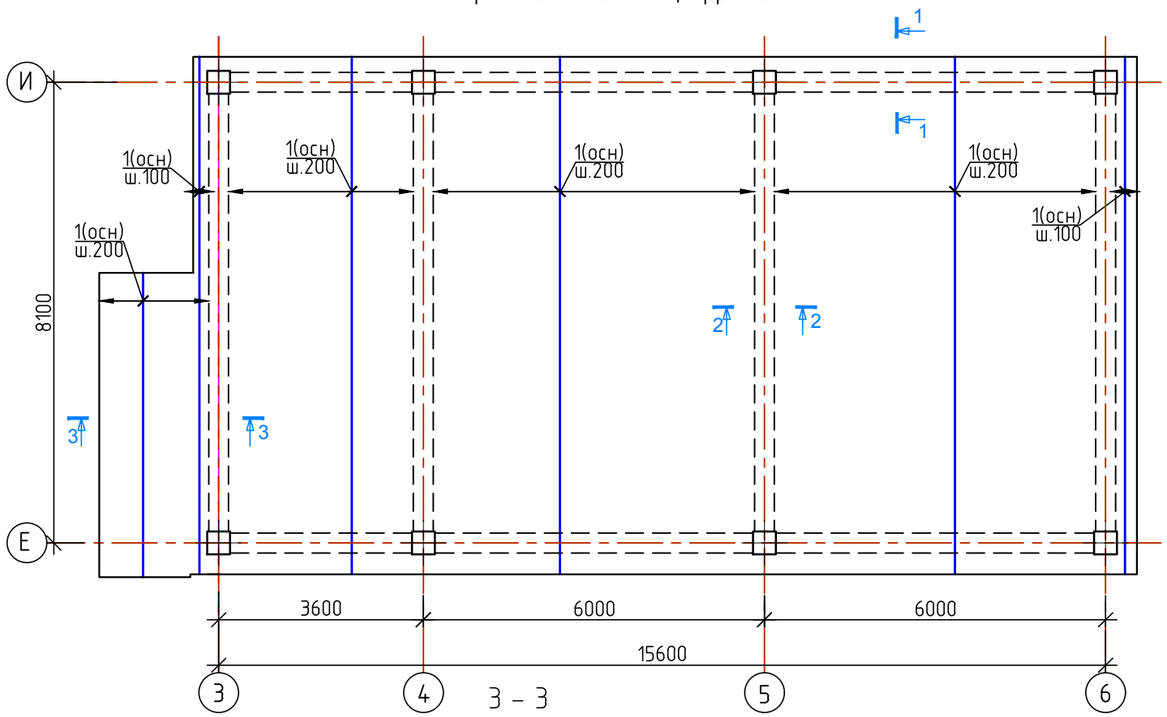

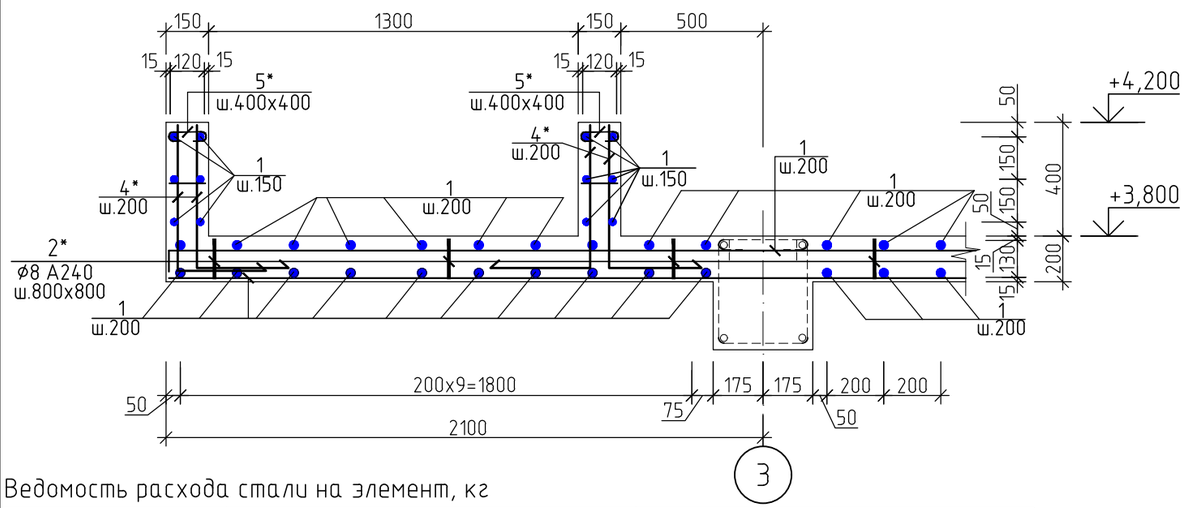

Спецификация материалов плиты перекрытия на отм.+3,800

Марка поз.	Обозначение	Наименование	Кол.	Масса ед., кг	Примечание
		Плита на отм.+3,800			2241,8кг
1		ø10А500С ГОСТ 34028-2016 L=п.м	3442,1	0,616	2120,3
2*		ø8А240 ГОСТ 34028-2016 L=1190	247	0,47	116,1
3*		ø8А240 ГОСТ 34028-2016 L=680	20	0,27	5,4
	Материал:	Бетон класса С20/25 (В25) м3	31,7		
		Парапет на отм.+3,800			120,22 кг
1		ø10А500С ГОСТ 34028-2016 L=м.пг.	83,4	0,616	51,4
4*		ø10А500С ГОСТ 34028-2016 L=750	140	0,46	64,4
5*		ø8А240 ГОСТ 34028-2016 L=320	34	0,13	4,42
	Материал:	Бетон кл. С20/25 (В25) м3	0,8		
ЗД1		Деталь закладная ЗД1	12	8,92	107,04
		Закладная деталь ЗД1			8,92 кг
6		-20х200 ГОСТ 103-2006* L=200	1	6,28	6,28
7		ø16А500С ГОСТ 34028-2016 L=420	4	0,66	2,64

Позиции, отмеченные (*), см. ведомость деталей

Ведомость деталей

№ поз.	Эскиз	№ поз.	Эскиз
2 / 3	250; 120; 120; 350; 350 / 210; 220; 120; 110	4 / 5	400; 350 / 120; 100; 100

1. Данный лист читать совместно с л. КЖ-30, 31.
2. Стыки верхней рабочей арматуры, поз.1 выполнять в нахлест, без сварки, с длиной перепуска 510 мм в разбежку, через стержень, со смещением в осях стыков ≥ 765 мм, см. узел на КЖ-30.
Стыки рабочей арматуры располагать в серединах пролетов или за пределами 1/4 пролетов. Все места пересечения арматуры вязать отожженной вязальной проволокой, не менее 3-х скруток на узел.

Ведомость расхода стали на элемент, кг

Марка элемента	Изделия арматурные					Изделия закладные			Общий расход, кг
	Арматура класса				Всего	Сталь прокат. полосов.	Арм. кл. А500С		
	А240	А500С				ГОСТ 103-2006	ГОСТ 34028-2016		
	ГОСТ 34028-2016								
	ø8	Итого	ø 10	Итого		-20	∅16	итого	
Перекрытие на отм.+3,800	121,5	121,5	2120,3	2120,3	2241,8	75,36	31,68	107,04	2348,84
Парапет на отм.+3,800	4,42	4,42	115,8	115,8	120,22				149,4

Изм.	К уч.	Лист	№док	Подпись	Дата
ГКП		Торебай			
Исполнил		Нусипакын			
Проверил		Торебай			
Н.контр.		Алимбаев			

Заказ 165-20-1-КЖ

"Строительство дома культуры на 180 мест в селе Арасан Аксуского района в Алматинской области"

Блок 3

Стадия	Лист	Листов
РП	32	

Плита перекрытия на отм. +3,800. Армирование верхней зоны по цифровым осям. Сечения 3-3. Спецификация

ТОО " Капремпроект "

Взам. инв. №

Подпись и дата

Инв. № подл.

Формат А3

Фрагмент армирования стены с оконными проемами из газоблоков, толщ. 400 мм.

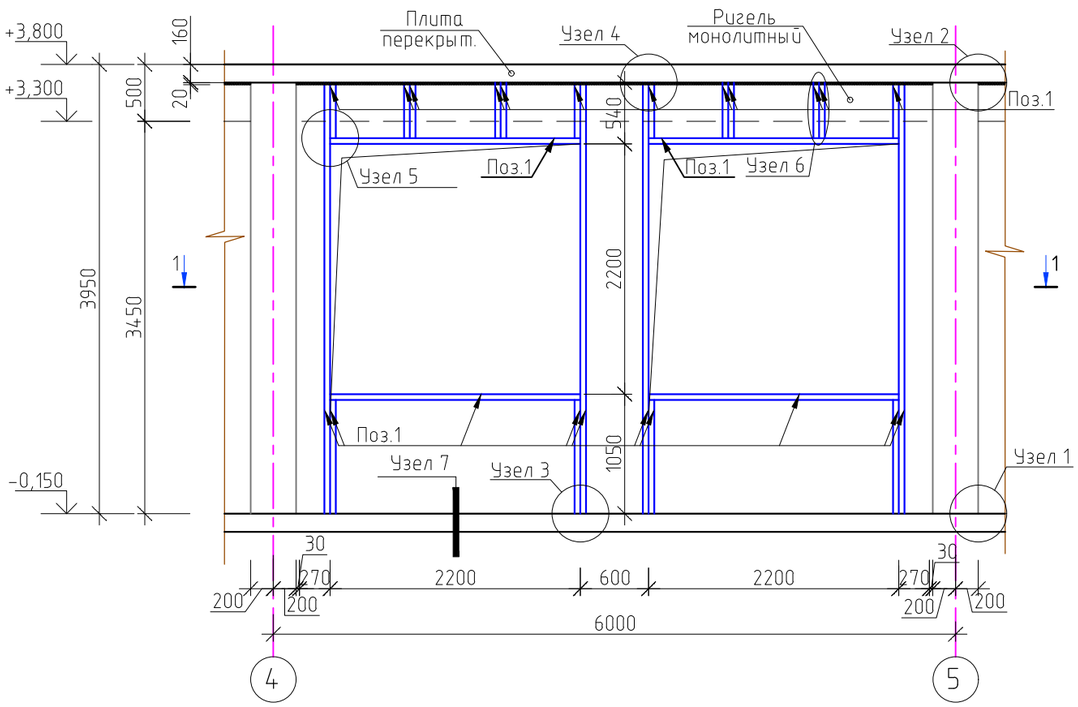

1 – 1

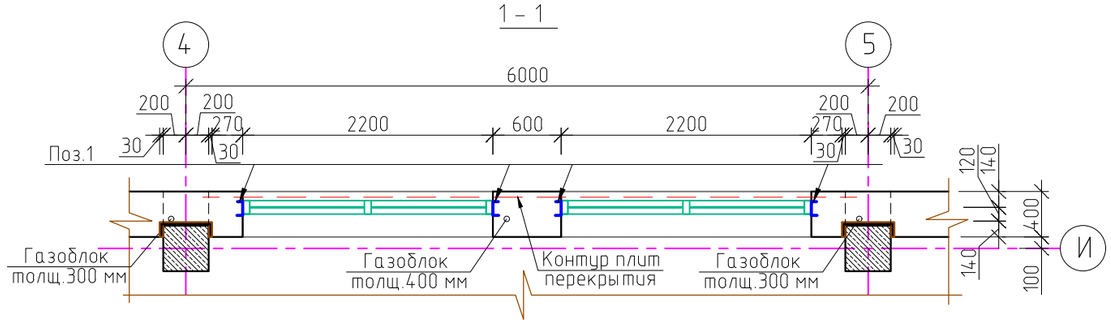

1

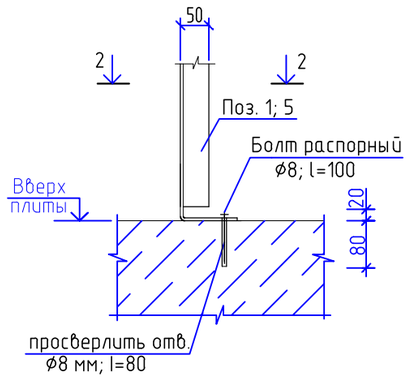

2 – 2

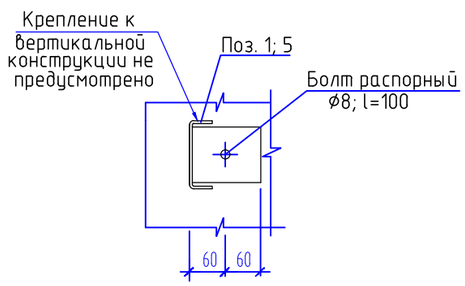

1. Газобетонные блоки, применяемые для кладки ненесущих стен, должны отвечать требованиям ГОСТ 31360-2012. "Блоки из ячеистых бетонов стеновые М 3,5";
   - маркой по средней плотности – D 600;
   - маркой по морозостойкости – не менее F25.
2. Укладка первого ряда блоков кладки ненесущих стен выполняется на выравнивающий слой из комбинированного раствора: цементно-песчанный раствор ГОСТ 28013-89 марки М50 добавлением клеевого состава для кладки блоков в соотношении не менее 3:1.
3. Для кладки стен применяются пазогребневые газоблоки.
4. Кладку блоков следует выполнять на клеевых составах , которые разводятся водой непосредственно перед применением.
5. Кладка блоков должна выполняться с обязательной перевязкой вертикальных швов не менее чем на 200мм.
6. Минимальная длина доборных блоков,при их установке по перевязанным швам,должна быть не менее 200мм.
7. Толщина клеевого слоя в горизонтальных и вертикальных швах при устройстве кладки должна составляет не более 2,0±0,5мм.
8. Нанесение клеевого слоя следует выполнять только на очищенные от пыли, строительного мусора и грязи опорные поверхности.
9. В процессе ведения кладки при положительных температурах следует выполнять обязательное увлажнение опорных поверхностей.
Увлажнение следует выполнять не позднее, позднее, чем за 10-15 минут перед нанесением клеевого слоя.
10. Очистку и увлажнение поверхностей рекомендуется выполнять одновременно.
11. Кладка стен при отрицательных температурах не рекомендуется.
12. Швы и зазоры между блоками должны быть заполнены клеевым составом и комбинированным раствором.
13. Крепление стен к конструкциям каркаса разработано в соответствии с рекомендациями, выполненными институтом РГП КазНИИССА, "Ограждающие конструкции индивидуальных жилых домов возводимых в сейсмических районах с применением эффективных материалов" Часть 3.
14. Расположение стоек в плане и обрамление проемов принимать по плану этажа. Шаг вертикальных стоек на глухих участках – не более 1800 мм. Сварку элементов стоек выполнять прерывистым швом: высота катета шва не менее 3 мм, длина каждого участка шва 100мм через 500мм. Электроды типа Э-42А, ГОСТ 9467-75*.
15. Крепление соединительного элемента к ригелю выполнять на самоанкерующих болтах. Рекомендуемый тип болта FAZ 8/10 фирмы " Fischer". Все остальные соединения выполнять на сварке.
16. В зазоры между несущими конструкциями (колонна, ригель, перекрытие) и кладкой установить эластичную прокладку из пороизола, гернита или пенополиуретана.

2

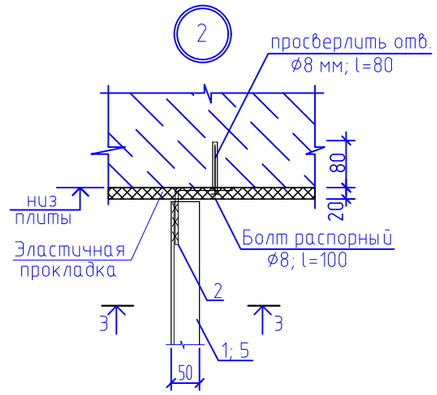

3 – 3

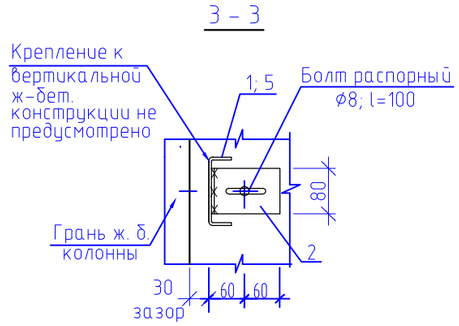

1. Данный лист читат совместно с листами КЖ-34-:- 36.

						Заказ 165-20-1-КЖ		
Изм.	К уч.	Лист	№док	Подпись	Дата	"Строительство дома культуры на 180 мест в селе Арасан Аксуского района в Алматинской области"		
						Блок 3	Стадия	Лист	Листов
							РП	33	
ГКП		Торебай				Фрагмент армирования глухой стены из газоблоков, толщ. 400 мм. Узлы 1, 2. Сечения 1-1-:-3-3.	ТОО " Капремпроект "		
Исполнил		Турарбек							
Проверил		Торебай							
Н.контр.		Алимбаев							

Взам. инв. №

Подпись и дата

Инв. № подл.

Формат А3

Фрагмент армирования стены с дверным проемом из газоблоков, толщ. 400 мм.

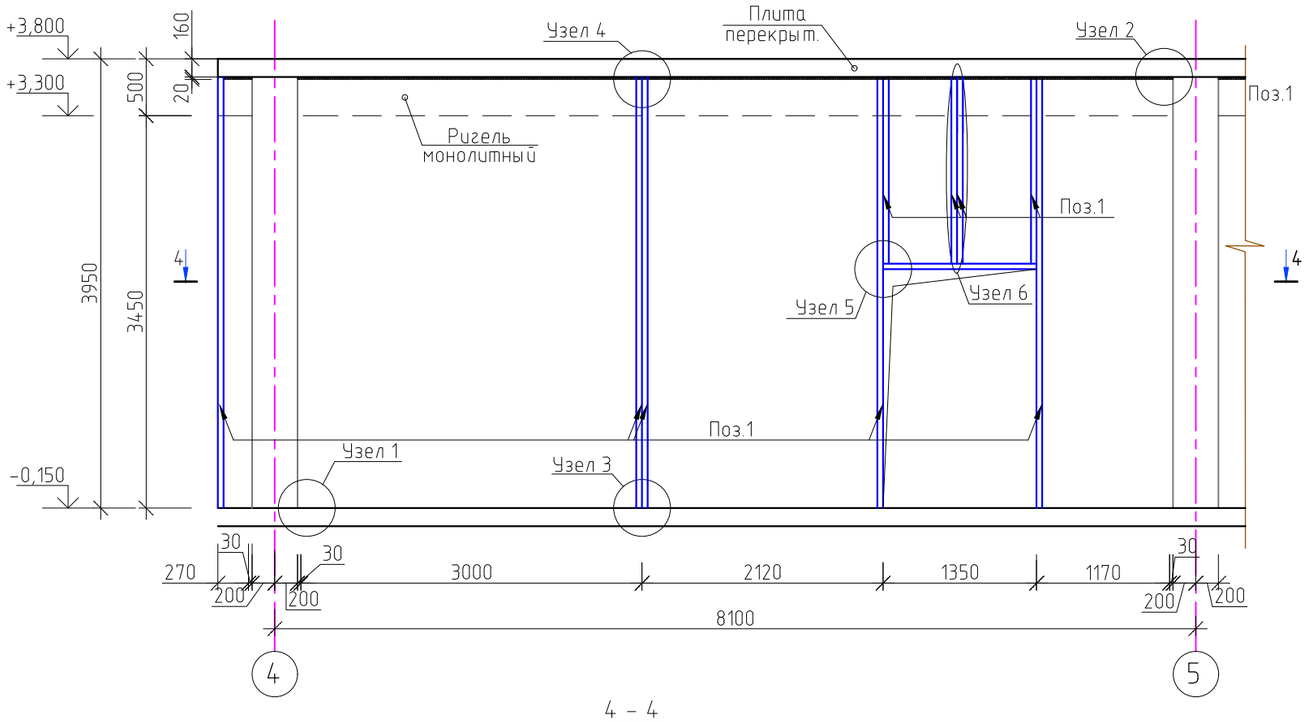

4 – 4

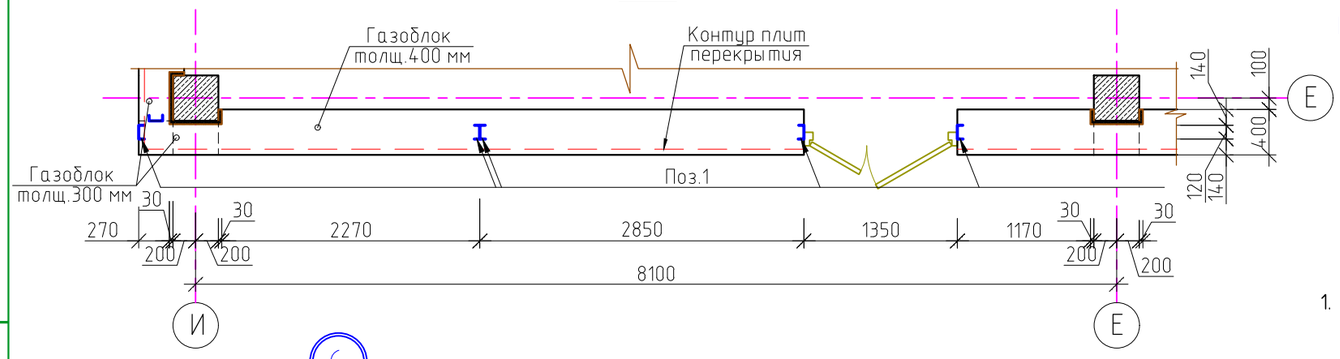

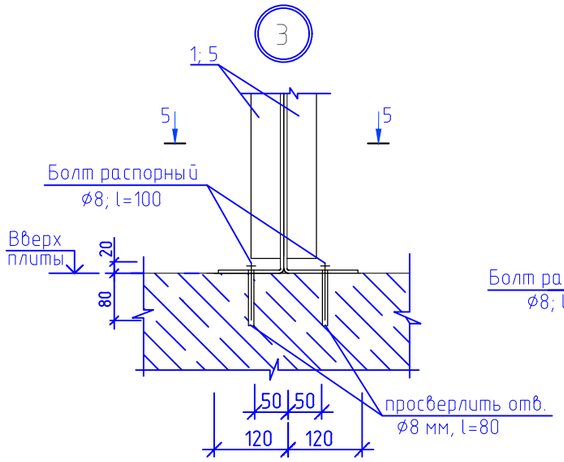

5–5

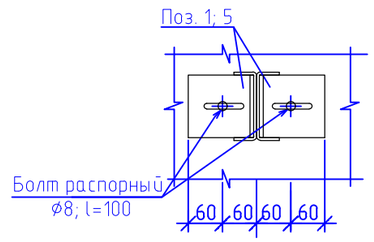

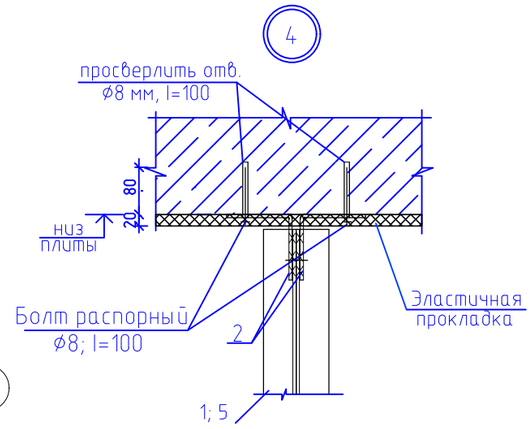

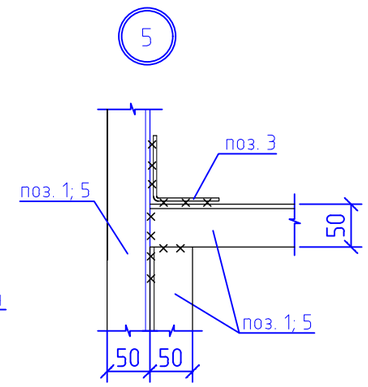

1. Данный лист читат совместно с листами КЖ-33-:- 36.

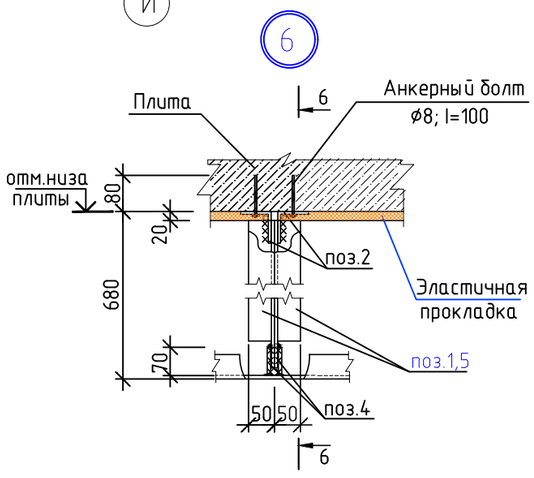

6 – 6

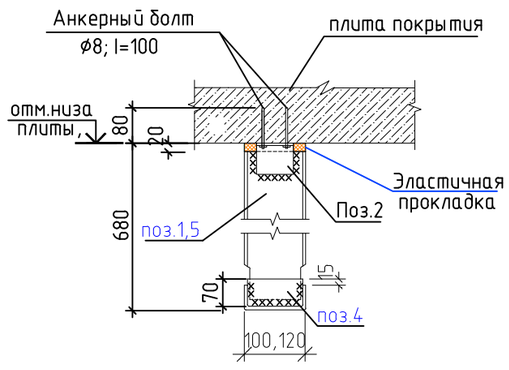

						Заказ 165-20-1-КЖ		
Изм.	К уч.	Лист	№док	Подпись	Дата	"Строительство дома культуры на 180 мест в селе Арасан Аксуского района в Алматинской области"		
						Блок 3	Стадия	Лист	Листов
							РП	34	
ГКП		Торебай				Фрагмент армирования стены с дверным проемом из газоблоков, толщ. 400 мм. Узлы 3,4,5,6. Сечения 4-4-:-6-6.	ТОО " Капремпроект "		
Исполнил		Турардбек							
Проверил		Торебай							
Н.контр.		Алимбаев							

Взам. инв. №

Подпись и дата

Инв. № подл.

Формат А3

Армирование стены по оси " И" на чердаке из газоблоков толщ. 400 мм.

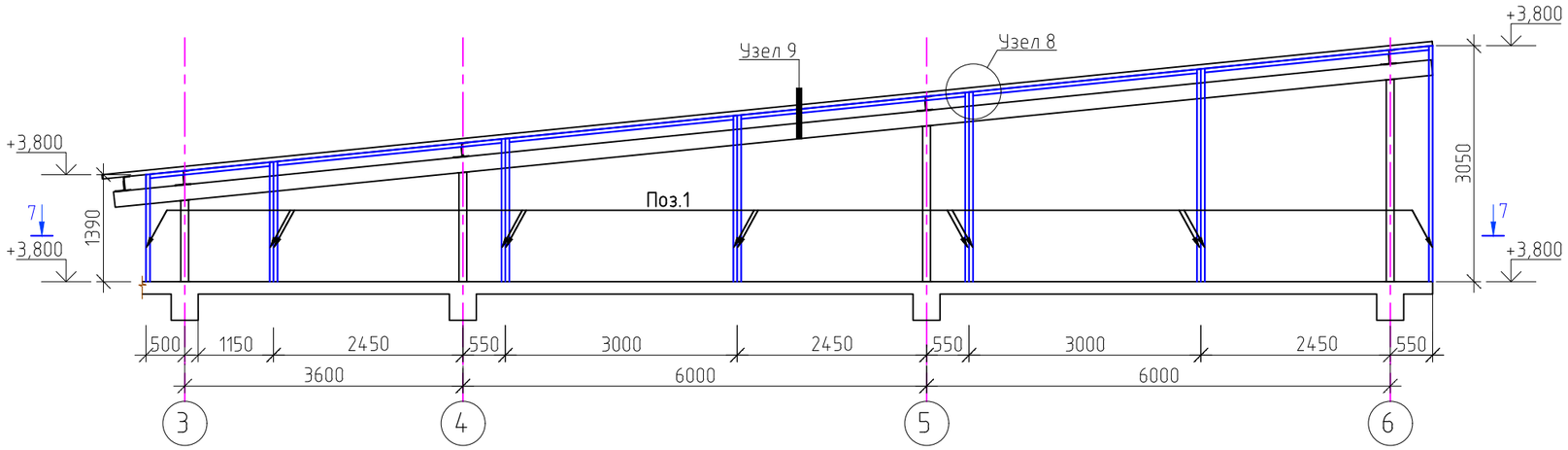

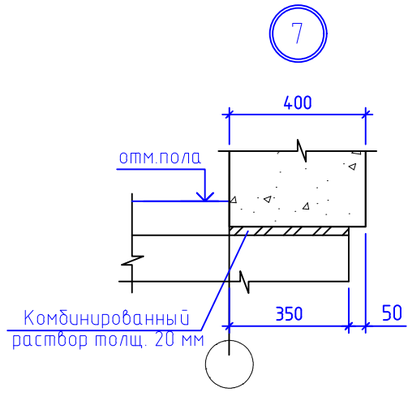

7 – 7

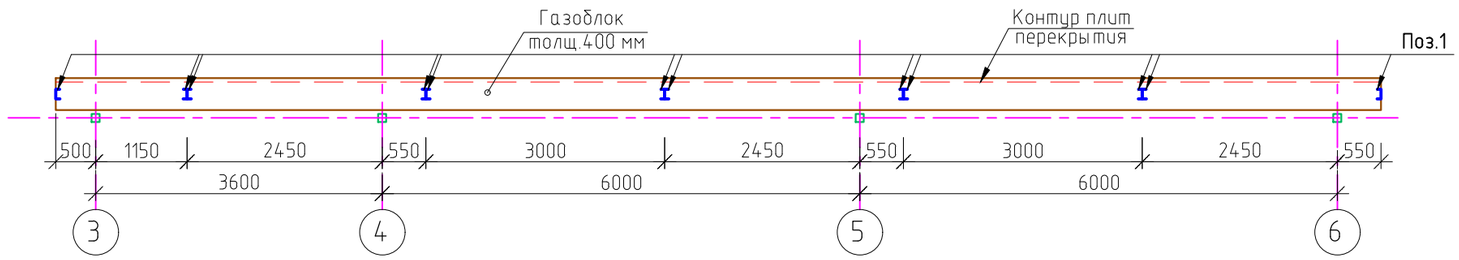

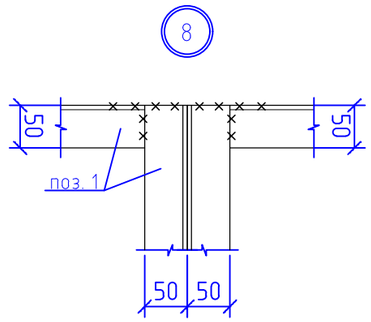

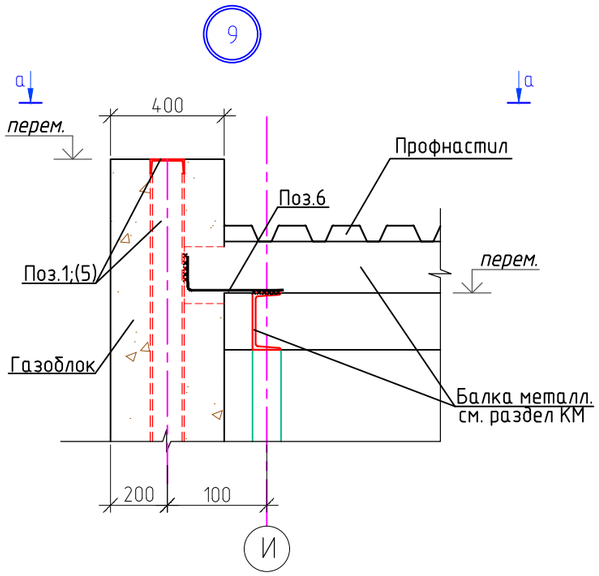

а – а

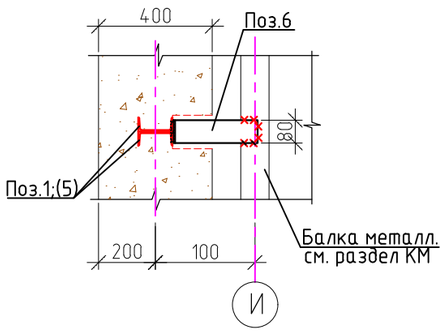

1. Данный лист читат совместно с листами КЖ-33-:-36.

						Заказ 165-20-1-КЖ		
Изм.	К уч.	Лист	№док	Подпись	Дата	"Строительство дома культуры на 180 мест в селе Арасан Аксуского района в Алматинской области"		
						Блок 3	Стадия	Лист	Листов
							РП	35	
ГКП		Торебай				Армирование стены по оси " И" на чердаке из газоблоков толщ. 400 мм. Узел 7,8,9. Сечение а-а, 7-7.	ТОО " Капремпроект "		
Исполнил		Турарбек							
Проверил		Торебай							
Н.контр.		Алимбаев							

Взам. инв. №

Подпись и дата

Инв. № подл.

Формат А3

Фрагмент армирования стены на чердаке из газоблоков, толщ. 200 мм.

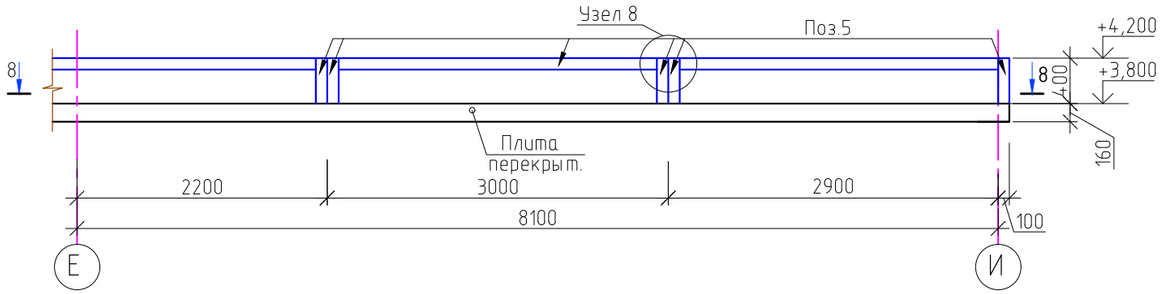

8 – 8

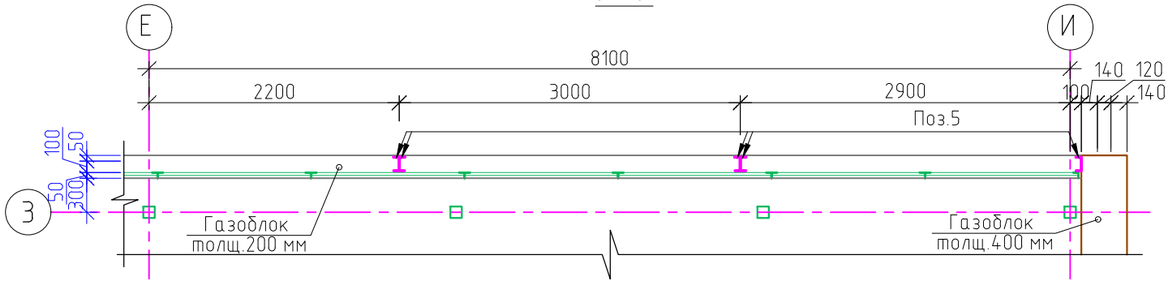

Спецификация элементов наружных стен

Поз.	Обозначение	Наименование	Кол.	Масса ед., кг	Приме-чание
		Наружные стены из газоблоков толщ. 400 мм	40,13м³		1713,86 кг
1	ГОСТ 8278-83	Гн[120х50х4 L = п.м.	255,5	6,44	1645,42
2	ГОСТ 19771-93	ГнL120х80х4 L = 80	72	0,5	36,0
3	ГОСТ 19771-93	ГнL80х80х4 L = 80	22	0,4	8,8
4	ГОСТ 103 – 93	– 110х4, L=70	12	0,24	2,88
Анк.болт	Тип FAZ 8/10 фирмы "Fischer"	Анкер. болт ø8; L =100	122		
6	ГОСТ 103 -2006	– 80х6, L=460	12	1,73	20,76
		Наружные стены из газоблоков толщ. 200 мм	3,7м³		243,49 кг
5	ГОСТ 8278-83	Гн[100х50х4 L=п.м.	41,0	5,81	238,21
2	ГОСТ 19771-93	ГнL120х80х4 L=80	8	0,5	4,0
3	ГОСТ 19771-93	ГнL80х80х4 L = 80	2	0,4	0,8
4	ГОСТ 103 – 93	– 110х4, L=70	2	0,24	0,48
Анк.болт	Тип FAZ 8/10 фирмы "Fischer"	Анкер. болт ø8; L=100мм	22		
		Наружные стены из газоблоков толщ. 300 мм	3,6 м³		

Узел установки каркаса на глухом участке стены толщиной 400 мм.

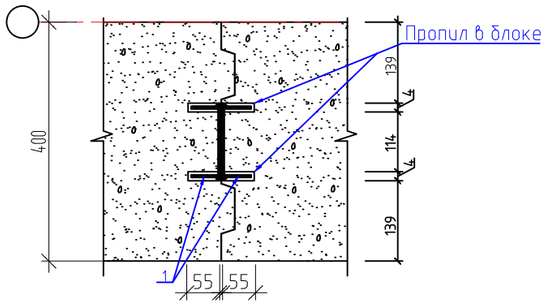

Узел установки каркаса на глухом участке стены толщиной 200 мм.

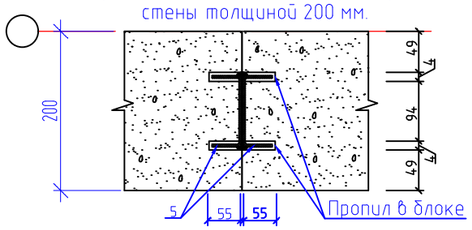

Эскиз поз. 2

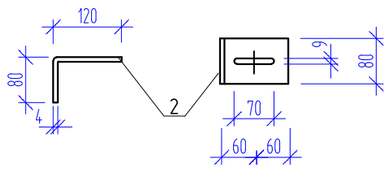

Эскиз поз. 3

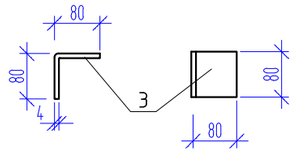

1. Данный лист читат совместно с листами КЖ-33-:- 35.

Ведомость расхода стали , кг

Марка элемента	Изделия прокатные										Всего
	Марка прокат										
	С 235										
	ГОСТ 8278-83			ГОСТ 103 – 93		ГОСТ 103 -2006		ГОСТ 19771-93			
	Гн[120х50х4	Гн[100х50х4	Итого	-t4	Итого	-t6	Итого	ГнL120х80х4	ГнL80х80х4	Итого	
Газоблочные стены	1645,42	238,21	1883,63	3,36	3,36	20,76	20,76	40,0	9,6	49,6	1957,35

Изм.	К уч.	Лист	№док	Подпись	Дата	Заказ 165-20-1-КЖ			
						"Строительство дома культуры на 180 мест в селе Арасан Аксуского района в Алматинской области"			
						Блок 3	Стадия	Лист	Листов
							РП	36	
ГКП		Торебай				Фрагмент армирования стены на чердаке из газоблоков, толщ. 200 мм. Узлы. Сечения 8-8. Спецификация. Эскиз поз. 2,3.	ТОО " Капремпроект "		
Исполнил		Турарбек							
Проверил		Торебай							
Н.контр.		Алимбаев							

Взам. инв. №

Подпись и дата

Инв. № подл.

Формат А3

Фрагмент армирования глухих участков перегородок толщиной 120мм.

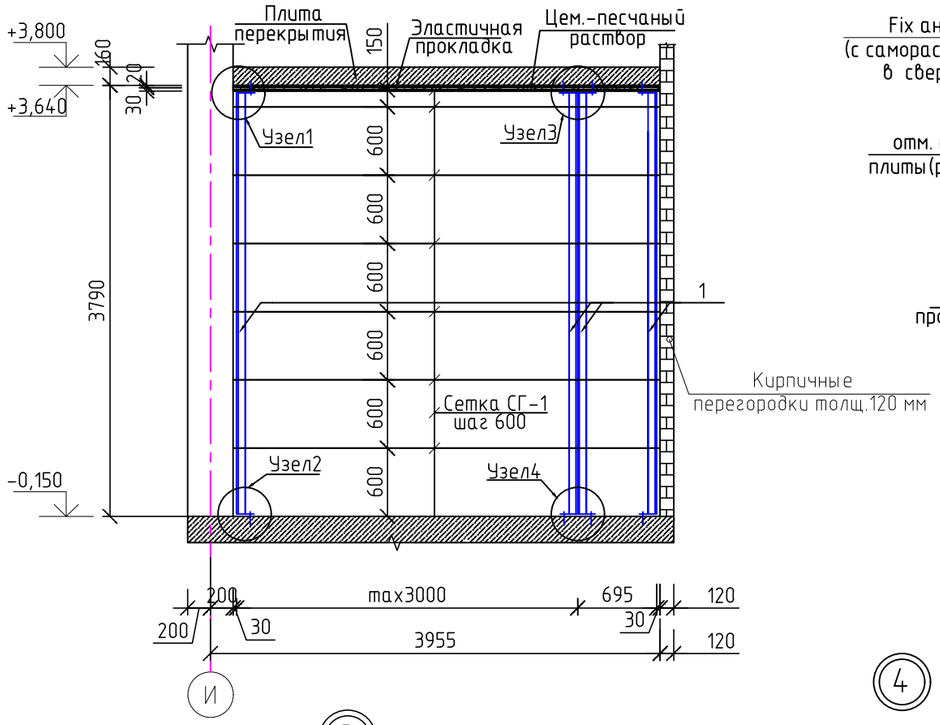

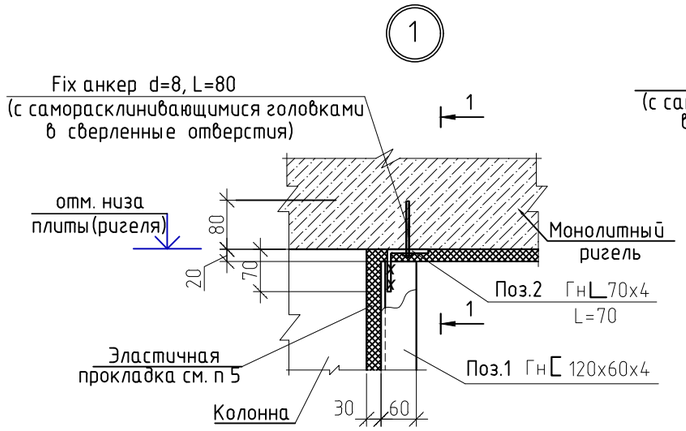

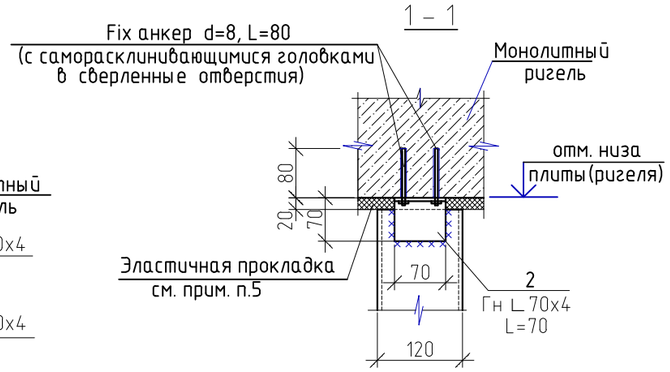

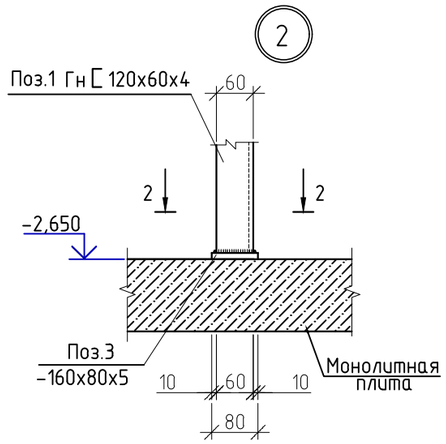

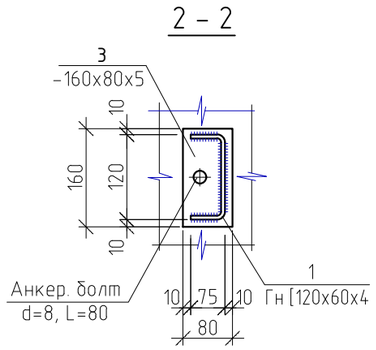

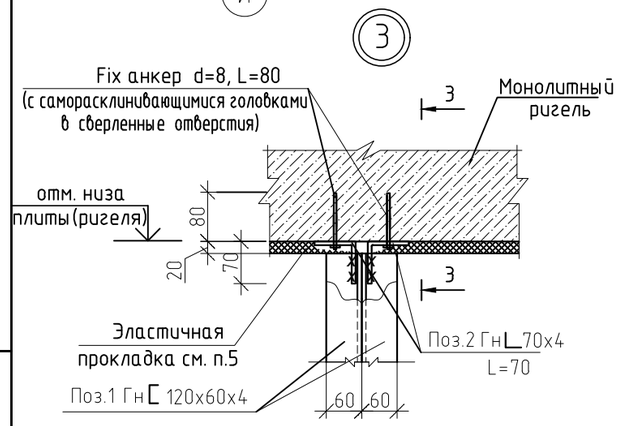

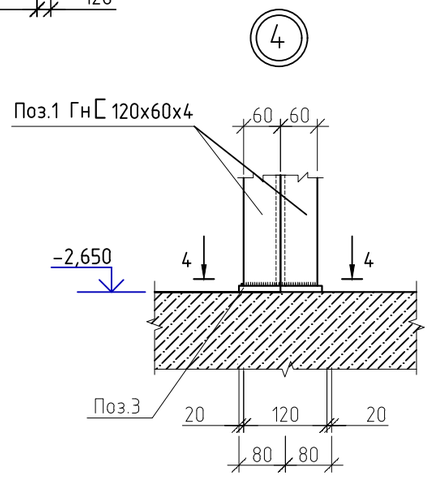

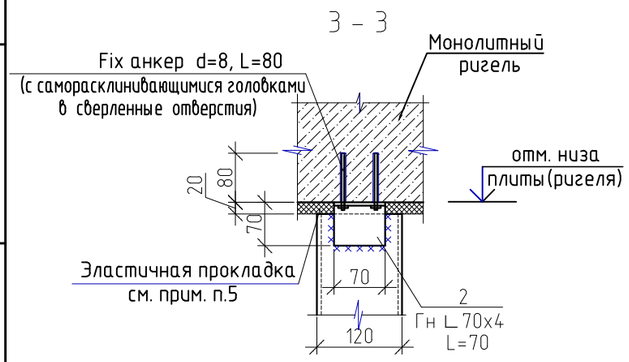

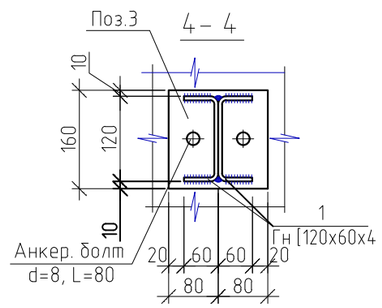

1. Данный лист смотреть совместно с листами АР, КЖ-38, 39.
2. Высота всех сварных швов 4 мм. Электроды Э42А.
3. Несущая способность анкерных болтов, приобретаемых для монтажа, должна составлять по паспортным данным не менее: на выдергивание – 0.5 т, на срез – 0.8 т.
4. Для кладки кирпичных перегородок применять кирпич обожженный полнотелый не ниже марки 100 (Кр/1НФ) по ГОСТ 530-2012 на смешанных цементных растворах марки не ниже 50. Значение временного сопротивления кирпичной кладки осевому растяжению по неперевязанным швам (нормальное сцепление – Rnt) должно быть не менее 0,6 кгс/см².
5. В зазоры между несущими конструкциями (колонна, ригель, перекрытие) и кирпичной кладкой установить эластичную прокладку из пароизола, гернита или пенополиуретана.
6. По верху стен сетку горизонтального армирования СГ-1 уложить в слое ц. п. раствора толщиной не менее 30 мм.

						Заказ 165-20-1-КЖ		
						"Строительство дома культуры на 180 мест в селе Арасан Аксуского района в Алматинской области"		
Изм.	К уч.	Лист	№док	Подпись	Дата			
						Блок 3	Стадия	Лист	Листов
							РП	37	
ГКП		Торебай				Фрагмент армирования глухих участков перегородок толщиной 120мм. Узлы 1;2;3;4. Сечение1-1-:-4-4.	ТОО " Капремпроект "	
Исполнил		Турарбек						
Проверил		Торебай						
Н.контр.		Алимбаев						

Взам.инв.N

Подпись и дата

Инв № подл.

Формат А3

Фрагмент армирования кирпичных перегородок с дверным проемом

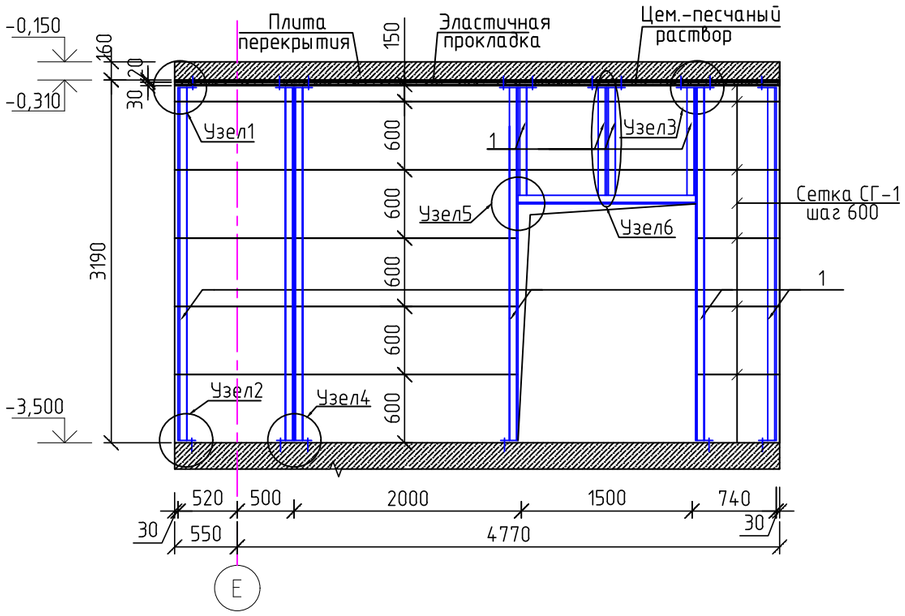

6

5 – 5

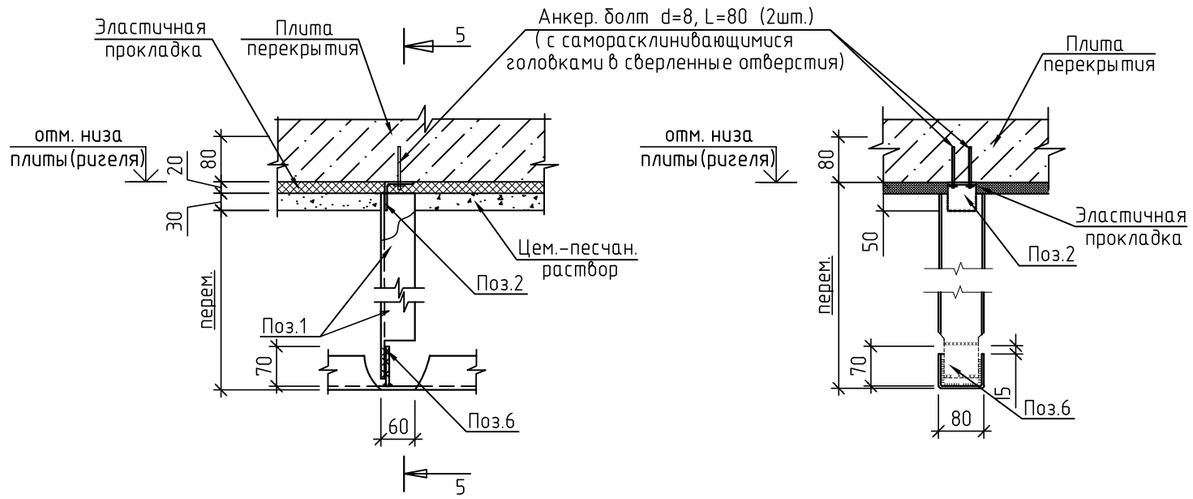

Фундамент под перегородки на отм. -3,500

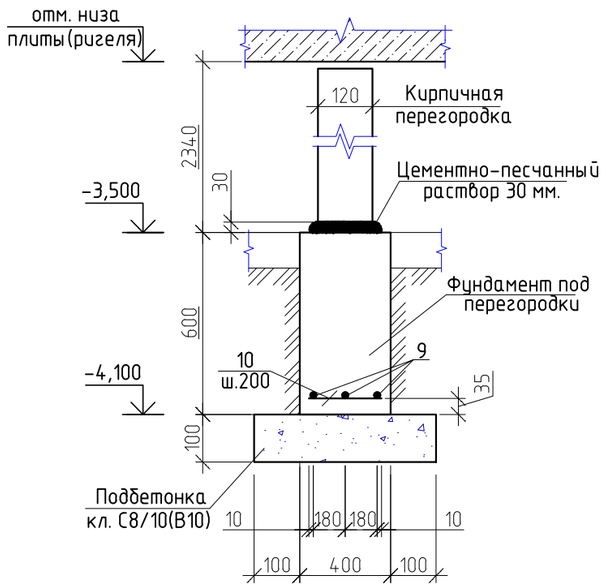

5

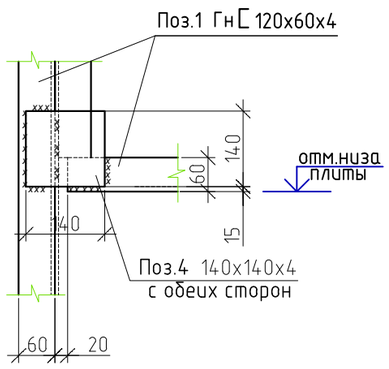

1. Данный лист смотреть совместно с листами КЖ-37,39.
2. Высота всех сварных швов 4 мм. Электроды Э42А.
3. Несущая способность анкерных болтов, приобретаемых для монтажа, должна составлять по паспортным данным не менее: на выдергивание – 0.5 т, на срез – 0.8 т.
4. Для кладки кирпичных перегородок применять кирпич обожженный полнотелый не ниже марки 100 (Кр/1НФ) по ГОСТ 530-2012 на смешанных цементных растворах марки не ниже 50. Значение временного сопротивления кирпичной кладки осевому растяжение по неперевязанным швам (нормальное сцепление – Rnt) должно быть не менее 0,6 кгс/см².
5. В зазоры между несущими конструкциями (колонна, ригель, перекрытие) и кирпичной кладкой установить эластичную прокладку из пароизола, гернита или пенополиуретана.
6. По верху стен сетку горизонтального армирования СГ-1 уложить в слое ц. п. раствора толщиной не менее 30 мм.
7. Дополнительная позиция 1 (Гн [120х60х4) в перемычках дверных проемах устанавливается, если размер дверных проемов превышает 1,0 м, см. КЖ-00000.
8. Шаг вертикальных металлических стоек следует принимать, как правило максимум – 3 м.

						Заказ 165-20-1-КЖ		
Изм.	К уч.	Лист	№док	Подпись	Дата	"Строительство дома культуры на 180 мест в селе Арасан Аксуского района в Алматинской области"		
						Блок 3	Стадия	Лист	Листов
ГКП		Торебай					РП	38	
Исполнил		Турарбек				Фрагмент армирования кирпичных перегородок с дверным проемом. Фундамент под перегородки на отм. -3,500. Узлы 5,6. Сечение 5-5.	ТОО " Капремпроект "		
Проверил		Торебай							
Н.контр.		Алимбаев							

Взам.инв.N

Подпись и дата

Инв № подл.

Формат А3

Спецификация материалов на кирпичный перегородки толщ. 120 мм

Марка	Обозначение	Наименование	Кол-во шт.	Масса ед,кг.	Приме-чание
		Кирпичная перегород на отм.-3,500	64,6 м2		528,84 кг
1	ГОСТ 8278-83*	Гн [120х60х4 L=п.м.	63,3	7,07	447,53
2	ГОСТ 19771-93	Гн ∟70х70х4 L=70	22	0,31	6,82
3	ГОСТ 103-2006	- 5х80 L=160	18	0,5	9,0
4	ГОСТ 103-2006	- 4х140 L=140	4	0,62	2,48
5	70 [350 350	⌀6А240 ГОСТ 34028-2016 L=770	126,3	0,17	21,5
6	ГОСТ 103-2006	-4х70 L = 70	2	0,154	0,31
СГ-1	см. данном листе	Сетка СГ-1 L =п.м.	120,0	0,343	41,2
Анкер. болт	Тип FAZ 8/10 фирмы "Fischer"	Анкер. болт ⌀8; L=80мм штук.	62		
		Кирпичная перегород на отм.-0,150	18,2 м2		184,3 кг
1	ГОСТ 8278-83*	Гн [120х60х4 L=п.м.	22,74	7,07	160,77
2	ГОСТ 19771-93	Гн ∟70х70х4 L=70	6	0,31	1,86
3	ГОСТ 103-2006	- 5х80 L=160	6	0,5	3,0
5	70 [350 350	⌀6А240 ГОСТ 34028-2016 L=770	42	0,17	7,14
СГ-1	см. данном листе	Сетка СГ-1 L =п.м.	33,6	0,343	11,53
Анкер. болт	Тип FAZ 8/10 фирмы "Fischer"	Анкер. болт ⌀8; L=80мм штук.	18		
		Фундамент под перегородки на отм. -3,500			86,74 кг
9	ГОСТ 34028-2016	⌀12А500С L=п.м.	60,9	0,888	54,1
10	ГОСТ 34028-2016	⌀12А500С L=360	102	0,32	32,64
	Материалы:	Бетон кл. С12/15 (В15),W4,F50 $м^3$	1,3		
		Бетон кл. С8/10 (В10),W4,F50 $м^3$	0,32		
		Сетка СГ-1			0,343 кг
7	ГОСТ 23279-2012	⌀5Вр-I L=1000	2	0,144	0,288
8	ГОСТ 23279-2012	⌀4Вр-I L =120	5	0,011	0,055

Сетка СГ-1

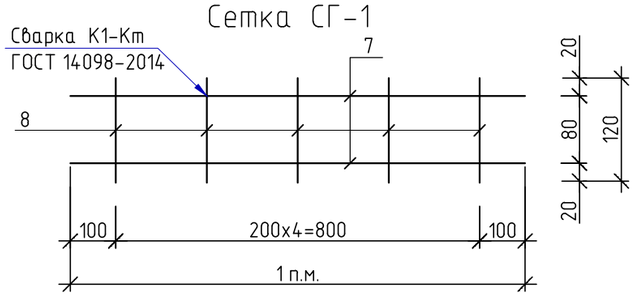

Узел участка перегородки

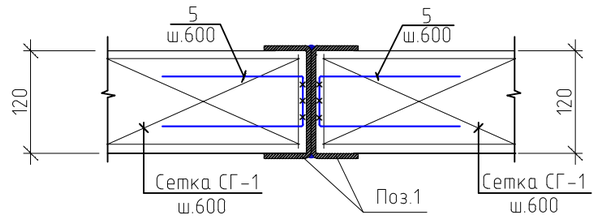

Ведомость расхода стали на кирпичные перегородки, кг

Марка элемента	Изделия арматурные						Всего
	Арматура класса						
	А500С			Вр-I			
	ГОСТ 34028-2016			ГОСТ 23279-2012			
	⌀6	⌀12	Итого	⌀4	⌀5	Итого	
Кирпичная перего-родка на отм.-3,500	21,5	86,74	108,24	6,6	34,56	41,2	149,44
Кирпичная перего-родка на отм.-0,150	7,14	-	7,14	1,85	9,68	11,53	18,67

Изделия прокатные								Всего	Общий расход
Прокат марки									
С 235									
ГОСТ 8278-83		ГОСТ 19771-93		ГОСТ 103-2006		ГОСТ 103-2006			
Гн[120х60х4	Итого	ГнL70х70х4	Итого	- δ =5	Итого	- δ =4	Итого		
447,53	447,53	6,82	6,82	9,0	9,0	2,79	2,79	466,14	615,58
160,77	160,77	1,86	1,86	3,0	3,0	0	0	165,63	184,3

1. Данный лист смотреть совместно с листами КЖ-37,38.

Взам.инв.N

Подпись и дата

Инв № подл.

Изм.	К уч.	Лист	№док	Подпись	Дата	Заказ 165-20-1-КЖ			
						"Строительство дома культуры на 180 мест в селе Арасан Аксуского района в Алматинской области"			
						Блок 3	Стадия	Лист	Листов
							РП	39	
ГКП		Торебай				Узел. Сетка СГ-1. Спецификация. Ведомость расхода стали.	ТОО " Капремпроект "		
Исполнил		Турарбек							
Проверил		Торебай							
Н.контр.		Алимбаев							

Формат А3

Воздухозаборная шахта
на отм.-3,500

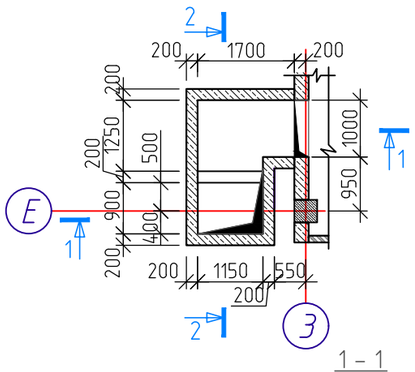

Воздухозаборная шахта
на отм.-0,480

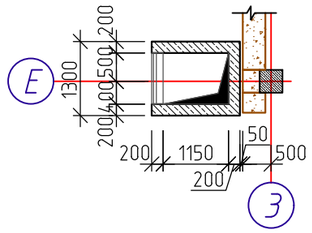

1 – 1

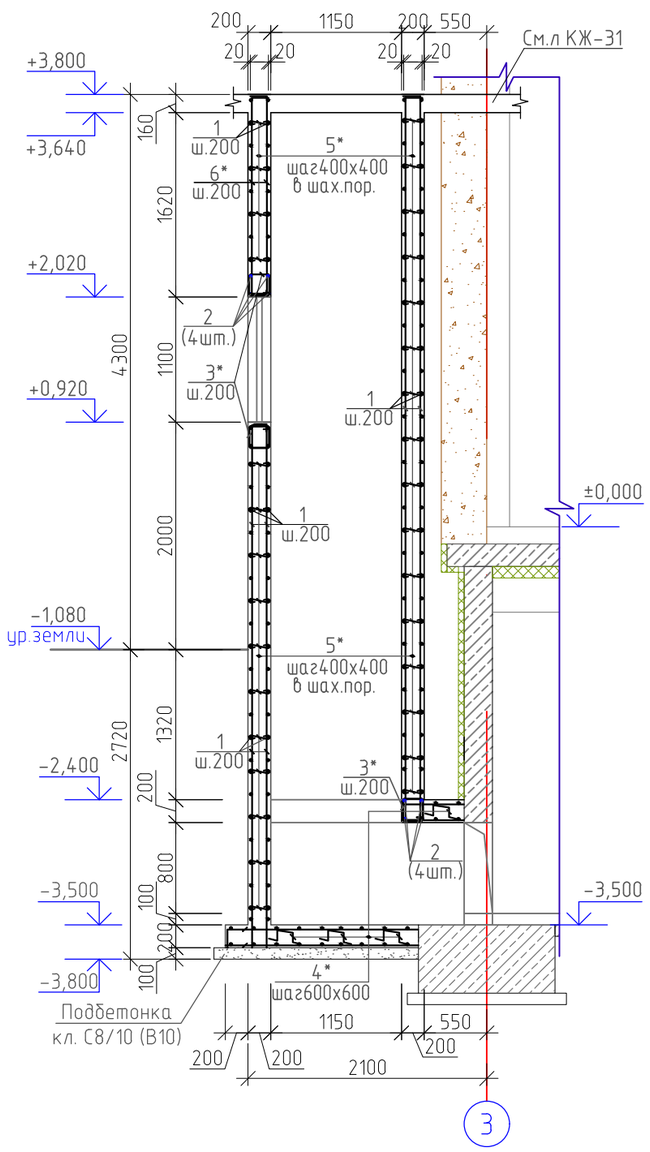

2 – 2

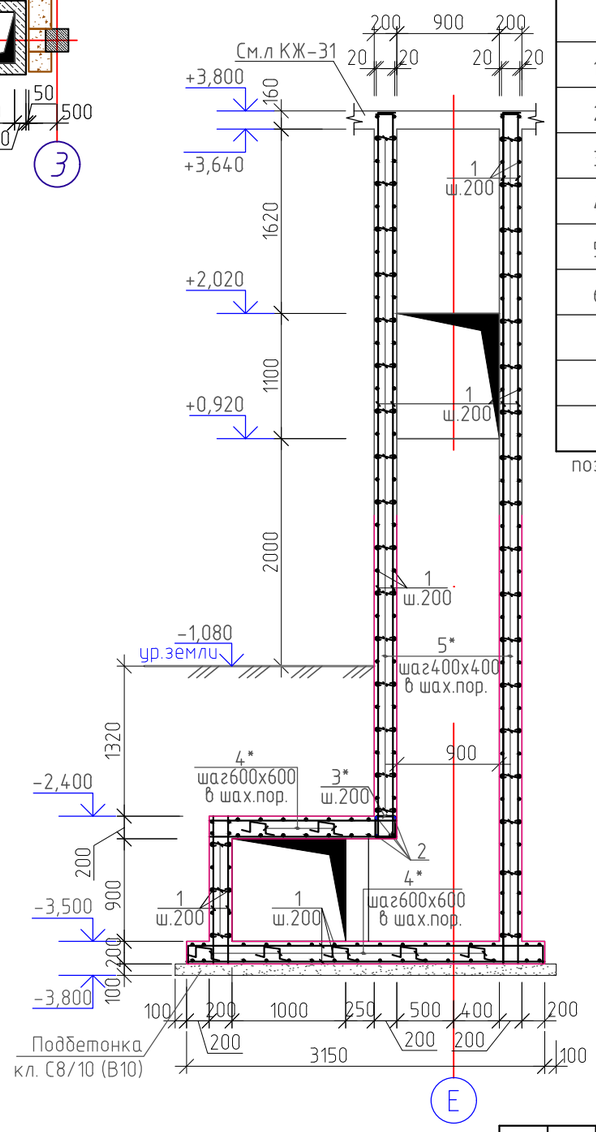

Спецификация элементов материалов на один элемент, кг.

Поз.	Обозначение	Наименование	Кол.	Масса ед., кг	Приме-чание
		Воздухозаборная шахта по оси "3"			643,4 кг
1		⌀10А500С ГОСТ 34028-2016 L = п.м.	878,4	0.617	542,0
2		⌀16А500С ГОСТ 34028-2016 L = п.м.	21,2	1.58	33,5
3*		⌀8А240 ГОСТ 34028-2016 L = 860	18	0.34	6,1
4*		⌀8А240 ГОСТ 34028-2016 L = 1190	22	0.47	10,3
5*		⌀8А240 ГОСТ 34028-2016 L = 360	247	0.142	35,1
6*		⌀10А500С ГОСТ 34028-2016 L =1475	18	0,91	16,4
		Материалы:			
		Бетон кл. С12/15(В15), W4, F50 $м^3$	11,0		
		Бетон кл. С8/10(В10) W4, F50 $м^3$	0,8		

поз. со знаком (*) см. ведомость деталей.

Узел армирования
угла стены шахты

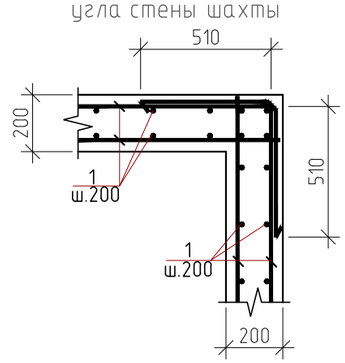

1. Расположение вентшахты см. чертежи раздела АР.
2. Облицовку и покрытие вентшахты см. чертежи АР.
3. Днище воздухозабора укладывать по бетонной подготовке из бетона кл.С8/10 (В10).
4. Боковые поверхности воздухозаборной шахты,находящейся в земле обмазать горячим битумом за 2 раза

Ведомость деталей

Поз.	Эскиз
3 / 4	260; 170; 270; 160 / 250; 120; 120; 350; 350
5 / 6	160; 100; 100 / 160; 160; 1155

Изм.	К уч.	Лист	№док	Подпись	Дата
ГКП		Торебай			
Исполнил		Толеухан			
Проверил		Торебай			
Н.контр.		Алимбаев			

Заказ 165-20-1-КЖ

"Строительство дома культуры на 180 мест в селе Арасан Аксуского района в Алматинской области"

Блок 3

Стадия	Лист	Листов
РП	40	

Воздухозаборная шахта по оси "3". Планы. Сечения 1-1, 2-2. Спецификация.

ТОО " Капремпроект "

Формат А3

Взам. инв. №

Подпись и дата

Инв. № подл.

Схема расположения крыльца входной группы ВГ-4

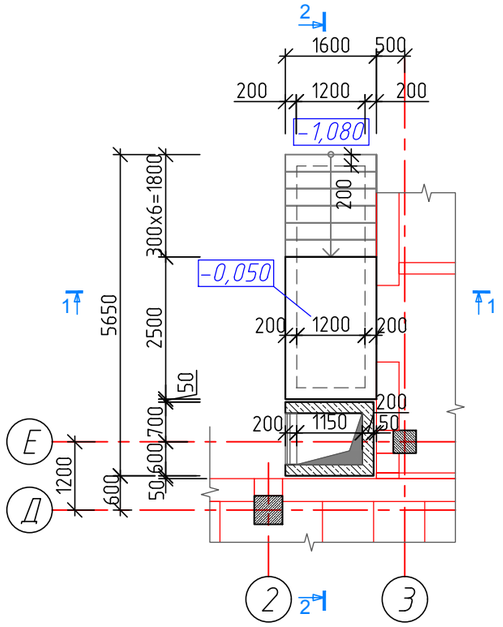

Узел армирования угла стены входа.

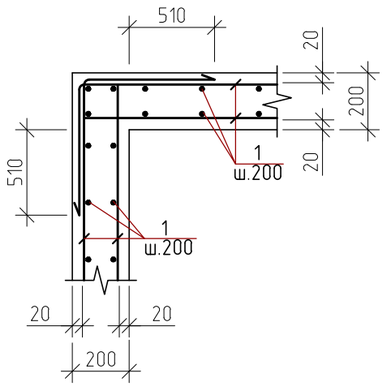

Спецификация на один конструктивный элемент.

Поз.	Обозначение	Наименование	К-во шт.	Масса ед. кг	Прим.
		Вх-4			198.7 кг
1		⌀10А500С ГОСТ 34028-2016 L=п.м.	245.0	0.617	151.2
2*		⌀6А240 ГОСТ 34028-2016 L=350	50	0.08	4.0
С1		⌀5Вр1-100 / ⌀5Вр1-100 ГОСТ23279-2012 м2	15.0	2.9	43.5
	Материалы: (стена)	Бетон кл. С12/15(В15), W4, F50 $м^3$	1.7		
	(марш)	Бетон кл. С12/15(В15), W4, F50 $м^3$	1.3		
		Бетон кл. С8/10(В10) W4, F50 $м^3$	1.2		

Позиции, в спецификации отмеченные *, см. ведомость деталей

Сечение 1 - 1

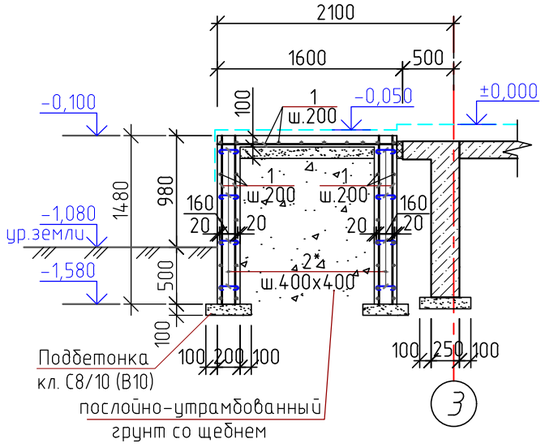

Сечение 2 - 2

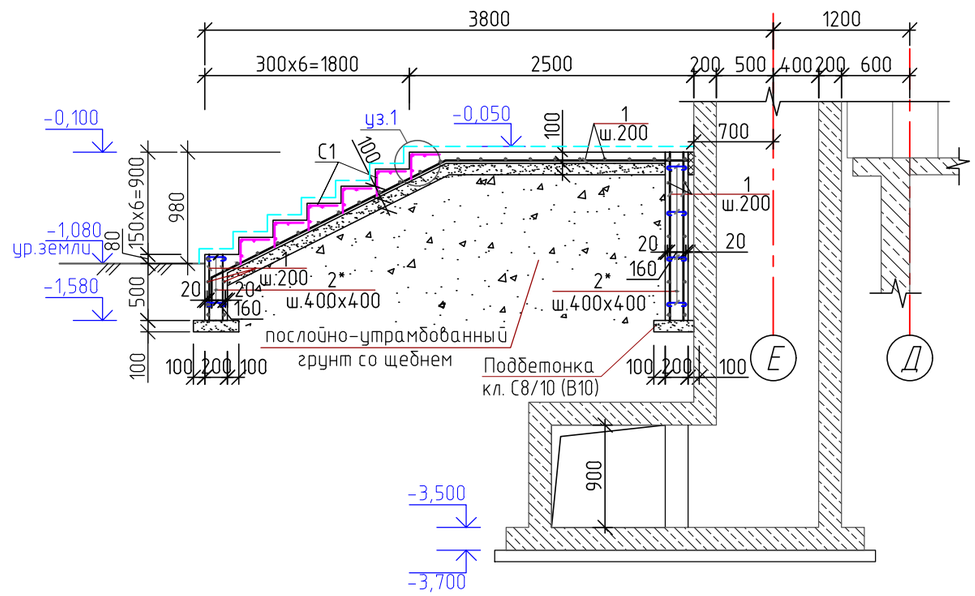

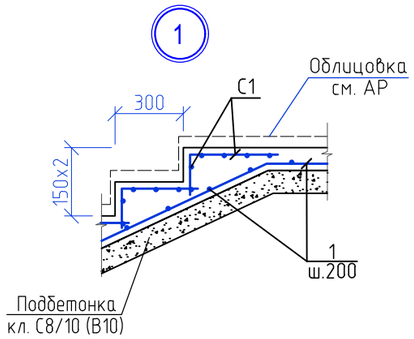

1. Данный лист см совместно с листами раздела АР.
2. Все стены соприкасающиеся с грунтом обмазать горячим битумом за 2 раза.

Ведомость расхода стали на элемент, кг

Марка элемента	Изделия арматурные						Всего, кг
	Арматура класса						
	А 240		А 500С		Вр-I		
	ГОСТ 34028-2016				ГОСТ23279-2012		
	⌀6	Итого	⌀10	Итого	⌀5	Итого	
Входная группа ВГ-4	4.0	4.0	151.2	151.2	43.5	43.5	198.7

Ведомость деталей

Поз.	Эскиз
2	95 160 95

Изм.	К уч.	Лист	№док	Подпись	Дата	Заказ 165-20-1-КЖ		
						"Строительство дома культуры на 180 мест в селе Арасан Аксуского района в Алматинской области"		
ГКП		Торебай				Блок 3	Стадия	Лист	Листов
Исполнил		Толеухан					РП	41	
Проверил		Торебай				Схема расположения крыльца входной группы Вх-4. Сечения. Спецификация. Узел 1	ТОО " Капремпроект "	
Н.контр.		Алимбаев К.М.						

Взам. инв. №

Подпись и дата

Инв. № подл.

Формат А3

Схема расположения приямок Пр-1
Опалубочный чертеж

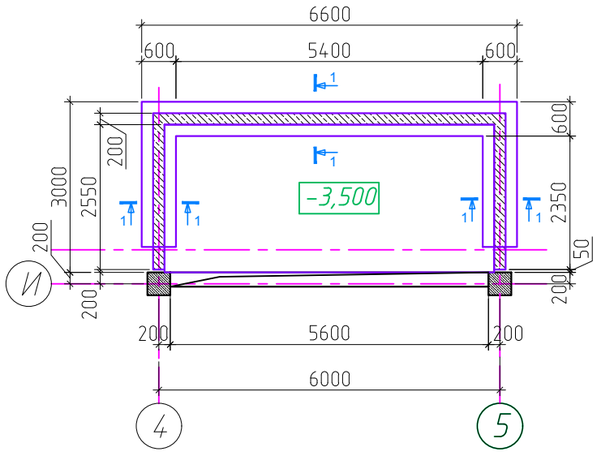

1 - 1

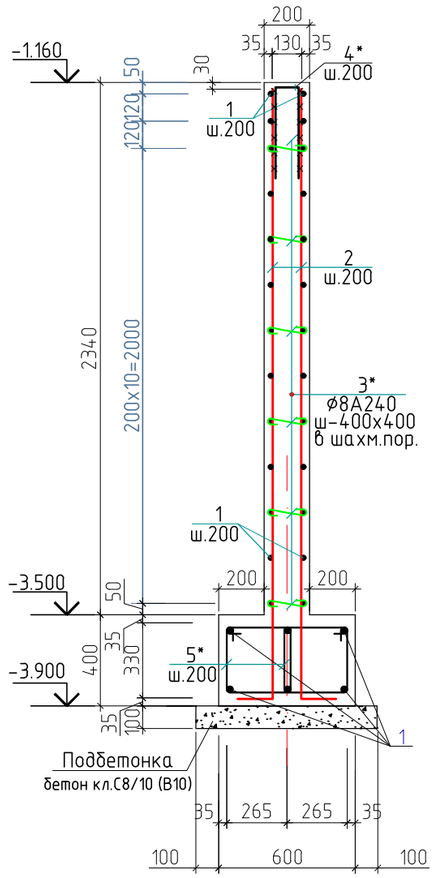

Деталь устройства ж.бет. плиты под полы по грунту

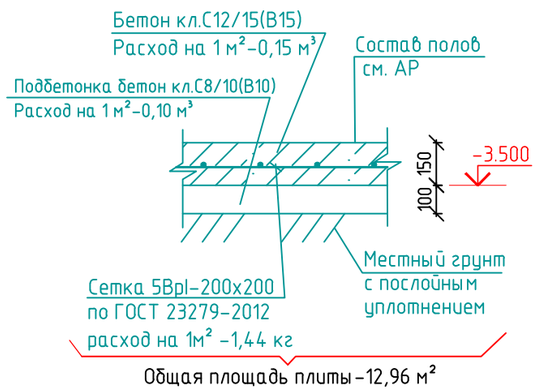

Спецификация на приямку Пр-1

Марка	Обозначение	Наименование	Кол-во шт.	Масса ед,кг.	Приме-чание.
		Пр-1			579,68 кг
1		ø10A500C ГОСТ 34028-2016 L=п.м.	299,0	0.617	184,5
2*		ø12A500C ГОСТ 34028-2016 L=2790	122	2,28	278,2
3*		ø8A240 ГОСТ 34028-2016 L=330	166	0.13	21,58
4*		ø10A500C ГОСТ 34028-2016 L=730	62	0,45	27,9
5*		ø8A240 ГОСТ 34028-2016 L=1400	122	0.553	67,5
		Материалы			
		Бетон кл. C20/25(B25), W4, F50	8,2		$м^3$
		Бетон кл. C8/10 (B10), W4, F50	0,93		$м^3$
		Плита покрытия			
		Объем бетона плита 1 ПК-59-10	0,69 $м^3$		
П 1	Серия 1.141-28 с в. 3	Плита 1 ПК-59-10-8AIVT- C9	1	1730	1730 кг
		Объем бетона плита 2 ПК-59-15	1,11 $м^3$		
П 2	Серия 1.141-28 с в. 3	Плита 2 ПК-59-15-8AIVT- C9	1	2780	2780 кг

Позиции, помеченные (*), см. ведомость деталей

Узел стыковки нижней и верхней арматуры (без сварки)

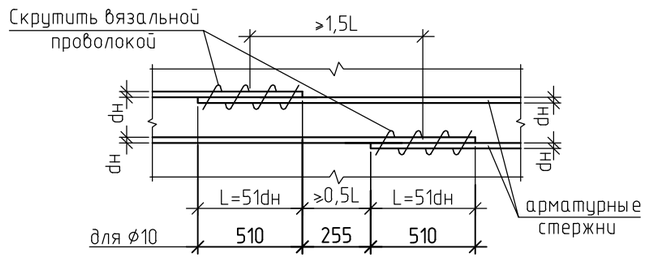

Ведомость расхода стали на 1 элемент в кг.

Марка элемента	Изделия арматурные					Общий расход
	Арматура класса					
	A240		A500C			
	ГОСТ 34028-2016					
	∅8	итого	∅10	∅12	итого	
Пр-1	89,08	89,08	212,4	278,2	490,6	579,68

Ведомость деталей

Поз.	Эскиз
2	150 2640
3	130 100 100
4	300 130 300
5	370 420 280 330

1. Данный лист читать совместно с л. АР
2. Горизонтальную арматуру стыковать в нахлест, L нахл= 51d, в разбежку, через стержень, со смещением в осях стыков ≥ 1,5Lн. Все места пересечений стержней вязать вязальной проволокой, не менее 3-х скруток на узел.
3. Поверхности стен, соприкасающиеся с грунтом, обмазать горячим битумом за 2 раза.

Изм.	К уч.	Лист	№док	Подпись	Дата	Заказ 165-20-1-КЖ			
						"Строительство дома культуры на 180 мест в селе Арасан Аксуского района в Алматинской области"			
						Блок 3	Стадия	Лист	Листов
							РП	42	
ГКП		Торебай				Схема расположения приямок Пр-1. (Опалубочный чертеж). Спецификация. Сечение 1-1.	ТОО " Капремпроект "		
Исполнил		Кабден							
Проверил		Торебай							
Н.контр.		Алимбаев							

Взам. инв. №
Подпись и дата
Инв. № подл.

Формат А3