Генеральный проектировщик ТОО «КАПРЕМПРОЕКТ»
Государственная лицензия № 007260 от 04.10.2001г.

Заказчик : ГУ "Отдел строительства, архитектуры и градостроительства Аксуского района"

РАБОЧИЙ ПРОЕКТ

Заказ 165-20

"Строительство дома культуры на 180 мест в селе Арасан Аксуского района в Алматинской области"

ТОМ II
Альбом 3.1

РАЗДЕЛ: ОБЕСПЕЧЕНИЕ ДОСТУПНОСТИ МАЛОМОБИЛЬНЫХ ГРУПП НАСЕЛЕНИЯ

Генеральный проектировщик ТОО «КАПРЕМПРОЕКТ»
Государственная лицензия № 007260 от 04.10.2001г.

Заказчик : ГУ "Отдел строительства, архитектуры и градостроительства Аксуского района"

РАБОЧИЙ ПРОЕКТ

Заказ 165-20

"Строительство дома культуры на 180 мест в селе Арасан Аксуского района в Алматинской области"

Директор ТОО «Капремпроект» Ищанова Т.Б.

Главный инженер проекта Алимбаев К.М.

РАЗДЕЛ: ОБЕСПЕЧЕНИЕ ДОСТУПНОСТИ МАЛОМОБИЛЬНЫХ ГРУПП НАСЕЛЕНИЯ

Ведомость основных комплектов рабочих чертежей

Обозначение	Наименование	Примечание
АР	Архитектурные решения	
КЖ	Конструкции железобетонные	
КМ	Конструкции металлические	
ОВ	Отопление и вентиляция	
ВК	Водоснабжение и канализация	
ЭО	Электроосвещенние	
СС	Слаботочные сети	
МГН	Обеспечения доступности маломобильных групп населения	

Ведомость ссылочных и прилогаемых документов

Обозначение	Наименование	Примечание
Ссылочные документы		
СП РК 2.03-30-2017	Строительство в сейсмичестких районах	
СП РК 2.02-101-2014	Пожарная безопасность зданий и сооружений	
СН РК 3.02-07-2014	Общественные здания и сооружения (с изменениями на 15.11.2018 г.)	
СП РК 3.02-107-2014	Общественные здания и сооружения (с изменениями на 07.08.2018 г.)	
СаНПин от 16 августа 2017 года № 611	Санитарные правила «Санитарно-эпидемиологические требования к объектам образования»	
СП РК 3.06-101-2012	"Проектирование зданий и сооружений с учетом доступности для маломобильных групп населения"	
РДС РК 3.01-05-2001	"Градостроительство. Планировка и застройка населенных мест с учетом потребностей инвалидов и маломобильных групп населения"	
ГОСТ 10807-78	"Знаки дорожные. Общие технические условия"	
	Прилагаемые документы	
165-20-МГН.СО	Спецификация технолгического оборудования, мебели	

Ведомость рабочих чертежей основного комплекта по МГН.

Лист	Наименование	Примечание
1	Общие данные	
2	Адаптация здания дома культуры для МГН. План на отм.±0,000	
3	Адаптация здания дома культуры для МГН. Санузел для маломобильной группы населения. Фрагмент фасада.	
4	План мероприятия для обеспечения доступа МГН. М 1:500.	

Природно-климатические условия

Климатологический район строительства – IIIВ (СП РК 2.04-01-2017)
Расчетная зимняя температура наружного воздуха наиболее холодной пятидневки обеспеченностью 0,92 – 25,3 °С (СП РК 2.04-01-2017);
Расчетная ветровая нагрузка на 1 м² вертикальной стены – 0.39 кПа (СНиП РК 2.04-01-2010)
Расчетная снеговая нагрузка на 1 м² горизонтальной поверхности – 1.50 кПа (СНиП РК 2.04-01-2001)
Сейсмичность района строительства – 8 баллов (СП РК 2.03-30-2017)

Общие указания

Проект "Строительство дома культуры на 180 мест в селе Арасан Аксуского района в Алматинской области"разработан на основании
Задания на проектирование.
Адаптация "Строительство дома культуры на 180 мест в селе Арасан Аксуского района в Алматинской области" для МГН.

Здание дома культуры - Одноэтажное здание с размерами в осях 34,10 м х 25,50 м с техподпольем.
Формирование архитектурной среды для нужд инвалидов и других маломобильных групп населения было принято, исходя их 4-х критериев:
- доступность,
- безопасность,
- информативность,
- комфортность,

При этом не ущемлены соответствующие права и возможности других людей, находящихся в здании центра.
В связи с этим здание центра оснащено устройствами и приспособлениями по облегчению передвижения для маломобильных групп населения - инвалидов, пожилых людей, матерей с детскими колясками. Для этого школа оснащена различными вспомогательными устройствами- подъёмника ПВ 250 П грузоподъёмностью 250 кг, поручнями, специальной входной группой без порога, звуковыми кнопками вызова персонала, тактильными знакми и световыми наклейками и т.д.
В школе продумана вся логистика для максимального комфорта для подхода к учреждениям и передвижению внутри помещений. На входе размещены специальные прочные пандусы, для необременительного въезда колясочников. Все перила имеют поручни. Перед входом расположена кнопка звукового вызова персонала учреждения. На ручках дверных проемов с внутренней стороны ручек имеются тактильные наклейки, также имеются световые маяки (пара), для обозначения габаритов входной двери и световой маяк для определения адаптированного входа в здание.

Внутри здания на все закрытые комнаты для МГН, на внутреннюю поверхность ручек наносится, тактильная информация по системе Брайля, о ограничении доступа в эти помещения. Дверные проемы нужных кабинетов имеют контрастную маркировку , световые маяки для обозначения габаритов двери, тактильные плоско-выпуклые таблички с наименованием помещения.

Пути движения внутри здания центра для МГН обозначены при помощи тактильных плит и тактильных направляющих полос 0,8 м по осевой линии от стены.
Тактильная адаптация санузла для колясочников и незрячих. Для этого предусмотрены тактильные наземные указатели за 0,6 м до препятствия, тактильная лента указывает путь до унитаза и раковины, которые имеют откидные и стационарные поручни. Внутри санузлов имеется кнопка вызова персонала школы.тактильный номер этажа напротив выхода и тактильный номер этажа в лифтовом проеме.

Тактильная адаптация тротуаров для незрячих. Тактильная плитка - основной уличный тактильный наземный указатель, предназначенный для ориентирования людей, с физическими ограничениями по зрению, на улице.На улице, для обозначения движения, лиц с ограничениями по зрению применяется непрерывающийся тактильный путь, шириной не менее 500 мм. Путь выполняется путем последовательного вкладывания резино-полиуретановой плитки с тактильными продольными полосами или специальными тактильными элементами (полоса/конус).

Для обозначения стоянки для МГН имеются вспомогательное оборудования, такое как : комплект дорожных знаков для обозначения стоянки, тактильное нескользящее покрытие, трафарет для нанесения обозначения места стоянки для инвалидов.

Настоящий проект разработан в соответствии с действующими нормами, правилами и стандартами, включая взрыво- и пожарную безопасность.

Главный инженер проекта _____ Алимбаев К.

Главный архитектор проекта _____ Батырбеков С.

Согласовано:

Гл.спец.ЭО	Карипова Т.Б.	
Гл.спец.СС	Карипова Т.	
Гл.спец.ТХ	Абишева Д.	
Гл.спец.ВК	Иванова О.В	
Гл.спец.ОВ	Советова Л.М	

Взам. инв. №

Подп. и дата

Инв. № подл.

Изм.	Кол.	Лист	№ док.	Подпись	Дата

ГАП	Батырбеков	
Разработал	Жадыгеров	
Проверил	Нурахметов	
Нормоконтр.	Алимбаев	

165-20-1-МГН

"Строительство дома культуры на 180 мест в селе Арасан Аксуского района в Алматинской области"

Дом культуры

Стадия	Лист	Листов
РП	1	-

Адаптация здания школы для МГН
Общие данные

ТОО "КАПРЕМПРОЕКТ" г.Алматы.

Формат А2 М1:100

План на отм.±0,000.

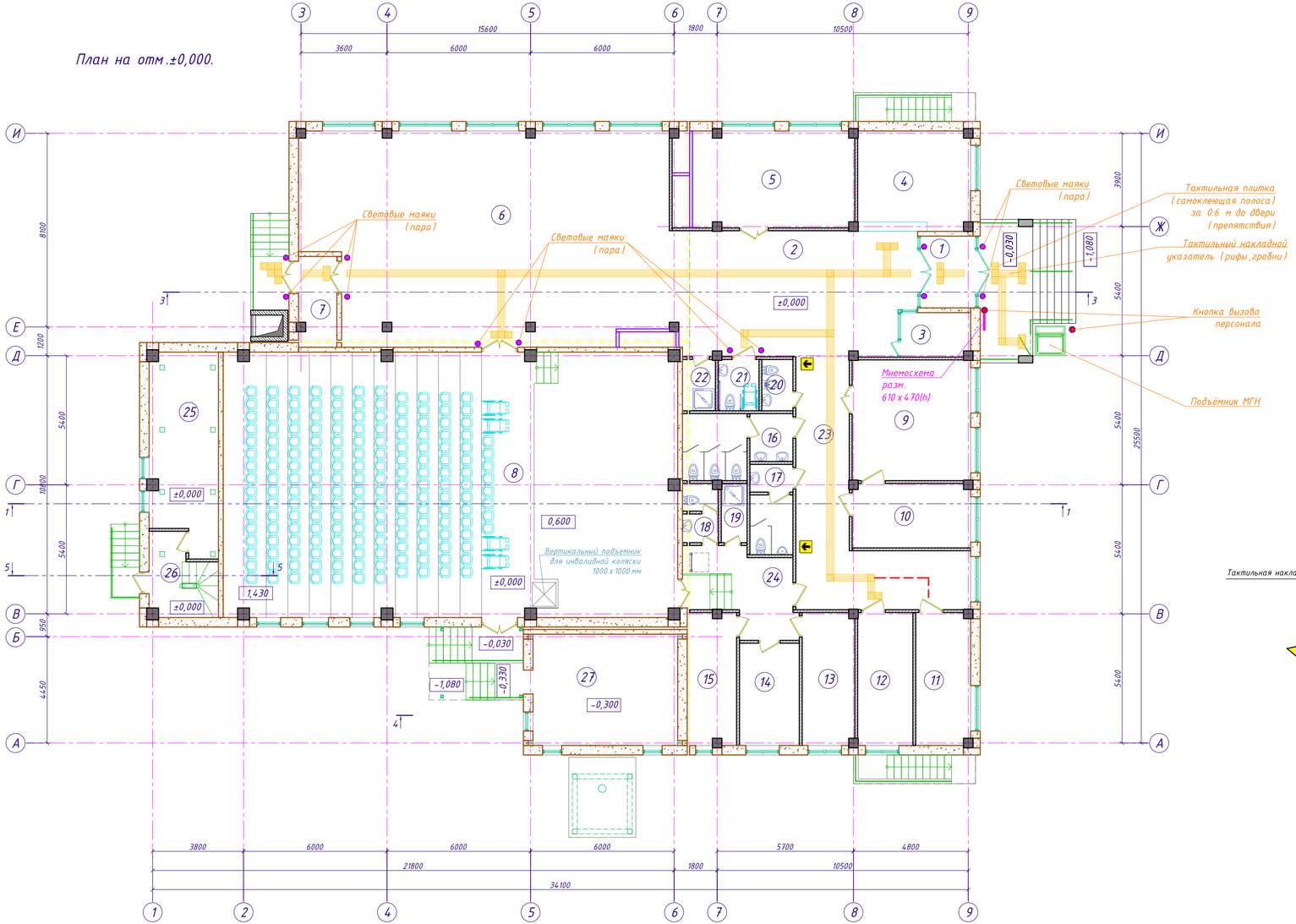

Ведомость тактильных знаков

Марка. позиция	Размер зн.	Наименование
WC	200x200(h)	Туалет для инвалидов
	200x200(h)	Направление движения поворот
		Тактильный накладной указатель внутри помещения перед препятсвиями
	29x1000	Тактильный лента указывающая путь движения для МГН
	300x300	Тактильный накладной указатель внутри помещения (рифы, гребни)
		Пути передвижения для МГН

Экспликация помещений

Номер помещения	Наименование	Площадь, м²	Кат.* помещения
1	Тамбур	6,90	Д
2	Вестибюль / кассовый вестибюль	48,32	Д
3	Касса	5,34	Д
4	Гардероб	19,62	Д
5	Кружковая	27,15	Д
6	Фойе	142,11	Д
7	Тамбур	4,04	Д
8	Универсальный зрительный зал на 180 п.м. с эстрадой Э-1	209,18	Д
9	Читальный зал библиотеки	25,00	Д
10	Фонд библиотеки	13,21	ВIII
11	Помещение персонала	12,58	Д
12	Кабинет директора	12,28	Д
13	Артистическая уборная	12,08	Д
14	Артистическая уборная	10,69	Д
15	Инвентарная	11,24	Д
16	Сан.узел женский	11,15	Д
17	Сан.узел мужской	8,68	Д
18	Сан.узел персонала	3,39	Д
19	Душевая	2,67	Д
20	Комната личной гигиены женщин	2,79	Д
21	Сан.узел МГН	3,64	Д
22	Помещение уборочного инвентаря	2,95	Д
23	Коридор	30,69	Д
24	Коридор	11,61	Д
25	Тех.помещение	22,77	Д
26	Лестница	8,55	Д
27	Котельная	28,13	Г
	Расчетная площадь этажа	584,07	
	Полезная площадь этажа	696,76	
	Общая площадь этажа	739,11	

Адаптация лестниц для МГН

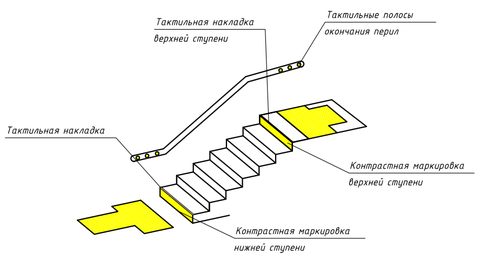

1. Состав проекта и общие указания смотреть лист МГН-1.
2. Данный лист читать с листами спецификации "Приобретаемое оборудование для адаптации объекта для МГН".
3. Перед установлением приобретаемого оборудование для адаптации объекта для МГН, размеры, количество уточнить по факту. !!!!!

Изм.	Кол.	Лист	№ док.	Подпись	Дата

165-20-1-МГН

"Строительство дома культуры на 180 мест в селе Арасан Аксуского района в Алматинской области"

ГАП	Батырбеков		
Разработал	Хадыгеров		
Проверил	Нурахметов		
Нормоконтр.	Алимбаев		

Дом культуры

Стадия	Лист	Листов
РП	2	-

Адаптация здания школы для МГН
План на отм.±0,000

ТОО "КАПРЕМПРОЕКТ" г.Алматы.

Взам. инв. №
Подп. и дата
Инв. № подл.

Санузел для маломобильной группы населения

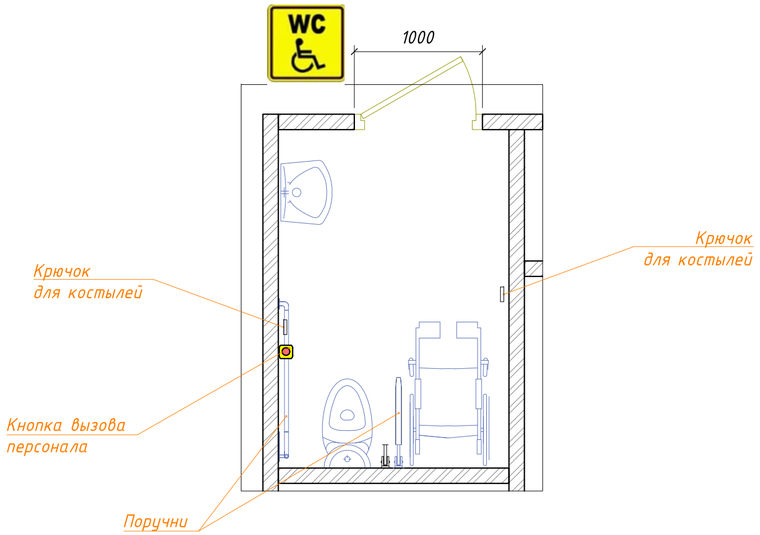

Вид А

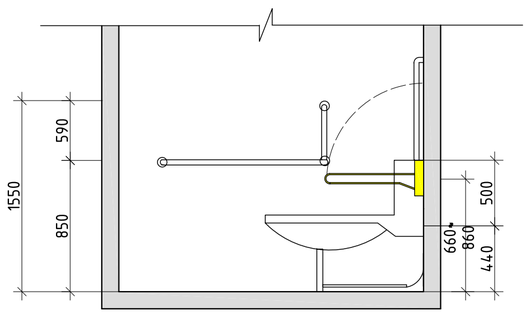

Тактильная адаптация санузла

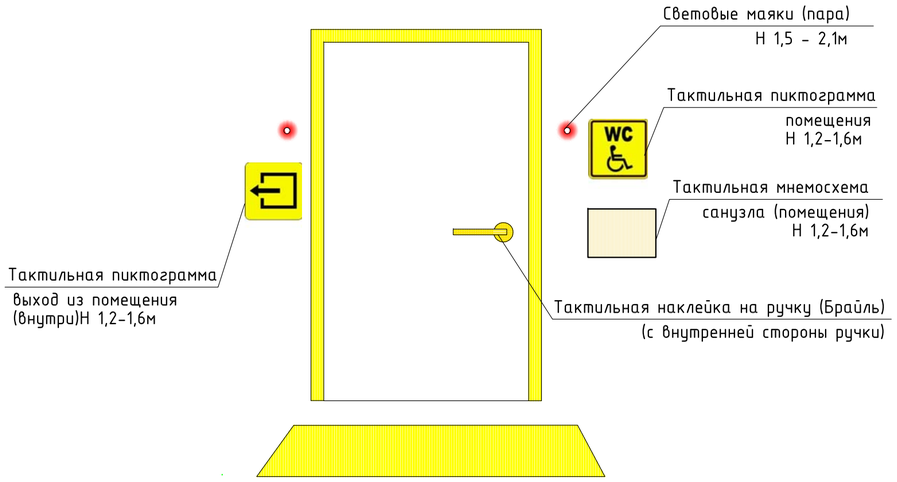

Фрагмент фасада
Тактильная адаптация для слепых и слабовидящих входной группы в здание

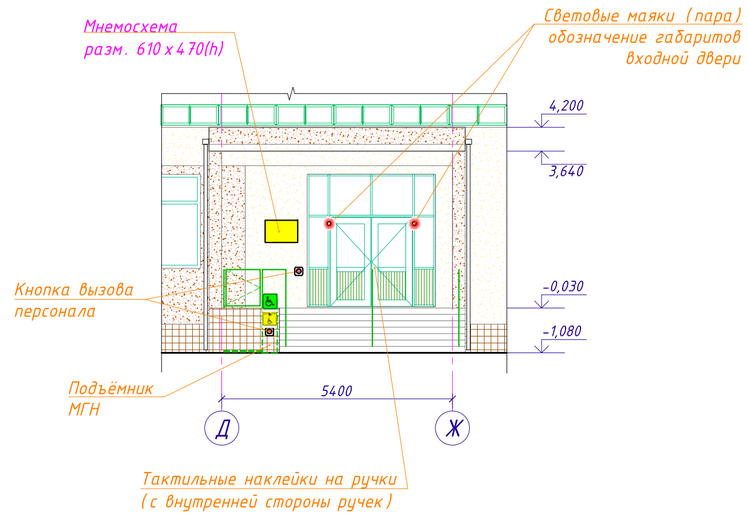

Тактильная адаптация кабинетов

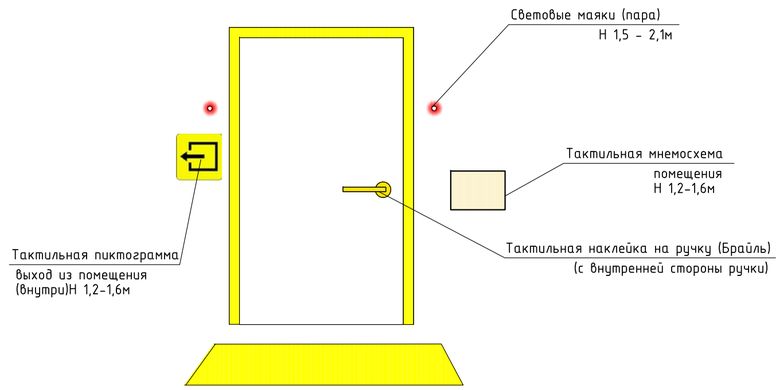

Ведомость тактильных знаков

Марка. позиция	Размер зн.	Наименование
	610x470(h)	Мнемосхема
WC	200x200(h)	Туалет для инвалидов
	200x200(h)	Направление движения поворот
		Тактильный накладной указатель внутри помещения перед препятсвиями
	29x1000	Тактильный лента указывающая путь движения для МГН
	300x300	Тактильный накладной указатель внутри помещения (рифы, гребни)
		Пути передвижения для МГН

1. Состав проекта и общие указания смотреть лист МГН-1.
2 Данный лист читать с листами спецификации "Приобретаемое оборудование для адаптации объекта для МГН".
3. Перед установлением приобретаемого оборудование для адаптации объекта для МГН, размеры, количество уточнить по факту. !!!!!

Изм.	Кол.	Лист	№ док.	Подпись	Дата
ГАП		Батырбеков			
Разработал		Жадыгеров			
Проверил		Нурахметов			
Нормоконтр.		Алимбаев			

165-20-1-МГН

"Строительство дома культуры на 180 мест в селе Арасан Аксуского района в Алматинской области"

Дом культуры

Стадия	Лист	Листов
РП	3	-

Адаптация здания школы для МГН
Санузел для маломобильной группы населения. Фрагмент фасада.

ТОО "КАПРЕМПРОЕКТ" г.Алматы.

Формат А2 М1:50

Взам. инв. №
Подп. и дата
Инв. № подл.

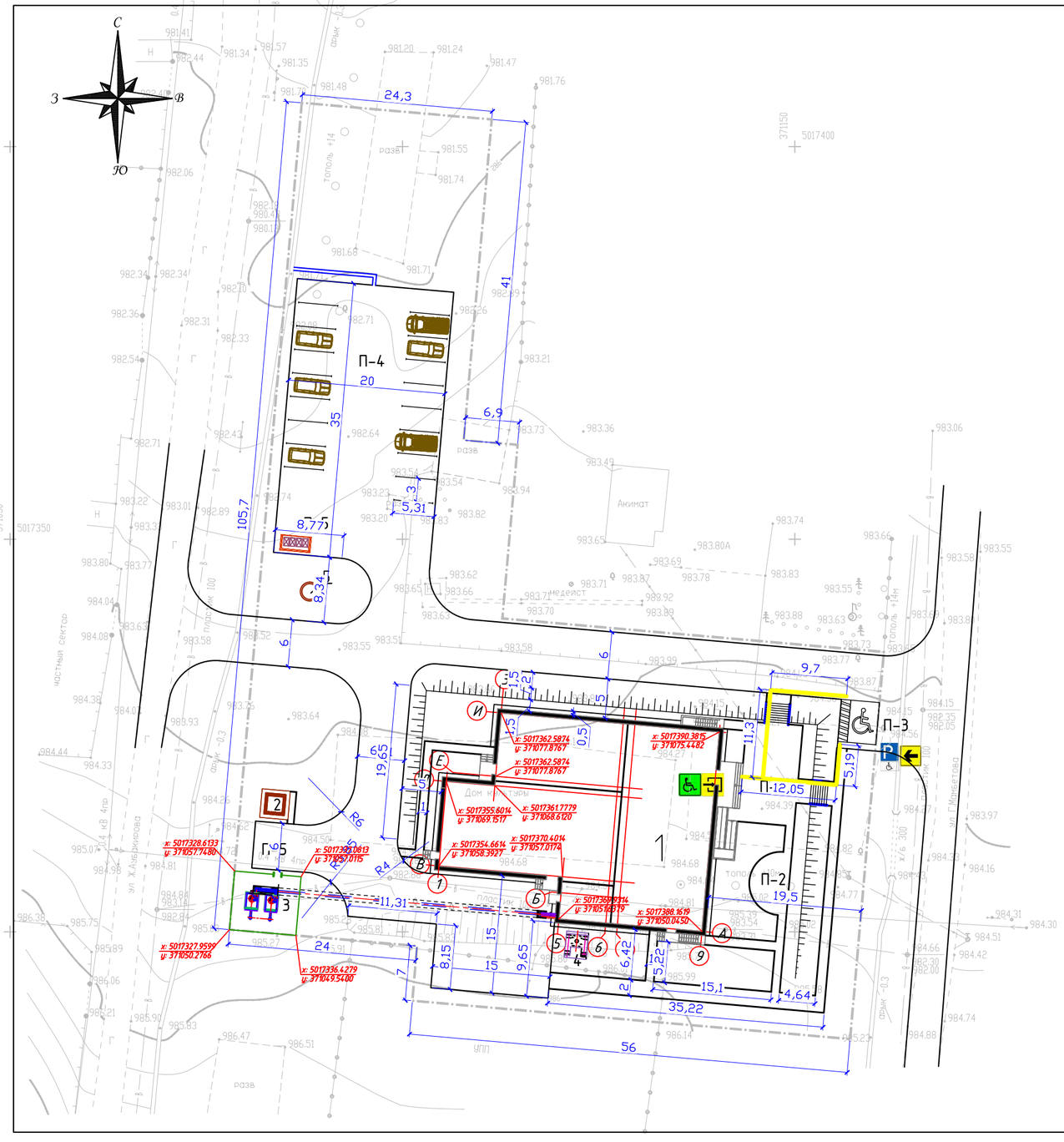

ВЕДОМОСТЬ ТАКТИЛЬНЫХ ЗНАКОВ

поз.	эскиз/условное обозначение	размер экрана в мм	Наименование	ед. изм	коли-чество	Примечание
1		200х 200	Парковка для инвалидов	шт.	1	
2		200х 200	Направление движения, поворот	шт.	1	
3		200х 200	Вход в помещение	шт.	1	
4		200х 200	Доступность для инвалидов всех категорий	шт.	1	
5	Пандус здания 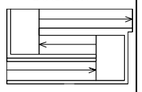		Тактильное нескользящее покрытие на пандусе	м2	—	Покрытие пандуса, расход см. в части АР
6			Тактильное нескользящее покрытие	м.п.	38,24	
			Покрытие- Мелкозернистый асфальтобетон		—	Расход учтен в проекте

изм.	N уч.	лист	N док.	подпись	дата	165-20-ГП
						"Строительство дома культуры на 180 мест в селе Арасан Аксуского района в Алматинской области"
ГАП		Батырбеков				Генеральный план — стадия: РП; лист: 4; листов:
Разработ.		Абилов Р.				
Проверил.		Батырбеков				План мероприятия для обеспечения доступа МГН М 1:500
Н.контр.		Алимбаев К.М.				ТОО "КАПРЕМПРОЕКТ" г.Алматы

Формат А3 297х500

Пози-ция	Наименование и техническая характеристика	Тип, марка, обозначение документа, номер опросного листа	Код оборудования, изделия, материала	Завод-изготовитель	шт Единица измере-ния	Коли-чество	Масса единицы, кг	Примечание
1	2	3	4	5	6	7	8	9
	Приобретаемое оборудование для адаптации объекта для МГН							
1	Тактильные пластиковые пиктограммы, 200х200			Казахстан	шт	4		
2	**Крепление из оргстекла 10мм с 4мя металлическими креплениями для**			Казахстан	шт	4		
	тактильной пиктограммы, 220х220							
3	Пластиковые светонакопительные тактильные пиктограммы, 300х300			Казахстан	шт	2		
4	Тактильные наклейки на ручки (с внутренней стороны)			Казахстан	шт	24		
5	Пластиковые тактильные таблички с плоско-выпуклыми буквами			Казахстан	шт	-		
	покрытие под "металл", 100х300							
6	Крепление из оргстекло 10мм с 2мя металлическими креплениями для			Казахстан	шт	-		
	тактильной пиктограммы, 120х320							
7	Нетактильные пиктограммы ПВХ пленка (наклейка), 150х150			Казахстан	шт	2		
	покрытие под "металл", 100х300							
8	Тактильная табличка с азбукой Брайля покрытие под металл			Казахстан	шт	2		
9	Мнемосхема санузла, 150х200			Казахстан	шт	1		
10	**Настенное крепление оргстекло 10мм, 230х280**			Казахстан	шт	-		

Взам.инв.N

Подпись и дата

Инв.Nподл.

Позиция	Наименование и техническая характеристика	Тип, марка, обозначение документа, номер опросного листа	Код оборудования, изделия, материала	Завод-изготовитель	шт Единица измерения	Количество	Масса единицы, кг	Примечание
1	2	3	4	5	6	7	8	9
11	Тактильные наземные указатели для помещений (конус.рифы), 300х300			Казахстан	шт	25		
12	Тактильные наземные указатели для помещений (прод.рифы), 300х300			Казахстан	шт	155		
13	Тактильная лента (направляющая), 29х1000			Казахстан	шт	3		
14	Тактильная лента (на ступени), 44х1000			Казахстан	шт	-		
15	**Контрастная лента для маркировки ступеней , желтая-простая, 100х1000**			Казахстан	шт	12		
16	Самоклеющиеся круги для маркировки прозрачных помещений			Казахстан	шт	-		
	желтый-простой, диаметр 20мм							
17	Беспроводная система вызова помощи на 2 точки(комплект);							
	кнопка для санузла			Казахстан	шт	1		
	вход в здание			Казахстан	шт	1		
	Тактильные наземные указатели для крыльцев (конус.рифы), 300х300			Казахстан	шт	6		
	Тактильные наземные указатели для крыльцев(прод.рифы), 300х300			Казахстан	шт	6		

Взам.инв.N

Подпись и дата

Инв.Nподп.

Позиция	Наименование и техническая характеристика	Тип, марка, обозначение документа, номер опросного листа	Код оборудования, изделия, материала	Завод-изготовитель	шт Единица измерения	Количество	Масса единицы, кг	Примечание
1	2	3	4	5	6	7	8	9
18	Световые маяки для здания, 360/360			Казахстан	шт	4		
19	Световые маяки для дверей (пара 220В), 60/60			Казахстан	шт	3		
20	Набор для маркировки Брайлем, 200/300 (в лифтах)			Казахстан	шт	-		
21	Поручень для умывальника в санузлах для МГН			Казахстан	шт	1		
22	Поручень для унитаза откидной			Казахстан	шт	1		
23	Тактильные наклейки на поручни			Казахстан	шт	12		
24	Мнемосхема разм. 610 x 470(h)			Казахстан	шт	1		

Взам.инв.N

Подпись и дата

Инв.Nподп.