Генеральный проектировщик ТОО «КАПРЕМПРОЕКТ»
Государственная лицензия № 007260 от 04.10.2001г.

Заказчик : ГУ "Отдел строительства, архитектуры и градостроительства Аксуского района"

РАБОЧИЙ ПРОЕКТ

Заказ 165-20

"Строительство дома культуры на 180 мест в селе Арасан Аксуского района в Алматинской области"

ТОМ II
Альбом 4.14

РАЗДЕЛ: ТРАНСФОРМАТОРНАЯ КЖ

Генеральный проектировщик ТОО «КАПРЕМПРОЕКТ»
Государственная лицензия № 007260 от 04.10.2001г.

Заказчик :ГУ «Отдел строительства, архитектуры и градостроительства Аксуского района

РАБОЧИЙ ПРОЕКТ

Заказ – 171-21

«Строительство дома культуры на 280 мест в п. Боралдай Илийского района Алматинской области»

Директор ТОО «Капремпроект» Ищанова Т.Б.

Главный инженер проекта Алимбаев К.М.

РАЗДЕЛ: ТРАНСФОРМАТОРНАЯ КЖ

Ведомость основного комплекта чертежей

№ п/п	Наименование	Примечания.
1	Общие данные	
2	Схема расположения фундамента для трансформаторной подстанции Разрезы 1-1, 2-2. Сечения а-а. Спецификация.	

Перечень актов освидетельствования скрытых работ

Наименование актов	Обозначение	Примечание
Акт освидетельствования по устройству и приемке основания под фундаменты СП РК.01-102-2013		
Монолитные бетонные и ж.б. конструкции по СНиП РК 5.03-34-2005		
Акт приемки опалубки	П.5.16.3	
Акт приемки арматурной стали, закладных деталей, анкеров	П.4.7; П5.15.1	
Акт приемки смонтированной арматуры, закладных деталей и конструкций закладываемых при бетонировании	П.5.14.3	
Акт приемки готовых конструкций	П.5.17.1	С исполнительной схемой
Антикоррозийная защита по СП РК 2.01-101-2013		
Акт приемки защищаемых поверхностей конструкций		
Акт приемки защитного покрытия в целом		
Акт приемки швов, примыканий и стыков защиты		

Ведомость основного комплекта рабочих чертежей

Обозначение	Наименование	Примечание
ГП	Генеральный план	
ЭС. КЖ	Электроснабжение. Конструкции железобетонные	

Принятые технические решения соответствуют требованиям действующих законодательных актов, норм и правил Республики Казахстан по взрывопожарной и экологической безопасности, по охране труда и обеспечивают безопасную для жизни и здоровья людей эксплуатацию объектов и сооружений при соблюдении мероприятий, предусмотренных проектной документацией.

Главный инженер проекта _____ Алимбаев К.М.

Проект разработан в соответсвии с требованиями:

СП РК 2.03-30-2017 (с изме. от 05.06.2019)	"Строительство в сейсмических зонах";
НТП РК 01-01-3,1(4,1)-2017	"Нагрузки и воздействия";
СН РК 2.01-01-2013 СП РК 2.01-101-2013	"Защита строительных конструкций от коррозии";
СП РК 2.02-101-2014 (с изм. на 20.02.2018 г.)	"Пожарная безопасность зданий и сооружений";
СН РК 5.03-07-2013 СП РК 5.03-107-2013	"Несущие и ограждающие конструкции";

Общие указания

Характеристики района строительства:

-климатический район строительства – IIIВ;
-расчетная зимняя температура наружного воздуха принята -25,3°С;
-нормативное значение ветрового давления -0,39 кПа ;
-нормативное значение веса снегового покрова -1,5 кПа (150кгс/м²);
-сейсмичность района строительства -8 (восьми) баллов;
-глубина промерзания грунта -1,03 м;
-грунтовые воды на глубине – до 6,0 м подземные воды не вскрыты.

Коэффициент надежности по ответственности – 0,95.

Уровень ответственности здания – II (нормальный)

Класс здания (СП РК 2.02-101-2014)

-по конструктивной пожарной опасности (СП РК 2.02-101-2014) -СО;

-по функциональной опасности (СП РК 2.02-101-2014) -Ф1.

Степень огнестойкости (СП РК 3.02-107-2004, СП РК 2.02-101-2014) – II.

Класс ответственности сооружений по назначению – II – табл.7.2 СП РК 2.03-30-2017.

Класс оСітветственности сооружений по этажности – I – табл.7.3 СП РК 2.03-30-2017.

Сейсмичность участка строительства – 8 баллов, категория грунтов по сейсмическим свойствам II (вторая), расчетная сейсмичность – 8 баллов.

Основанием фундамента служит грунтовая подушка, ниже залегают ИГЭ-2 со следующими расчетными характеристиками:
(Технический отчет по инженерно-геологическим изысканиям выполнен ТОО "ИНЖГЕО" в 2020 г.)

Изм.	К уч.	Лист	№док	Подпись	Дата	Заказ 165-20-2-ЭС. КЖ		
						"Строительство дома культуры на 180 мест в селе Арасан Аксуского района в Алматинской области"		
						Трансформаторная подстанция Пятно 2	Стадия	Лист	Листов
ГКП		Сулейменова					РП	1	
Исполнил		Толеухан				Общие данные	ТОО " Капремпроект "	
Проверил		Сулейменова						
Н.контр.		Алимбаев						

Взам. инв. №

Подпись и дата

Инв. № подл.

Формат А3

Схема расположения фундамента для трансформаторной подстанции

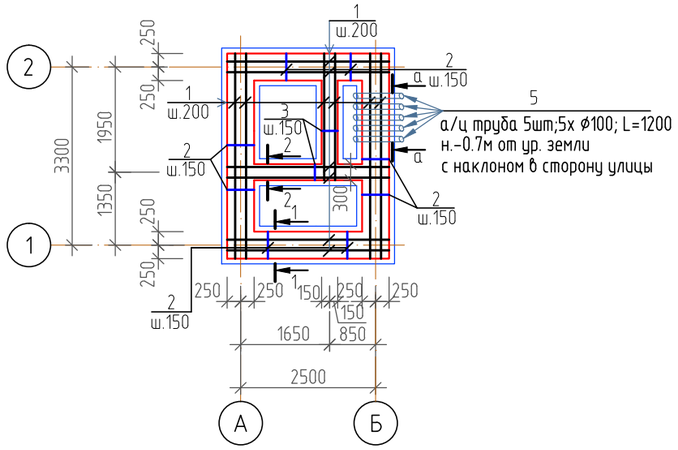

1 – 1

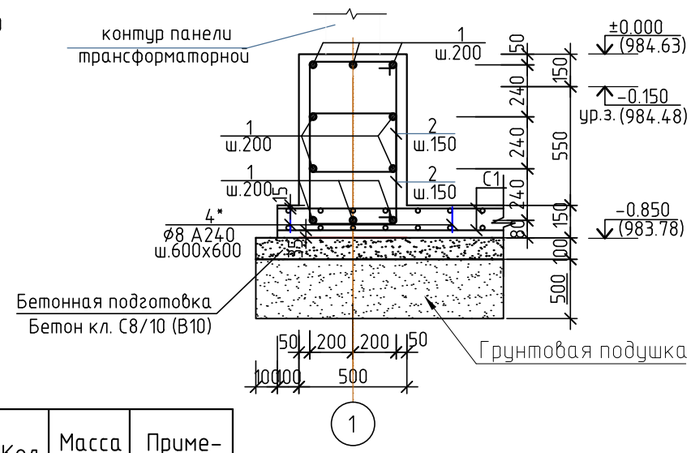

2 – 2

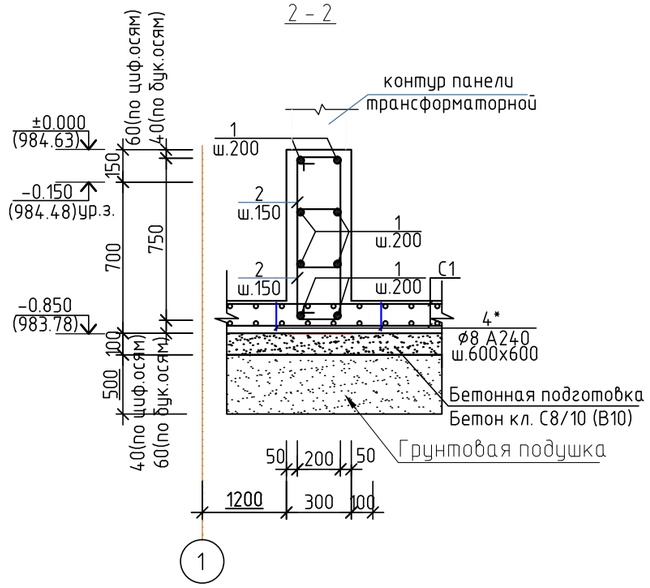

а – а

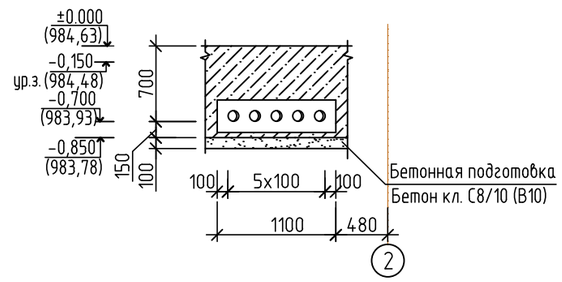

Спецификация материалов на фундамент

Поз.	Обозначение	Наименование	Кол.	Масса ед., кг	Приме-чание
			1		
1		Ø10 А500С ГОСТ 34028-2016 L=п.м.	183.0	0.617	112.9
2*		Ø6 А240 ГОСТ 34028-2016 L=2000	188	0.44	82.7
3*		Ø6 А240 ГОСТ 34028-2016 L=1600	80	0.35	28.0
4*		Ø8 А240 ГОСТ 34028-2016 L=1040	42	0.41	17.22
5	ГОСТ 1839-72*	Труба асбестоцементная Ø100 L=1200	5	14.7	73,5
С1	ГОСТ 34028-2016	Сетка Ø6А500С-150 / Ø6А500С-150 м2	25.6	3.55	90.88
		Материалы:			
		Бетон кл. С12/15(В15), W4, F50 $м^3$	6.88		
		Бетон кл. С8/10(В10), W4, F50 $м^3$	1.43		

Элементы, обозначенные символом *, см. ведомость деталей

Ведомость деталей

N*	Эскиз
2	510; 490; 590; 410
3	310; 490; 590; 210
4	200; 120; 120; 300; 300

1. Данный лист см. совместно с КЖ-1.
2. Поверхности фундамента, соприкасающиеся с грунтом, обмазать горячим битумом за 2 раза.
Площадь битума- 13.0 $м^2$.

Изм.	К уч.	Лист	N*док	Подпись	Дата
ГКП		Сулейменова			
Исполнил		Толеухан			
Проверил		Сулейменова			
Н.контр.		Алимбаев			

Заказ 165-20-2-ЭС. КЖ

"Строительство дома культуры на 180 мест в селе Арасан Аксуского района в Алматинской области"

Трансформаторная подстанция Пятно 2

Стадия	Лист	Листов
РП	2	

Схема расположения фундамента для трансформаторной подстанции. Разрезы 1-1, 2-2. Сечения а-а. Спецификация.

ТОО " Капремпроект "

Взам. инв. N* | Подпись и дата | Инв. N* подл.

Формат А3