ТОО НИПиЭ "Апогей"
ГСЛ -001588-1

РАБОЧИЙ ПРОЕКТ

Капитальный ремонт административного здания РГУ "Жанаозенское городское УСЭК ДСЭК Мангистауской области", расположенного по адресу: Мангистауская область, г.Жанаозен, микрорайон Шанырак, ул. Мунайшылар, строение 10

Том 1. Альбом 1

Архитектурно- строительная часть

Директор ТОО НИПиЭ "Апогей" _____ Аркенова Ф.Б.

Главный инженер проекта _____ Аркенова Ф.Б.

Павлодар 2022

Ведомость рабочих чертежей основного комплекта

Лист	Наименование	Примечание
1	Общие данные (начало)	
2	Общие данные (окончание)	
3	Фасад по ряду "А"	
4	Фасад по ряду "В", оси 2	
5	План 1-го этажа	
6	План 2-го этажа	
7	Разрез 1-1	
8	Спецификация элементов заполнения оконных проемов и дверных проемов	
9	Спецификация элементов металлических решеток	
10	Экспликация полов. Ведомость отделки помещений	
11	План кровли	
12	План пандуса и крыльца	
13	План козырька	

Ведомость основных комплектов рабочих чертежей

Обозначение	Наименование	Примечание
АС	Архитектурно-строительные решения	
ВК	Водопровод и канализация	
ОВ	Отопление и вентиляция	
ЭО	Электроосвещение	
ПС	Пожарная сигнализация	

Ведомость ссылочных и прилагаемых документов

Обозначение	Наименование	Примечание
	Ссылочные документы	
СН РК 3.02-08-2013	Административные здания	
Приказ №611 от 16 августа 2017 года	Санитарно-эпидемиологические требования к объектам образования	
СП РК 2.02-101-2014	Пожарная безопасность зданий и сооружений	
	Прилагаемые документы	
АС.СД	Сметная документация	

Согласовано

Взам. инв. №

Подп. и дата

Инв. № подл.

Технические решения, принятые в рабочей документации, соответствуют требованиям экологических, санитарно-гигиенических, противопожарных и других норм, действующих на территории Республики Казахстан и обеспечивают безопасную для жизни и здоровья людей эксплуатацию объекта при соблюдении мероприятий, предусмотренных

Главный инженер проекта _____ Аркенова Ф.Б.

Изм.	Кол. уч.	Лист	№ док.	Подп.	Дата
ГИП		Аркенова			11.22
Проверил		Аркенова			11.22
Разраб.		Амиров			11.22
Н. контр.		Аркенов			11.22

АС

Капитальный ремонт административного здания РГУ "Жанаозенское городское УСЭК ДСЭК Мангистауской области", расположенного по адресу: Мангистауская область, г.Жанаозен, микрорайон Шанырак, ул. Мунайшылар, строение 10

Архитектурные- строительные решения

Стадия	Лист	Листов
РП	1	13

Общие данные (начало)

ТОО НИПиЭ "Апогей"

Копировал

А3

Общие данные

Рабочий проект разработан на основании задания на проектирование и требований организационных и нормативно- технических документов:

- СН РК 3.01-00-2011 "Инструкция о порядке разработки, согласования и утверждения градостроительных проектов в Республике Казахстан"
- СН РК 1.03-05-2011 и СП РК 1.03-106-2012 «Охрана труда и техника безопасности в строительстве»
- СН РК 2.04-05-2014 и СП РК 2.04-108-2014 «Изоляционные и отделочные покрытия»
- СН РК 5.03-07-2013 и СП РК 5.03-107-2013 «Несущие и ограждающие конструкций»
- СН РК 3.02-36-2012 и СП РК 3.02-136-2012 «Полы»
- СН РК 2.02-01-2014 «Пожарная безопасность зданий и сооружений»
- СН РК 2.04-01-2011 «Естественное и искусственное освещение»

Цель капитального ремонта – замена и восстановление отдельных частей конструктивных элементов здания в связи с их физическим износом и разрушением, а также проведение работ по повышению уровня благоустройства.

Климатические условия района строительства:

- средняя температура наиболее холодной пятидневки обеспеченностью 0,92 – -14.9° С;
- нормативное значение ветрового давления для IV ветрового района – 77 кг/м^2;
- нормативное значение веса снегового покрова на 1 м^2 поверхности земли – 80 кгс/м^2;

Уровень ответственности здания – II технически не сложный

Степень огнестойкости здания – II

Класс по конструктивной пожарной опасности – С 1

Класс по функциональной пожарной опасности – Ф 4.1

За относительную отметку 0.000 принята отметка чистого пола 1-го этажа здания.

Рабочий проект включает в себя следующие виды работ и мероприятия:

- монтаж оконных и дверных блоков с устройством металлических решеток на окна;
- устройство козырьков над входами в здание;
- устройство полов с покрытием из керамогранита, линолеума, ламината;
- внутренняя отделка стен (штукатурка, окраска, облицовка керамической плиткой);
- устройство потолков типа «Армстронг»;
- выравнивание потолков с покраской;
- покраска фасада краской;
- устройство бетонной отмостки шириной 1 м;
- облицовка цоколя сплиттерной плиткой;
- ремонт пандуса и крыльца;
- капитальный ремонт системы отопления (замена труб, радиаторов, кранов и т.д.);
- устройство теплового узла;
- капитальный ремонт системы водопровода и канализации (замена труб, фитингов, сантехнических приборов и т.д.);
- капитальный ремонт сетей электроосвещения и электрооборудования;
- капитальный ремонт системы пожарной сигнализации.

Технико-экономические показатели

№ п/п	Наименование показателя	Ед. изм.	Значение
1	Площадь застройки	м^2	336.7
2	Общая площадь (площадь помещений)	м^2	183
3	Строительный объем	м^3	2427
4	Количество этажей	этаж	2

Архитектурно- планировочное решение

Здание двухэтажное, прнямоугольной формы в плане, размерами в осях 23х12 м, высотой этажей 3.3 м.

В здании предусмотрен следующий набор помещений: коридоры, кабинеты, санузлы, лестничные клетки, подсобные помещения и т.д.

Предусмотрены мероприятия в соответствии с действующими нормами, обеспечен доступ инвалидов к объектам жизнедеятельности, предусмотрены пандусы для доступа в здание маломобильных групп населения.

Эвакуация людей предусмотрена предусмотрена через коридор и непосредственно наружу, в лестничные клетки с выходом наружу через коридор.

Конструктивные решения

Здание имеет жесткую конструктивную схему с продольными несущими стенами. Прочность, устойчивость и пространственная жесткость здания обеспечена совместной работой наружных и внутренних стен, лестничных клеток, горизонтальных дисков перекрытий и фундаментов.

Кровля – мягкая из рулонных материалов.

Отмостка – бетонная шириной 1000 мм.

Наружная отделка:

Цоколь – облицовка цокольной сплиттерной плиткой;

Стены – окрашены фасадной водоэмульсионной краской;

Окна – пластиковые из ПВХ профилей;

Двери – металлические утепленные, деревянные;

Внутренняя отделка:

- потолки – окрашенные за 2 раза водоэмульсионной краской по шпаклеванной поверхности, потолки типа Армстронг;
- стены – водоэмульсионная краска, облицовка керамической плиткой;
- полы – керамогранит с шероховатой поверхностью, линолеум коммерческий, ламинат;

Взам. инв. №

Подп. и дата

Инв. № подл

Изм.	Кол. уч.	Лист	№ док.	Подп.	Дата
Проверил		Аркенова			11.22
Разраб.		Амиров			11.22
Н. контр.		Аркенов			11.22

АС

Капитальный ремонт административного здания РГУ "Жанаозенское городское УСЭК ДСЭК Мангистауской области", расположенного по адресу: Мангистауская область, г.Жанаозен, микрорайон Шанырак, ул. Мунайшылар, строение 10

Архитектурные- строительные решения

Стадия	Лист	Листов
РП	2	

Общие данные (окончание)

ТОО НИПиЭ "Апогей"

Копировал

А3

Фасад по ряду "А"

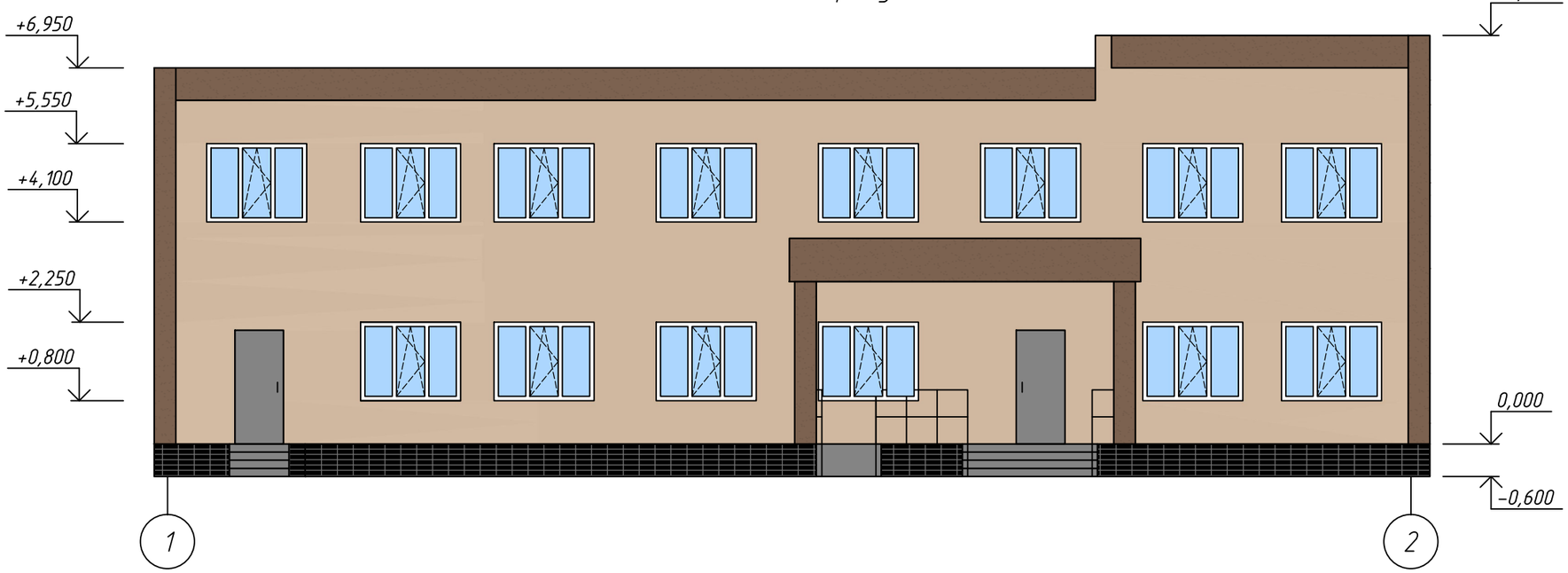

1. Отмостку по периметру здания выполнить бетонной шириной 1 м из бетона кл В7.5 (F75) толщиной 150 мм по щебеночному основанию толщиной 100 мм:
   - бетон кл. В7.5 – 11,4 $м^3$
   - щебень фр. 20–40 – 8,4 $м^3$
2. Цоколь облицевать сплиттерной плиткой размерами 390х188 мм, толщиной 50 мм.
3. Облицовку цоколя сплиттерной плиткой выполнять с помощью плиточного клея для наружных работ.
4. Перед работами по окраске фасада, выполнить оштукатуривание наружных стен с последующим выравниванием сухими смесями. Общая площадь поверхности стен – 516,8$м^2$.

Узел устройства отмостки и облицовки цоколя

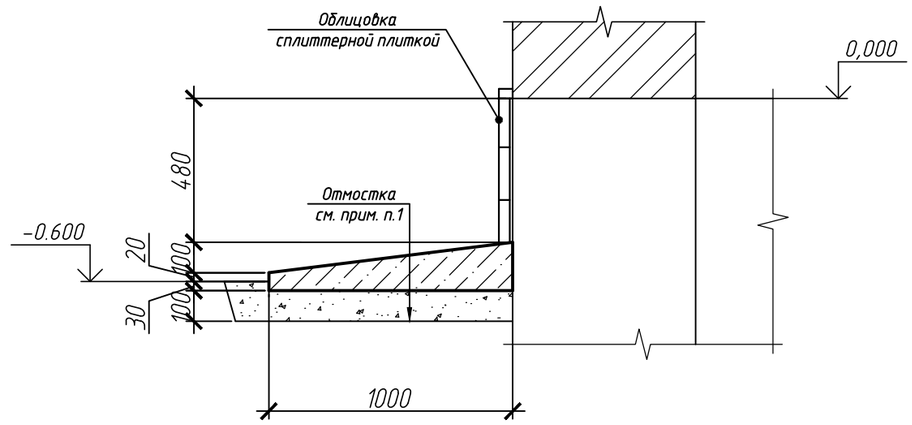

Ведомость наружней отделки фасадов

Поз. отд.	Наименование элемента фасада	Тип отделки	Материал отделки	Номер колера	Эталон	Площадь, $м^2$
01	Стены здания	–	Фасадная в/э краска	RAL 8017		58,2
02	Стены здания	–	Фасадная в/э краска	RAL 1032		458,6
03	Цоколь	Облицовка	Плитка бетонная сплиттерная б=50 мм б=50 мм, ГОСТ 13996-93	RAL 7035		34,8
04	Окна	–	Металлопластиковый профиль марка ОП, ГОСТ 30674-99	RAL 9003		см. л. 8, 9
05	Двери	–	Металлические утепленные марка ДСН, ГОСТ 31173-2003	RAL 7012		см. л. 8

Взам. инв. №

Подп. и дата

Инв. № подл

Изм.	Кол. уч.	Лист	№ док.	Подп.	Дата
Проверил		Аркенова			11.22
Разраб.		Амиров			11.22
Н. контр.		Аркенов			11.22

АС

Капитальный ремонт административного здания РГУ "Жанаозенское городское УСЭК ДСЭК Мангистауской области", расположенного по адресу: Мангистауская область, г.Жанаозен, микрорайон Шанырак, ул. Мунайшылар, строение 10

Архитектурно- строительные решения

Стадия	Лист	Листов
РП	3	

Фасад по ряду "А"

ТОО НИПиЭ "Апогей"

Копировал

А3

Фасад по ряду "В"

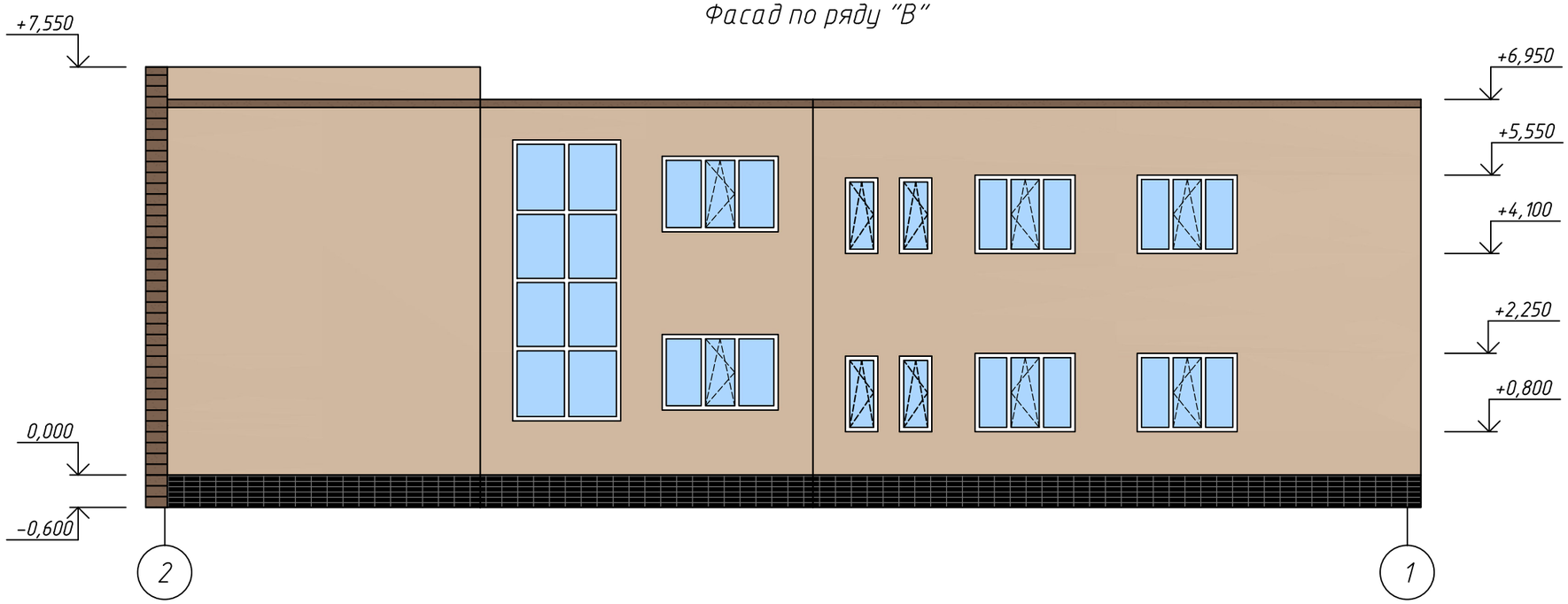

Фасад по оси 2

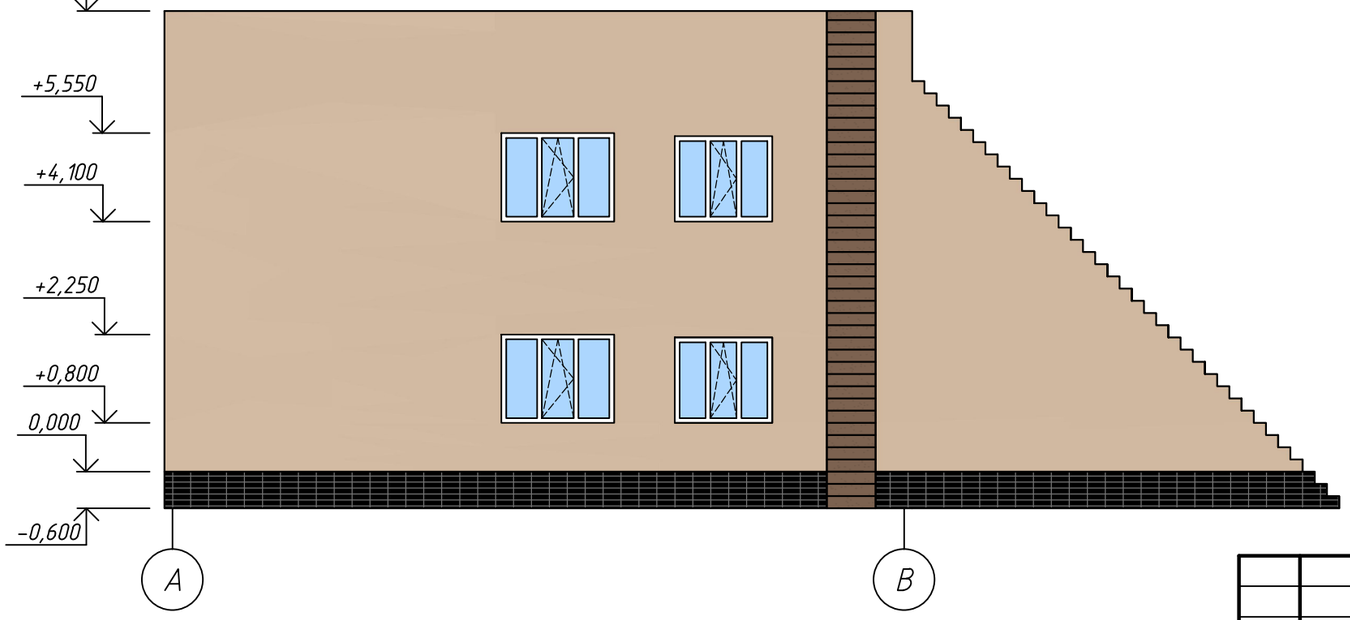

Взам. инв. №	Подп. и дата	Инв. № подл

Изм.	Кол. уч.	Лист	№ док.	Подп.	Дата	АС		
						Капитальный ремонт административного здания РГУ "Жанаозенское городское УСЭК ДСЭК Мангистауской области", расположенного по адресу: Мангистауская область, г.Жанаозен, микрорайон Шанырак, ул. Мунайшылар, строение 10		
						Архитектурно- строительные решения	Стадия	Лист	Листов
							РП	4	
Проверил		Аркенова			11.22	Фасад по ряду "В", оси 2	ТОО НИПиЭ "Апогей"		
Разраб.		Амиров			11.22				
Н. контр.		Аркенов			11.22				

Копировал

А3

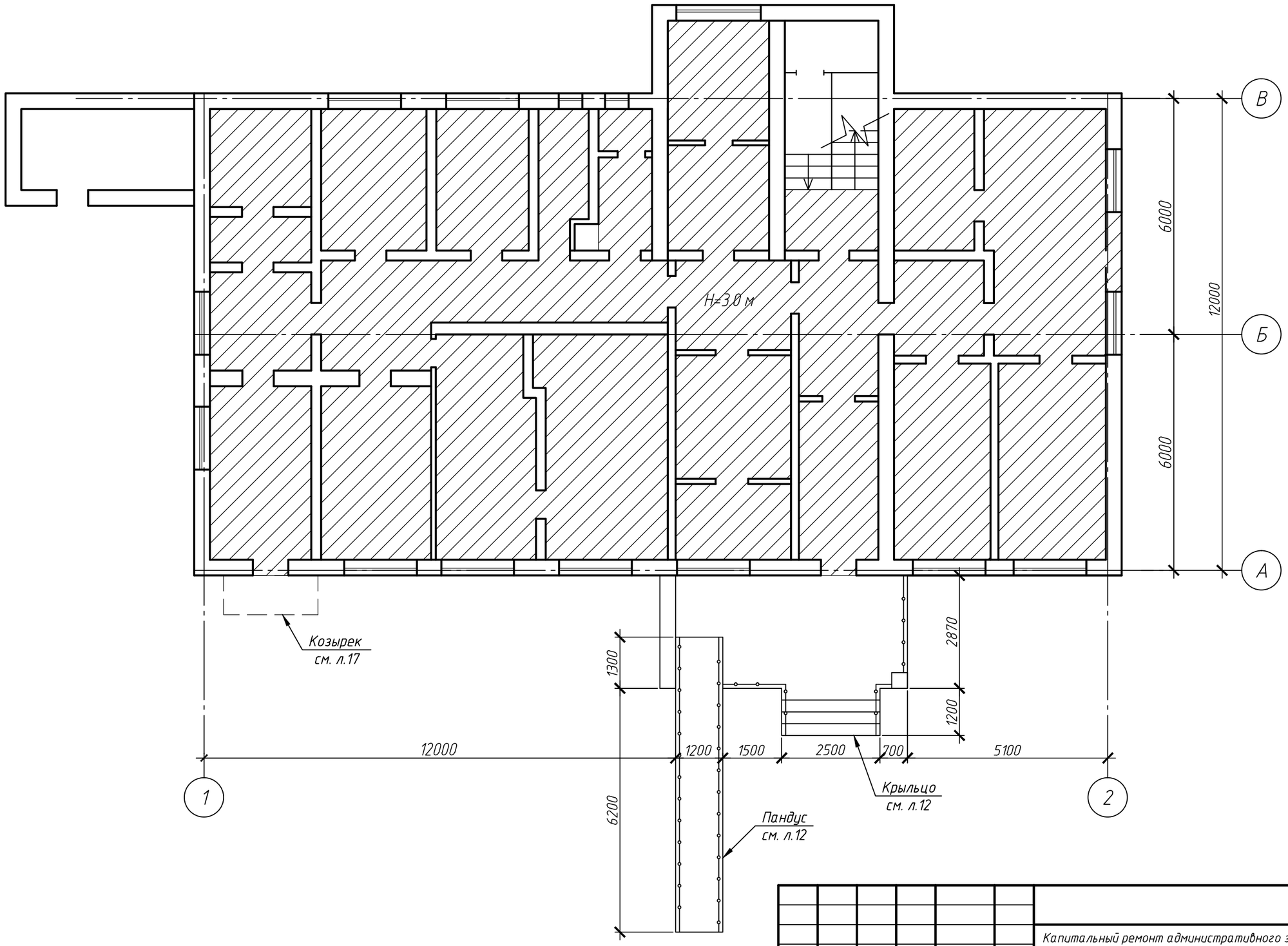

Изм.	Кол. уч.	Лист	№ док.	Подп.	Дата
Проверил		Аркенова			11.22
Разраб.		Амиров			11.22
Н. контр.		Аркенов			11.22

АС

Капитальный ремонт административного здания РГУ "Жанаозенское городское УСЭК ДСЭК Мангистауской области", расположенного по адресу: Мангистауская область, г.Жанаозен, микрорайон Шанырак, ул. Мунайшылар, строение 10

Архитектурно- строительные решения

Стадия	Лист	Листов
РП	5	

План 1-го этажа

ТОО НИПиЭ "Апогей"

Копировал

А3

Взам. инв. №

Подп. и дата

Инв. № подл

План 2-го этажа

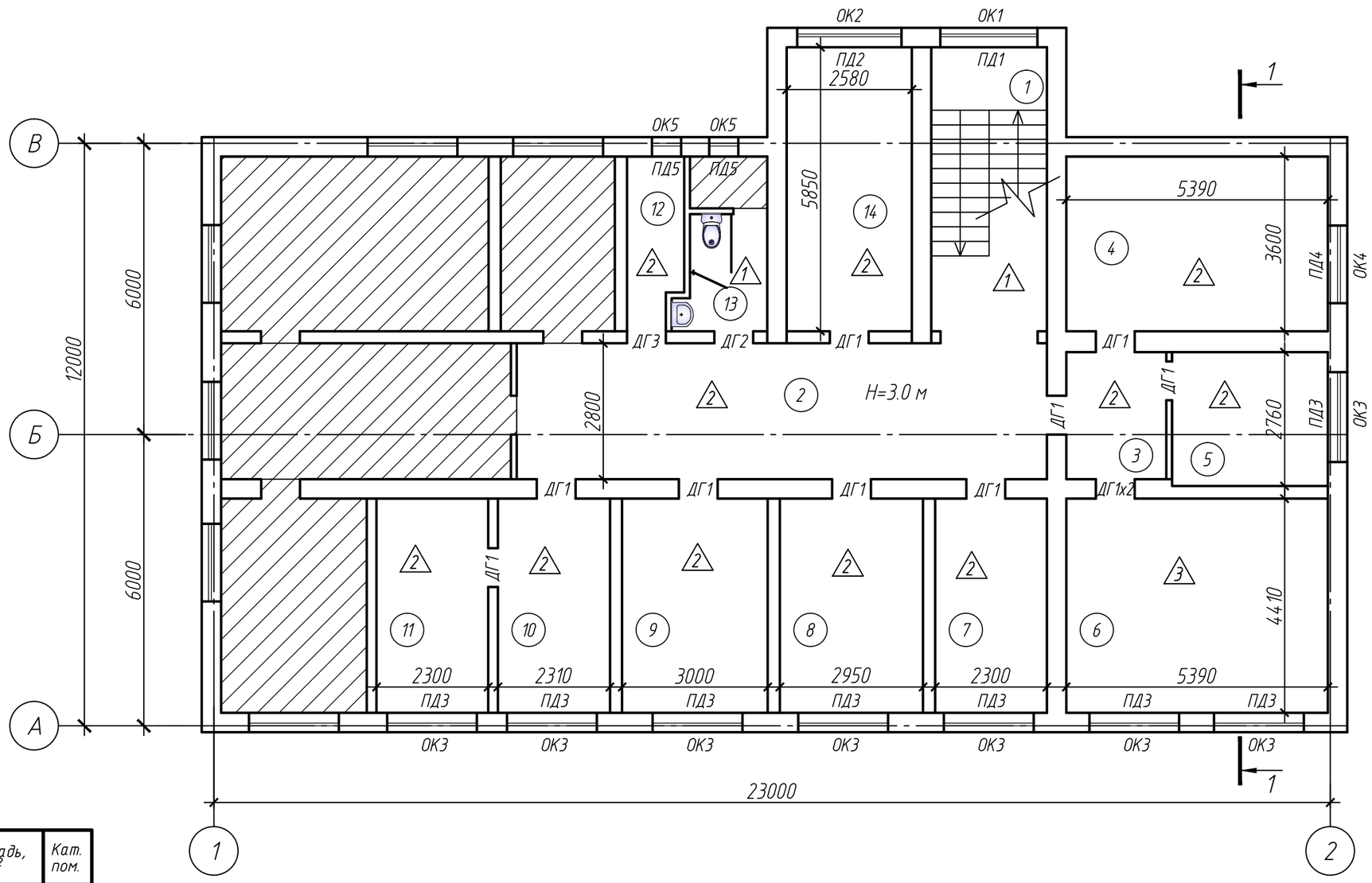

Экспликация помещений

№ пом.	Наименование	Площадь, м²	Кат. пом.
1	Лестничная клетка	13.9	
2	Коридор	31.3	
3	Коридор	5.4	
4	Кабинет	18.6	
5	Кабинет	9.2	
6	Кабинет	24.1	
7	Кабинет	10.2	
8	Кабинет	12.8	
9	Кабинет	13.1	
10	Кабинет	10.2	
11	Кабинет	10.1	
12	Кабинет	5.4	
13	Санузел	3.6	
14	Кабинет	15.1	
	Итого:	183	

Взам. инв. №

Подп. и дата

Инв. № подл.

Изм.	Кол. уч.	Лист	№ док.	Подп.	Дата
Проверил		Аркенова			11.22
Разраб.		Амиров			11.22
Н. контр.		Аркенов			11.22

АС

Капитальный ремонт административного здания РГУ "Жанаозенское городское УСЭК ДСЭК Мангистауской области", расположенного по адресу: Мангистауская область, г.Жанаозен, микрорайон Шанырак, ул. Мунайшылар, строение 10

Архитектурно- строительные решения

Стадия	Лист	Листов
РП	6	

План 2-го этажа

ТОО НИПиЭ "Апогей"

Копировал

А3

1–1

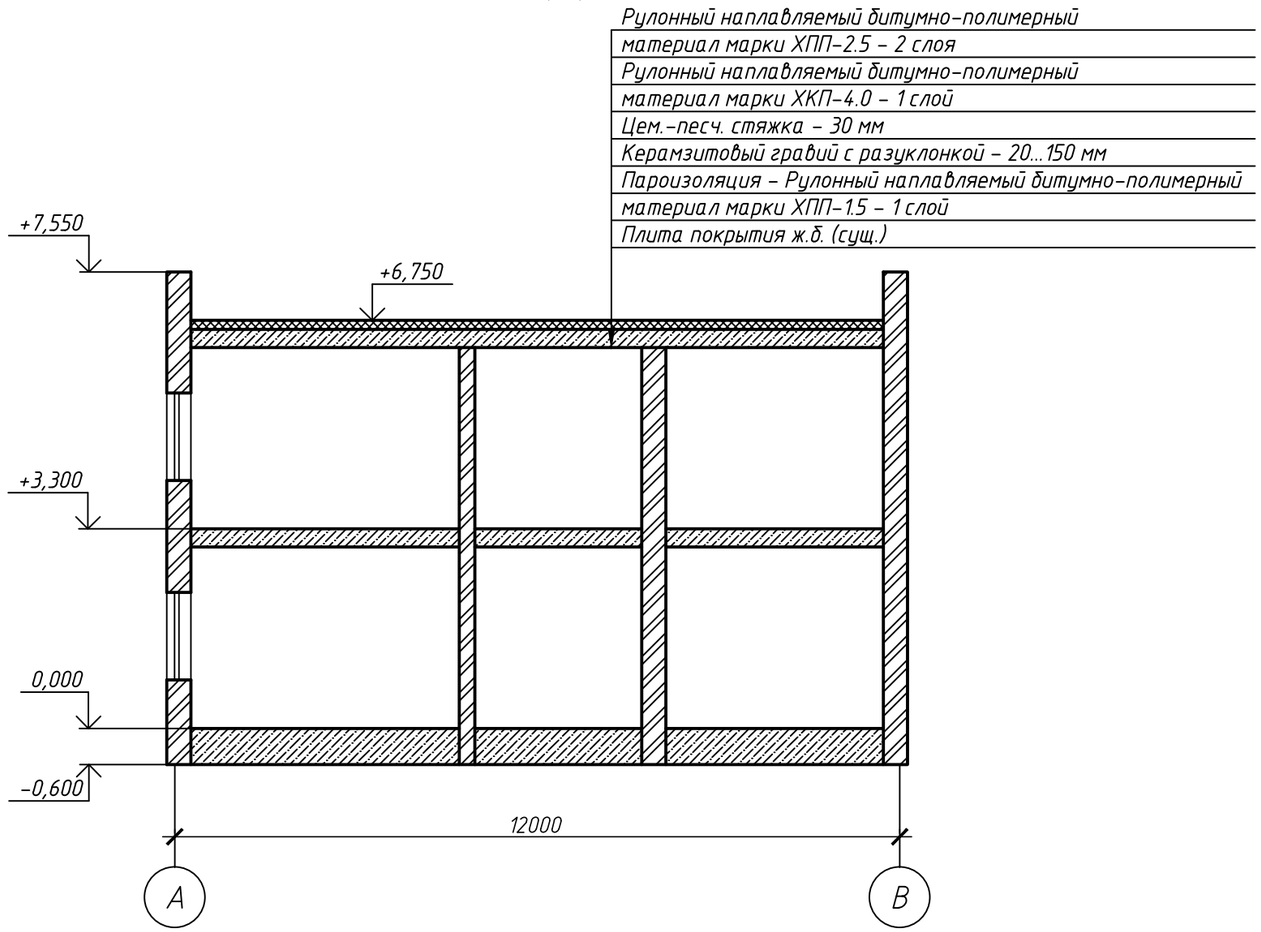

Ведомость демонтажных работ

Поз.	Наименование работ	Ед. изм.	Кол.	Приме-чание
1	Демонтаж бетонной отмостки	$м^3$	11.4	
2	Демонтаж оконных блоков деревянных	$м^2$	38.8	13 шт.
3	Демонтаж наружных дверных блоков, металлических	$м^2$	3.8	2 шт.
4	Демонтаж дверных блоков внутренних	$м^2$	21.6	13 шт.
5	Разборка покрытия кровли из рулонных наплавляемых материалов	$м^2$ кровли	279.3	3 слоя
	Разборка цем-песч. стяжки	$м^2$ стяжки	279.3	
	Разборка покрытия пола из линолеума	$м^2$	165.5	
	Разборка покрытия пола из керамогранита	$м^2$	17.5	
	Демонтаж подвесного потолка Армстронг	$м^2$	50.6	
	Очистка потолка от набела	$м^2$	132.4	
	Очистка фасада от краски	$м^2$	516.8	

Взам. инв. №

Подп. и дата

Инв. № подл

Изм.	Кол. уч.	Лист	№ док.	Подп.	Дата
Проверил		Аркенова			11.22
Разраб.		Амиров			11.22
Н. контр.		Аркенов			11.22

АС

Капитальный ремонт административного здания РГУ "Жанаозенское городское УСЭК ДСЭК Мангистауской области", расположенного по адресу: Мангистауская область, г.Жанаозен, микрорайон Шанырак, ул. Мунайшылар, строение 10

Архитектурно- строительные решения

Стадия	Лист	Листов
РП	7	

Разрез 1-1

ТОО НИПиЭ "Апогей"

Копировал

А3

Спецификация элементов заполнения оконных проемов и дверных проемов

Поз.	Обозначение	Наименование	Кол-во на этаж	Всего ед. шт.	Примечание
			2		
		Окна			
ОК1	ГОСТ 21519-2003	ОП В2 5200-2000 ($4М_1$-10-$4М_1$-10-$4М_1$)	1	1	пластиковые
ОК2	ГОСТ 21519-2003	ОП В2 1400-2150 ($4М_1$-10-$4М_1$-10-$4М_1$)	1	1	пластиковые
ОК3	ГОСТ 30674-99	ОП В2 1450-1850 ($4М_1$-10-$4М_1$-10-$4М_1$)	8	8	пластиковые
ОК4	ГОСТ 30674-99	ОП В2 1400-1600 ($4М_1$-10-$4М_1$-10-$4М_1$)	1	1	пластиковые
ОК5	ГОСТ 30674-99	ОП В2 1400-600 ($4М_1$-10-$4М_1$-10-$4М_1$)	2	2	пластиковые
		Подоконники			
ПД1	ГОСТ 30673-2013	ПД 40х300х2050	1	1	пластиковые
ПД2	ГОСТ 30673-2013	ПД 40х300х2200	1	1	пластиковые
ПД3	ГОСТ 30673-2013	ПД 40х300х1900	8	8	пластиковые
ПД4	ГОСТ 30673-2013	ПД 40х300х1650	1	1	пластиковые
ПД5	ГОСТ 30673-2013	ПД 40х300х650	1	2	пластиковые
		Двери внутренние			
ДГ1	СТ РК 943-92	ДГ 21-8	11	11	дерев.
ДГ2	СТ РК 943-92	ДГ 21-7	1	1	дерев.
ДГ3		ДГ 21-8	1	1	металл.
		Двери наружные			
ДН1	ГОСТ 31173-2003	ДСН ДН 2100-900	2	2	мет. утепл.

Спецификация элементов дверей

Поз.	Обозначение	Наименование	Кол.	Масса, кг	Приме-чание
		Двери наружные			
	ГОСТ 5088-2005	Петля накладная, шт.	6		
	ГОСТ 5087-80	Замок сувальдный, к-кт	2		
	ГОСТ Р 56177-2014	Доводчик 3 класса , к-кт	2		
	ГОСТ 5087-80	Ручка на планке , пара	2		
		Двери внутренние			
	ГОСТ 5088-2005	Петля накладная, шт.	26		
	ГОСТ 5087-80	Замок врезной, к-кт	13		
	ГОСТ 5087-80	Ручка на планке , пара	13		
	ГОСТ 8242-88	Наличник, к-кт	13		

1. Схемы изделий изображены со стороны фасада. Открывания выполнить согласно схем внутрь помещений.
2. Данный лист смотреть совместно с листами 3, 4, 6.
3. Окна выполнить из двухкамерного стеклопакета в металлопластиковом переплете со сложным открыванием.
4. Для изготовления окон применять вентилируемый профиль ПВХ толщиной 60 мм.
5. Оконные внутренние откосы выполнить из ПВХ профиля шириной 300 мм. Общая площадь -20.6 $м^2$
6. Оконные наружные откосы выполнить из ПВХ профиля шириной 100 мм. Общая площадь - 6.9 $м^2$
7. Оконные отливы выполнить из оцинкованной стали, ГОСТ 14918-80, б=0.6 мм шириной 150 мм с полимерным покрытием. Общая длина - 23.2 м.п.
8. Монтаж окон производить в соответствии с ГОСТ 30971-2012.

Взам. инв. №

Подп. и дата

Инв. № подл

Изм.	Кол. уч.	Лист	№ док.	Подп.	Дата
Проверил		Аркенова			11.22
Разраб.		Амиров			11.22
		Аркенов			11.22

АС

Капитальный ремонт административного здания РГУ "Жанаозенское городское УСЭК ДСЭК Мангистауской области", расположенного по адресу: Мангистауская область, г.Жанаозен, микрорайон Шанырак, ул. Мунайшылар, строение 10

Архитектурно- строительные решения

Стадия	Лист	Листов
РП	8	

Спецификация элементов заполнения оконных проемов и дверных проемов

ТОО НИПиЭ "Апогей"

Копировал

А3

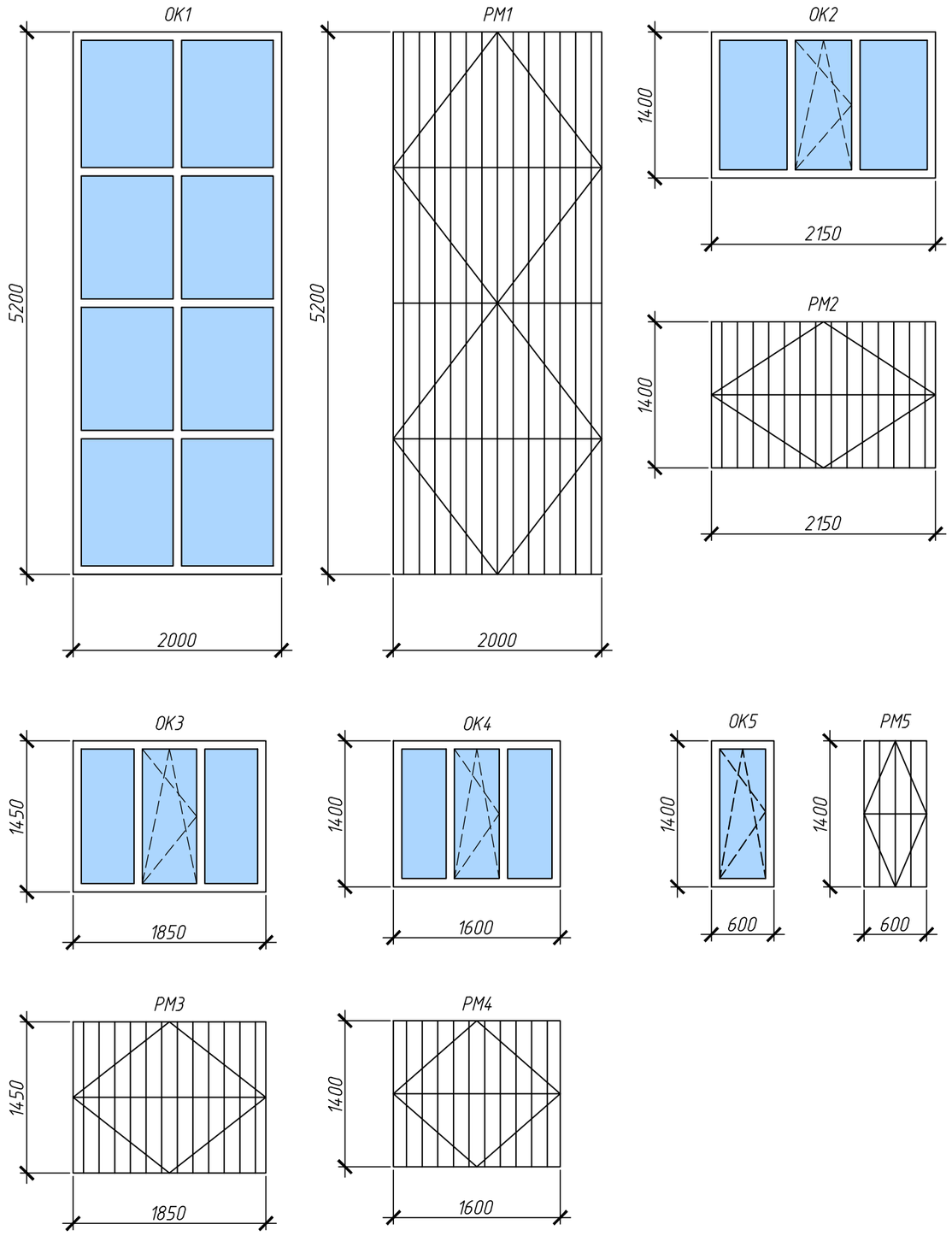

Спецификация элементов металлических решеток

Поз.	Обозначение	Наименование	Кол.	Масса, кг	Приме-чание
		Решетка РМ1	1	131.4	131.4 кг
1	ГОСТ 8509-96	L50x5, п.м.	14.4	3.77	
2	ГОСТ 34028-2016	ф12 AIII, п.м.	86.8	0.888	
		Решетка РМ2	1	51.9	51.9 кг
1	ГОСТ 8509-96	L50x5, п.м.	7.1	3.77	
2	ГОСТ 34028-2016	ф12 AIII, п.м.	28.3	0.888	
		Решетка РМ3	8	47.6	380.9 кг
1	ГОСТ 8509-96	L50x5, п.м.	6.6	3.77	
2	ГОСТ 34028-2016	ф12 AIII, п.м.	25.6	0.888	
		Решетка РМ4	1	42.1	42.1 кг
1	ГОСТ 8509-96	L50x5, п.м.	6	3.77	
2	ГОСТ 34028-2016	ф12 AIII, п.м.	22	0.888	
		Решетка РМ5	2	22.9	45.8 кг
1	ГОСТ 8509-96	L50x5, п.м.	4	3.77	
2	ГОСТ 34028-2016	ф12 AIII, п.м.	8.8	0.888	

1. Расположение решеток смотреть на фасадах.
2. Изготавливаемые металлоконструкции ограждения должны быть огрунтованы в заводских условиях грунтовкой ГФ-021 в 2 слоя по ГОСТ 25129-82 и окрашены эмалью ПФ-115 по ГОСТ 6465-76 за два раза. Общая площадь окраски - 19.5 м².

Взам. инв. №

Подп. и дата

Инв. № подл

Изм.	Кол. уч.	Лист	№ док.	Подп.	Дата
Проверил		Аркенова			11.22
Разраб.		Амиров			11.22
		Аркенов			11.22

АС

Капитальный ремонт административного здания РГУ "Жанаозенское городское УСЭК ДСЭК Мангистауской области", расположенного по адресу: Мангистауская область, г.Жанаозен, микрорайон Шанырак, ул. Мунайшылар, строение 10

Архитектурно- строительные решения

Стадия	Лист	Листов
РП	9	

Спецификация элементов металлических решеток

ТОО НИПиЭ "Апогей"

Копировал

А3

Экспликация полов

Номер поме-щения	Тип пола	Схема пола или тип пола по серии	Данные элементов пола (наименование, толщина, основание и др.), мм	Площадь, $м^2$
2 этаж				
1, 13	1	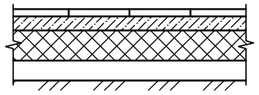	1. Керамогранит с шероховатой поверхностью б=10 мм (СТ РК 1954-2010) 2.Выравнивающая цем.-песч. стяжка б=50 мм 3.Существующая конструкция пола Плинтус из керамогранита - 27,6 м.п.	17.5
2-5, 7-12, 14	2	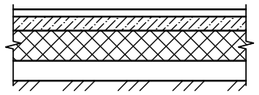	1. Линолеум коммерческий гетерогенный б=2,5 мм 2.Мастика клеящая или клей, 1 мм 3.Выравнивающая цем.-песч. стяжка б=50 мм 4.Существующая конструкция пола Плинтус ПВХ - 153,4 м.п.	141.4
6	3	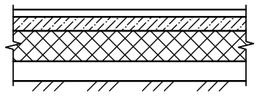	1. Ламинат 2.Подложка звукоизолирующая 3.Выравнивающая цем.-песч. стяжка б=50 мм 4.Существующая конструкция пола Плинтус ПВХ - 19,6 м.п.	24.1

Ведомость отделки помещений. Площадь, $м^2$

Наименование или номер помещения	Вид отделки элементов интерьеров				Прим.
	Потолок	Пло-щадь	Стены или перегородки	Пло-щадь	
2 этаж					
13	- сплошное выравнивание потолков сухими смесями до 2 мм - покраска водоэмульсионной моющей краской за 2 раза	132,4	- облицовка стен керамической плиткой	33,6	
4-12, 14			- сплошное выравнивание сухими смесями до 3 мм - покраска водоэмульсионной моющей краской за 2 раза	523,2	
1, 2, 3	- подвесной потолок типа "Армстронг"	50,6			

1. Данный лист смотреть совместно с листом 6;
2. Линолеум, применяемый в помещениях должен соответствовать нормам, соответствующим СН РК 2.02-01-2014 "Пожарная безопасность зданий и сооружений".
3. Для полов из линолеума применить плинтус ПВХ, для полов с покрытием из керамогранита выполнить керамические плинтуса.
4. Керамогранит для полов применять только с шероховатой лицевой поверхностью, препятствующей скольжению.
5. Работы по устройству полов выполнять согласно требованиям СН РК 3.02-36-2012 и СП РК 3.02-136-2012 «Полы» и СН РК 2.04-05-2014 и СП РК 2.04-108-2014 «Изоляционные и отделочные покрытия» .

Взам. инв. №

Подп. и дата

Инв. № подл

Изм.	Кол. уч.	Лист	№ док.	Подп.	Дата
Проверил		Аркенова			11.22
Разраб.		Амиров			11.22
		Аркенов			11.22

АС

Капитальный ремонт административного здания РГУ "Жанаозенское городское УСЭК ДСЭК Мангистауской области", расположенного по адресу: Мангистауская область, г.Жанаозен, микрорайон Шанырак, ул. Мунайшылар, строение 10

Архитектурно- строительные решения

Стадия	Лист	Листов
РП	10	

Экспликация полов. Ведомость отделки помещений

ТОО НИПиЭ "Апогей"

Копировал

А3

План кровли

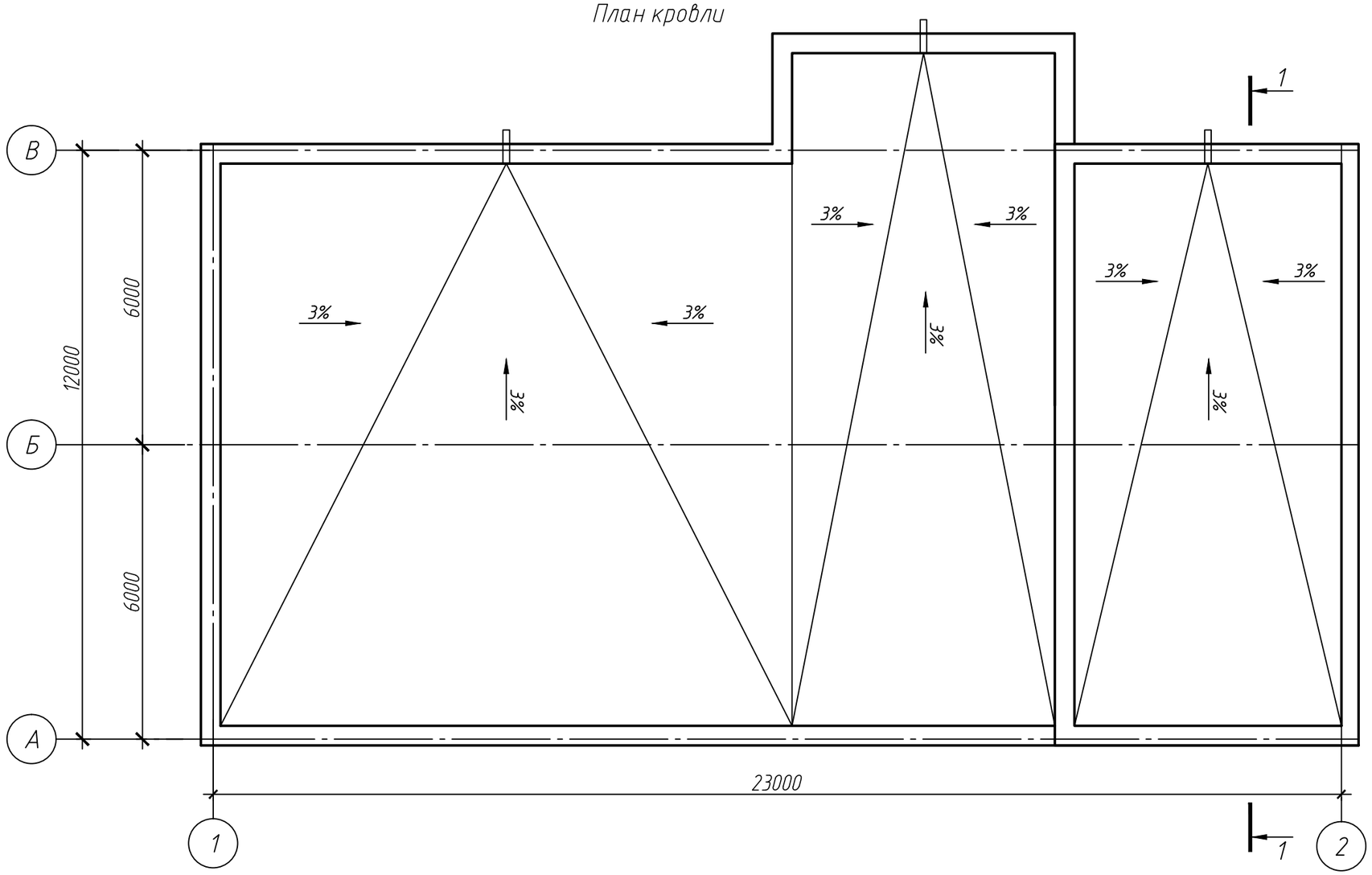

Спецификация элементов

Поз.	Обозначение	Наименование	Кол.	Масса ед. ,кг	Приме-чание
		Кровля			
	ГОСТ 30547-97	Рулонный наплавляемый битумно-полимерный материал марки ХПП-2.5 - 2 слоя	279.3		$м^2$
	ГОСТ 30547-97	Рулонный наплавляемый битумно-полимерный материал марки ХКП-4.0 - 1 слой	279.3		$м^2$
	ГОСТ 30547-97	Рулонный наплавляемый битумно-полимерный материал марки ХПП-1.5 - 1 слой	279.3		$м^2$
	ГОСТ 32496-2013	Керамзитовый гравий 20...150 мм	41.8		$м^3$
	ГОСТ 28013-98	Цем.-песч. стяжка б=30 мм, раствор М100	279.3		$м^2$
		Примыкания кровли к стенам, парапету, вентшахтам			
	ГОСТ 30547-97	Рулонный наплавляемый битумно-полимерный материал марки ХПП-2.5 - 2 слоя, $м^2$	52.9		88.3 м.п.
	ГОСТ 14918-80	Сталь оцинкованная 0.5 мм, б=500 мм	88.3		м.п.
	ГОСТ 10704-91	Труба Ф 108х2.5, L=800 мм	3	5.2	

1. Над фановыми стояками выполнить устройство зонтов круглых Ø300 мм из оцинкованной стали 0.5 мм. Количество зонтов - 3 шт.
2. На кровле выполнить кирпичную кладку парапета из силикатного кирпича б=250 мм - 4.4 $м^3$.

Взам. инв. №

Подп. и дата

Инв. № подл

Изм.	Кол. уч.	Лист	№ док.	Подп.	Дата
Проверил		Аркенова			11.22
Разраб.		Амиров			11.22
		Аркенов			11.22

АС

Капитальный ремонт административного здания РГУ "Жанаозенское городское УСЭК ДСЭК Мангистауской области", расположенного по адресу: Мангистауская область, г.Жанаозен, микрорайон Шанырак, ул. Мунайшылар, строение 10

Архитектурно- строительные решения

Стадия	Лист	Листов
РП	11	

План кровли

ТОО НИПиЭ "Апогей"

Копировал

А3

План крыльца и пандуса

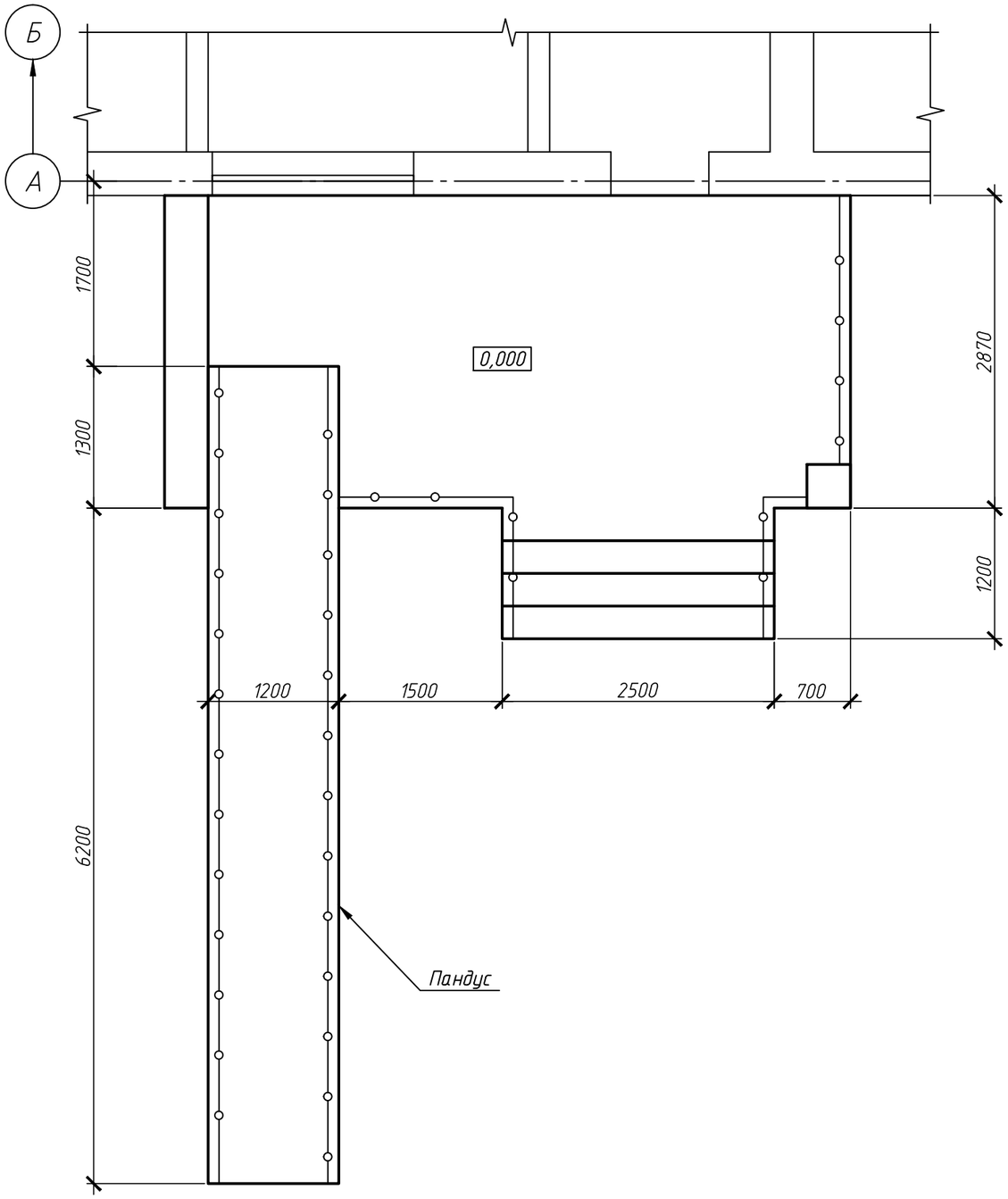

Спецификация элементов

Поз.	Обозначение	Наименование	Кол.	Масса, кг	Приме-чание
		Пандус			
	ГОСТ 7473-2010	Бетон кл. В15	3.6		$м^3$
	СТ РК 1284-2004	Щебень фр. 20-40	1.1		$м^3$
		Резиновое противоскользящее покрытие	9.1		$м^2$
	ГОСТ 17217-2018	Ограждение из никелированной трубы ф50 мм, м.п.	15.2		
		Крыльцо			
	ГОСТ 28013-98	Цем.-песчанный раствор М150, δ=15 мм	0.4		$м^3$
	ГОСТ 17608-2017	Плиты бетонные тротуарные δ=40 мм	21.2		$м^2$
	ГОСТ 17217-2018	Ограждение из никелированной трубы ф50 мм, м.п.	3.3		

3. С кровли козырька центрального входа выполнить устройство водосточных труб d100 мм из оцинкованной стали 0.5 мм. Общая длина труб – 3.8 м.

5. Потолок центрального входа выравнить сухими смесями с последующей окраской водоэмульсионной краской – 18.5 $м^2$.

Взам. инв. №

Подп. и дата

Инв. № подл

Изм.	Кол. уч.	Лист	№ док.	Подп.	Дата
Проверил		Аркенова			11.22
Разраб.		Амиров			11.22
		Аркенов			11.22

АС

Капитальный ремонт административного здания РГУ "Жанаозенское городское УСЭК ДСЭК Мангистауской области", расположенного по адресу: Мангистауская область, г.Жанаозен, микрорайон Шанырак, ул. Мунайшылар, строение 10

Архитектурно- строительные решения

Стадия	Лист	Листов
РП	12	

План пандуса и крыльца

ТОО НИПиЭ "Апогей"

Копировал

А3

План козырька

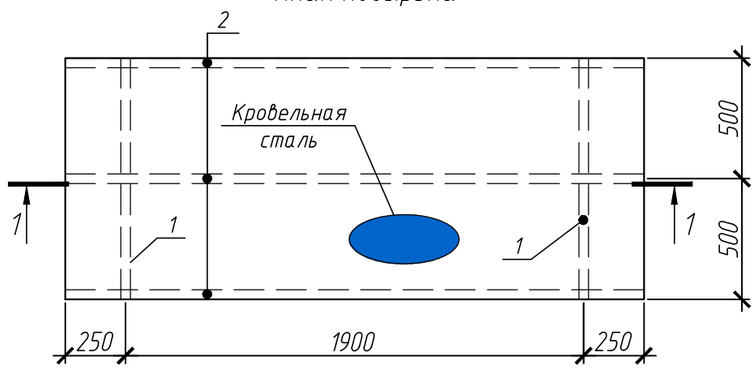

1–1

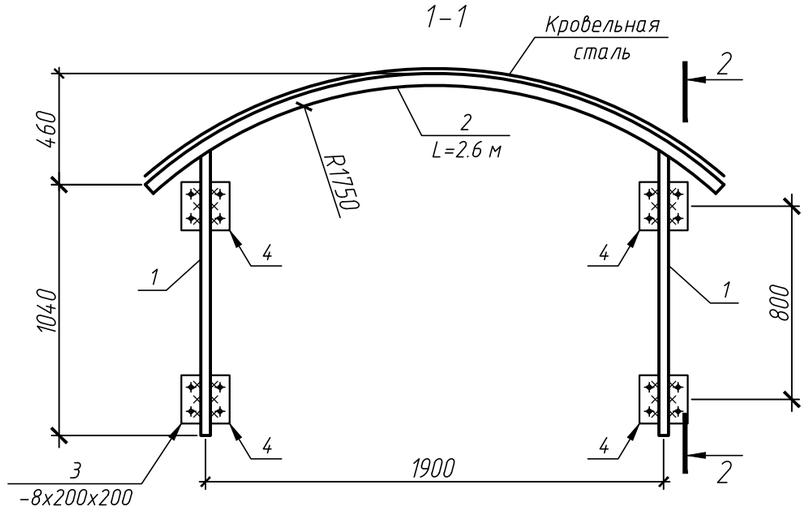

2–2

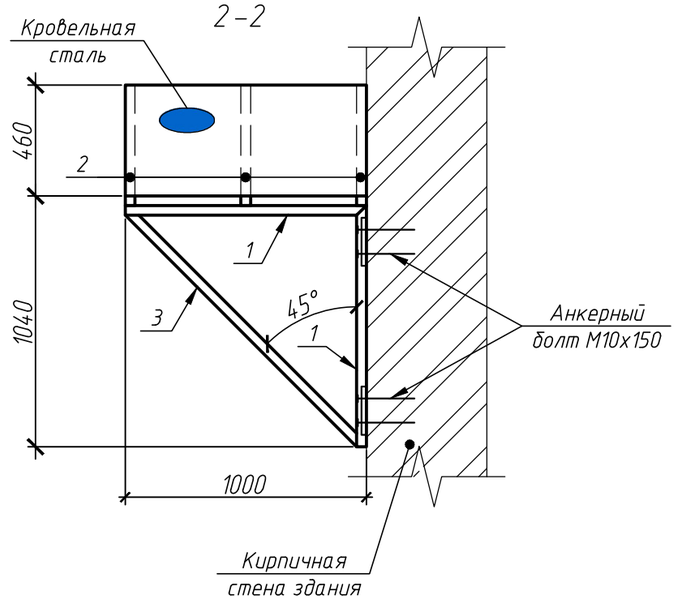

Спецификация элементов козырька (1 шт.)

Поз.	Обозначение	Наименование	Кол.	Масса, ед., кг	Приме-чание
		Металлоконструкции			
1	ГОСТ 30245–2012	Гн.□40х3, L=1000 мм	3	3.3	9.9
2	ГОСТ 30245–2012	Гн.□40х3, L=2600 мм	4	8.6	34.4
	ГОСТ 30245–2012	Гн.□40х3, L=1360 мм	2	4.5	9
4	ГОСТ 19903–2015	–8х200х200	4	2.51	10.04
		Материалы			
	ГОСТ 14918–80	Сталь тонколистовая с полимерным покрытием б=0.8 мм, $м^2$	2.6		$м^2$
		Метизы для крепления			
	ГОСТ 28778–90	Анкерный болт М10х150	16	0.16	шт.

1. Схему расположения козырьков см. на л.5.
2. Над второстепенными входами в здание предусмотреть козырьки с покрытием из окрашенной кровельной стали б=0.8 мм по металлическому каркасу.
3. Стальной каркас выполнить из трубы квадратного сечения 40х3.
4. Крепление стального каркаса к стене выполнить анкерными болтами М12х150, а крепление покрытия к стальному каркасу выполнить заклепками, окрашенными по цвету кровельной стали.
5. Антикоррозийная защита металлоконструкций и изделий должна быть выполнена в соответствии со СНиП 3.04.03–85, материал группы I, грунтовка ГФ–021 по ГОСТ 25129–82 и два слоя эмали ПФ–133 по ГОСТ 926–82 (или другие равноценные по качеству). Степень очистки под лакокрасочные покрытие – «3».
6. Сварку металлических элементов выполнить электродами Э–42 (ГОСТ 9467–75*) по ГОСТ 10922–75. Катеты сварных швов, принимать по наименьшей толщине сварных элементов.

Изм.	Кол. уч.	Лист	№ док.	Подп.	Дата
Проверил		Аркенова			11.22
Разраб.		Амиров			11.22
		Аркенов			11.22

АС

Капитальный ремонт административного здания РГУ "Жанаозенское городское УСЭК ДСЭК Мангистауской области", расположенного по адресу: Мангистауская область, г.Жанаозен, микрорайон Шанырак, ул. Мунайшылар, строение 10

Архитектурно– строительные решения

Стадия	Лист	Листов
РП	13	

План козырька

ТОО НИПиЭ "Апогей"

Копировал

А3

Взам. инв. №

Подп. и дата

Инв. № подл.