Товарищество с ограниченной ответственностью «Игілік Стройпроект»

Қазақстан республикасы, 050000
Алматы қаласы, Ауэзов ауданы
Жандосов көшесі, 150/2 үй, кв.1 e-mail: igilik.stroyproect@gmail.com
тел.: 87474027784

Республика Казахстан, 050000
г.Алматы, Ауэзовский район
ул.Жандосова, дом 150/2, кв.1
e-mail: igilik.stroyproect@gmail.com
тел.: 87474027784

ЛИЦЕНЗИЯ: 17017332 от 06.10.2017 года
Заказ: ИСП-25-03/2022-АД

Капитальный ремонт внутрисельских автомобильных дороги в селе Алга Алгинского сельского округа Махамбетского района Атырауской области

Том-3 книга 2 Поперечный профиль

Заказчик:Государственное учреждение "Махамбетский районный отдел жилищно-коммунального хозяйства, пассажирского транспорта, автомобильных дорог, строительства, архитектуры и градостроительства"

Алматы, 2022 г.

Формат А3

Товарищество с ограниченной ответственностью «Игілік Стройпроект»

Капитальный ремонт внутрисельских автомобильных дороги в селе Алга Алгинского сельского округа Махамбетского района Атырауской области

Том-3 книга 2 Поперечный профиль

<u>Заказчик:</u>Государственное учреждение "Махамбетский районный отдел жилищно-коммунального хозяйства, пассажирского транспорта, автомобильных дорог, строительства, архитектуры и градостроительства"

<u>Исполнитель:</u> ТОО «Игілік Стройпроект»

Директор
ТОО «Игілік Стройпроект» **Муканов К.Н.**

Главный инженер проекта **Тойғожа Ж.Б.**

Алматы, 2022 г.

Формат А3

Состав проекта

Капитальный ремонт внутрисельских автомобильных дороги в селе Алга Алгинского сельского округа Махамбетского района Атырауской области

№ Тома	Наименование	Обозначение	Кол-во книг
Том 1	Паспорт проекта		1 книга
Том 2	Общая пояснительная записка	№39 0т 04.07.2022 / ПЗ	1 книга
Том 3	Дорожная часть. Чертежи Основные строительные решения	№39 от 04.07.2022 А/Д 1	1 книга
Том 4	Проект организации строительства	№39 от 04.07.2022 -ПОС	1 книга
Том 5	Сводная ведомость объемов работ	№39 от 04.07.2022 -СВОР	1 книга
Том 6	Сметная документация	№39 от 04.07.2022 -СД	1 книга

Рабочий проект выполнен в соответствии с техническим заданием на проектирование и действующими на территории Республики Казахстан строительными нормами, правилами и стандартами

ул 6-линия

Поперечные профили

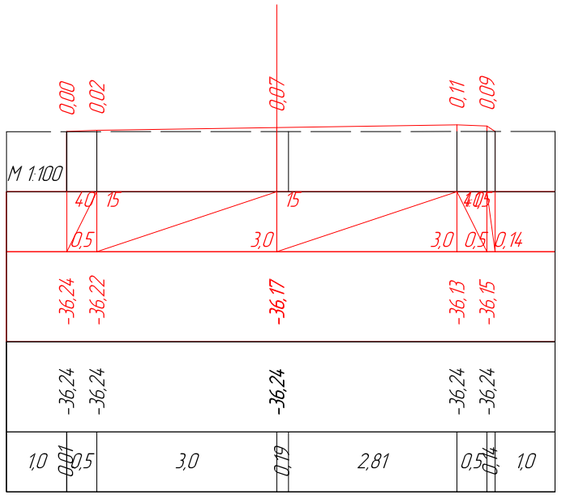

ПК 0+00,00

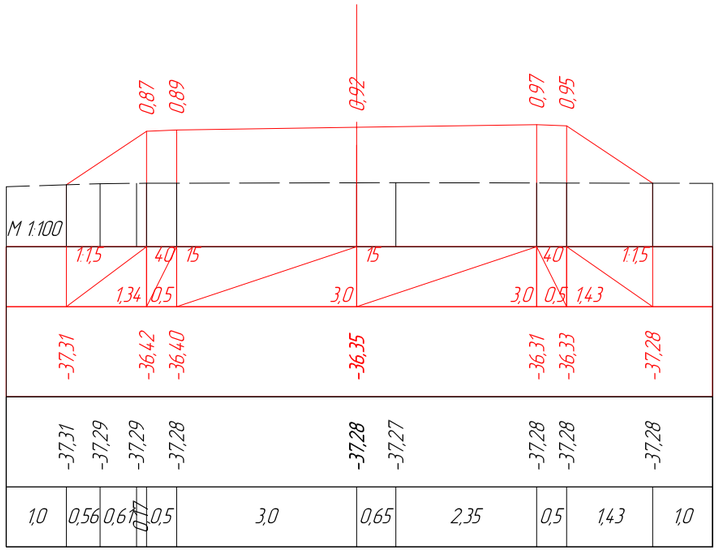

ПК 0+20,00

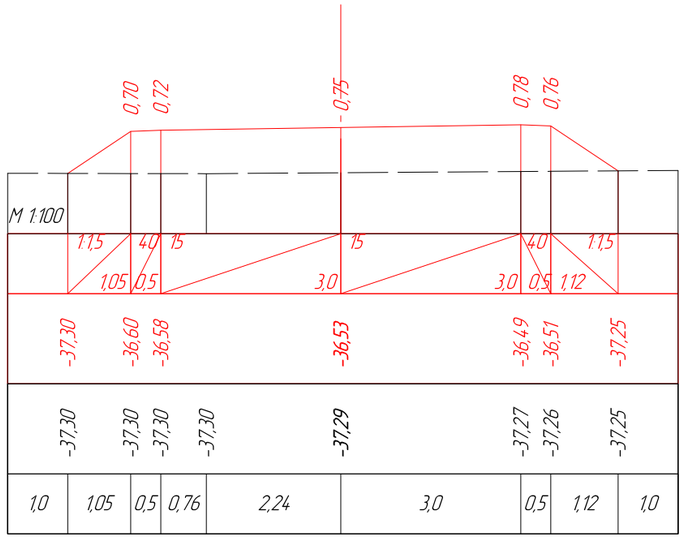

ПК 0+40,00

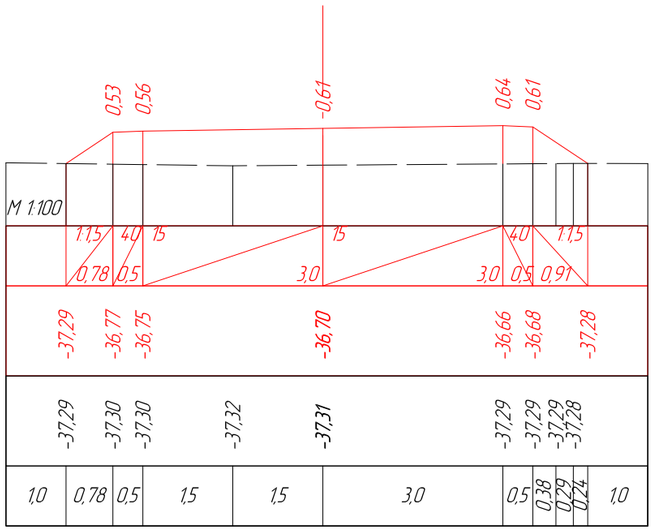

ПК 0+60,00

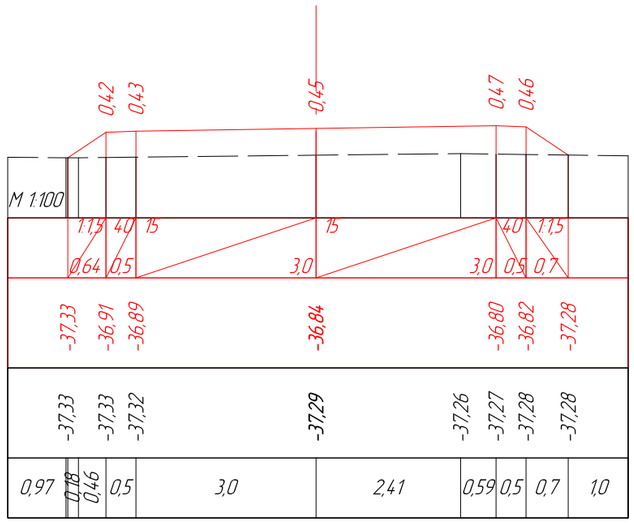

ПК 0+80,00

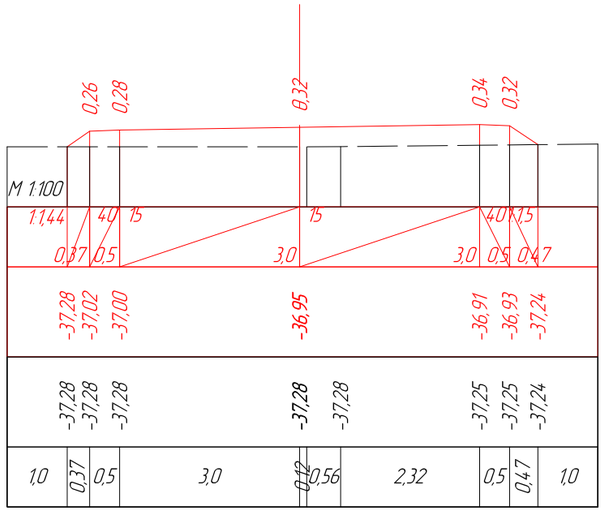

ПК 1+00,00

						Капитальный ремонт внутрисельских автомобильных дороги в селе Алга Алгинского сельского округа Махамбетского района Атырауской области		
Изм.	Кол.уч	Лист	№док.	Подпись	Дата			
ГИП		Муканов К.			2022	Автомобильная дорога	Стадия	Лист	Листов
Проверил		Ахмаров А.			2022		РП	1	4
Разработал		Боранбаев Ж			2022	Поперечные профили	ТОО "Игилик Стройпроект" 2022г.		
Н. контр.		Ахмаров А.			2022				

Поперечные профили

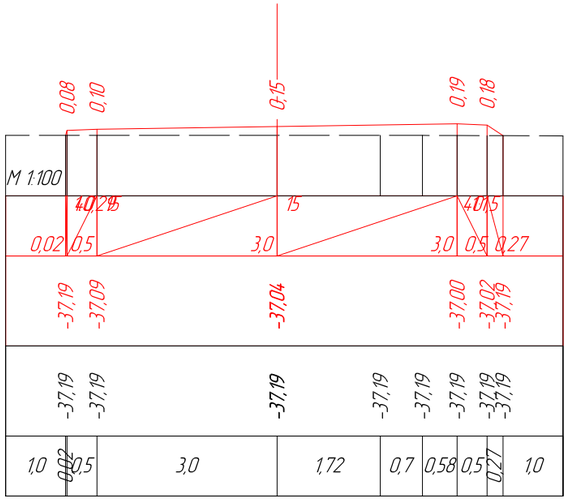

ПК 1+20,00

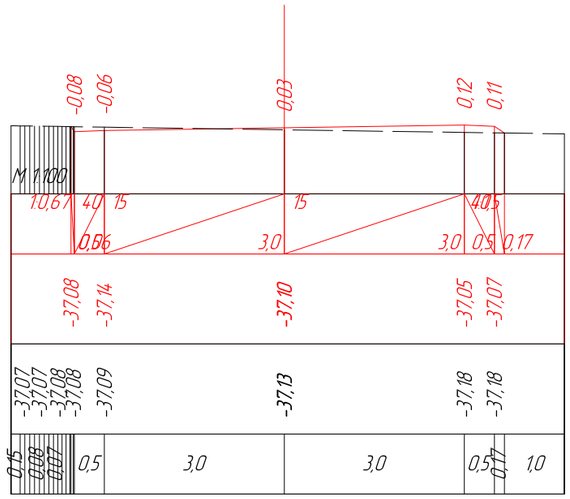

ПК 1+40,00

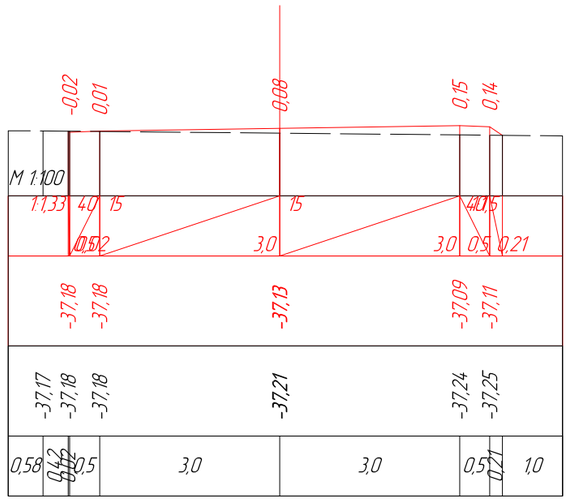

ПК 1+60,00

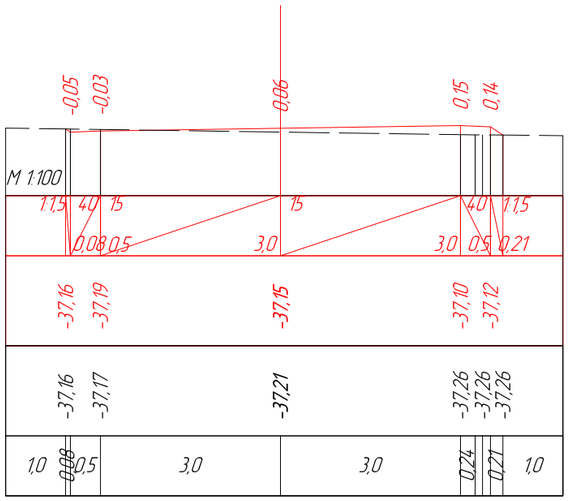

ПК 1+80,00

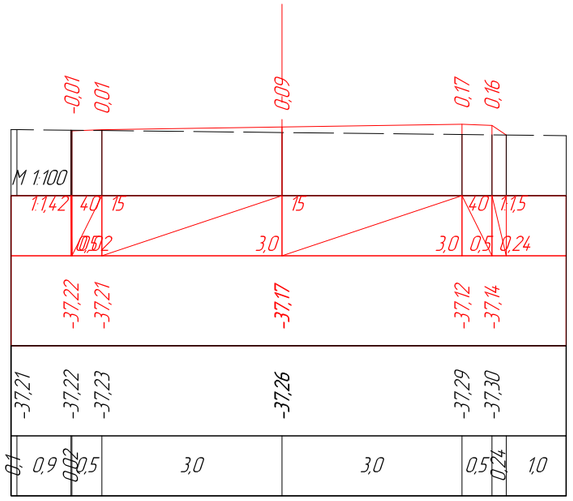

ПК 2+00,00

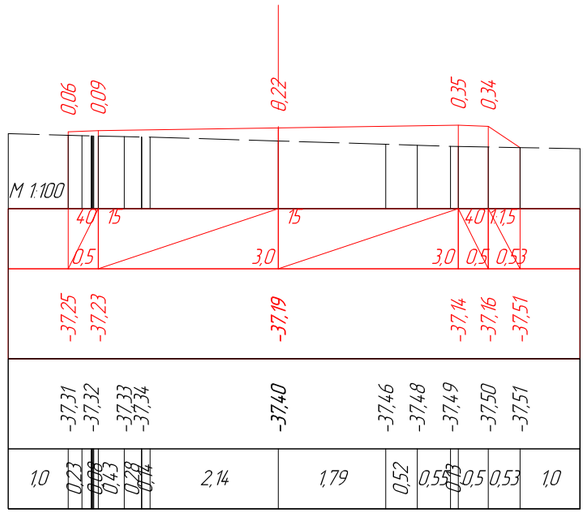

ПК 2+20,00

						Капитальный ремонт внутрисельских автомобильных дороги в селе Алга Алгинского сельского округа Махамбетского района Атырауской области		
Изм.	Кол.уч	Лист	№док.	Подпись	Дата			
ГИП		Муканов К.			2022	Автомобильная дорога	Стадия	Лист	Листов
Проверил		Ахмаров А.			2022		РП	2	4
Разработал		Боранбаев Ж			2022	Поперечные профили	ТОО "Игилик Стройпроект" 2022г.		
Н. контр.		Ахмаров А.			2022				

Поперечные профили

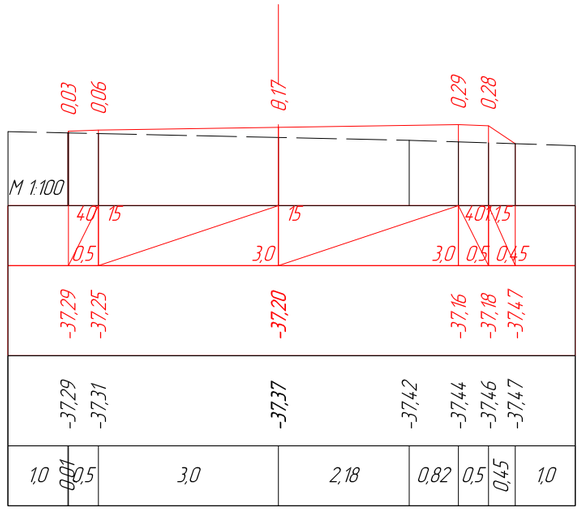

ПК 2+40,00

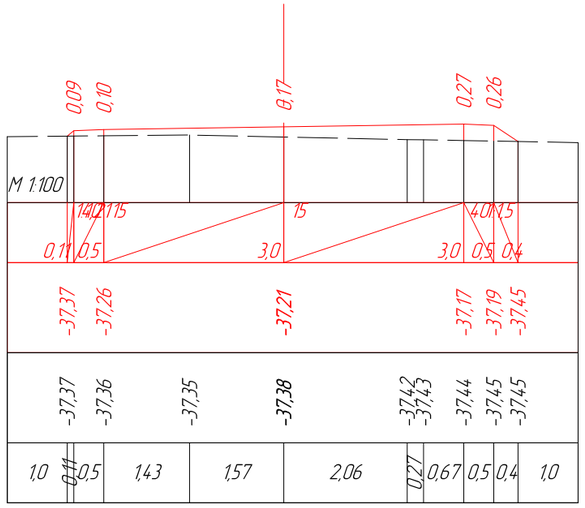

ПК 2+60,00

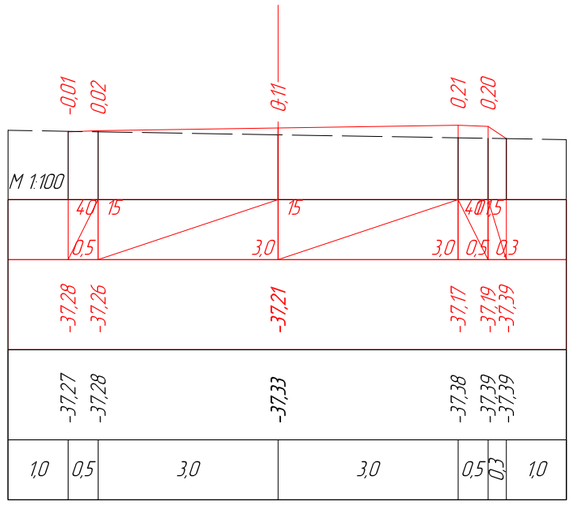

ПК 2+80,00

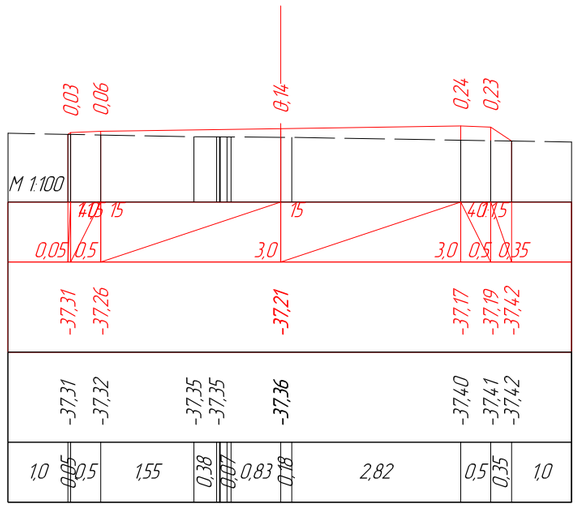

ПК 3+00,00

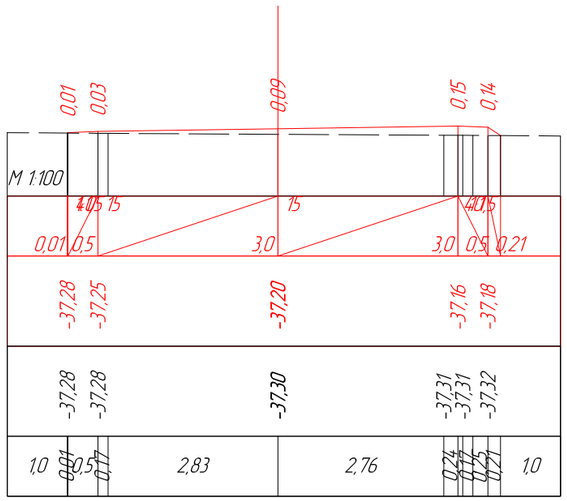

ПК 3+20,00

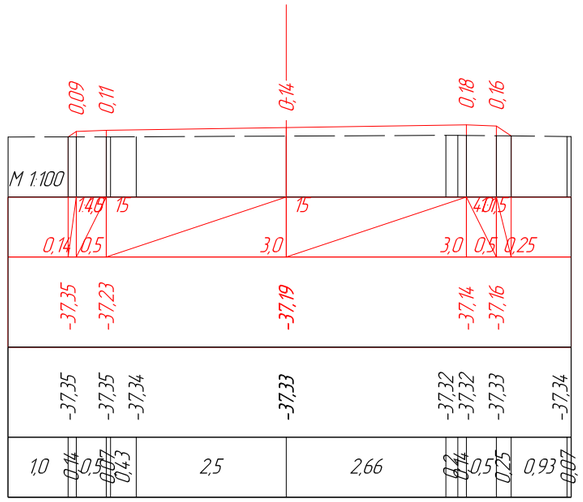

ПК 3+40,00

Изм.	Кол.уч	Лист	№док.	Подпись	Дата	Капитальный ремонт внутрисельских автомобильных дороги в селе Алга Алгинского сельского округа Махамбетского района Атырауской области		
ГИП		Муканов К.			2022	Автомобильная дорога	Стадия	Лист	Листов
Проверил		Ахмаров А.			2022		РП	3	4
Разработал		Боранбаев Ж			2022	Поперечные профили	ТОО "Игилик Стройпроект" 2022г.		
Н. контр.		Ахмаров А.			2022				

Поперечные профили

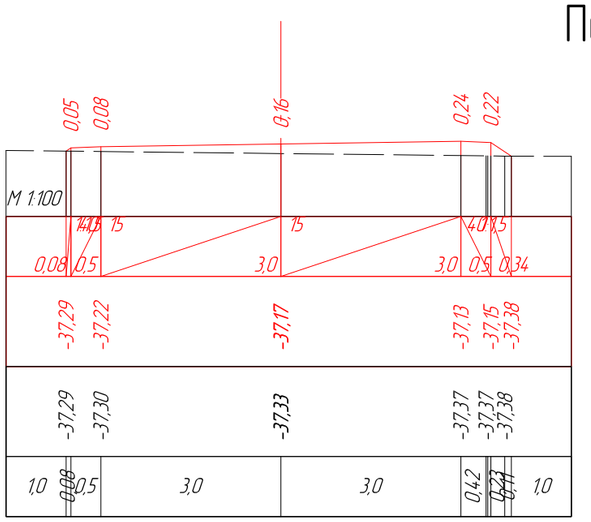

ПК 3+60,00

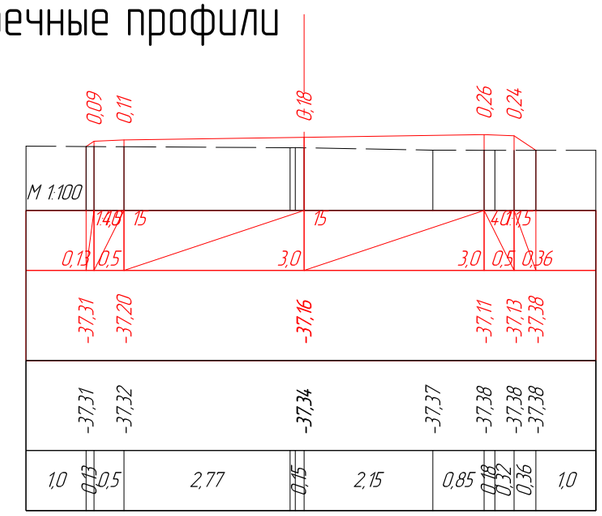

ПК 3+80,00

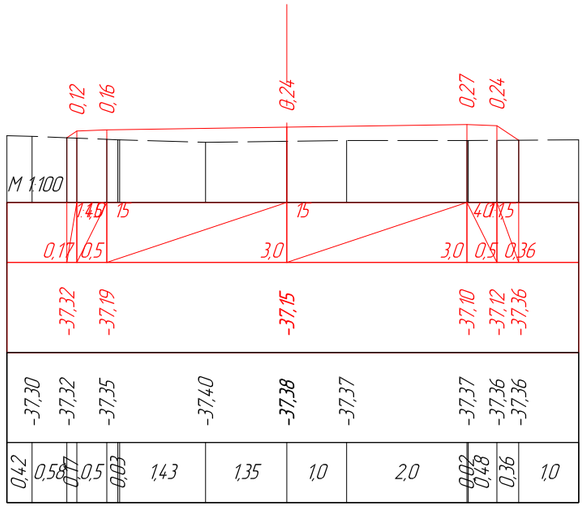

ПК 4+00,00

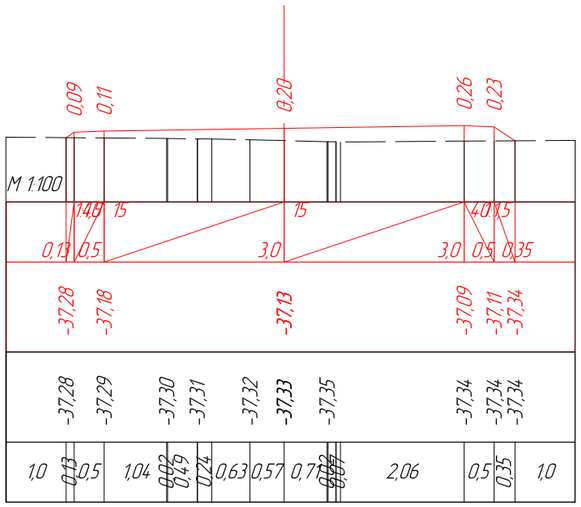

ПК 4+20,00

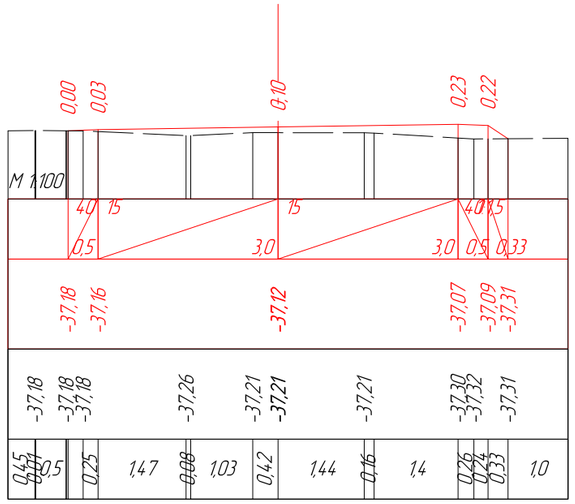

ПК 4+40,00

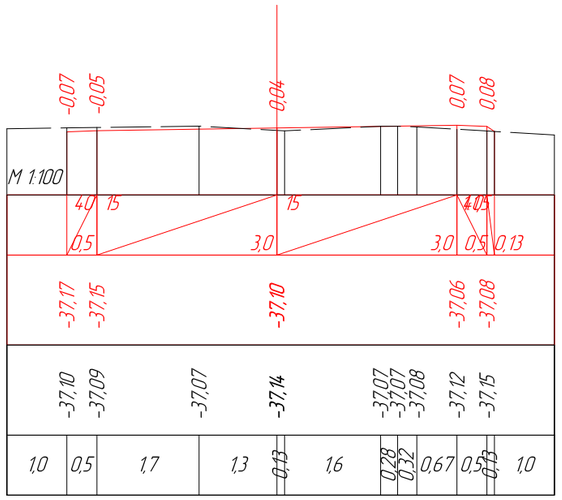

ПК 4+60,00

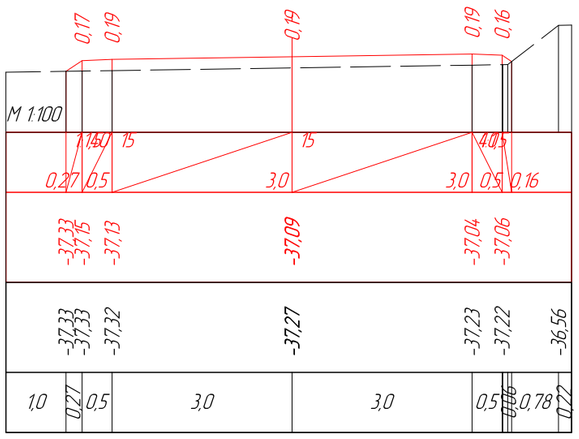

ПК 4+80,00

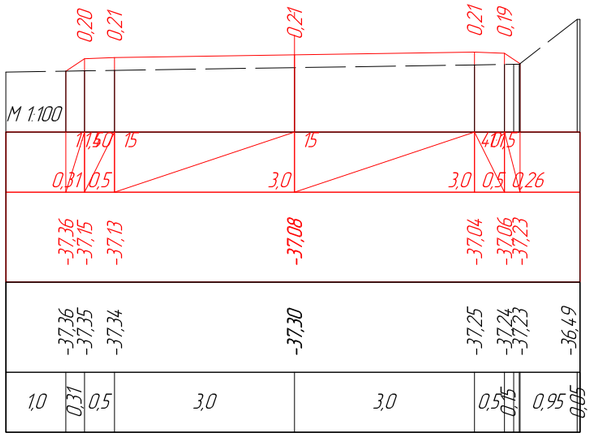

ПК 4+82,08

Изм.	Кол.уч	Лист	№док.	Подпись	Дата	Капитальный ремонт внутрисельских автомобильных дороги в селе Алга Алгинского сельского округа Махамбетского района Атырауской области		
ГИП	Муканов К.				2022	Автомобильная дорога	Стадия	Лист	Листов
Проверил	Ахмаров А.				2022		РП	4	4
Разработал	Боранбаев Ж				2022	Поперечные профили	ТОО "Игилик Стройпроект" 2022г.		
Н. контр.	Ахмаров А.				2022				

Поперечные профили

ул Халела Досмухамедова

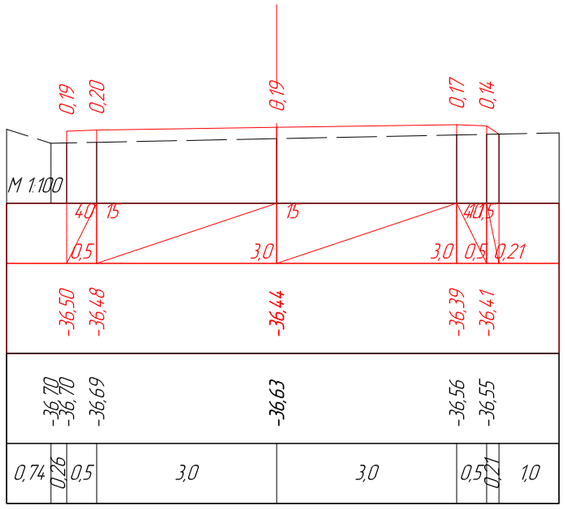

ПК 0+00,00

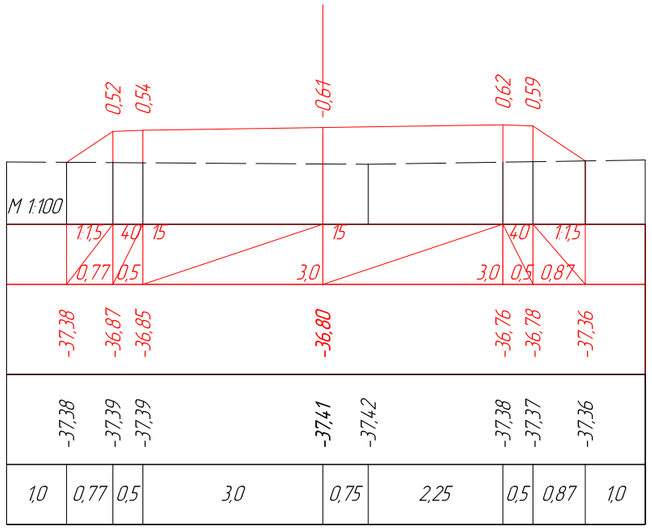

ПК 0+20,00

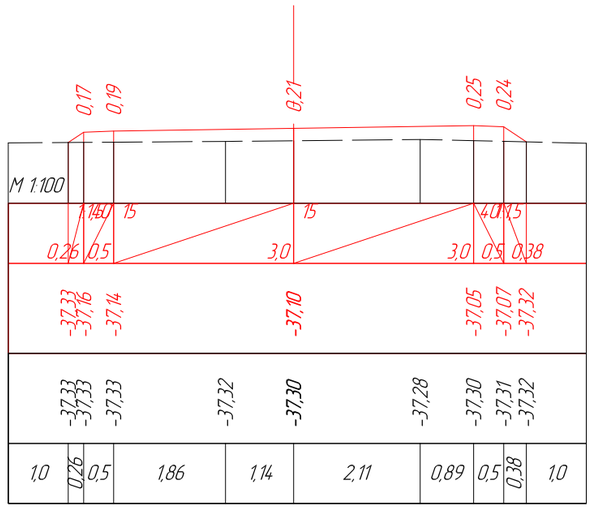

ПК 0+40,00

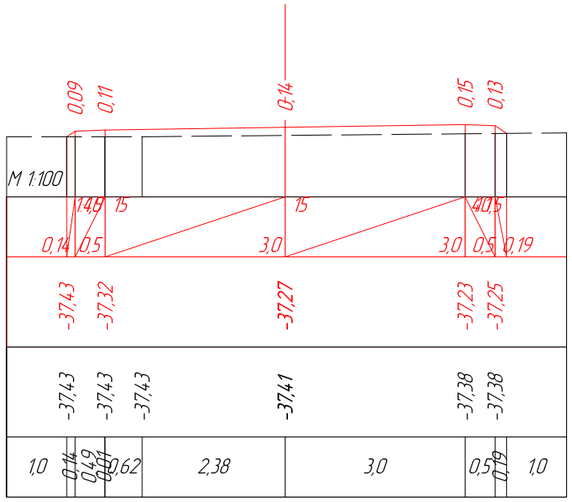

ПК 0+60,00

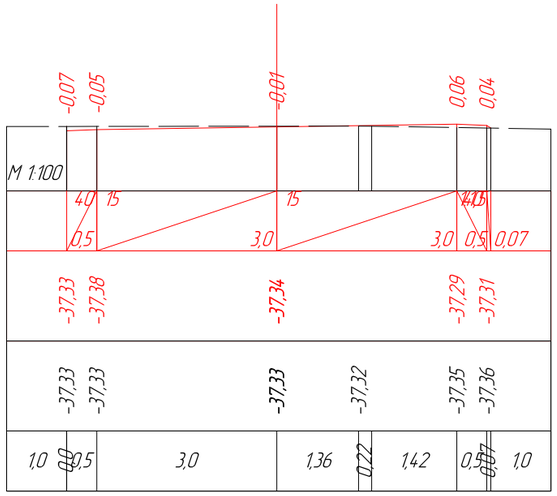

ПК 0+80,00

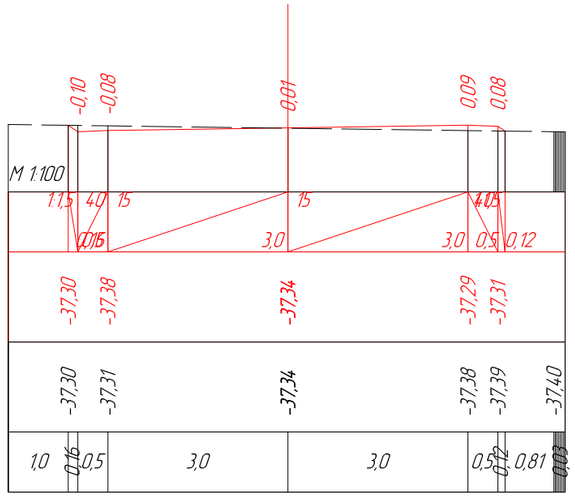

ПК 1+00,00

Изм.	Кол.уч	Лист	№док.	Подпись	Дата	Капитальный ремонт внутрисельских автомобильных дороги в селе Алга Алгинского сельского округа Махамбетского района Атырауской области		
ГИП		Муканов К.			2022	Автомобильная дорога	Стадия	Лист	Листов
Проверил		Ахмаров А.			2022		РП	1	5
Разработал		Боранбаев Ж			2022	Поперечные профили	ТОО "Игилик Стройпроект" 2022г.		
Н. контр.		Ахмаров А.			2022				

Поперечные профили

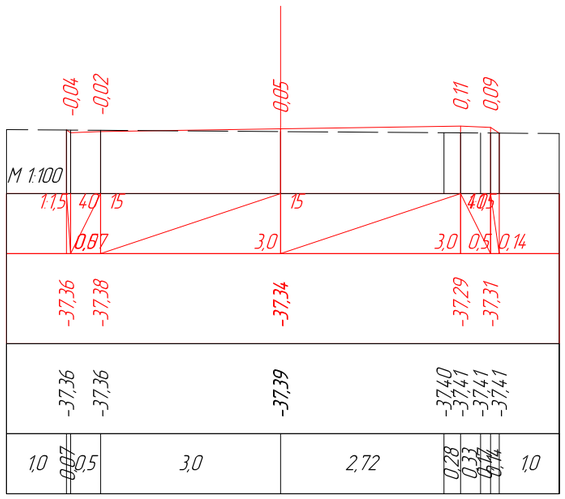

ПК 1+20,00

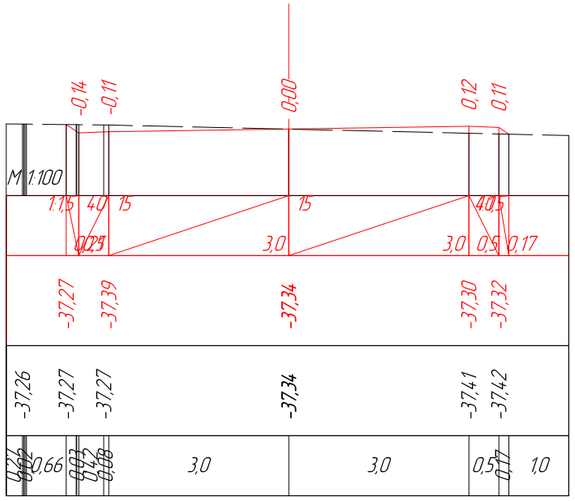

ПК 1+40,00

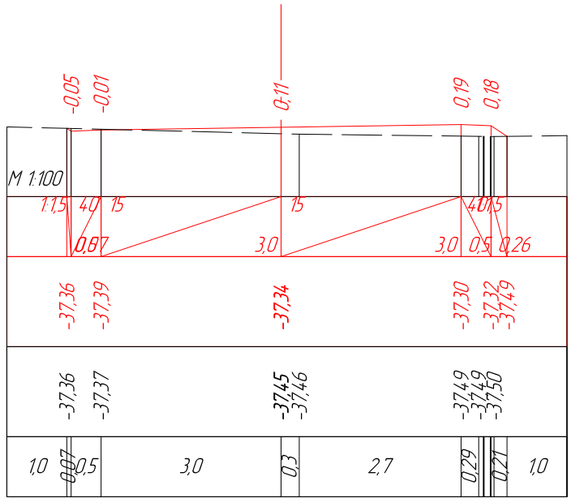

ПК 1+60,00

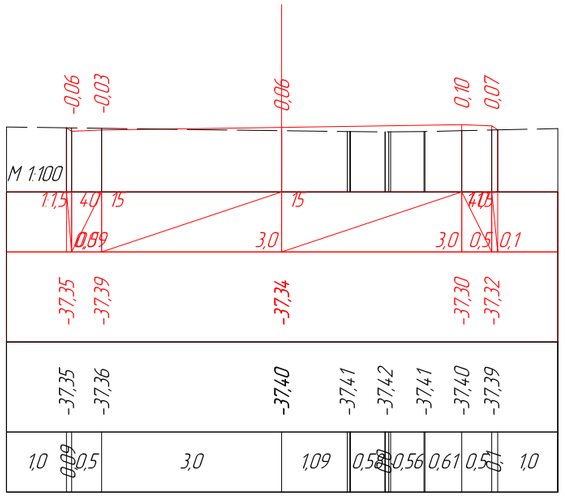

ПК 1+80,00

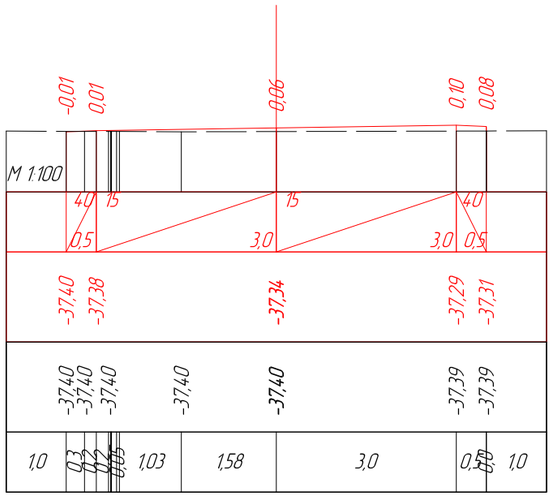

ПК 2+00,00

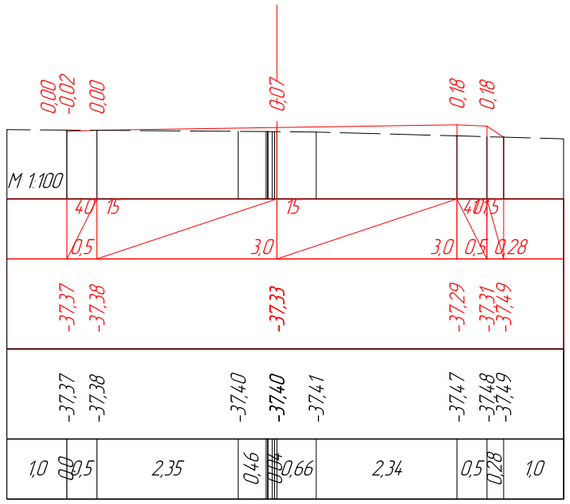

ПК 2+20,00

Изм.	Кол.уч	Лист	№док.	Подпись	Дата	Капитальный ремонт внутрисельских автомобильных дороги в селе Алга Алгинского сельского округа Махамбетского района Атырауской области
ГИП		Муканов К.			2022	Автомобильная дорога
Проверил		Ахмаров А.			2022	
Разработал		Боранбаев Ж			2022	Поперечные профили
Н. контр.		Ахмаров А.			2022	

Стадия	Лист	Листов
РП	2	5

ТОО "Игилик Стройпроект" 2022г.

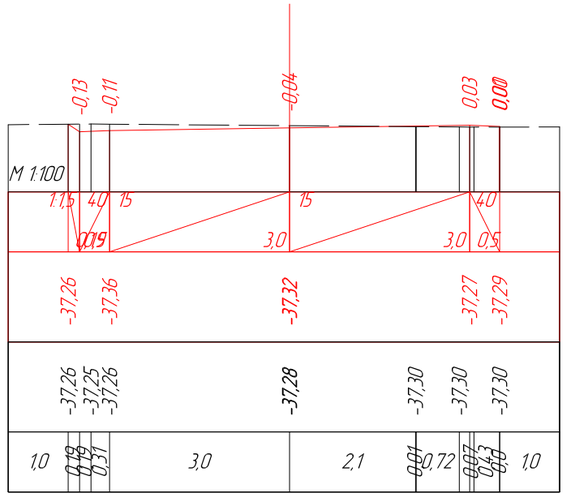

ПК 2+40,00

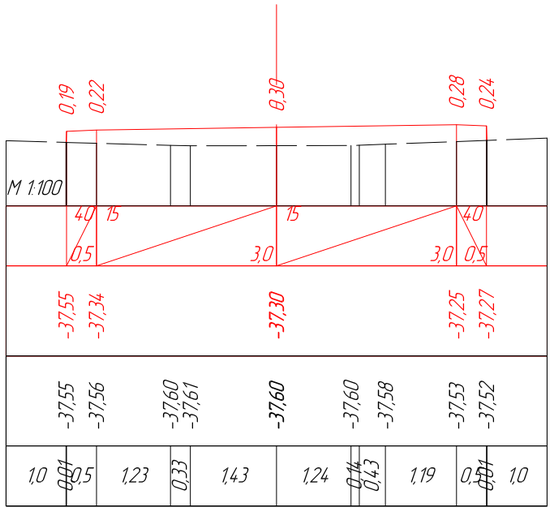

ПК 2+60,00

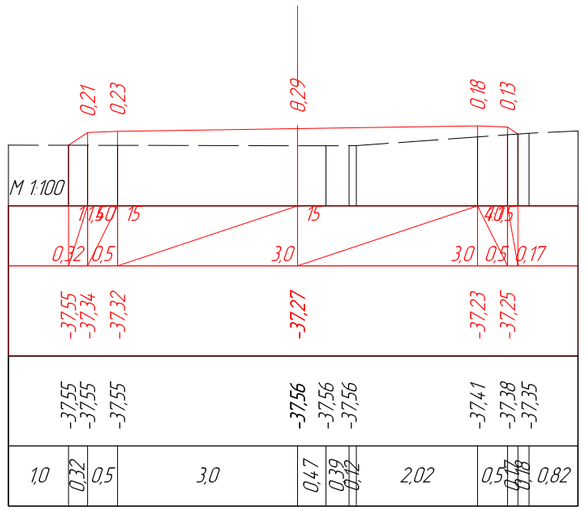

ПК 2+80,00

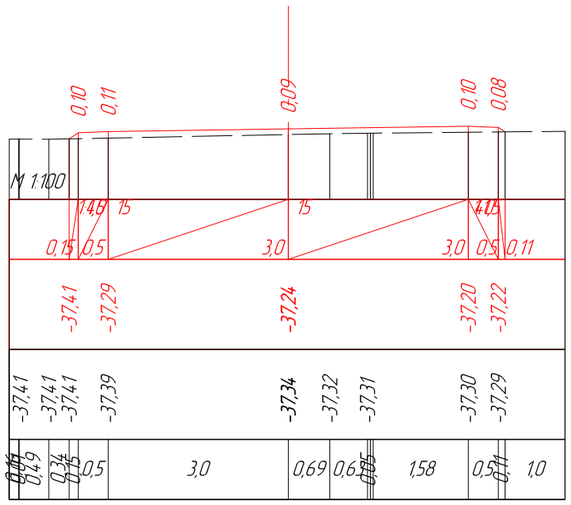

ПК 3+00,00

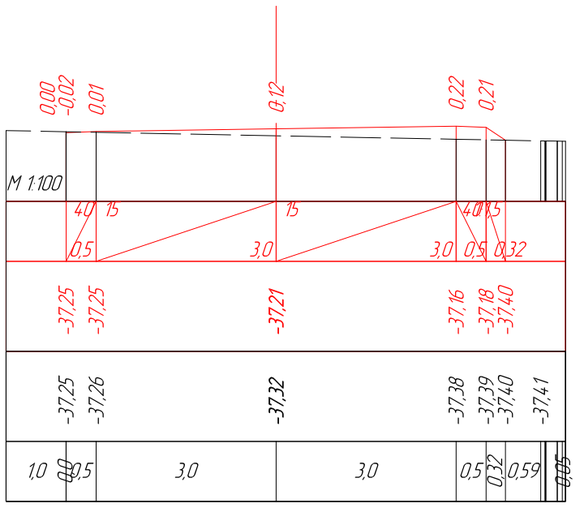

ПК 3+20,00

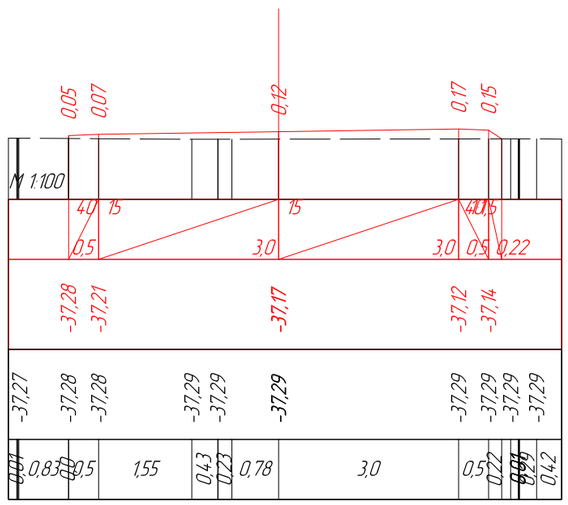

ПК 3+40,00

Изм.	Кол.уч	Лист	№док.	Подпись	Дата	Капитальный ремонт внутрисельских автомобильных дороги в селе Алга Алгинского сельского округа Махамбетского района Атырауской области		
ГИП	Муканов К.				2022	Автомобильная дорога	Стадия	Лист	Листов
Проверил	Ахмаров А.				2022		РП	3	5
Разработал	Боранбаев Ж				2022	Поперечные профили	ТОО "Игилик Стройпроект" 2022г.		
Н. контр.	Ахмаров А.				2022				

Поперечные профили

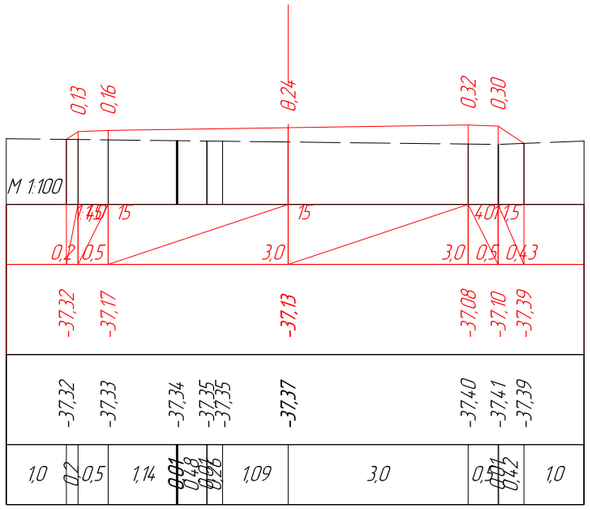

ПК 3+60,00

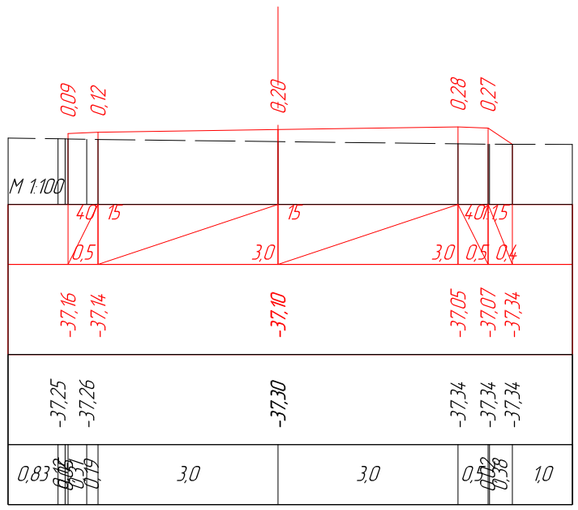

ПК 3+80,00

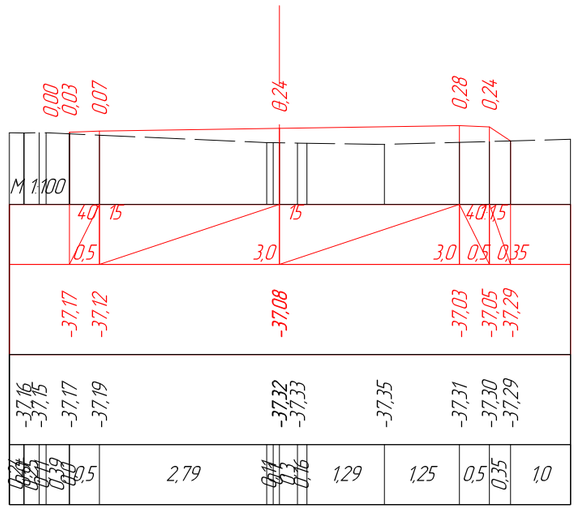

ПК 4+00,00

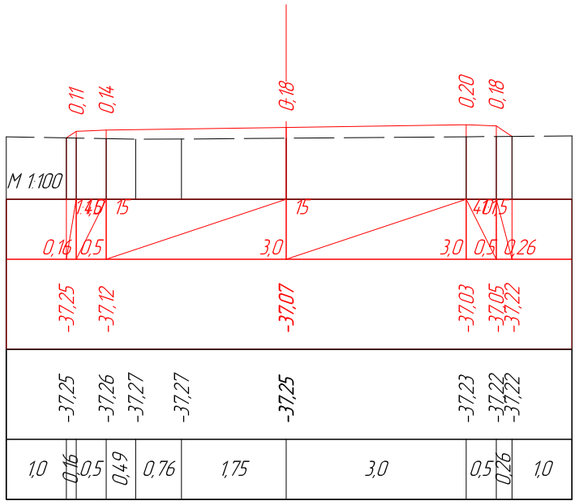

ПК 4+20,00

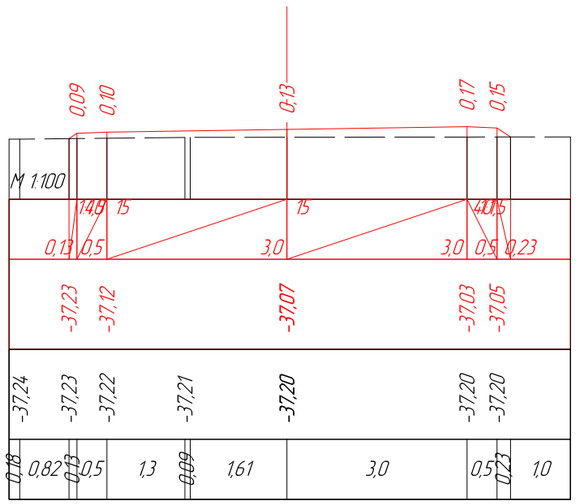

ПК 4+40,00

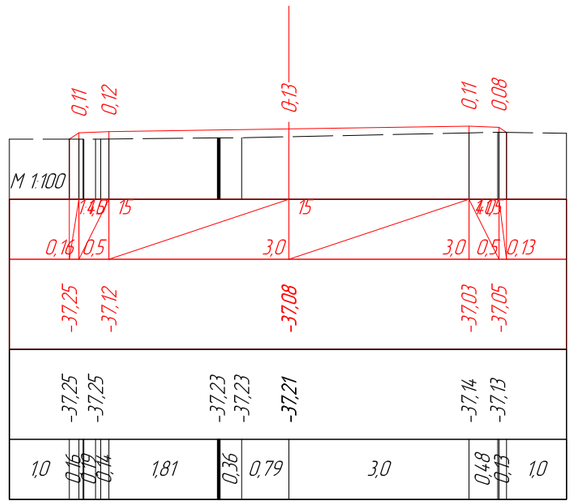

ПК 4+60,00

Изм.	Кол.уч	Лист	№док.	Подпись	Дата	Капитальный ремонт внутрисельских автомобильных дороги в селе Алга Алгинского сельского округа Махамбетского района Атырауской области		
ГИП	Муканов К.				2022	Автомобильная дорога	Стадия	Лист	Листов
Проверил	Ахмаров А.				2022		РП	4	5
Разработал	Боранбаев Ж				2022	Поперечные профили	ТОО "Игилик Стройпроект" 2022г.		
Н. контр.	Ахмаров А.				2022				

Поперечные профили

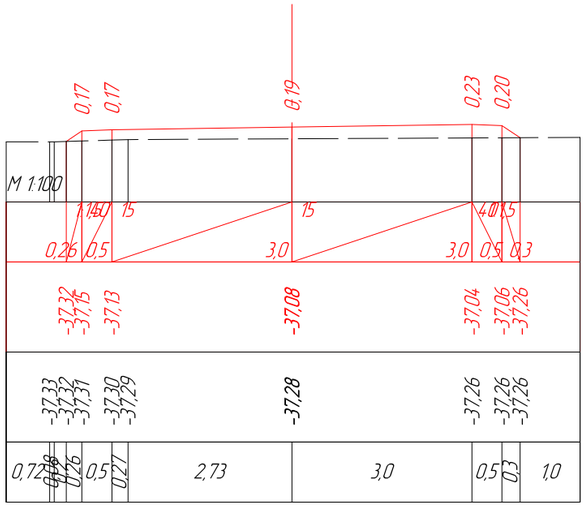

ПК 4+80,00

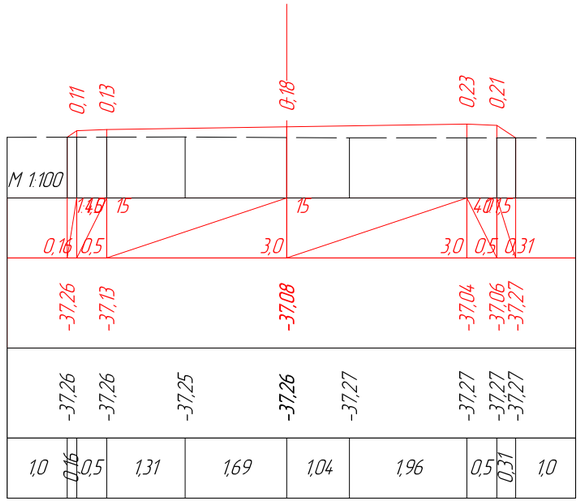

ПК 5+00,00

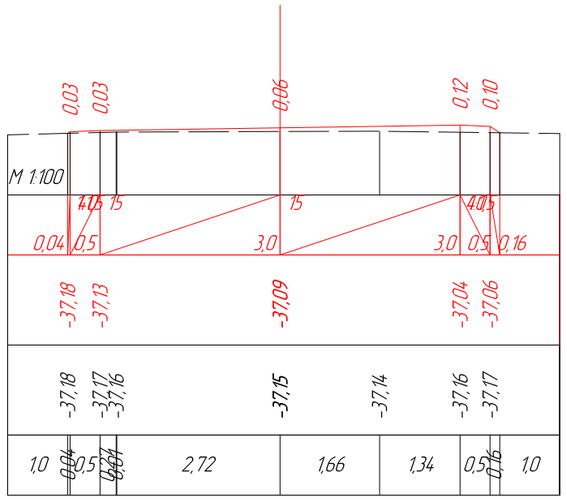

ПК 5+20,00

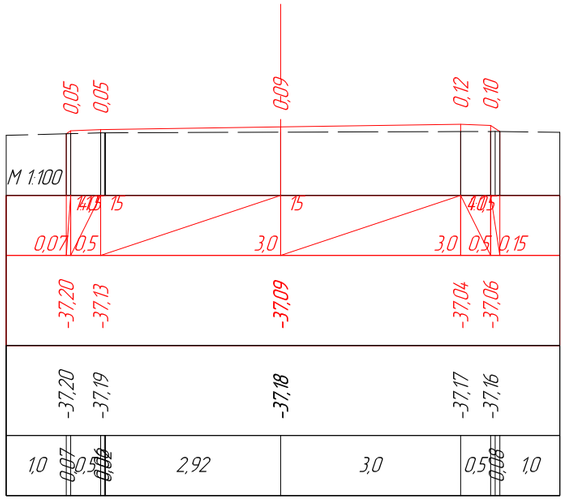

ПК 5+23,35

						Капитальный ремонт внутрисельских автомобильных дороги в селе Алга Алгинского сельского округа Махамбетского района Атырауской области		
Изм.	Кол.уч	Лист	№док.	Подпись	Дата			
ГИП		Муканов К.			2022	Автомобильная дорога	Стадия	Лист	Листов
Проверил		Ахмаров А.			2022		РП	5	5
Разработал		Боранбаев Ж			2022	Поперечные профили	ТОО "Игилик Стройпроект" 2022г.		
Н. контр.		Ахмаров А.			2022				

ул Акжайык

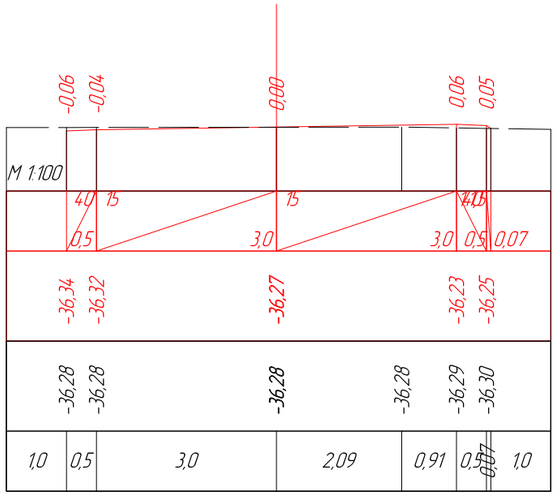

ПК 0+00,00

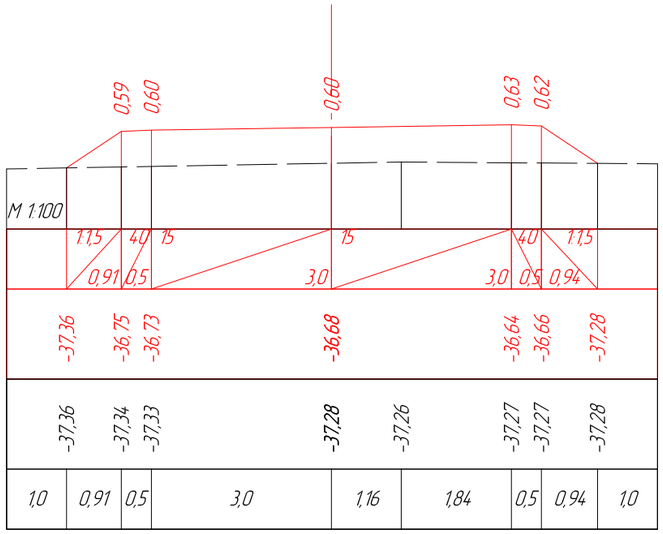

ПК 0+20,00

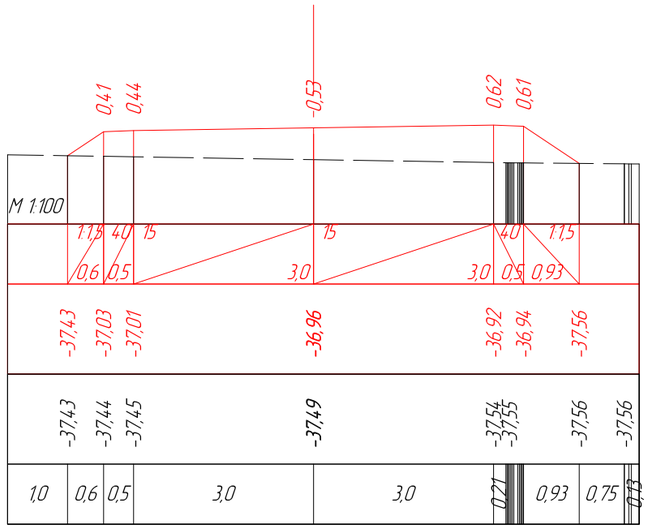

ПК 0+40,00

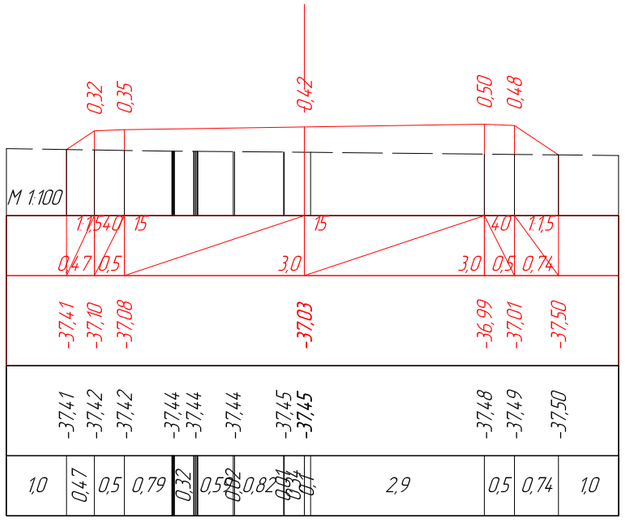

ПК 0+46,94

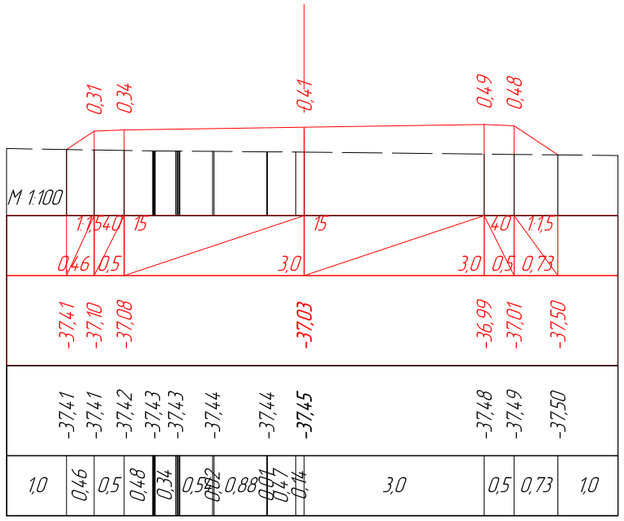

ПК 0+47,25

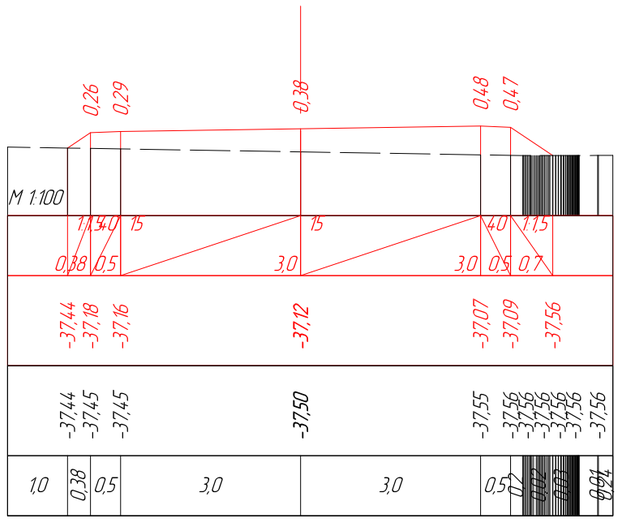

ПК 0+60,00

Изм.	Кол.уч	Лист	№док.	Подпись	Дата
ГИП		Муканов К.			2022
Проверил		Ахмаров А.			2022
Разработал		Боранбаев Ж			2022
Н. контр.		Ахмаров А.			2022

Капитальный ремонт внутрисельских автомобильных дороги в селе Алга Алгинского сельского округа Махамбетского района Атырауской области

Автомобильная дорога	Стадия	Лист	Листов
	РП	1	6
Поперечные профили	ТОО "Игилик Стройпроект" 2022г.		

Поперечные профили

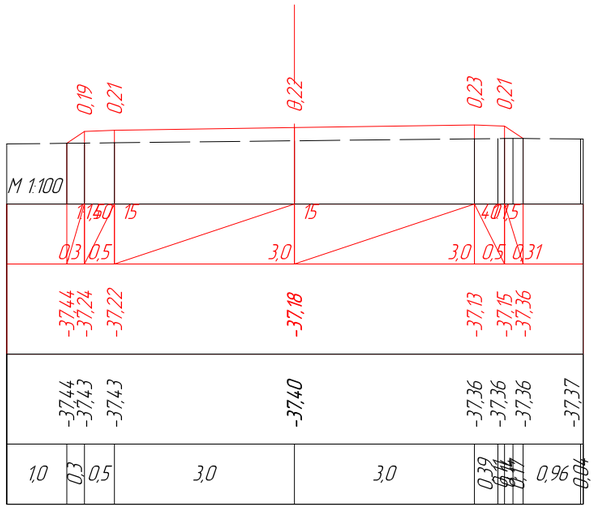

ПК 0+80,00

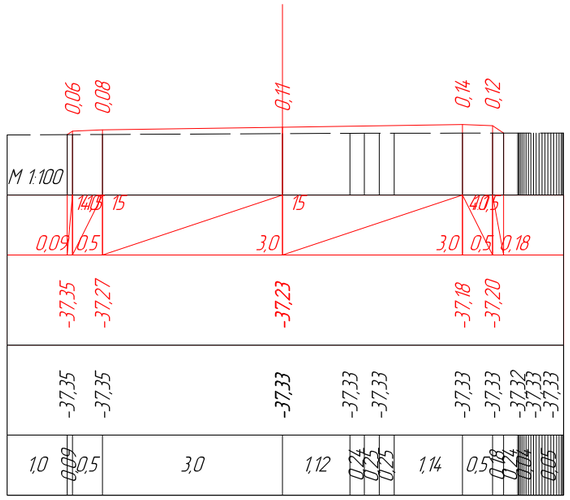

ПК 1+00,00

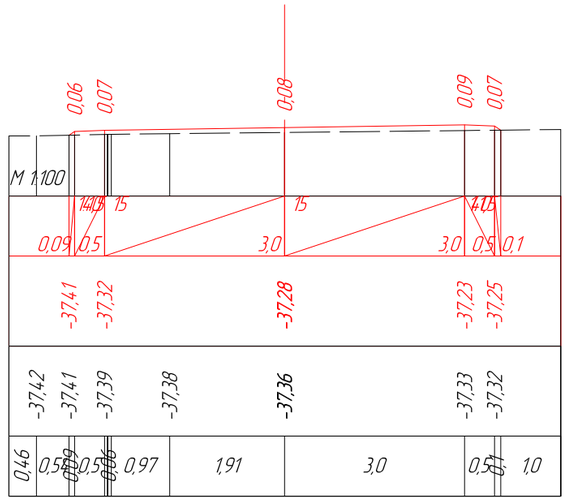

ПК 1+20,00

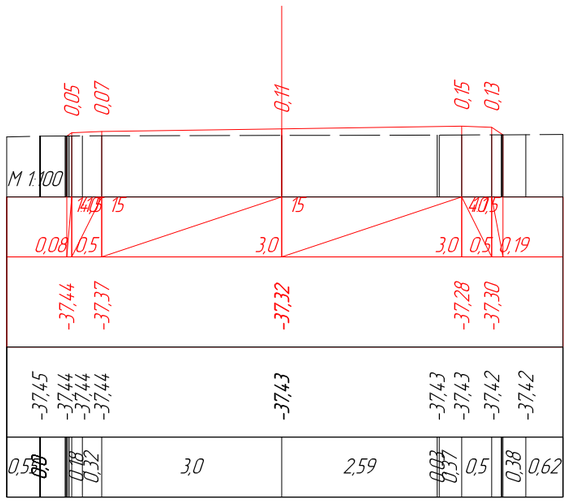

ПК 1+37,82

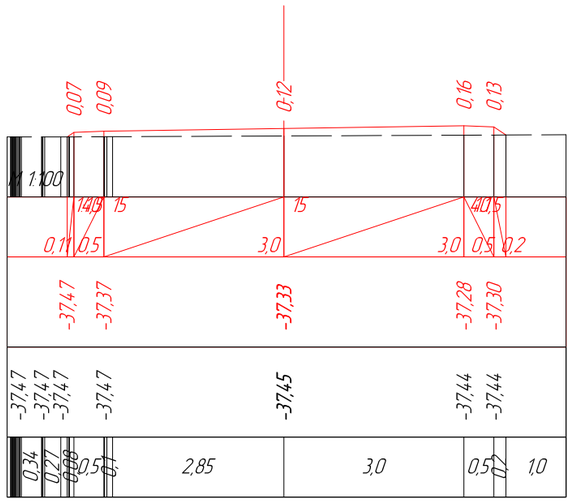

ПК 1+40,00

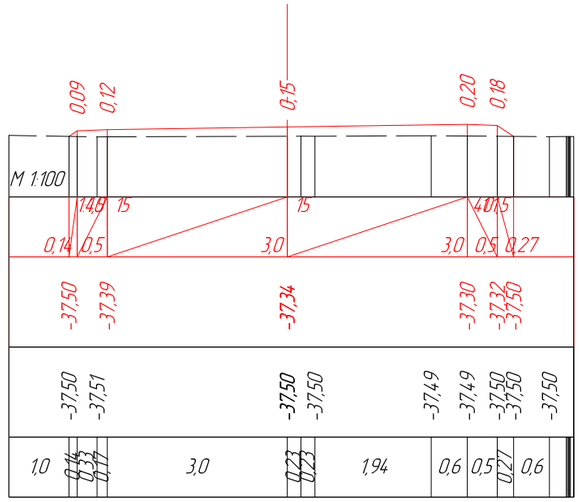

ПК 1+45,14

Изм.	Кол.уч	Лист	№док.	Подпись	Дата	Капитальный ремонт внутрисельских автомобильных дороги в селе Алга Алгинского сельского округа Махамбетского района Атырауской области
ГИП		Муканов К.			2022	Автомобильная дорога — Стадия: РП; Лист: 2; Листов: 6
Проверил		Ахмаров А.			2022	
Разработал		Боранбаев Ж			2022	Поперечные профили — ТОО "Игилик Стройпроект" 2022г.
Н. контр.		Ахмаров А.			2022	

Поперечные профили

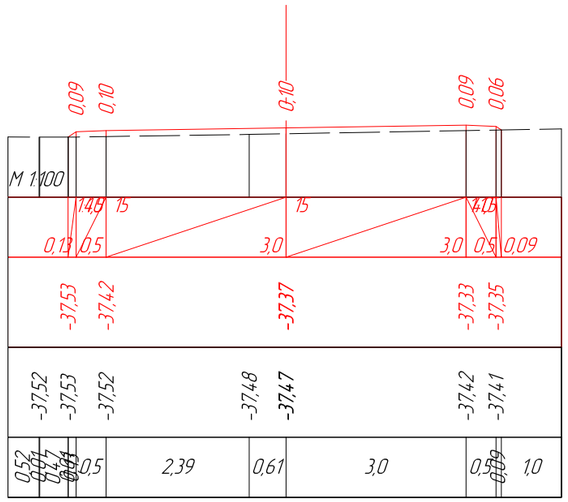

ПК 1+60,00

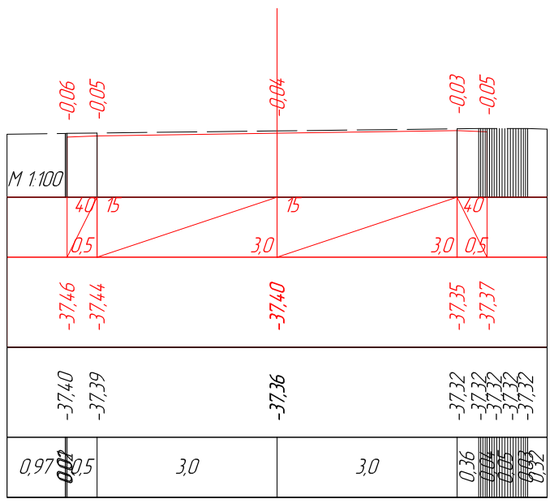

ПК 1+80,00

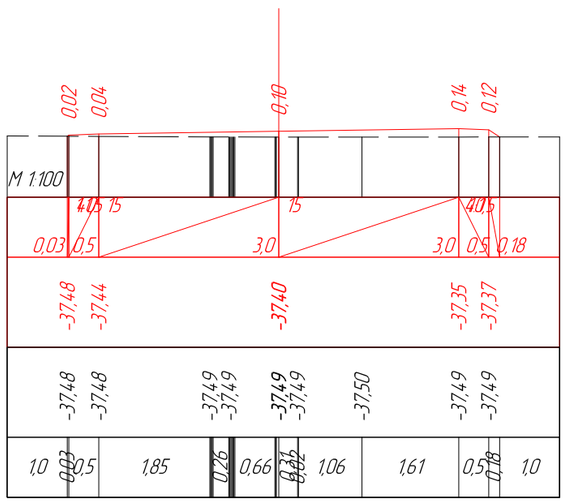

ПК 2+00,00

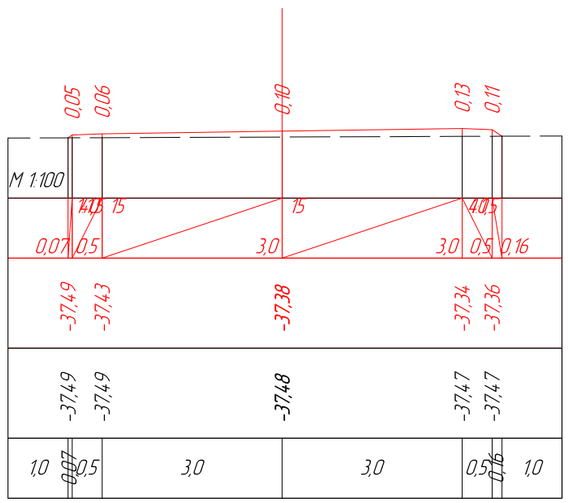

ПК 2+20,00

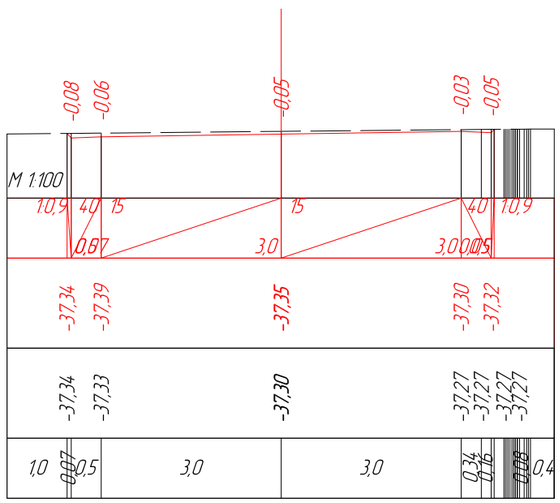

ПК 2+40,00

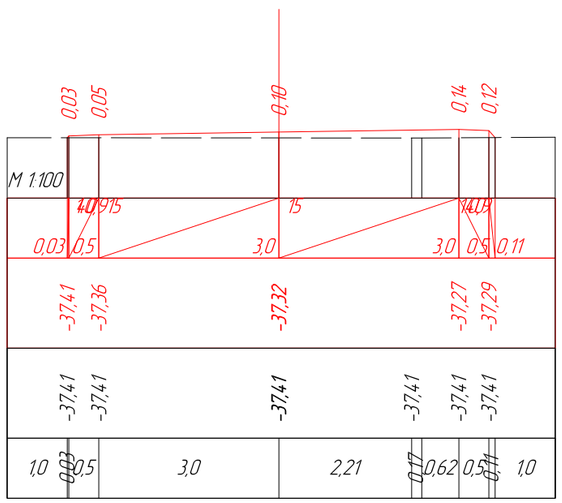

ПК 2+60,00

Изм.	Кол.уч	Лист	№док.	Подпись	Дата	Капитальный ремонт внутрисельских автомобильных дороги в селе Алга Алгинского сельского округа Махамбетского района Атырауской области		
ГИП		Муканов К.			2022	Автомобильная дорога	Стадия	Лист	Листов
Проверил		Ахмаров А.			2022		РП	3	6
Разработал		Боранбаев Ж			2022	Поперечные профили	ТОО "Игилик Стройпроект" 2022г.		
Н. контр.		Ахмаров А.			2022				

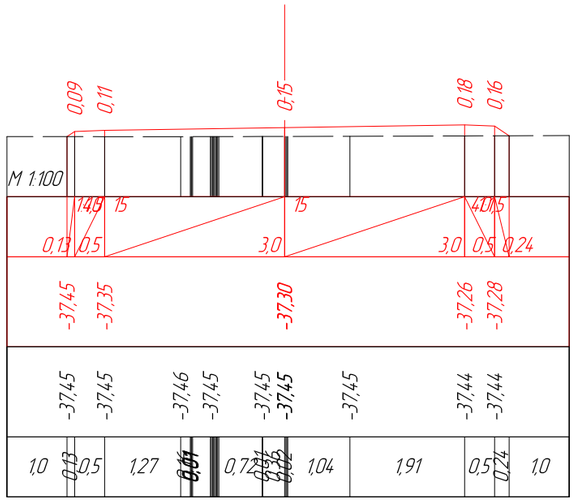

ПК 2+67,27

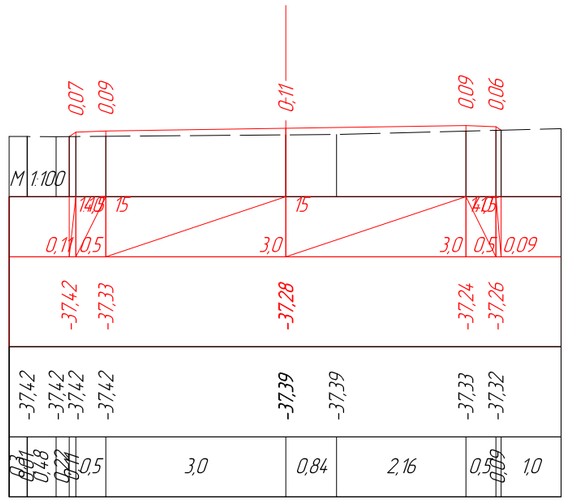

ПК 2+80,00

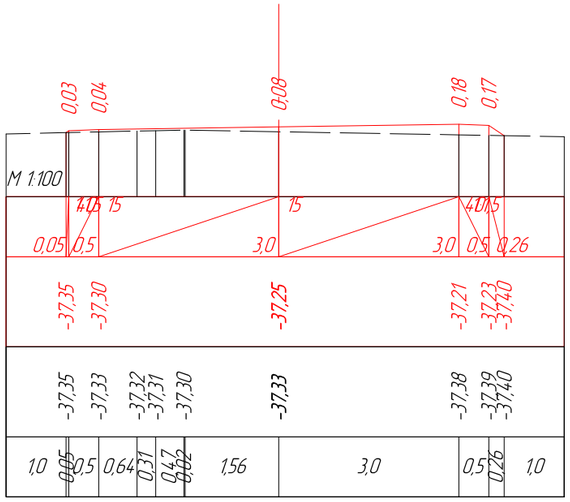

ПК 3+00,00

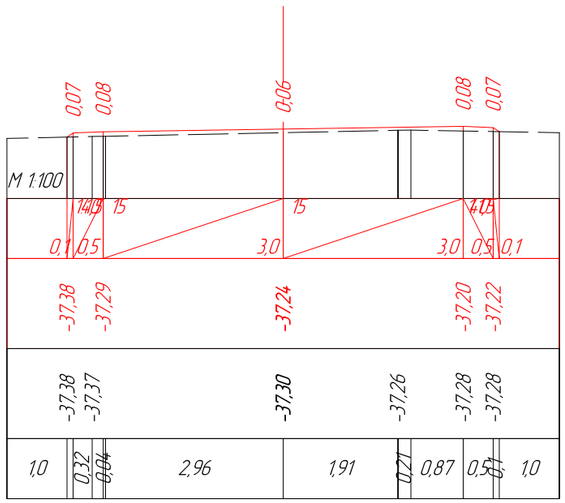

ПК 3+04,35

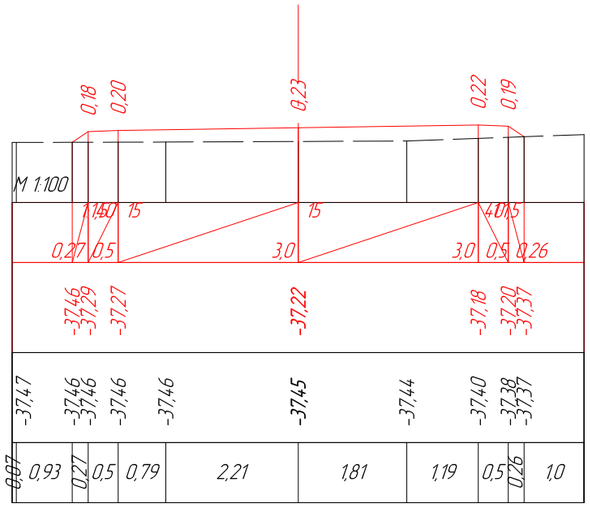

ПК 3+20,00

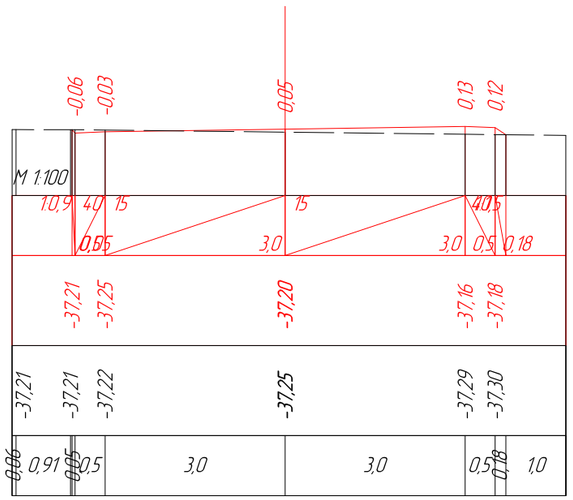

ПК 3+40,00

Изм.	Кол.уч	Лист	№док.	Подпись	Дата	Капитальный ремонт внутрисельских автомобильных дороги в селе Алга Алгинского сельского округа Махамбетского района Атырауской области		
ГИП		Муканов К.			2022	Автомобильная дорога	Стадия	Лист	Листов
Проверил		Ахмаров А.			2022		РП	4	6
Разработал		Боранбаев Ж			2022	Поперечные профили	ТОО "Игилик Стройпроект" 2022г.		
Н. контр.		Ахмаров А.			2022				

Поперечные профили

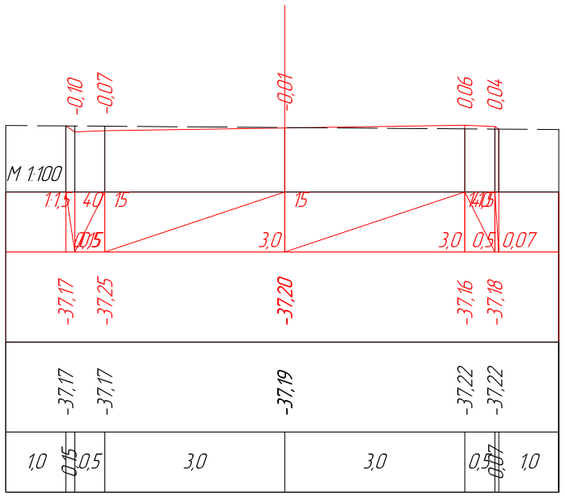

ПК 3+60,00

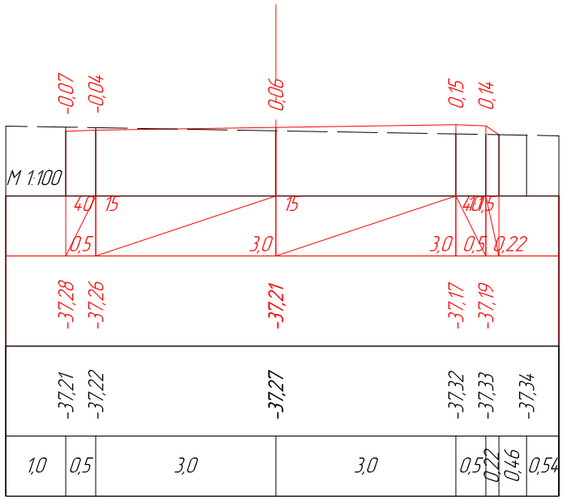

ПК 3+80,00

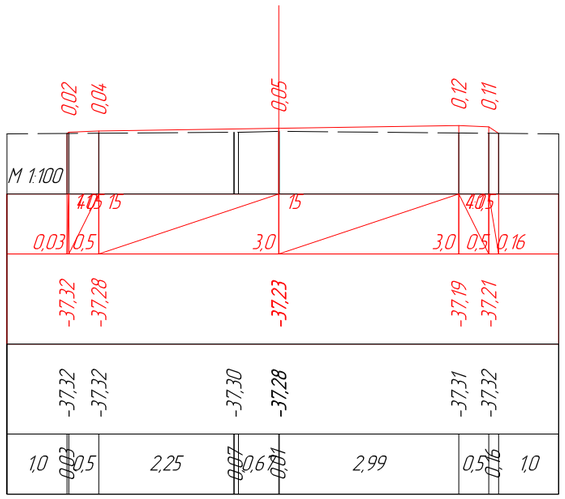

ПК 4+00,00

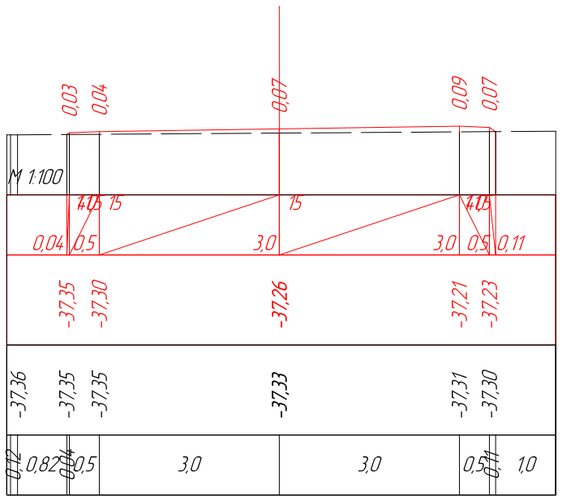

ПК 4+17,62

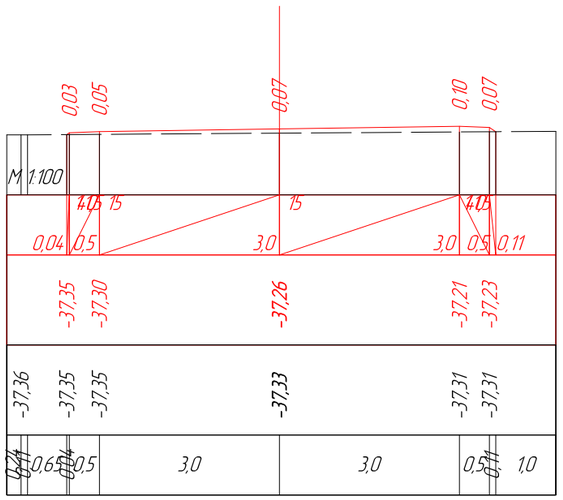

ПК 4+20,00

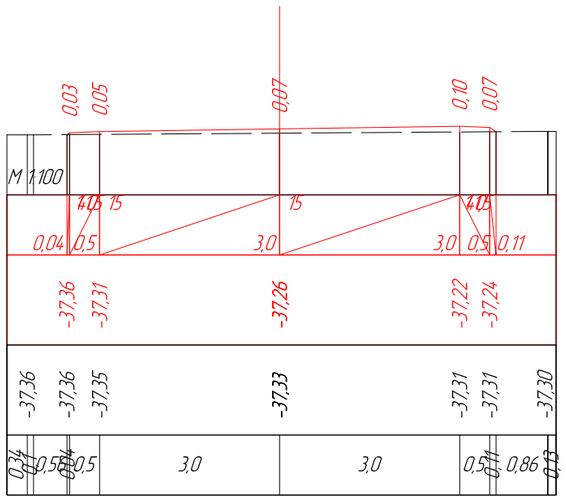

ПК 4+21,39

Изм.	Кол.уч	Лист	№док.	Подпись	Дата	Капитальный ремонт внутрисельских автомобильных дороги в селе Алга Алгинского сельского округа Махамбетского района Атырауской области
ГИП		Муканов К.			2022	Автомобильная дорога — Стадия: РП; Лист: 5; Листов: 6
Проверил		Ахмаров А.			2022	
Разработал		Боранбаев Ж			2022	Поперечные профили — ТОО "Игилик Стройпроект" 2022г.
Н. контр.		Ахмаров А.			2022	

Поперечные профили

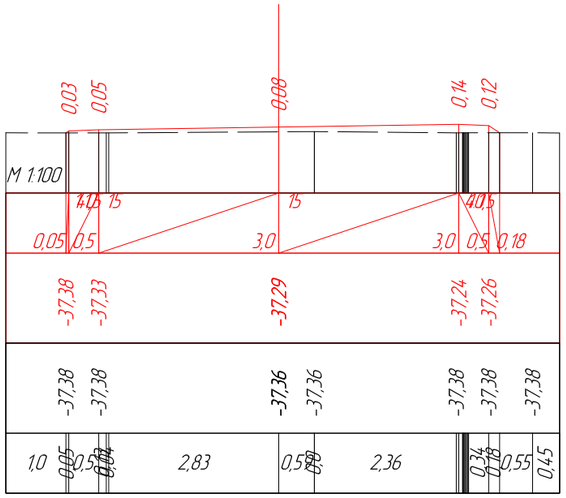

ПК 4+40,00

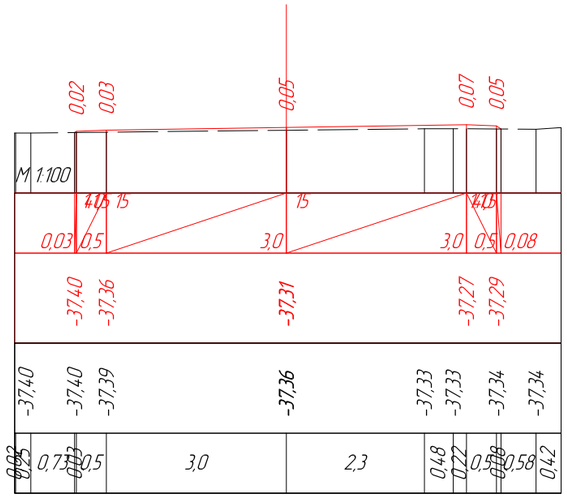

ПК 4+60,00

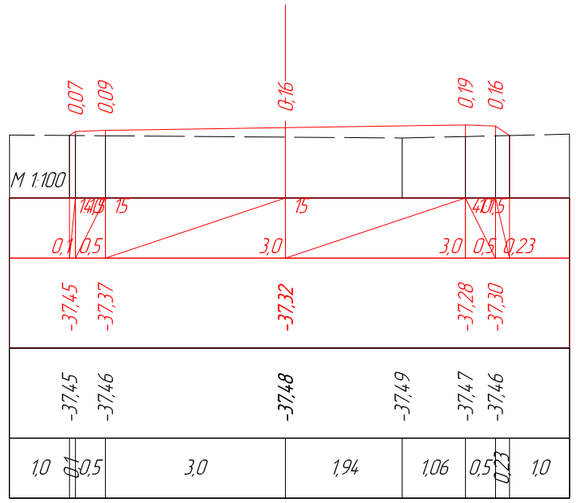

ПК 4+80,00

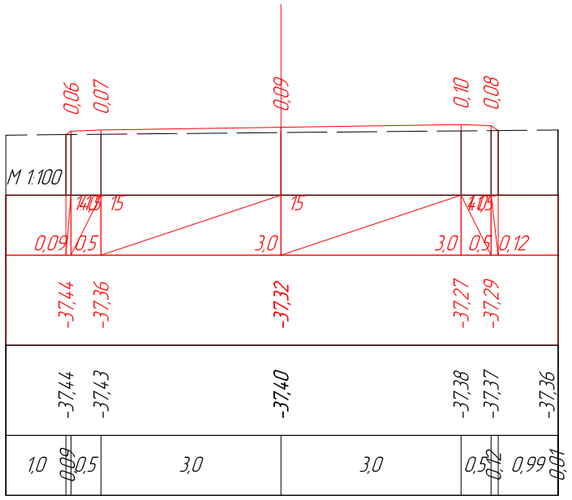

ПК 5+00,00

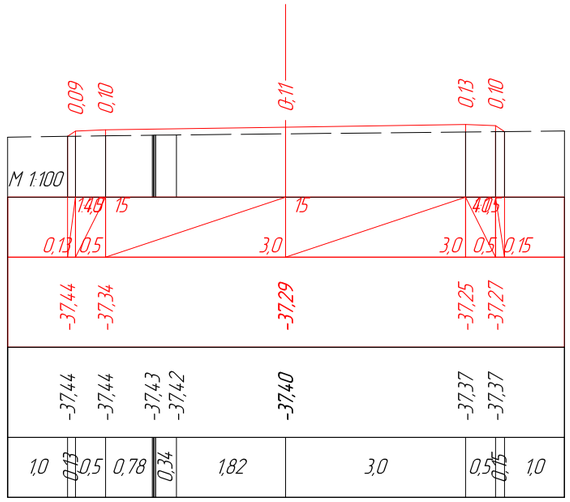

ПК 5+20,00

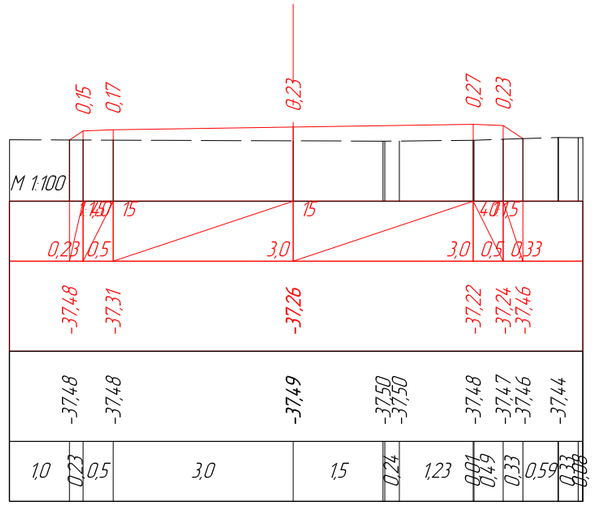

ПК 5+40,00

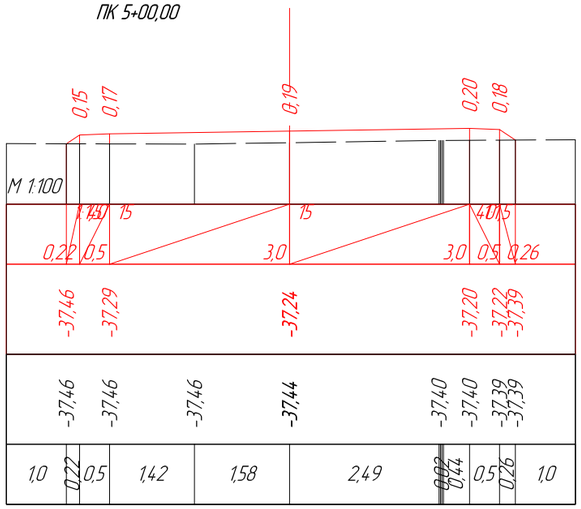

ПК 5+54,27

Изм.	Кол.уч	Лист	№док.	Подпись	Дата	Капитальный ремонт внутрисельских автомобильных дороги в селе Алга Алгинского сельского округа Махамбетского района Атырауской области		
ГИП		Муканов К.			2022	Автомобильная дорога	Стадия	Лист	Листов
Проверил		Ахмаров А.			2022		РП	6	6
Разработал		Боранбаев Ж			2022	Поперечные профили	ТОО "Игилик Стройпроект" 2022г.		
Н. контр.		Ахмаров А.			2022				

Поперечные профили

ул Абулхайыр хан

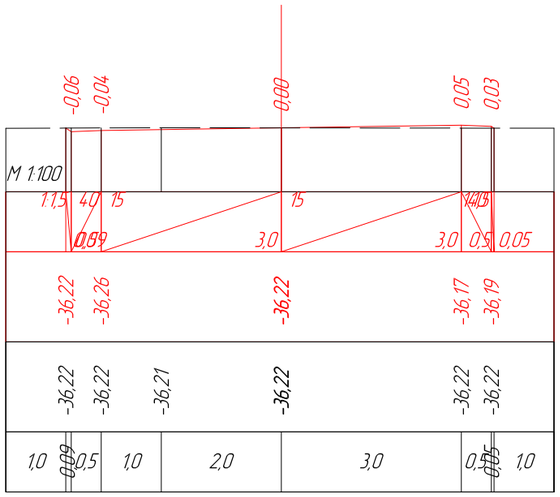

ПК 0+00,00

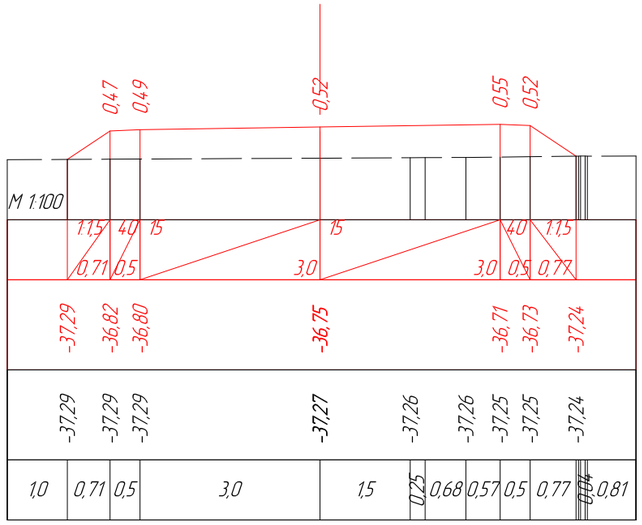

ПК 0+20,00

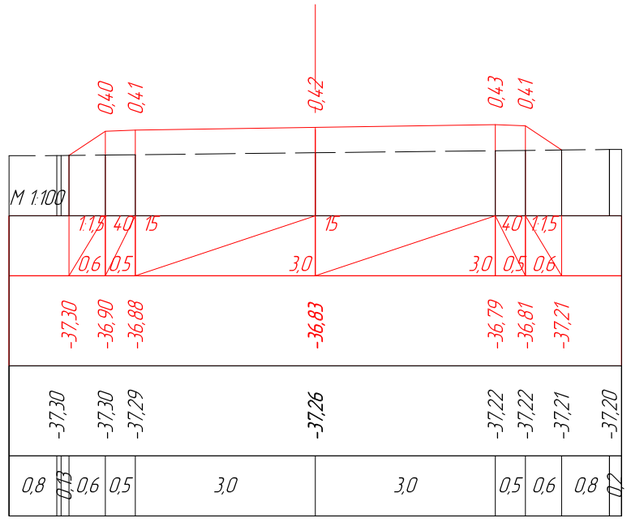

ПК 0+23,93

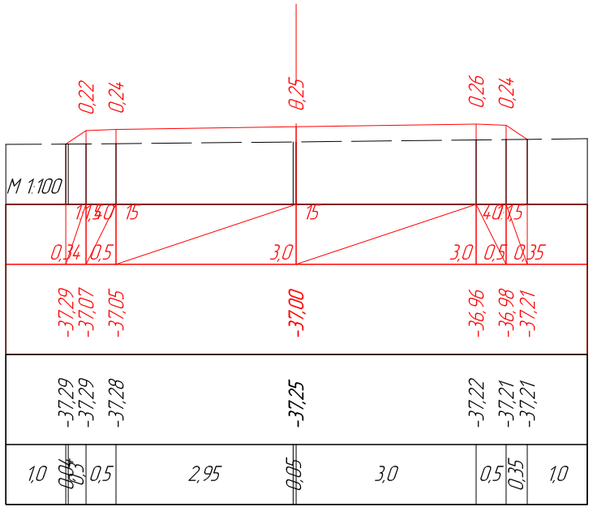

ПК 0+33,19

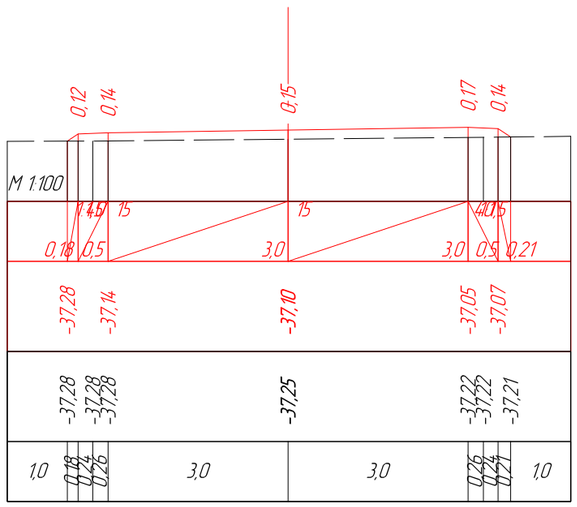

ПК 0+40,00

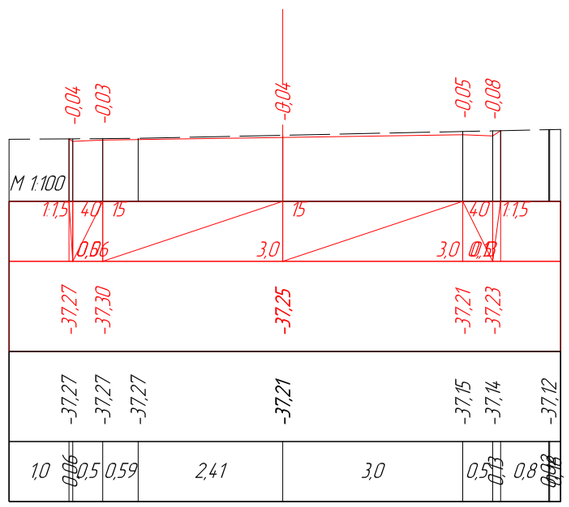

ПК 0+60,00

Изм.	Кол.уч	Лист	№док.	Подпись	Дата	Капитальный ремонт внутрисельских автомобильных дороги в селе Алга Алгинского сельского округа Махамбетского района Атырауской области		
ГИП		Муканов К.			2022	Автомобильная дорога	Стадия	Лист	Листов
Проверил		Ахмаров А.			2022		РП	1	3
Разработал		Боранбаев Ж			2022	Поперечные профили	ТОО "Игилик Стройпроект" 2022г.		
Н. контр.		Ахмаров А.			2022				

Поперечные профили

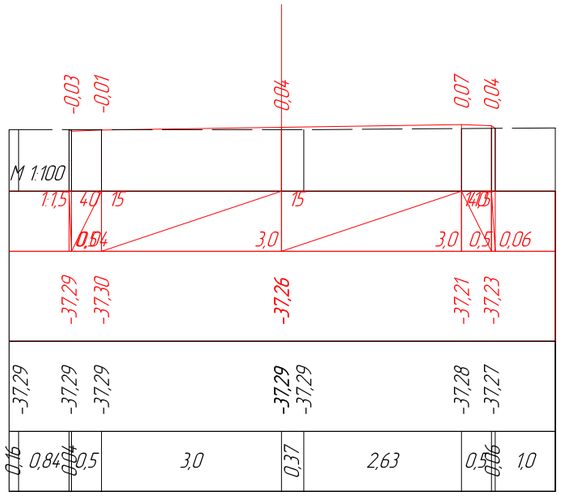

ПК 0+80,00

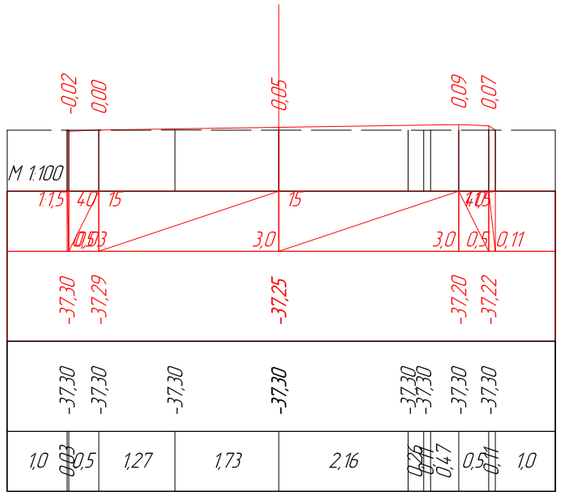

ПК 1+00,00

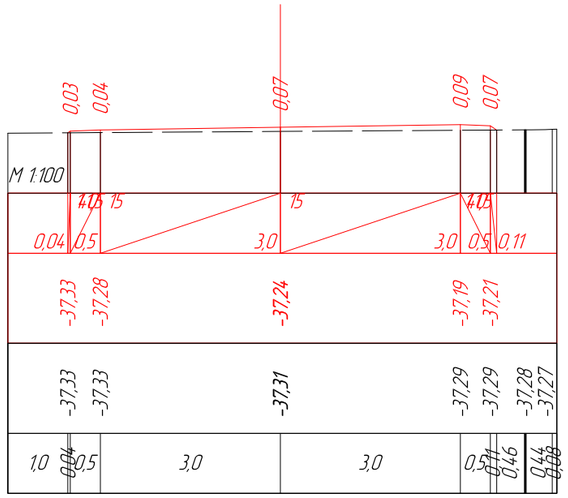

ПК 1+20,00

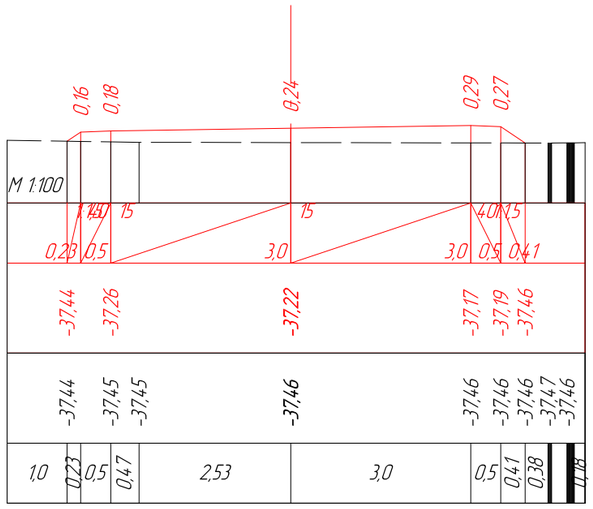

ПК 1+35,27

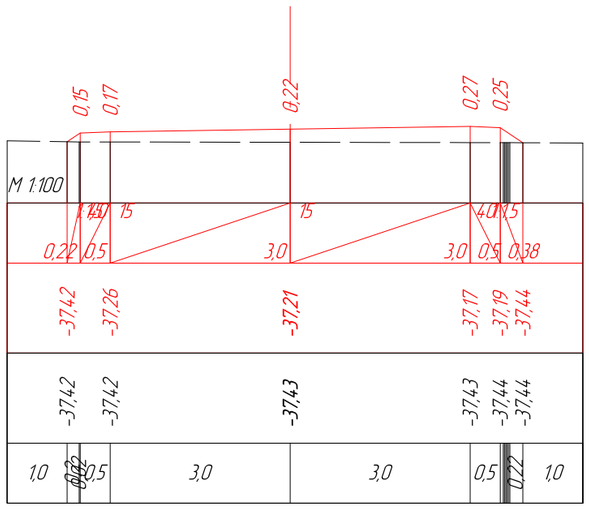

ПК 1+40,00

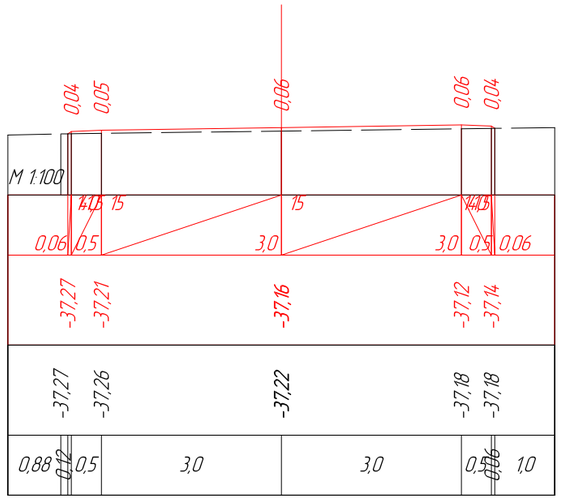

ПК 1+60,00

Изм.	Кол.уч	Лист	№док.	Подпись	Дата	Капитальный ремонт внутрисельских автомобильных дороги в селе Алга Алгинского сельского округа Махамбетского района Атырауской области		
ГИП		Муканов К.			2022	Автомобильная дорога	Стадия	Лист	Листов
Проверил		Ахмаров А.			2022		РП	2	3
Разработал		Боранбаев Ж			2022	Поперечные профили	ТОО "Игилик Стройпроект" 2022г.		
Н. контр.		Ахмаров А.			2022				

Поперечные профили

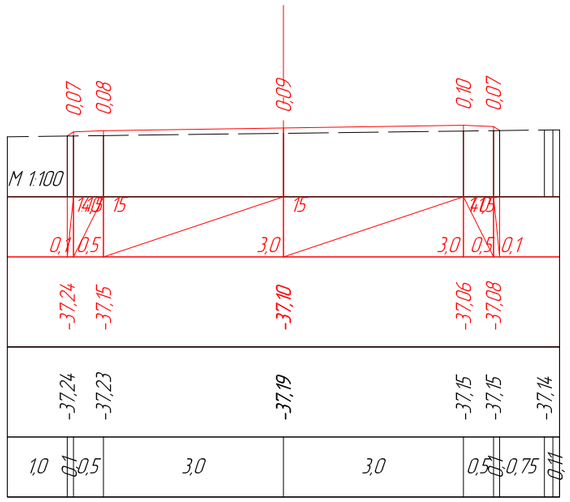

ПК 1+80,00

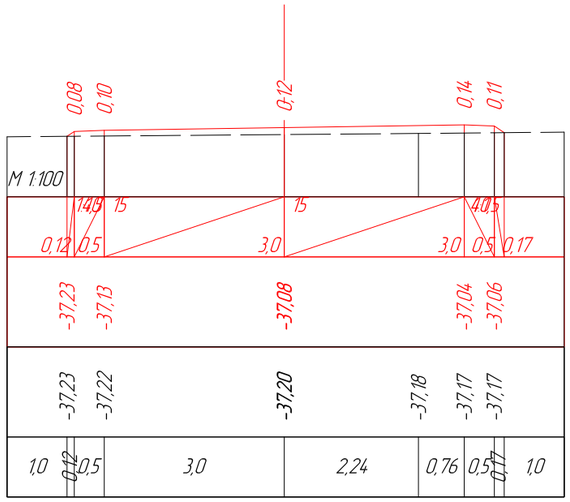

ПК 1+86,64

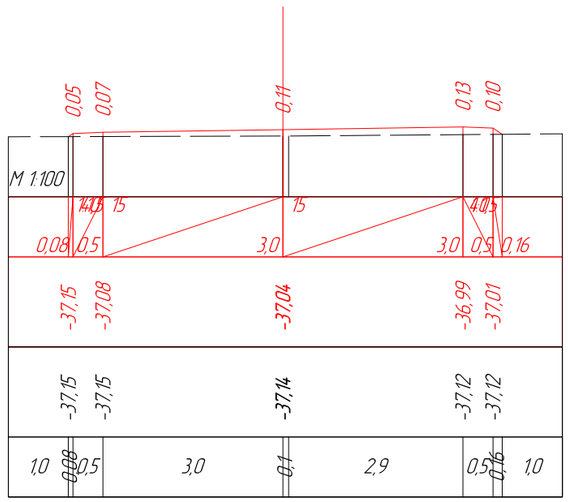

ПК 2+00,00

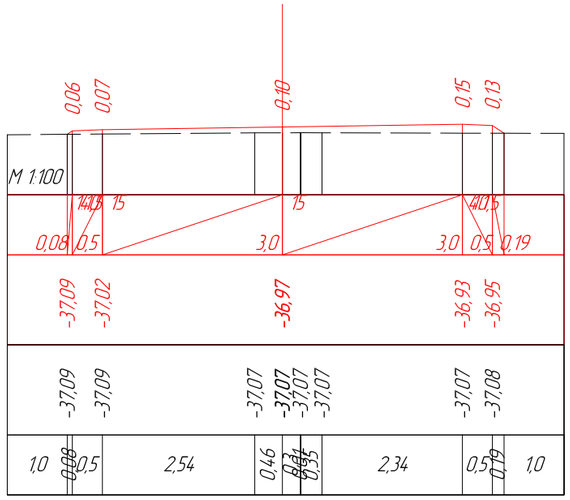

ПК 2+20,00

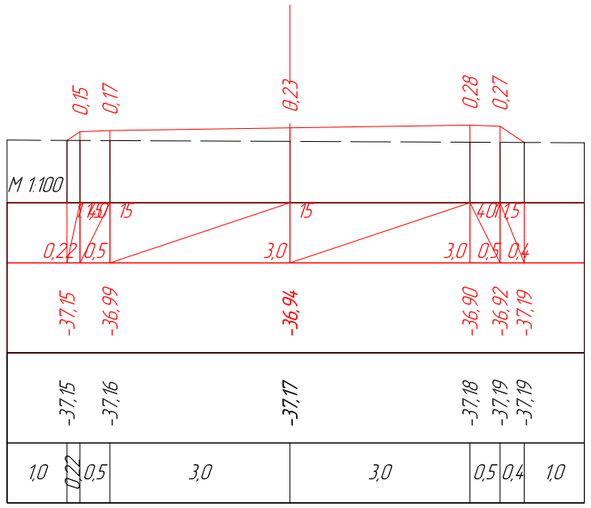

ПК 2+28,40

						Капитальный ремонт внутрисельских автомобильных дороги в селе Алга Алгинского сельского округа Махамбетского района Атырауской области			
Изм.	Кол.уч	Лист	№док.	Подпись	Дата				
ГИП		Муканов К.			2022	Автомобильная дорога	Стадия	Лист	Листов
Проверил		Ахмаров А.			2022		РП	3	3
Разработал		Боранбаев Ж			2022	Поперечные профили	ТОО "Игилик Стройпроект" 2022г.		
Н. контр.		Ахмаров А.			2022				

Поперечные профили

ул Елорда

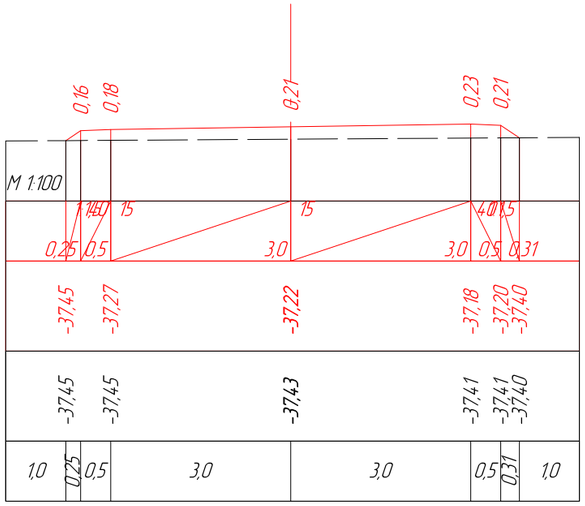

ПК 0+00,00

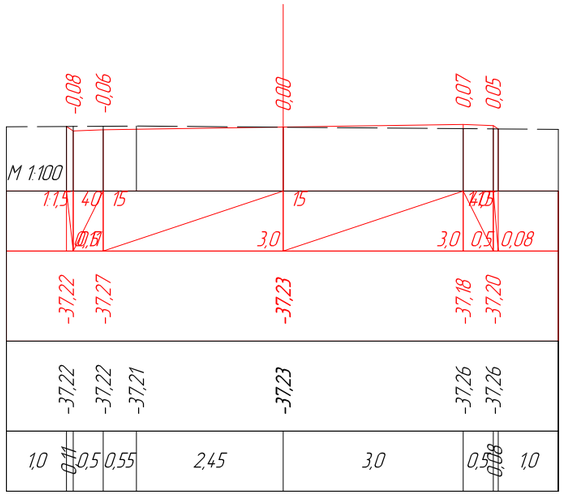

ПК 0+20,00

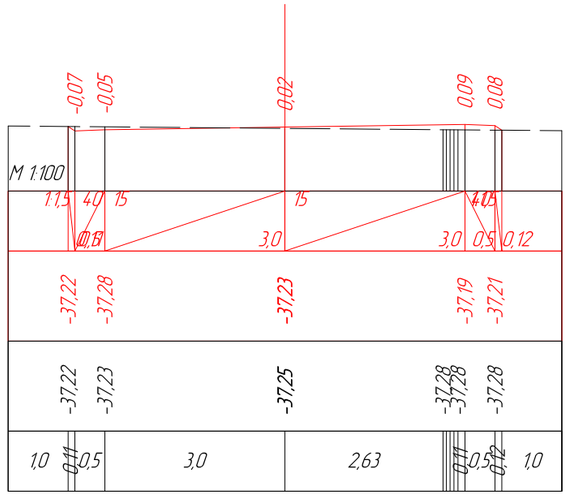

ПК 0+25,49

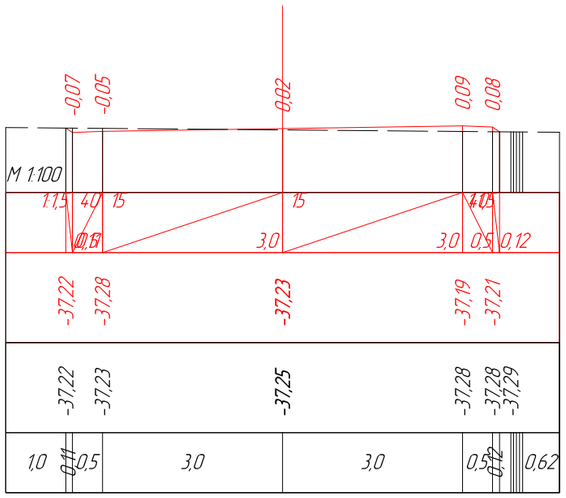

ПК 0+25,92

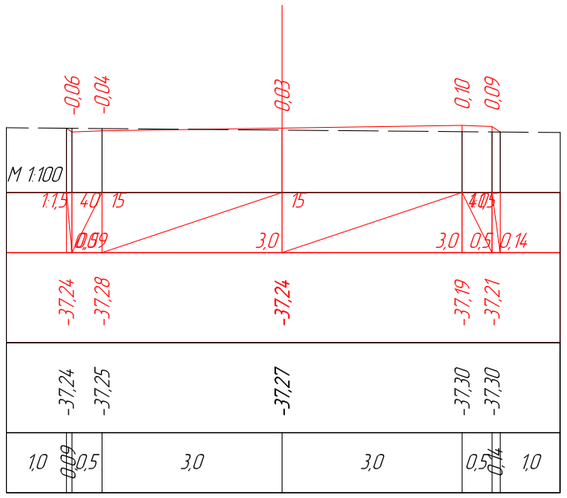

ПК 0+40,00

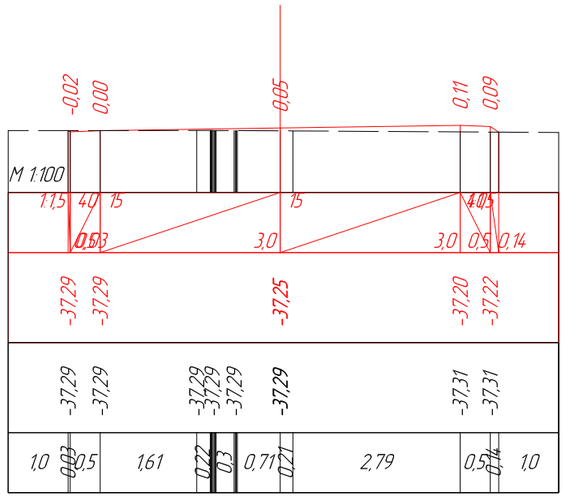

ПК 0+60,00

Изм.	Кол.уч	Лист	№док.	Подпись	Дата	Капитальный ремонт внутрисельских автомобильных дороги в селе Алга Алгинского сельского округа Махамбетского района Атырауской области		
						Автомобильная дорога	Стадия	Лист	Листов
ГИП		Муканов К.			2022		РП	1	3
Проверил		Ахмаров А.			2022				
Разработал		Боранбаев Ж			2022	Поперечные профили	ТОО "Игилик Стройпроект" 2022г.		
Н. контр.		Ахмаров А.			2022				

Поперечные профили

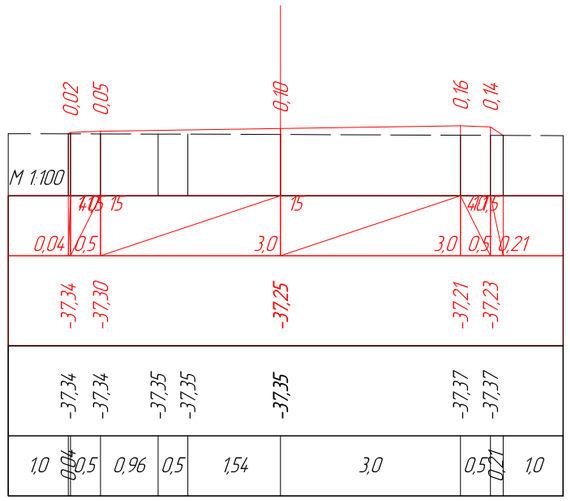

ПК 0+80,00

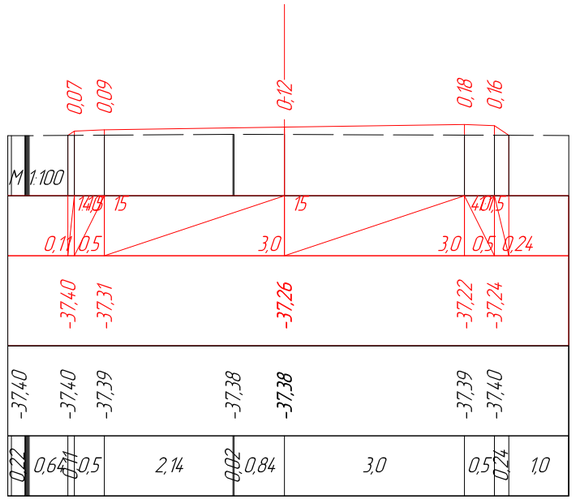

ПК 1+00,00

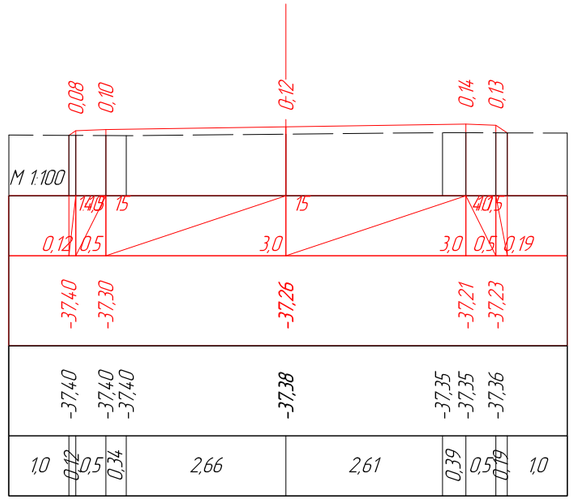

ПК 1+20,00

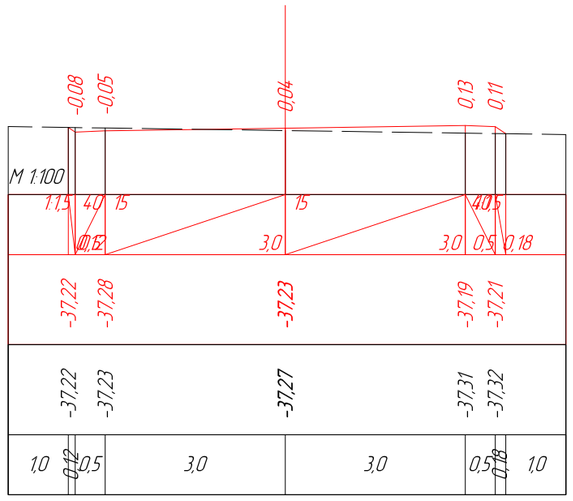

ПК 1+40,00

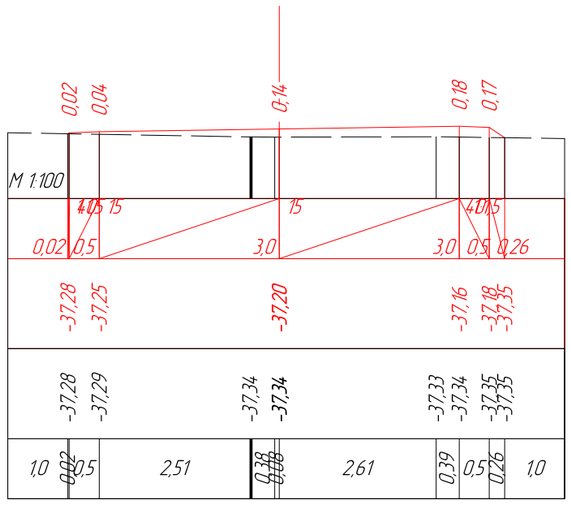

ПК 1+60,00

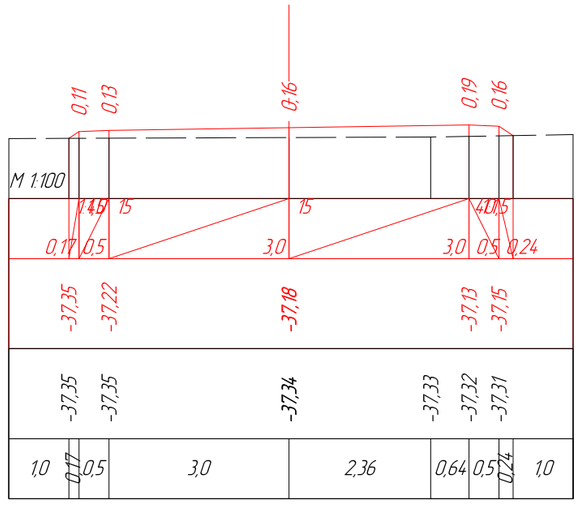

ПК 1+80,00

						Капитальный ремонт внутрисельских автомобильных дороги в селе Алга Алгинского сельского округа Махамбетского района Атырауской области		
Изм.	Кол.уч	Лист	№док.	Подпись	Дата			
ГИП		Муканов К.			2022	Автомобильная дорога	Стадия	Лист	Листов
Проверил		Ахмаров А.			2022		РП	2	3
Разработал		Боранбаев Ж			2022	Поперечные профили	ТОО "Игилик Стройпроект" 2022г.		
Н. контр.		Ахмаров А.			2022				

Поперечные профили

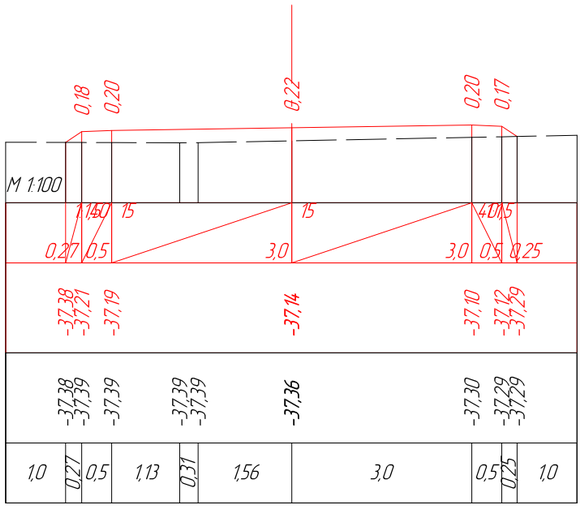

ПК 2+00,00

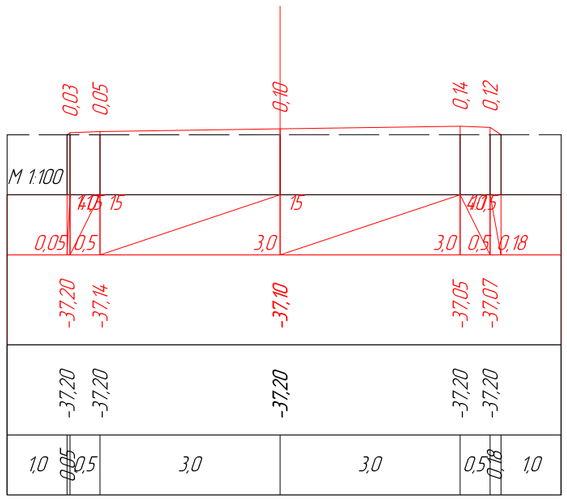

ПК 2+20,00

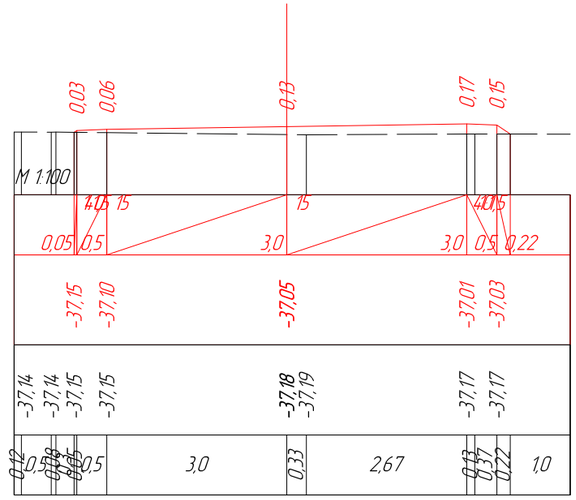

ПК 2+40,00

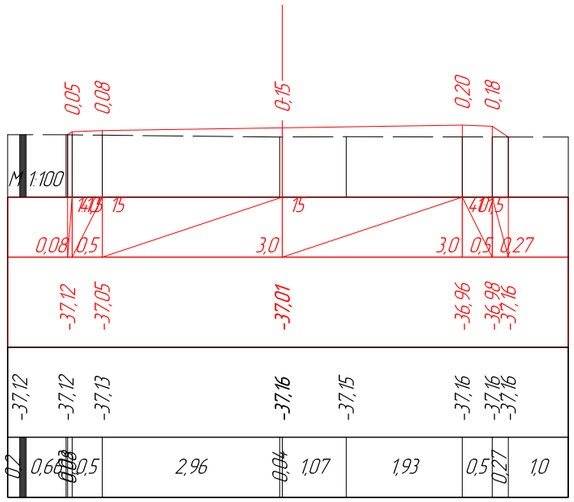

ПК 2+57,42

						Капитальный ремонт внутрисельских автомобильных дороги в селе Алга Алгинского сельского округа Махамбетского района Атырауской области		
Изм.	Кол.уч	Лист	№док.	Подпись	Дата			
ГИП		Муканов К.			2022	Автомобильная дорога	Стадия	Лист	Листов
Проверил		Ахмаров А.			2022		РП	3	3
Разработал		Боранбаев Ж			2022	Поперечные профили	ТОО "Игилик Стройпроект" 2022г.		
Н. контр.		Ахмаров А.			2022				

Поперечные профили

ул Елорда 2

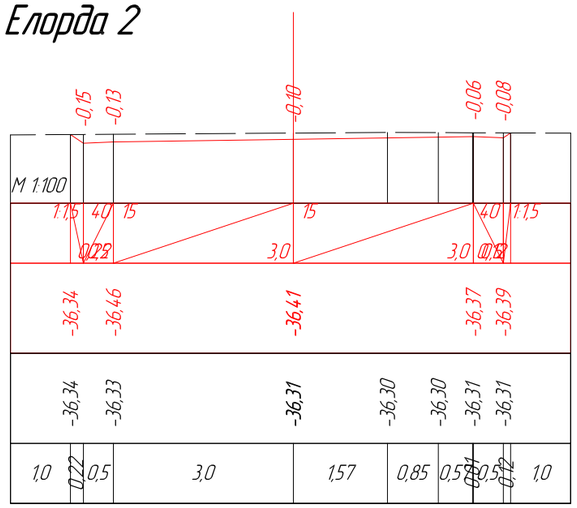

ПК 0+00,00

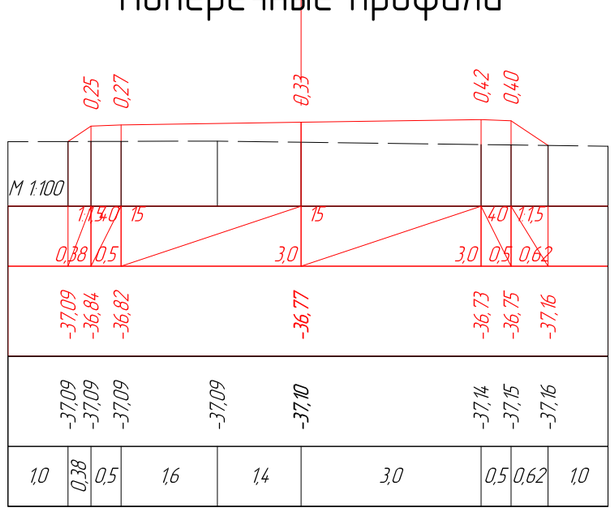

ПК 0+20,00

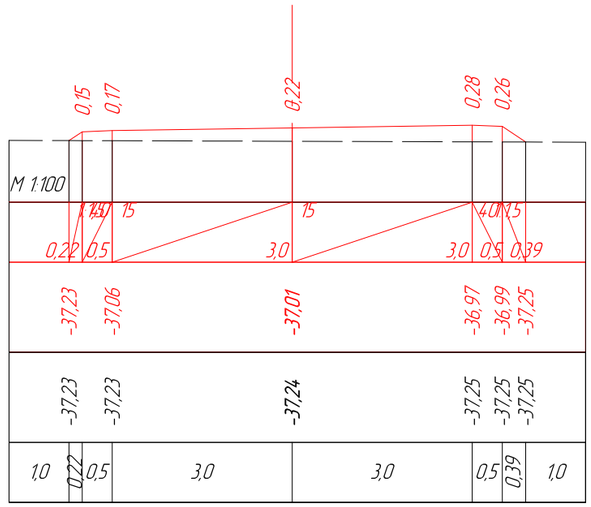

ПК 0+40,00

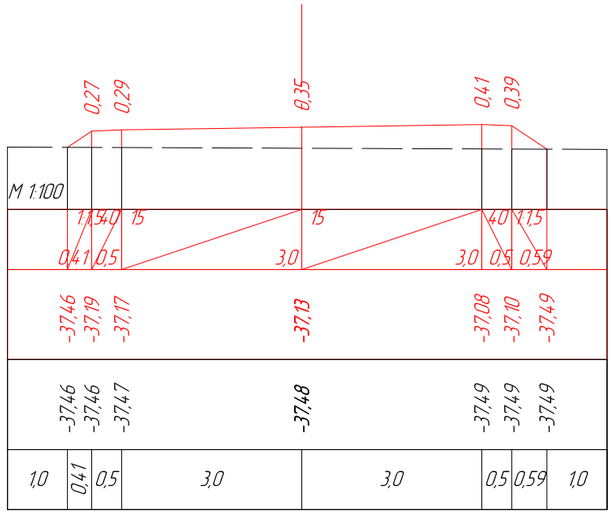

ПК 0+60,00

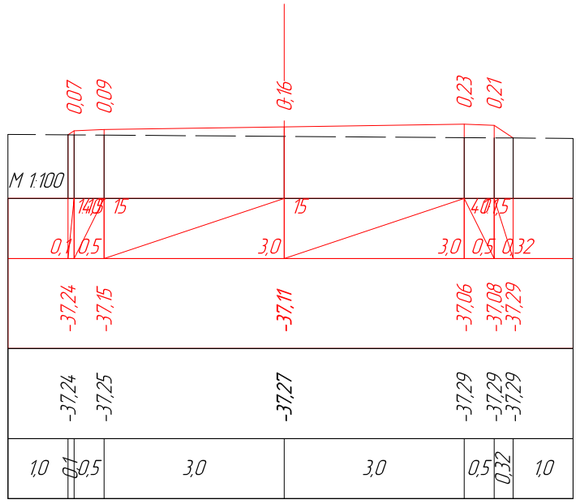

ПК 0+80,00

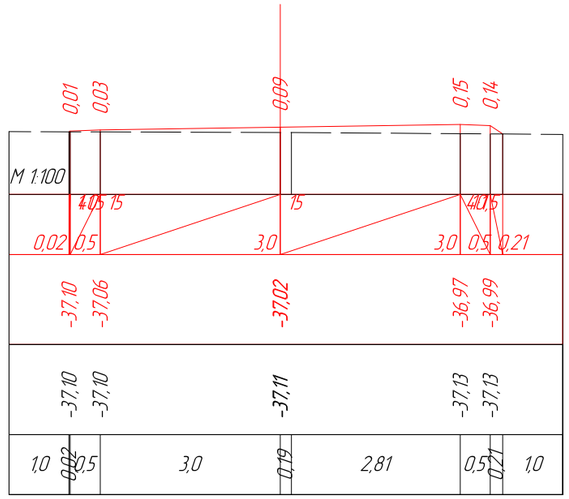

ПК 1+00,00

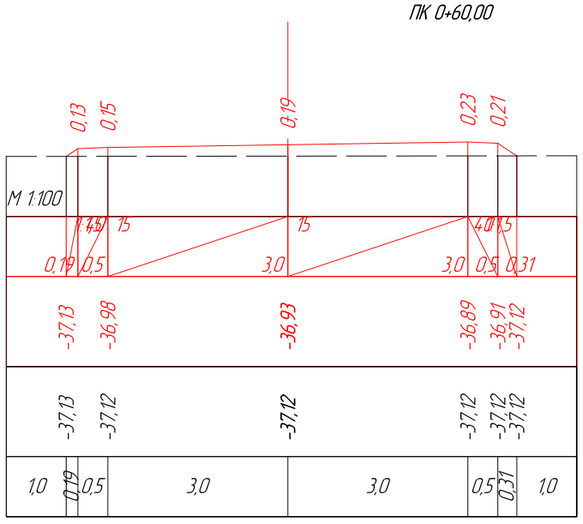

ПК 1+20,00

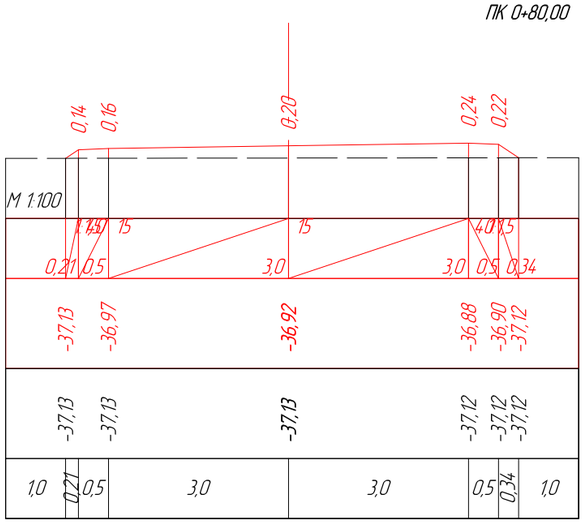

ПК 1+22,11

Изм.	Кол.уч	Лист	№док.	Подпись	Дата	Капитальный ремонт внутрисельских автомобильных дороги в селе Алга Алгинского сельского округа Махамбетского района Атырауской области		
ГИП		Муканов К.			2022	Автомобильная дорога	Стадия	Лист	Листов
Проверил		Ахмаров А.			2022		РП	1	1
Разработал		Боранбаев Ж			2022	Поперечные профили	ТОО "Игилик Стройпроект" 2022г.		
Н. контр.		Ахмаров А.			2022				

Поперечные профили

ул №1

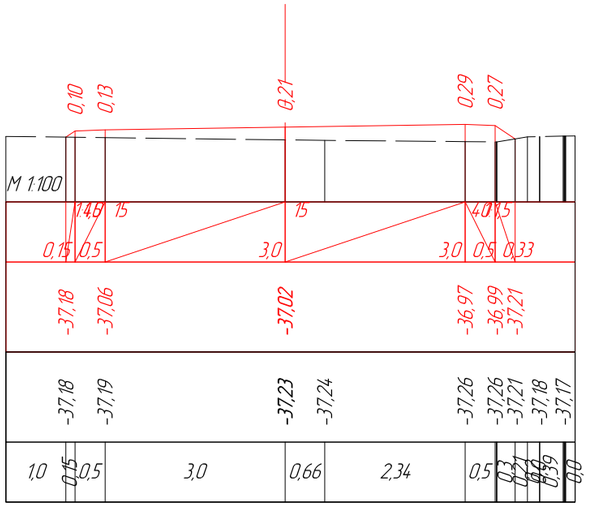

ПК 0+00,00

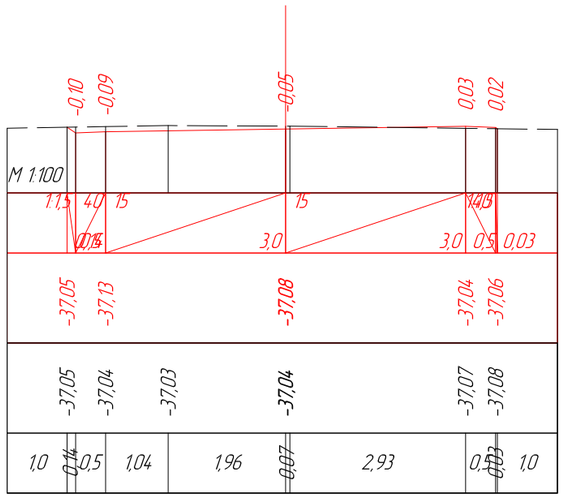

ПК 0+20,00

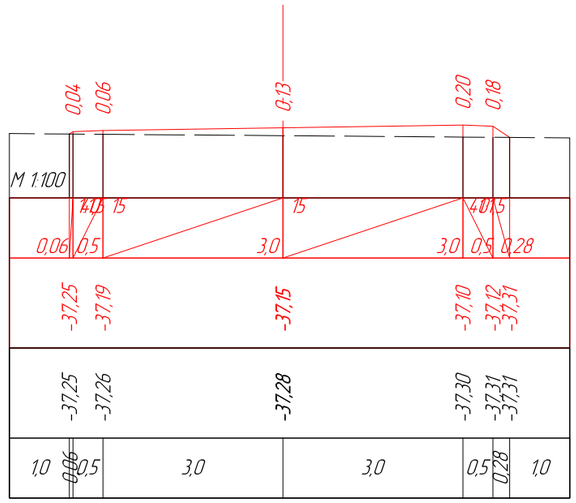

ПК 0+40,00

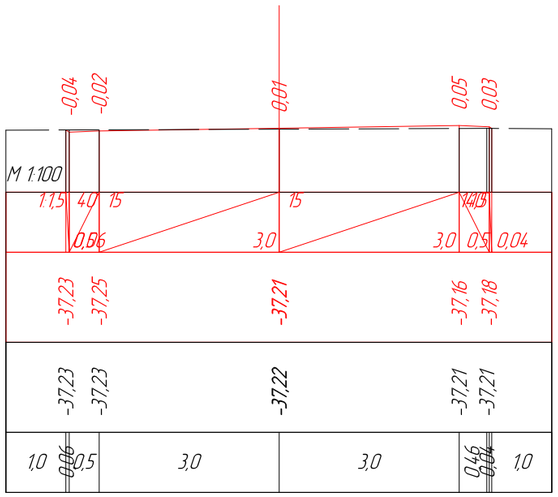

ПК 0+60,00

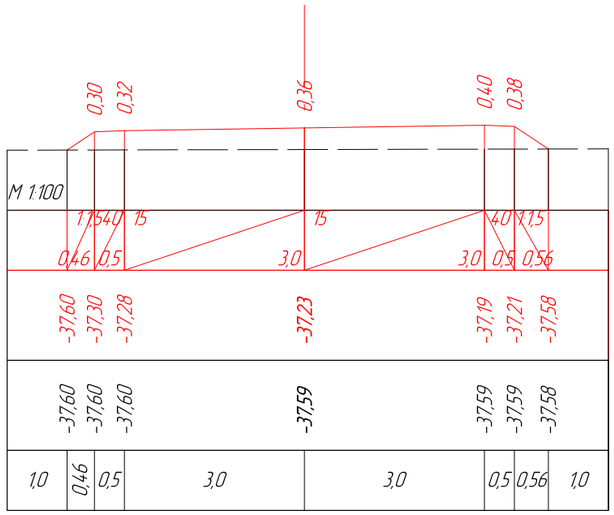

ПК 0+80,00

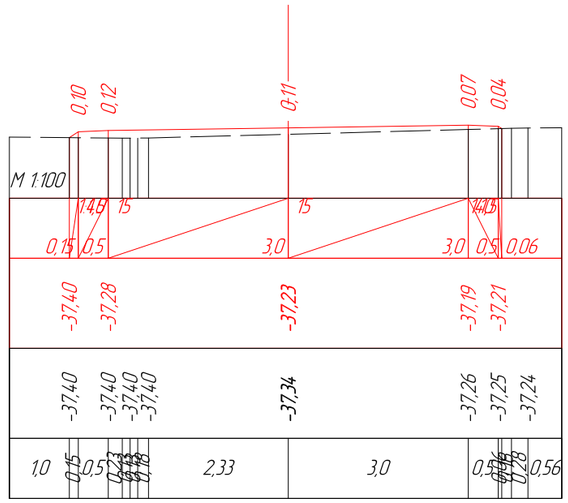

ПК 1+00,00

Изм.	Кол.уч	Лист	№док.	Подпись	Дата	Капитальный ремонт внутрисельских автомобильных дороги в селе Алга Алгинского сельского округа Махамбетского района Атырауской области		
ГИП		Муканов К.			2022	Автомобильная дорога	Стадия	Лист	Листов
Проверил		Ахмаров А.			2022		РП	1	2
Разработал		Боранбаев Ж			2022	Поперечные профили	ТОО "Игилик Стройпроект" 2022г.		
Н. контр.		Ахмаров А.			2022				

Поперечные профили

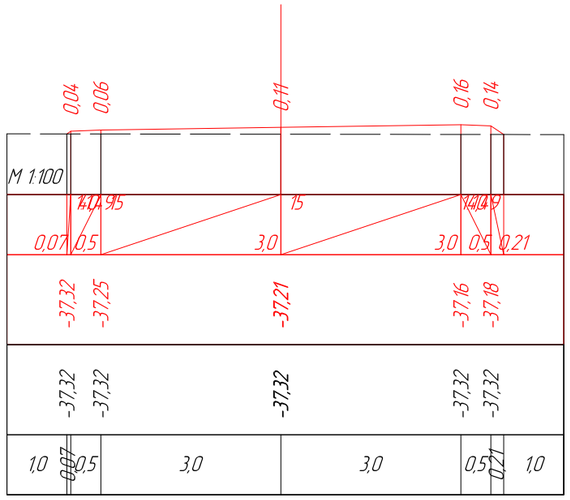

ПК 1+20,00

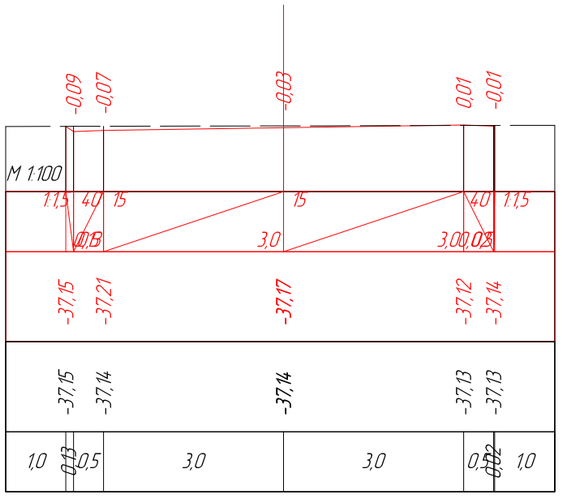

ПК 1+40,00

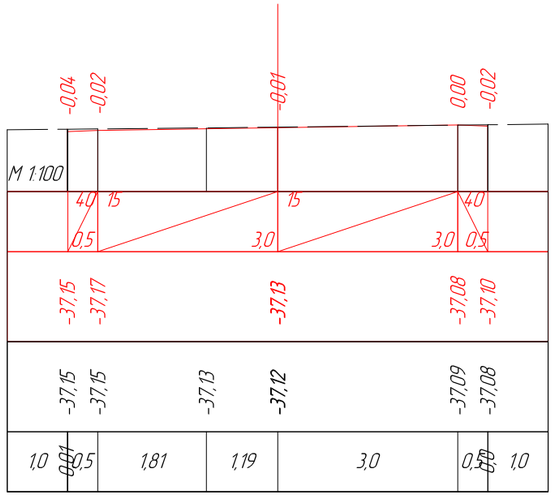

ПК 1+60,00

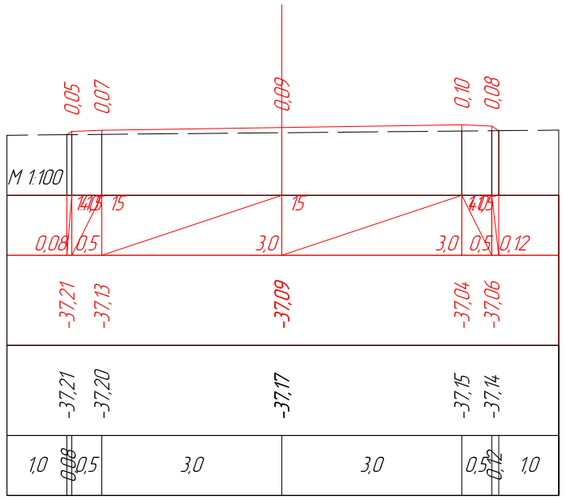

ПК 1+80,00

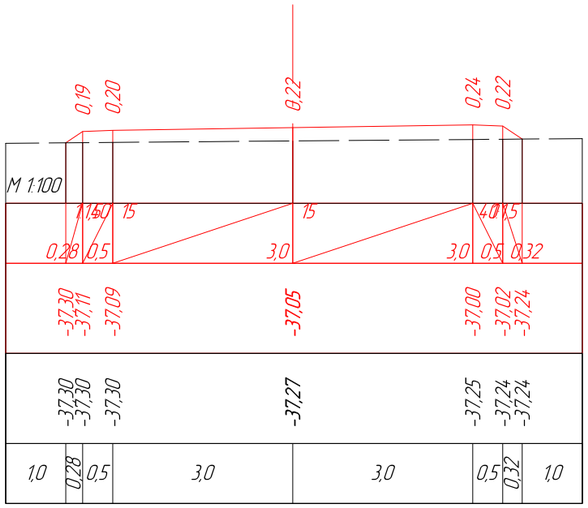

ПК 2+00,00

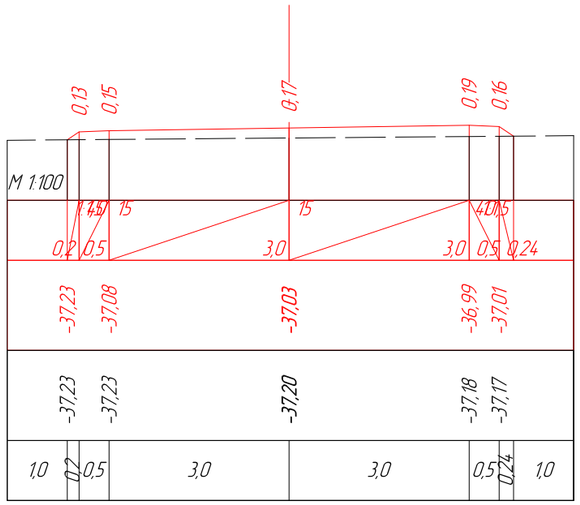

ПК 2+07,50

Изм.	Кол.уч	Лист	№док.	Подпись	Дата	Капитальный ремонт внутрисельских автомобильных дороги в селе Алга Алгинского сельского округа Махамбетского района Атырауской области
ГИП		Муканов К.			2022	Автомобильная дорога — Стадия: РП; Лист: 2; Листов: 2
Проверил		Ахмаров А.			2022	
Разработал		Боранбаев Ж			2022	Поперечные профили — ТОО "Игилик Стройпроект" 2022г.
Н. контр.		Ахмаров А.			2022	

ул № 2

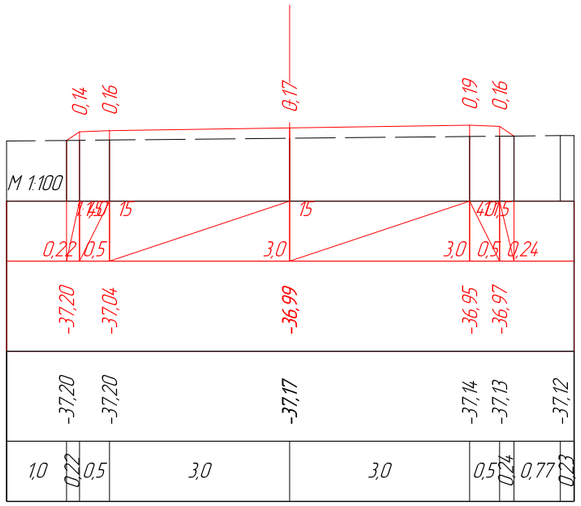

ПК 2+39,18

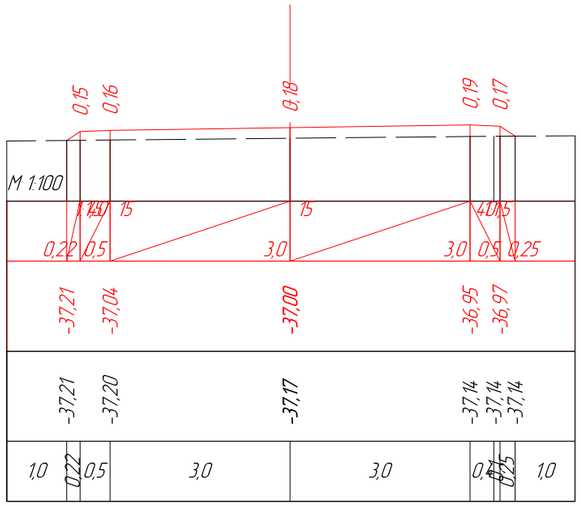

ПК 2+40,00

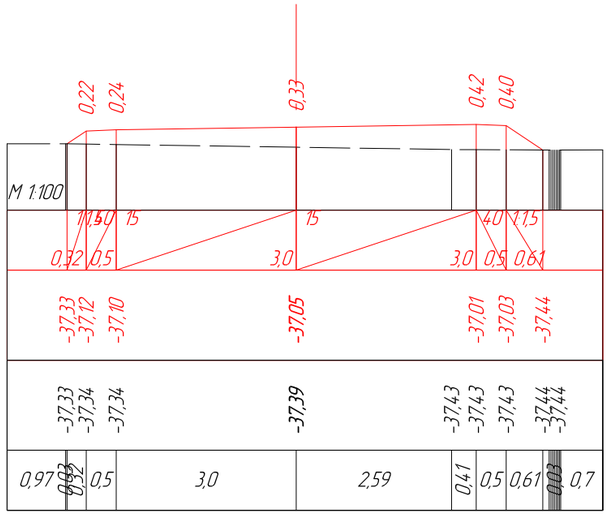

ПК 2+60,00

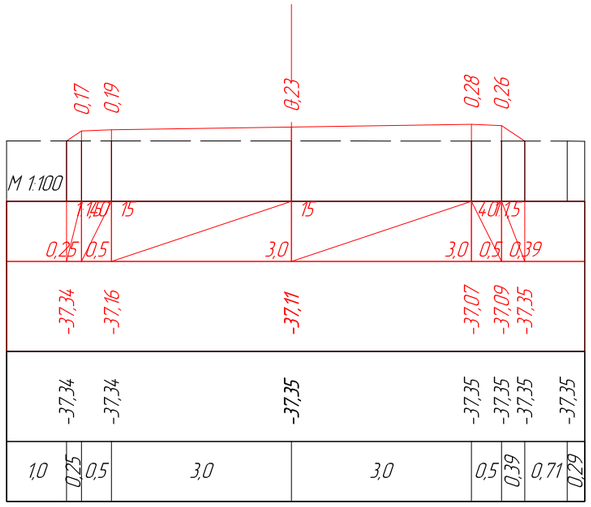

ПК 2+80,00

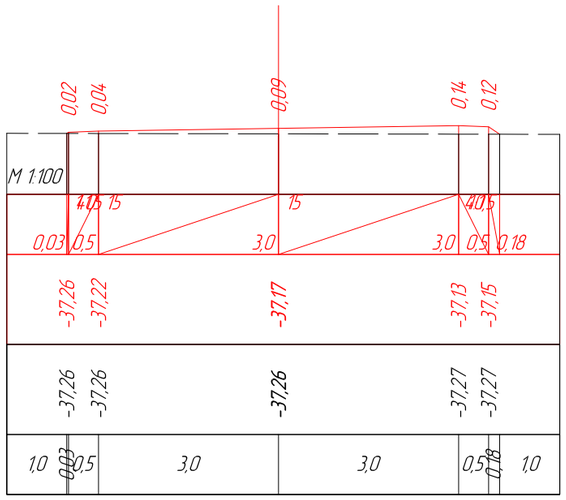

ПК 3+00,00

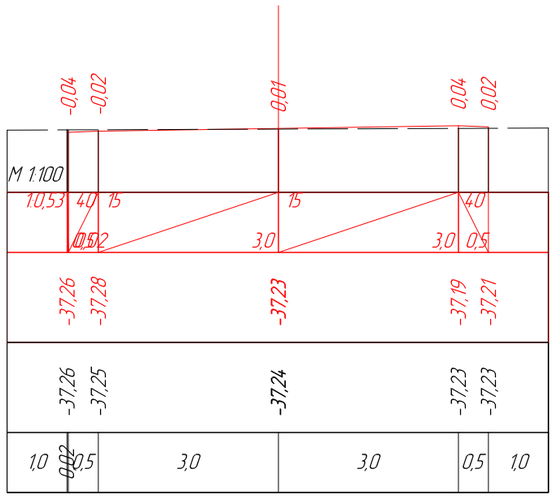

ПК 3+20,00

Изм.	Кол.уч	Лист	№док.	Подпись	Дата	Капитальный ремонт внутрисельских автомобильных дороги в селе Алга Алгинского сельского округа Махамбетского района Атырауской области		
ГИП		Муканов К.			2022	Автомобильная дорога	Стадия	Лист	Листов
Проверил		Ахмаров А.			2022		РП	1	8
Разработал		Боранбаев Ж			2022	Поперечные профили	ТОО "Игилик Стройпроект" 2022г.		
Н. контр.		Ахмаров А.			2022				

Поперечные профили

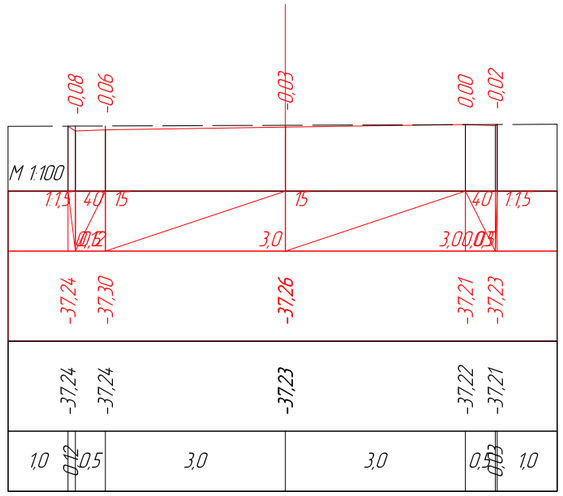

ПК 3+29,25

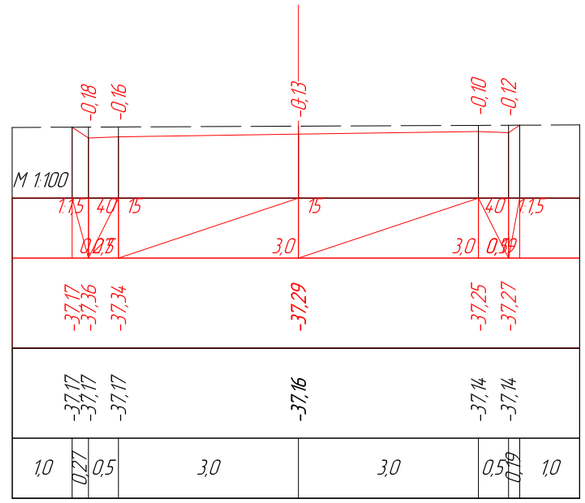

ПК 3+40,00

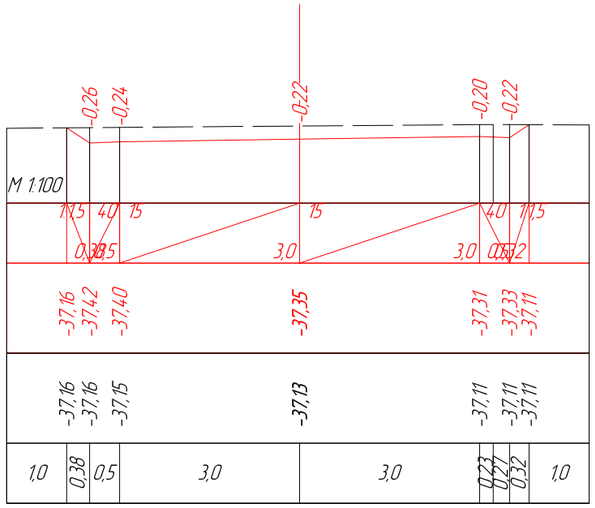

ПК 3+60,00

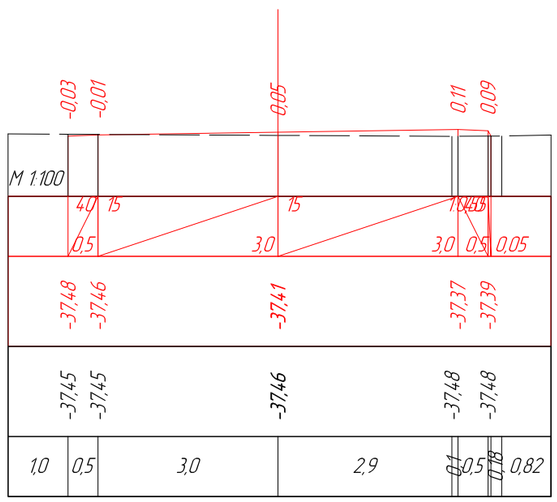

ПК 3+80,00

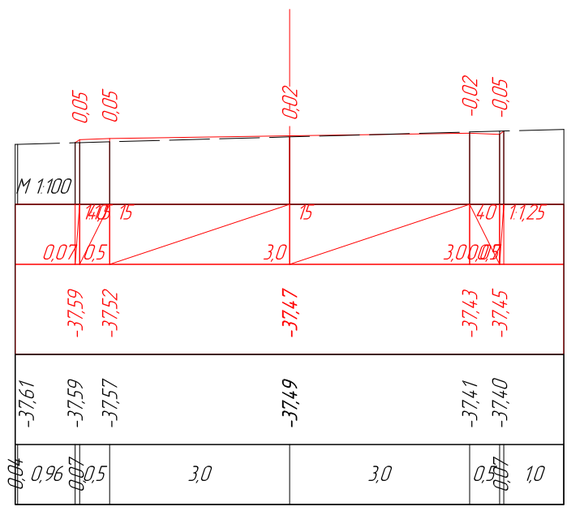

ПК 4+00,00

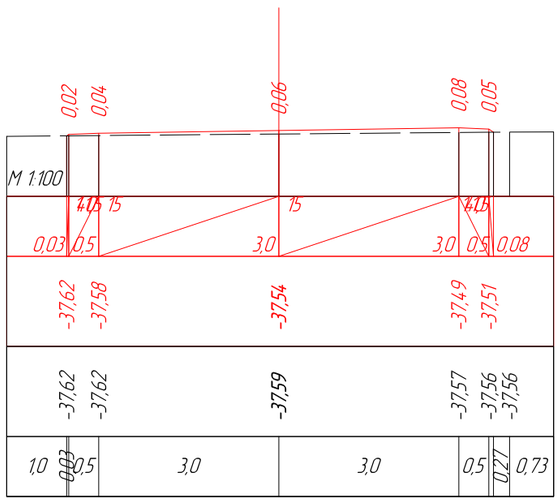

ПК 4+20,00

Изм.	Кол.уч	Лист	№док.	Подпись	Дата	Капитальный ремонт внутрисельских автомобильных дороги в селе Алга Алгинского сельского округа Махамбетского района Атырауской области		
ГИП		Муканов К.			2022	Автомобильная дорога	Стадия	Лист	Листов
Проверил		Ахмаров А.			2022		РП	2	8
Разработал		Боранбаев Ж			2022	Поперечные профили	ТОО "Игилик Стройпроект" 2022г.		
Н. контр.		Ахмаров А.			2022				

Поперечные профили

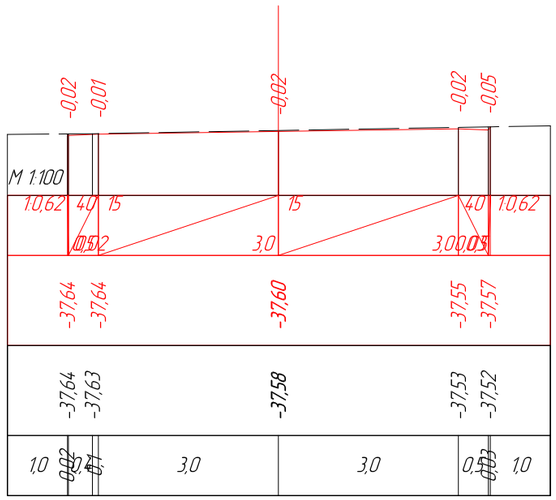

ПК 4+40,00

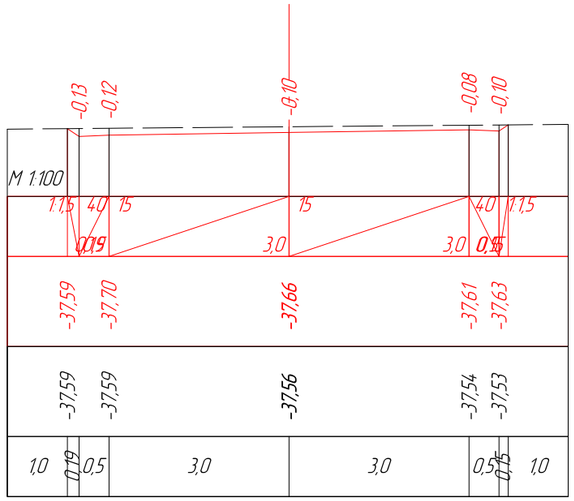

ПК 4+60,00

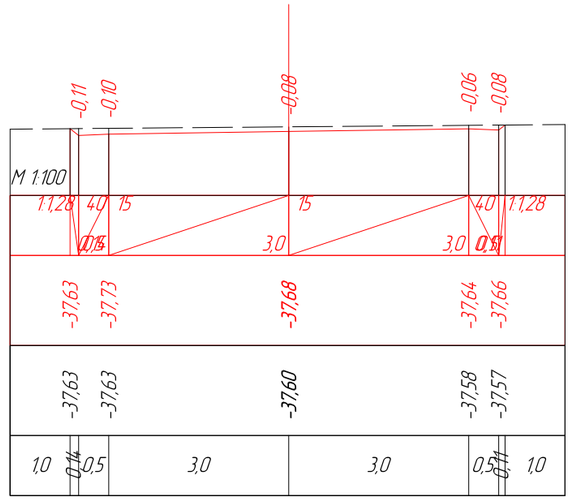

ПК 4+67,35

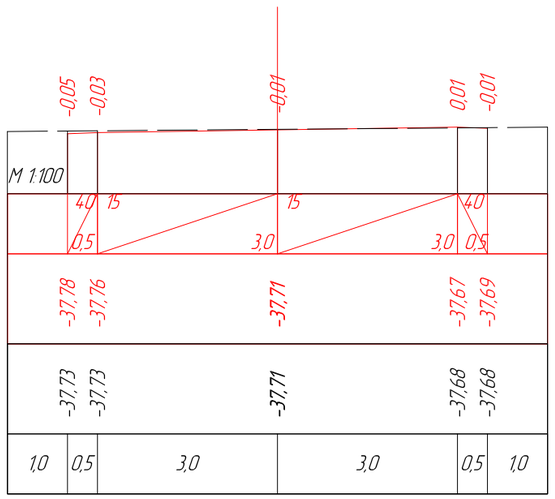

ПК 4+80,00

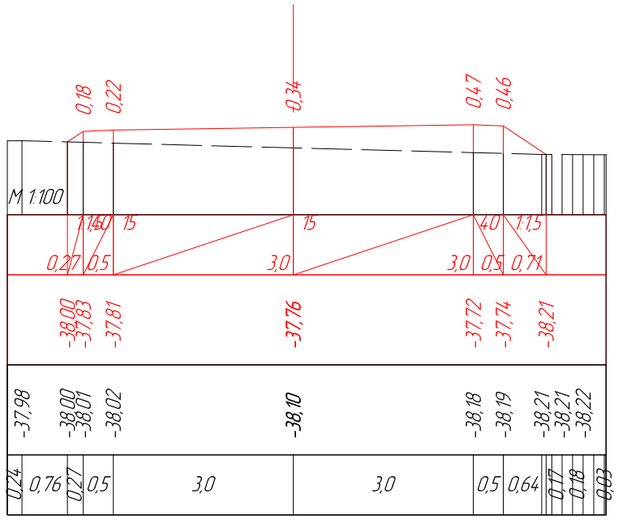

ПК 5+00,00

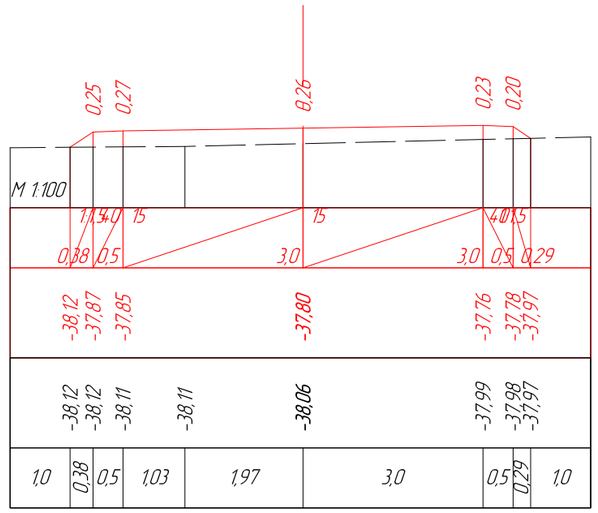

ПК 5+20,00

Изм.	Кол.уч	Лист	№док.	Подпись	Дата
ГИП		Муканов К.			2022
Проверил		Ахмаров А.			2022
Разработал		Боранбаев Ж			2022
Н. контр.		Ахмаров А.			2022

Капитальный ремонт внутрисельских автомобильных дороги в селе Алга Алгинского сельского округа Махамбетского района Атырауской области

Автомобильная дорога

Стадия	Лист	Листов
РП	3	8

Поперечные профили

ТОО "Игилик Стройпроект" 2022г.

Поперечные профили

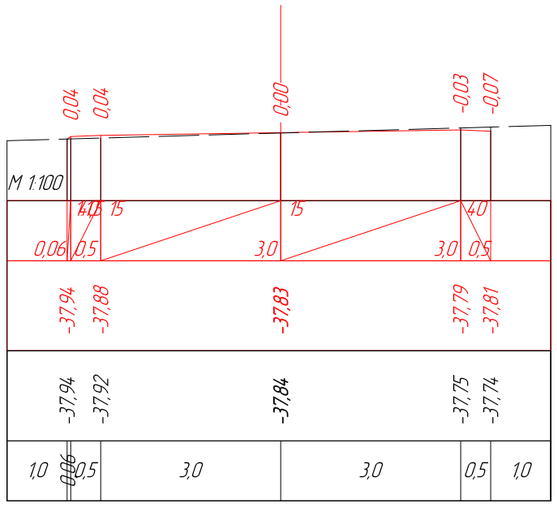

ПК 5+40,00

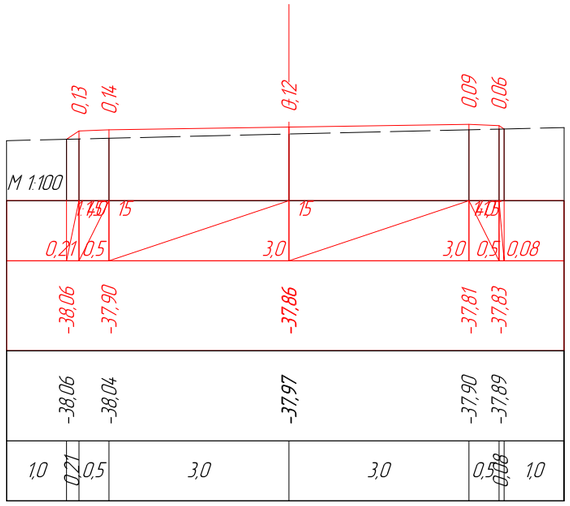

ПК 5+60,00

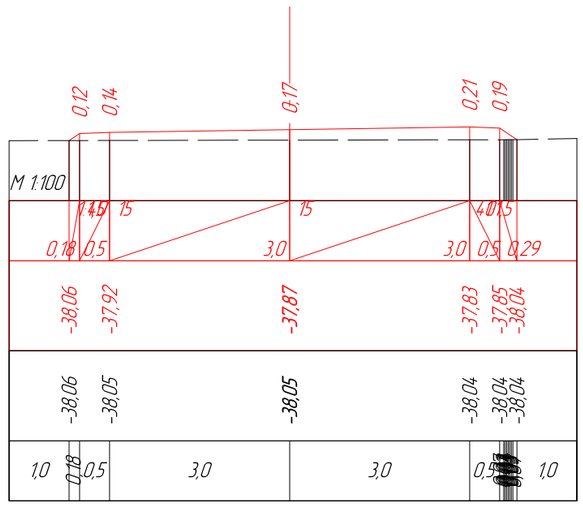

ПК 5+80,00

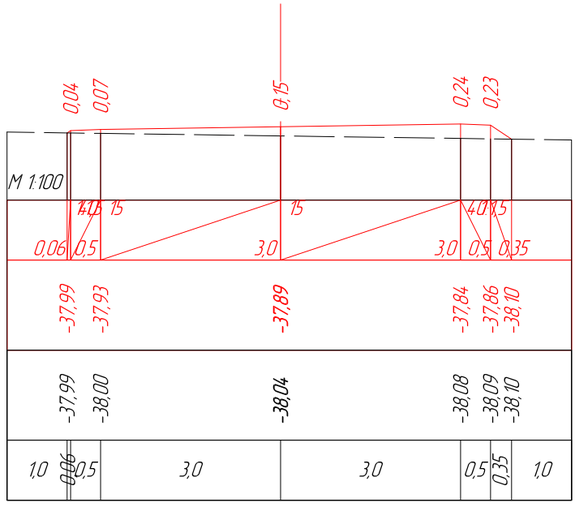

ПК 5+95,31

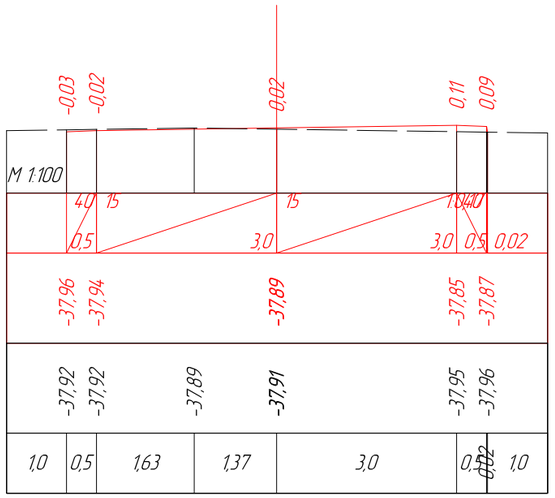

ПК 6+00,00

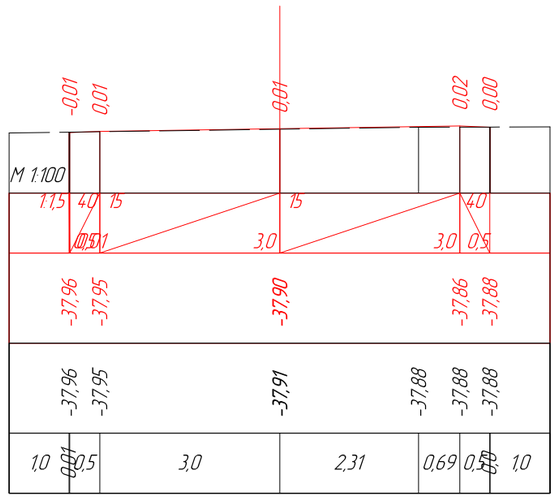

ПК 6+12,03

Изм.	Кол.уч	Лист	№док.	Подпись	Дата	Капитальный ремонт внутрисельских автомобильных дороги в селе Алга Алгинского сельского округа Махамбетского района Атырауской области		
ГИП		Муканов К.			2022	Автомобильная дорога	Стадия	Лист	Листов
Проверил		Ахмаров А.			2022		РП	4	8
Разработал		Боранбаев Ж			2022	Поперечные профили	ТОО "Игилик Стройпроект" 2022г.		
Н. контр.		Ахмаров А.			2022				

Поперечные профили

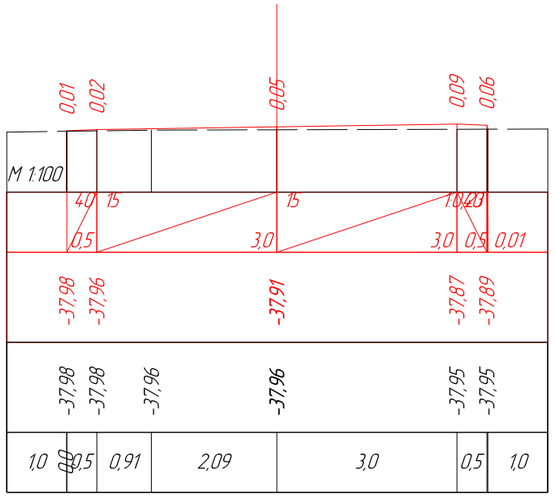

ПК 6+20,00

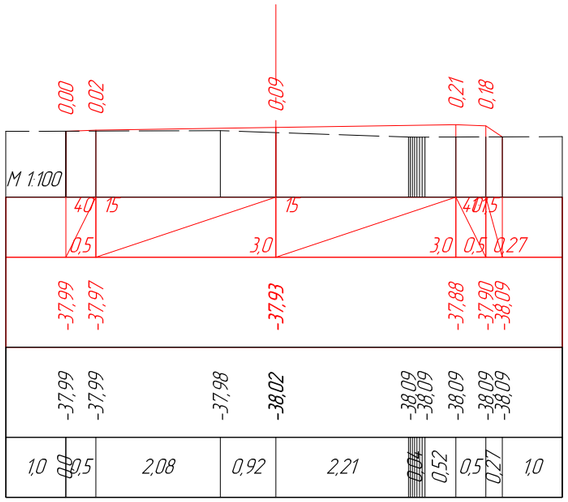

ПК 6+40,00

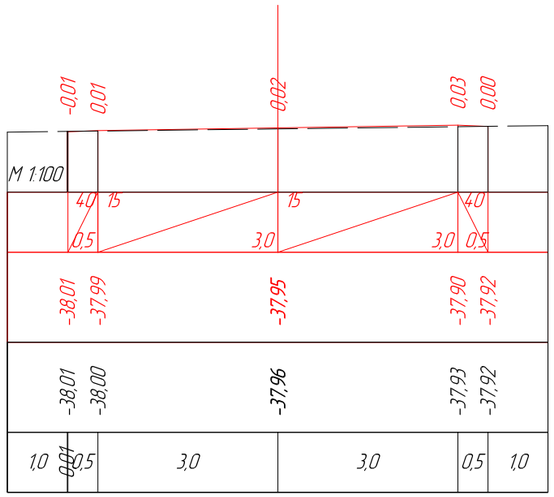

ПК 6+60,00

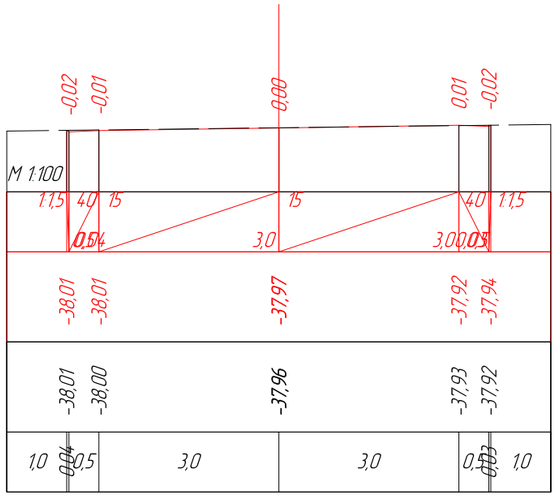

ПК 6+80,00

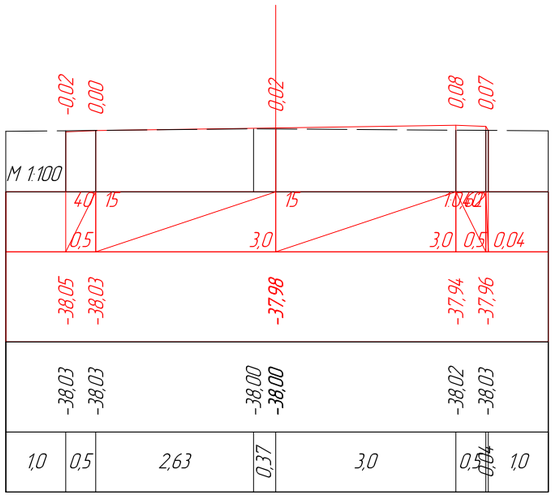

ПК 7+00,00

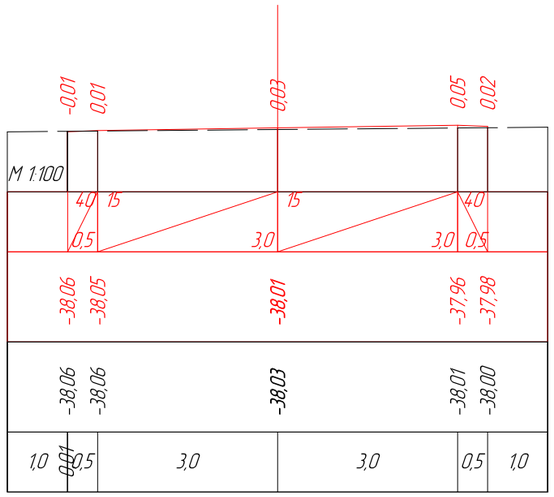

ПК 7+20,00

Изм.	Кол.уч	Лист	№док.	Подпись	Дата	Капитальный ремонт внутрисельских автомобильных дороги в селе Алга Алгинского сельского округа Махамбетского района Атырауской области		
ГИП		Муканов К.			2022	Автомобильная дорога	Стадия	Лист	Листов
Проверил		Ахмаров А.			2022		РП	5	8
Разработал		Боранбаев Ж			2022	Поперечные профили	ТОО "Игилик Стройпроект" 2022г.		
Н. контр.		Ахмаров А.			2022				

Поперечные профили

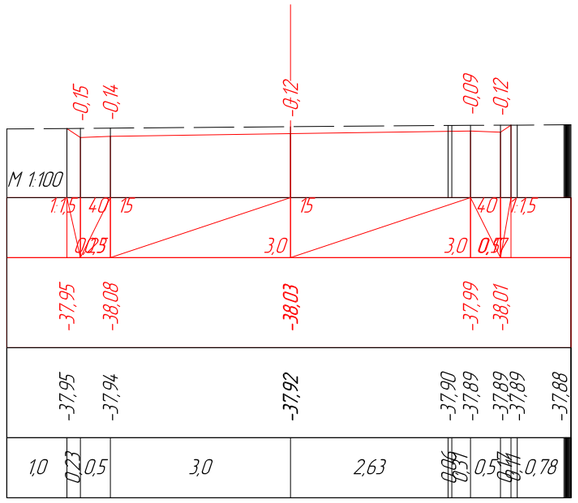

ПК 7+40,00

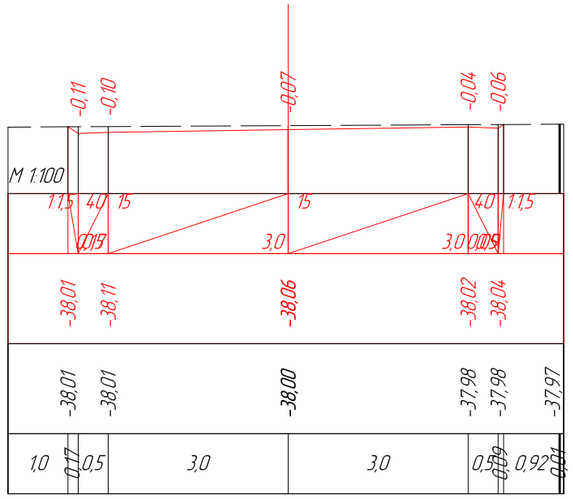

ПК 7+60,00

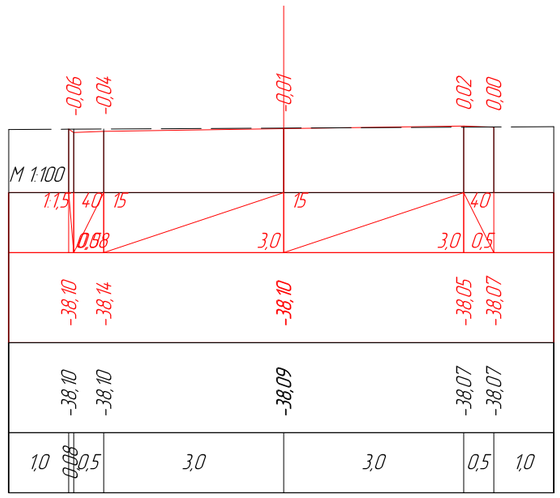

ПК 7+80,00

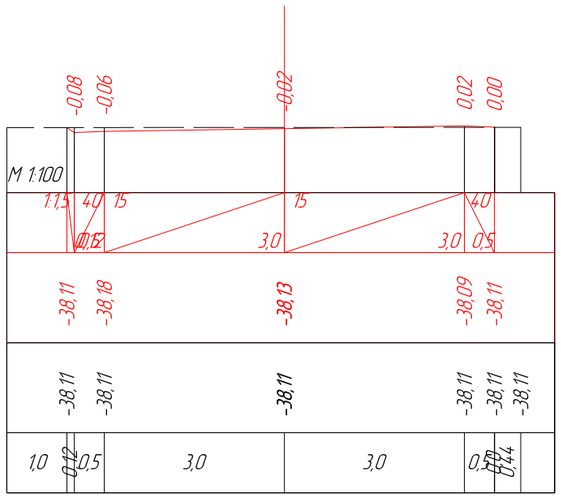

ПК 7+98,58

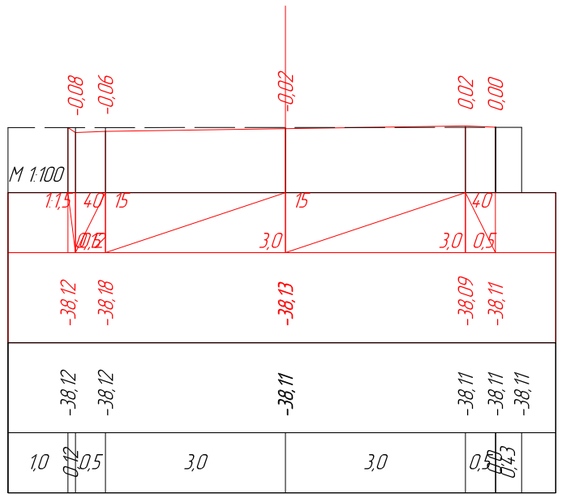

ПК 8+00,00

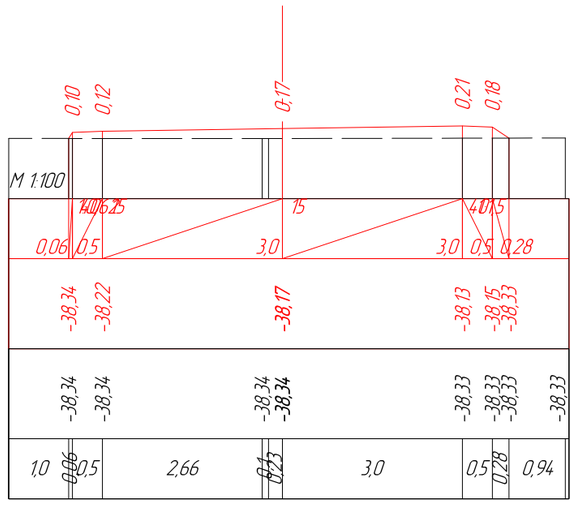

ПК 8+20,00

Изм.	Кол.уч	Лист	№док.	Подпись	Дата
ГИП		Муканов К.			2022
Проверил		Ахмаров А.			2022
Разработал		Боранбаев Ж			2022
Н. контр.		Ахмаров А.			2022

Капитальный ремонт внутрисельских автомобильных дороги в селе Алга Алгинского сельского округа Махамбетского района Атырауской области

Автомобильная дорога

Стадия	Лист	Листов
РП	6	8

Поперечные профили

ТОО "Игилик Стройпроект" 2022г.

Поперечные профили

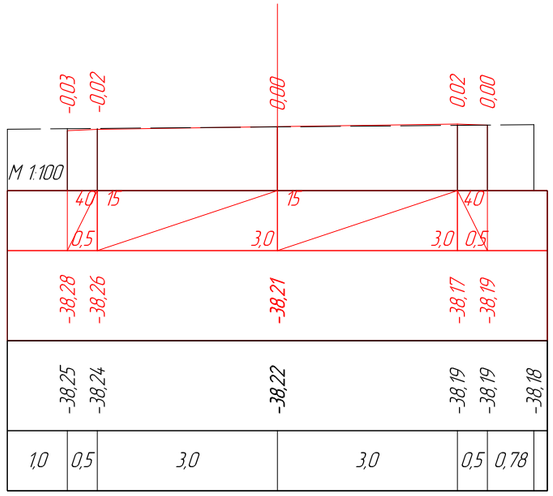

ПК 8+40,00

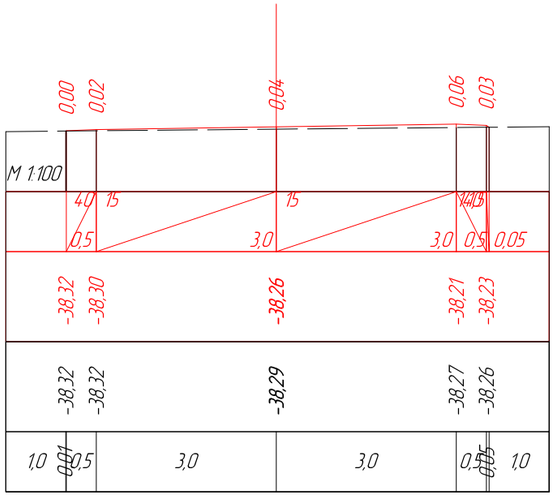

ПК 8+60,00

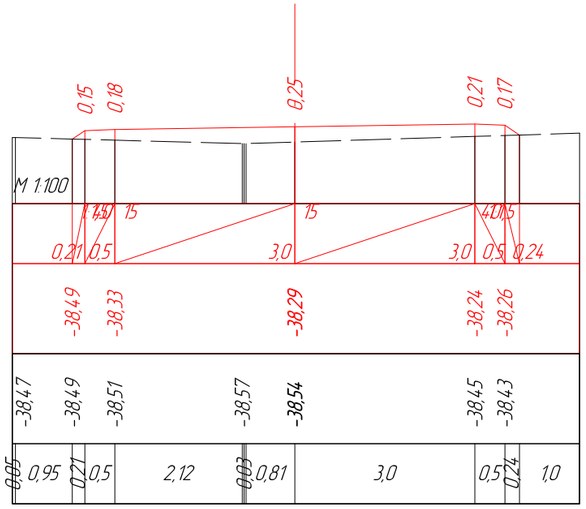

ПК 8+80,00

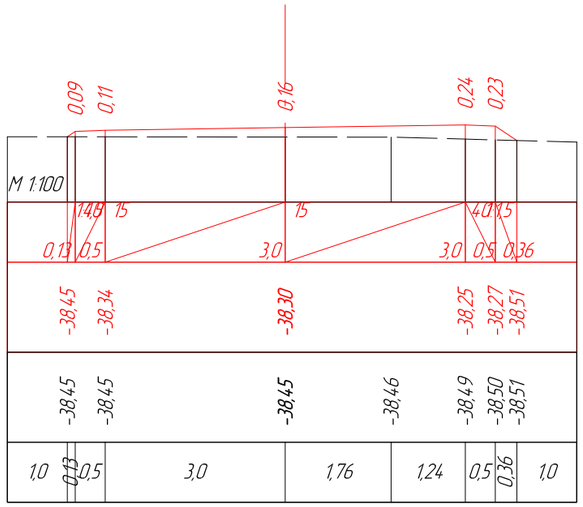

ПК 8+89,61

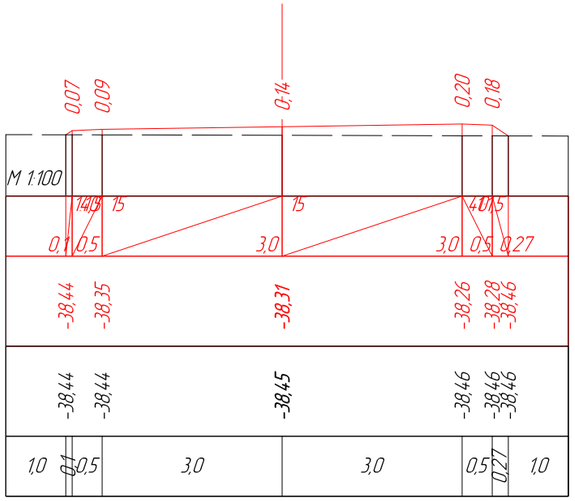

ПК 9+00,00

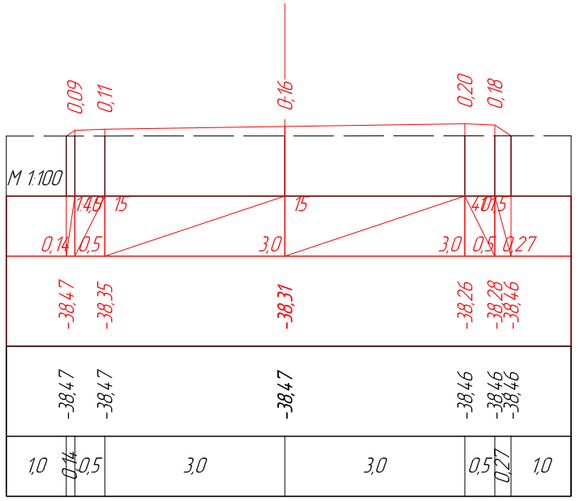

ПК 9+20,00

Изм.	Кол.уч	Лист	№док.	Подпись	Дата	Капитальный ремонт внутрисельских автомобильных дороги в селе Алга Алгинского сельского округа Махамбетского района Атырауской области		
ГИП		Муканов К.			2022	Автомобильная дорога	Стадия	Лист	Листов
Проверил		Ахмаров А.			2022		РП	7	8
Разработал		Боранбаев Ж			2022	Поперечные профили	ТОО "Игилик Стройпроект" 2022г.		
Н. контр.		Ахмаров А.			2022				

Поперечные профили

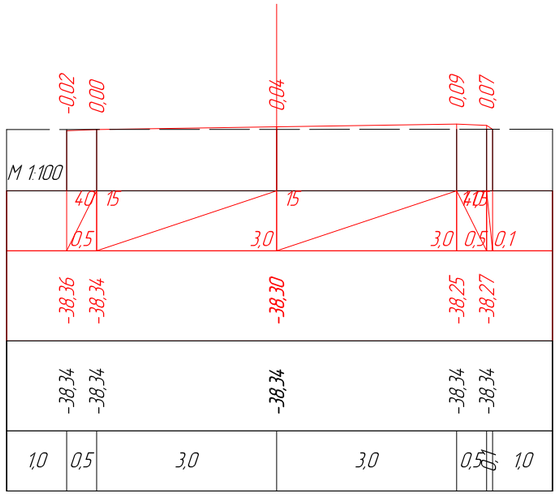

ПК 9+40,00

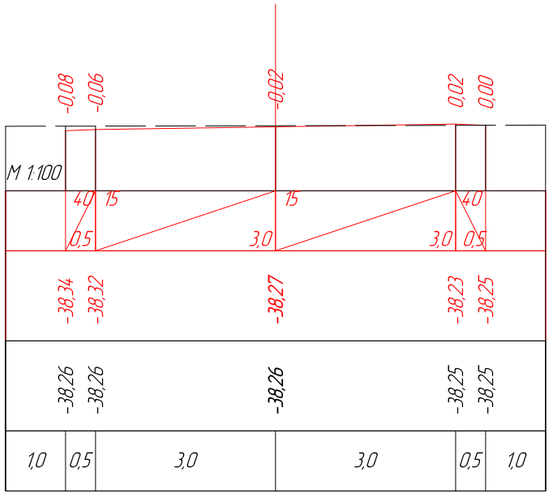

ПК 9+60,00

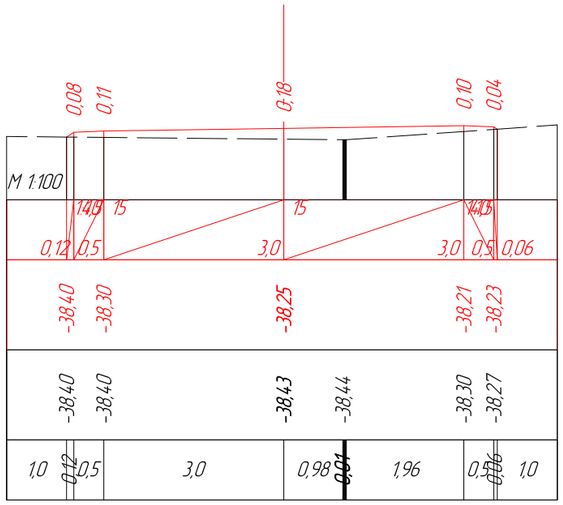

ПК 9+78,79

Изм.	Кол.уч	Лист	№док.	Подпись	Дата	Капитальный ремонт внутрисельских автомобильных дороги в селе Алга Алгинского сельского округа Махамбетского района Атырауской области		
ГИП		Муканов К.			2022	Автомобильная дорога	Стадия	Лист	Листов
Проверил		Ахмаров А.			2022		РП	8	8
Разработал		Боранбаев Ж			2022	Поперечные профили	ТОО "Игилик Стройпроект" 2022г.		
Н. контр.		Ахмаров А.			2022				

ул № 3

Поперечные профили

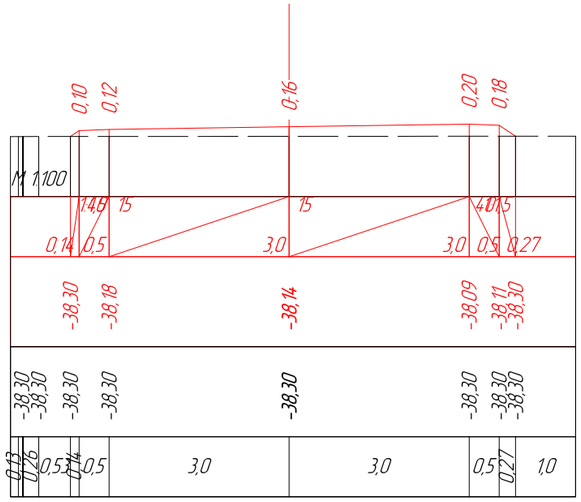

ПК 0+00,00

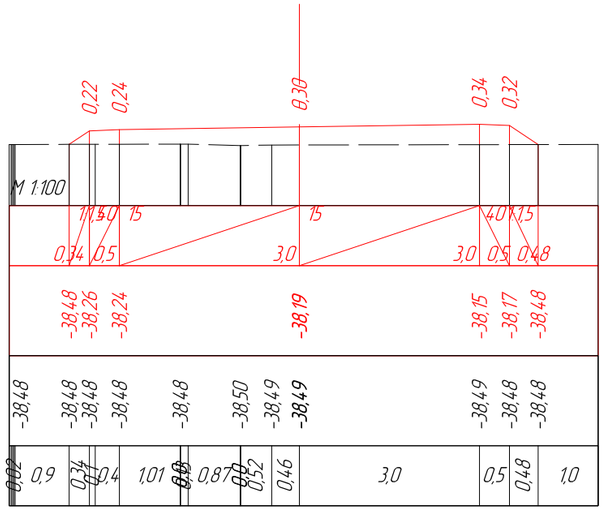

ПК 0+20,00

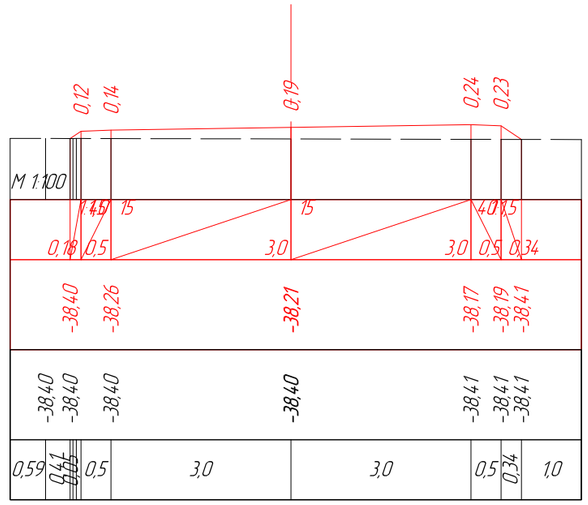

ПК 0+40,00

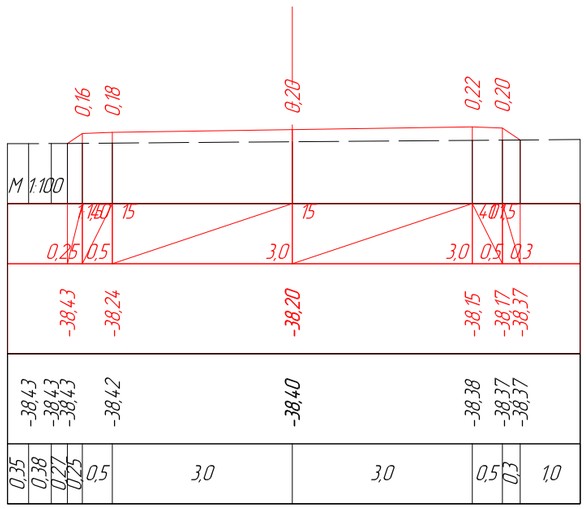

ПК 0+60,00

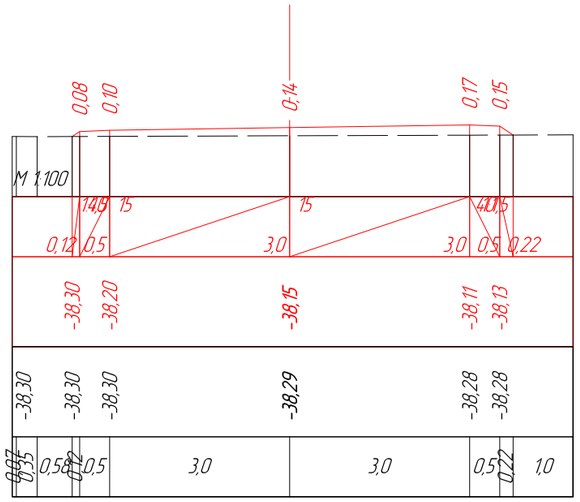

ПК 0+80,00

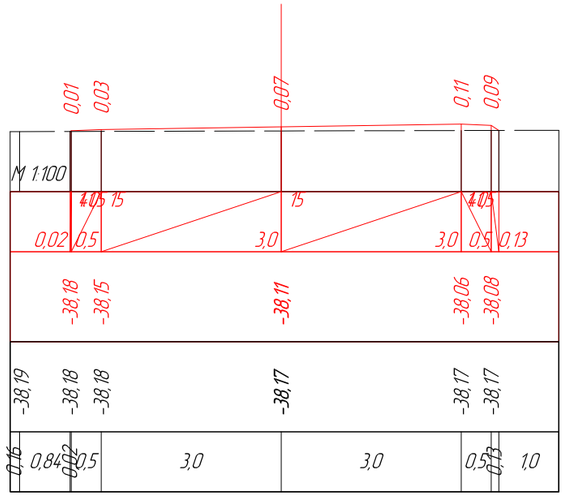

ПК 1+00,00

Изм.	Кол.уч	Лист	№док.	Подпись	Дата	Капитальный ремонт внутрисельских автомобильных дороги в селе Алга Алгинского сельского округа Махамбетского района Атырауской области		
ГИП		Муканов К.			2022	Автомобильная дорога	Стадия	Лист	Листов
Проверил		Ахмаров А.			2022		РП	1	2
Разработал		Боранбаев Ж			2022	Поперечные профили	ТОО "Игилик Стройпроект" 2022г.		
Н. контр.		Ахмаров А.			2022				

Поперечные профили

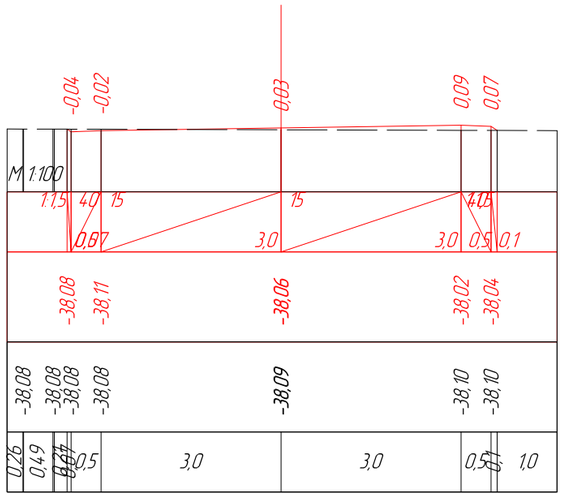

ПК 1+20,00

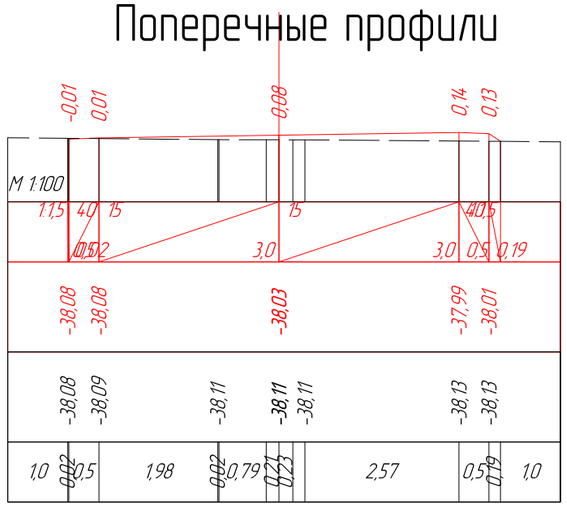

ПК 1+40,00

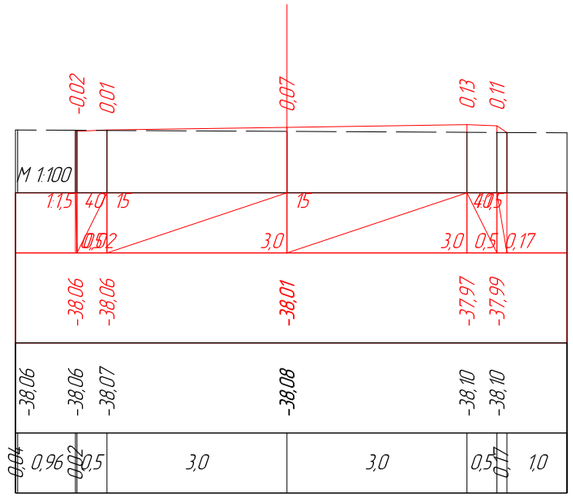

ПК 1+60,00

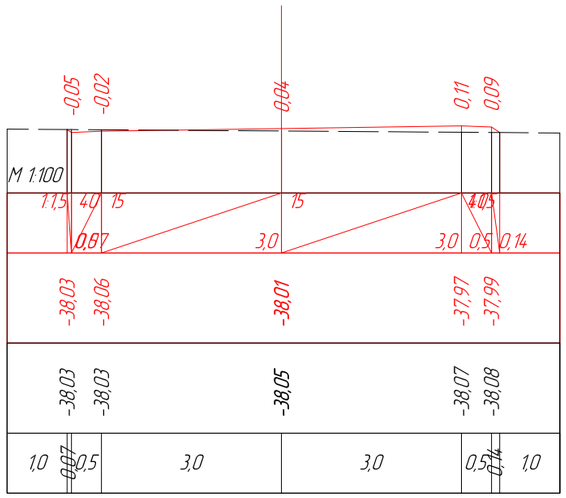

ПК 1+80,00

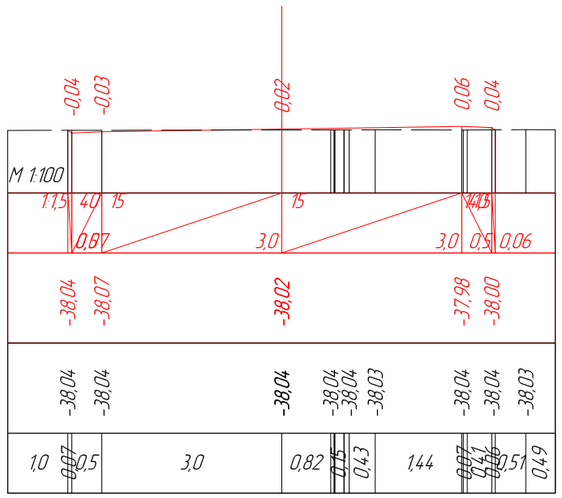

ПК 2+00,00

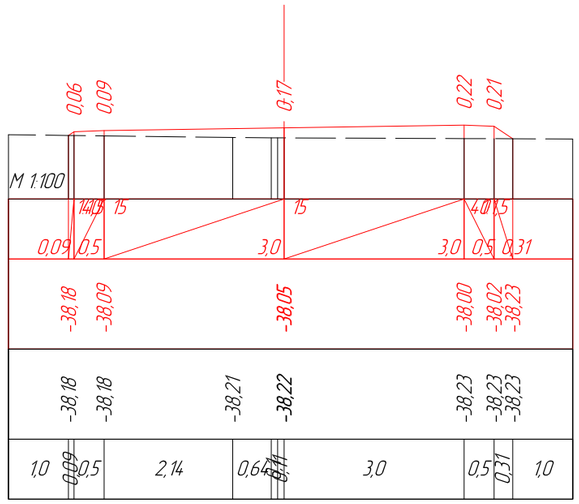

ПК 2+20,00

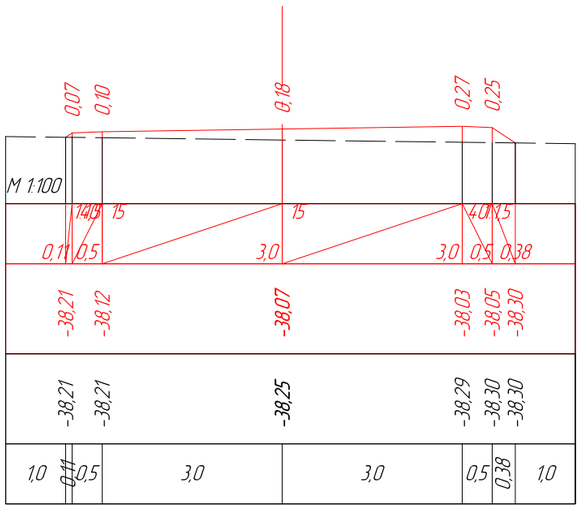

ПК 2+34,45

Изм.	Кол.уч	Лист	№док.	Подпись	Дата	Капитальный ремонт внутрисельских автомобильных дороги в селе Алга Алгинского сельского округа Махамбетского района Атырауской области
ГИП		Муканов К.			2022	Автомобильная дорога — Стадия: РП; Лист: 2; Листов: 2
Проверил		Ахмаров А.			2022	
Разработал		Боранбаев Ж			2022	Поперечные профили — ТОО "Игилик Стройпроект" 2022г.
Н. контр.		Ахмаров А.			2022	

ул № 4

Поперечные профили

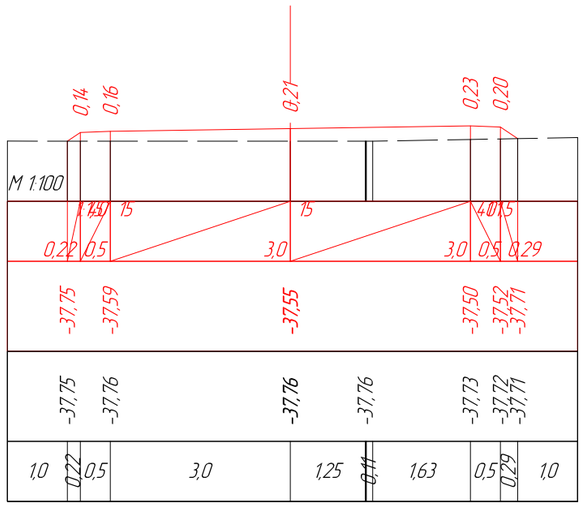

ПК 0+00,00

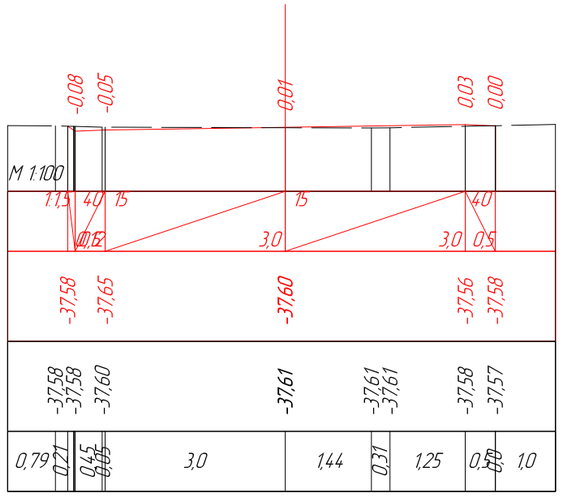

ПК 0+20,00

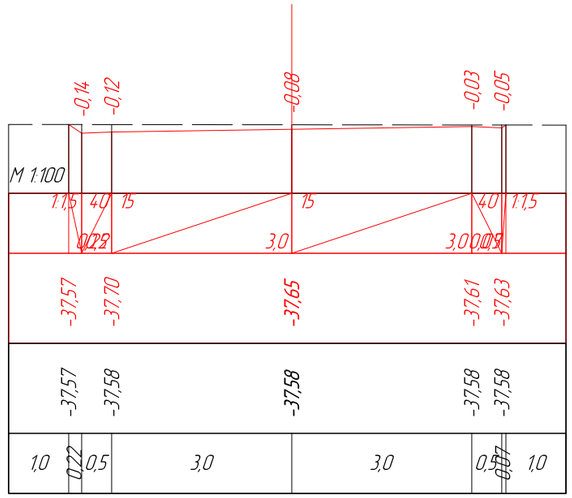

ПК 0+40,00

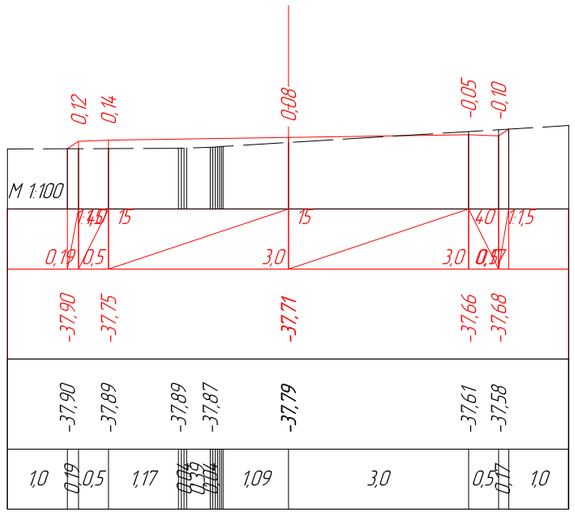

ПК 0+60,00

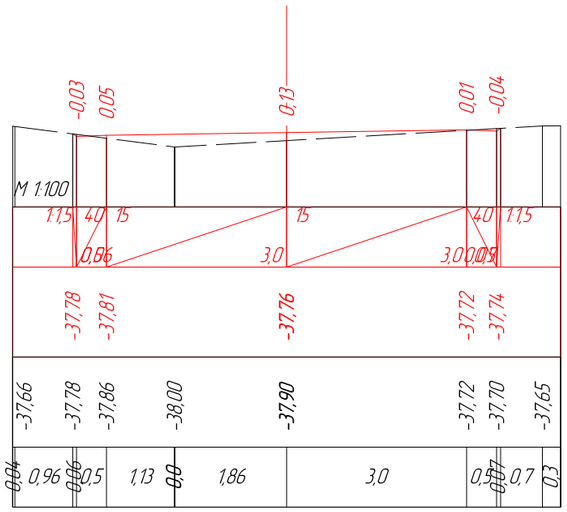

ПК 0+80,00

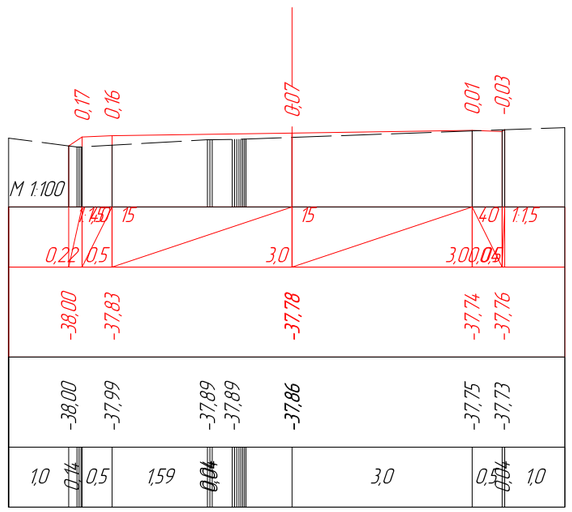

ПК 0+87,73

Изм.	Кол.уч	Лист	№док.	Подпись	Дата	Капитальный ремонт внутрисельских автомобильных дороги в селе Алга Алгинского сельского округа Махамбетского района Атырауской области		
ГИП		Муканов К.			2022	Автомобильная дорога	Стадия	Лист	Листов
Проверил		Ахмаров А.			2022		РП	1	8
Разработал		Боранбаев Ж			2022	Поперечные профили	ТОО "Игилик Стройпроект" 2022г.		
Н. контр.		Ахмаров А.			2022				

Поперечные профили

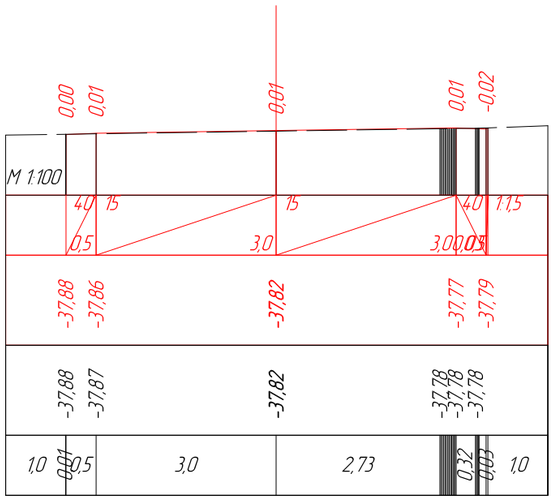

ПК 1+00,00

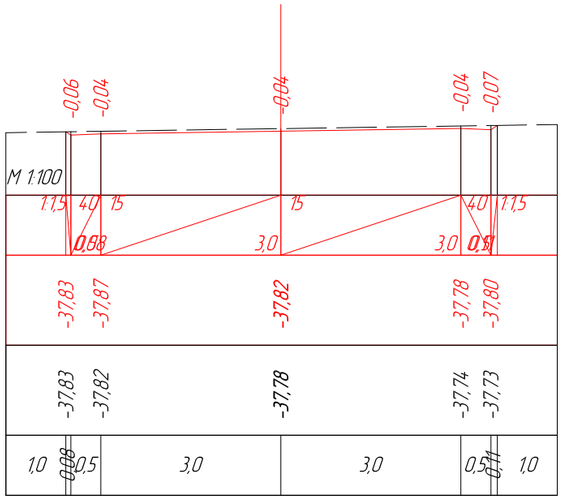

ПК 1+02,57

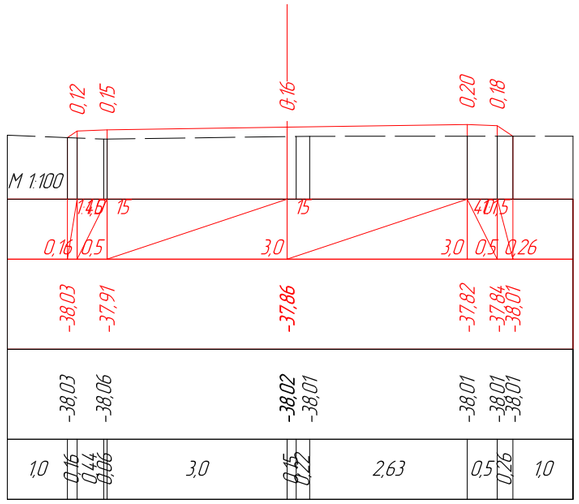

ПК 1+20,00

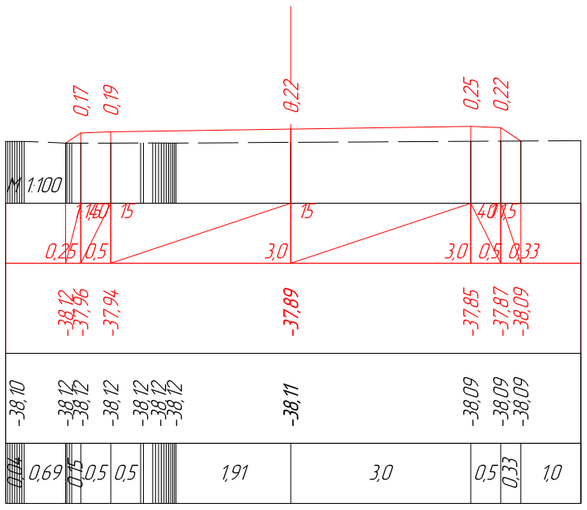

ПК 1+40,00

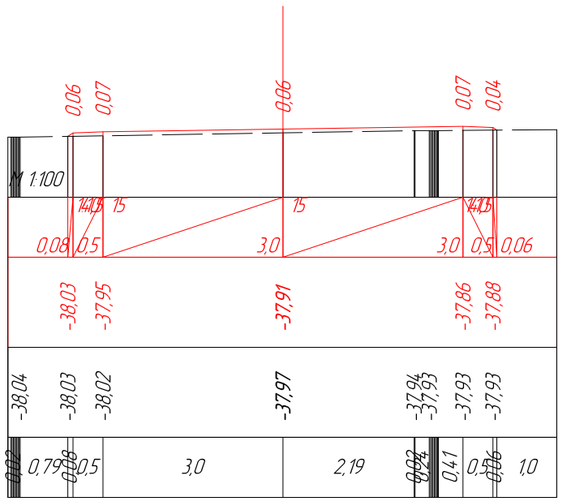

ПК 1+60,00

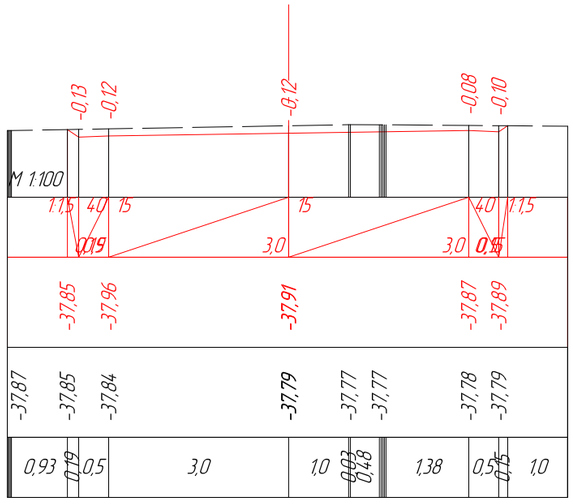

ПК 1+80,00

Изм.	Кол.уч	Лист	№док.	Подпись	Дата	Капитальный ремонт внутрисельских автомобильных дороги в селе Алга Алгинского сельского округа Махамбетского района Атырауской области		
ГИП		Муканов К.			2022	Автомобильная дорога	Стадия	Лист	Листов
Проверил		Ахмаров А.			2022		РП	2	8
Разработал		Боранбаев Ж			2022	Поперечные профили	ТОО "Игилик Стройпроект" 2022г.		
Н. контр.		Ахмаров А.			2022				

Поперечные профили

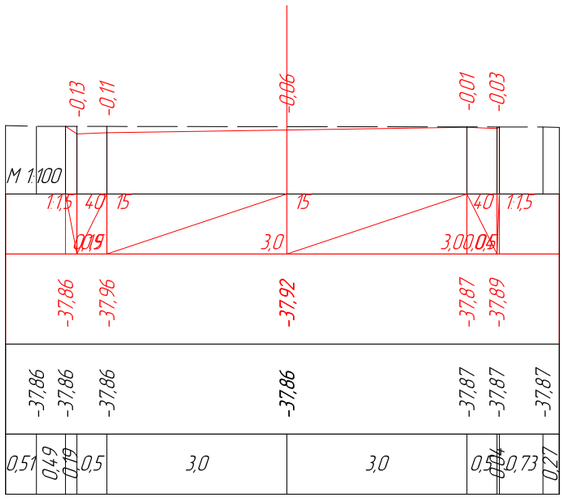

ПК 2+00,00

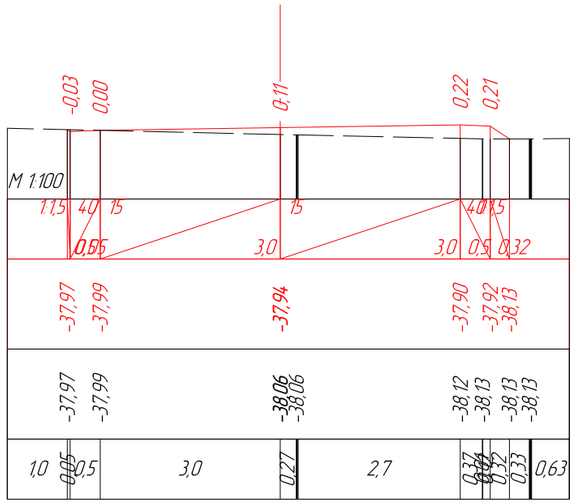

ПК 2+20,00

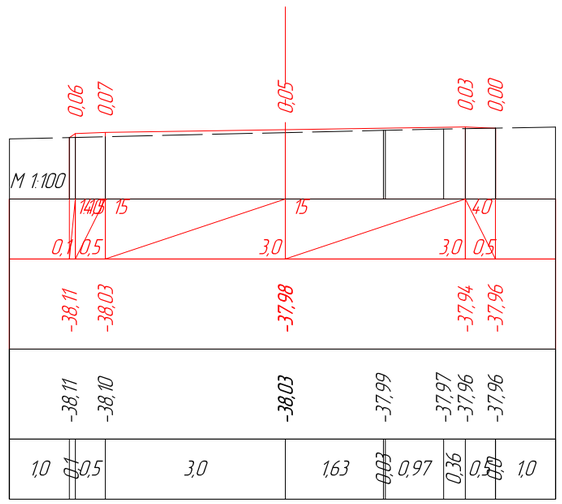

ПК 2+40,00

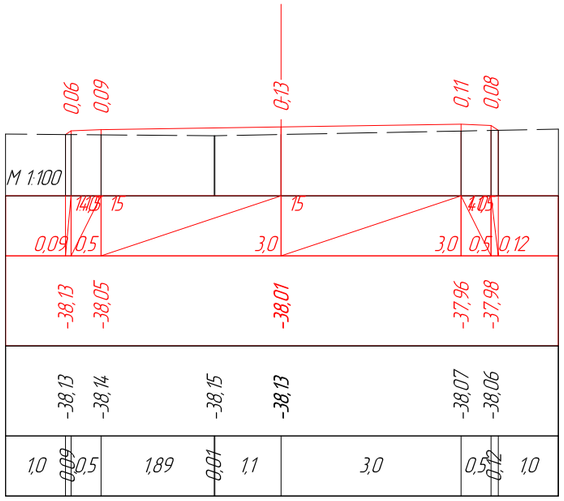

ПК 2+49,47

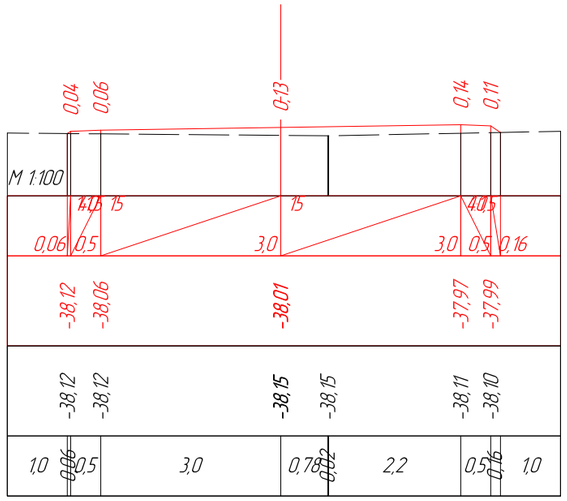

ПК 2+52,94

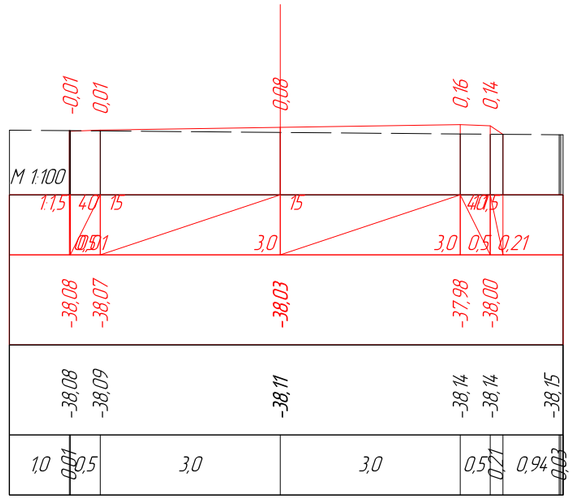

ПК 2+60,00

Изм.	Кол.уч	Лист	№док.	Подпись	Дата	Капитальный ремонт внутрисельских автомобильных дороги в селе Алга Алгинского сельского округа Махамбетского района Атырауской области		
ГИП		Муканов К.			2022	Автомобильная дорога	Стадия	Лист	Листов
Проверил		Ахмаров А.			2022		РП	3	8
Разработал		Боранбаев Ж			2022	Поперечные профили	ТОО "Игилик Стройпроект" 2022г.		
Н. контр.		Ахмаров А.			2022				

Поперечные профили

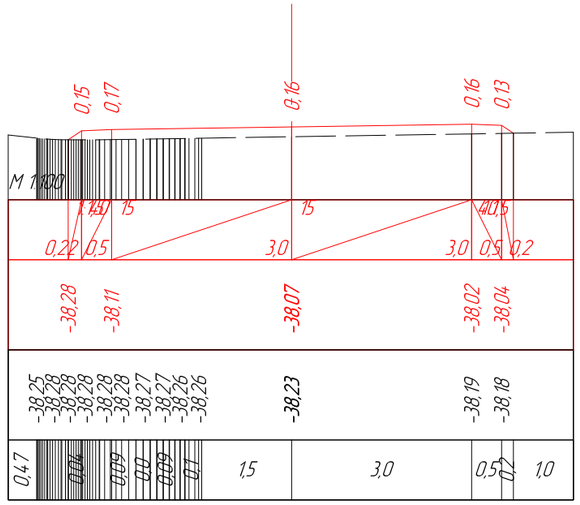

ПК 2+80,00

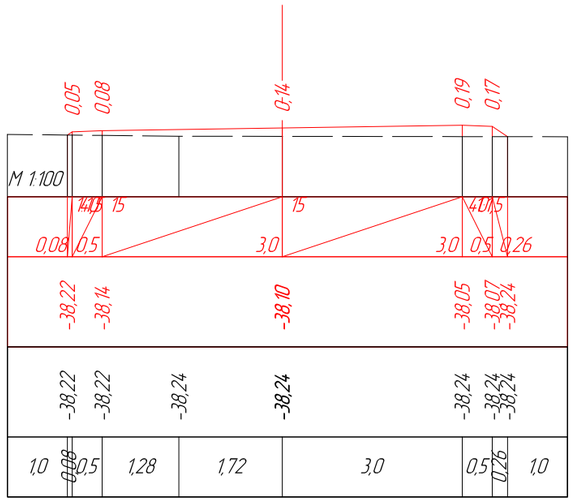

ПК 3+00,00

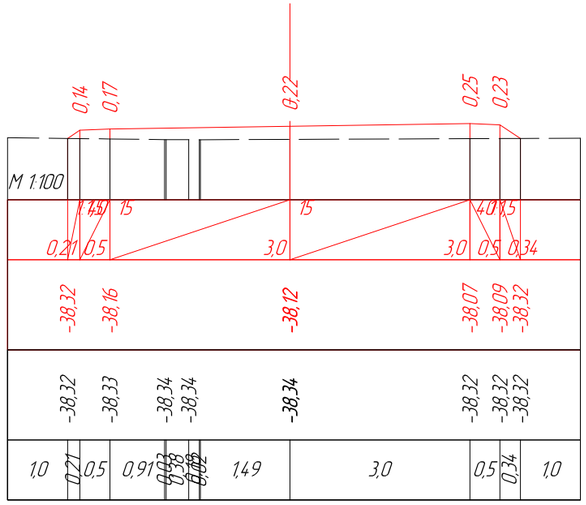

ПК 3+20,00

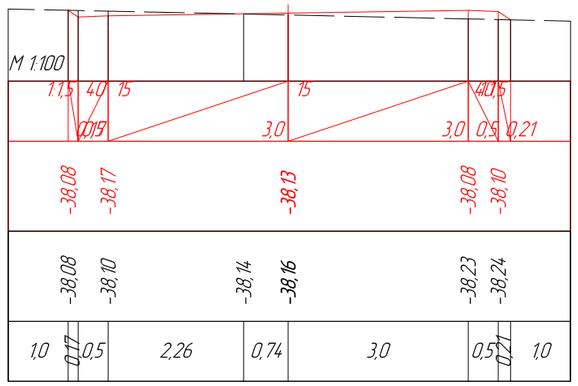

ПК 3+40,00

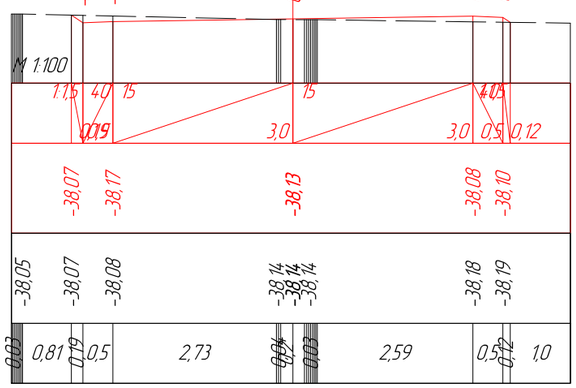

ПК 3+60,00

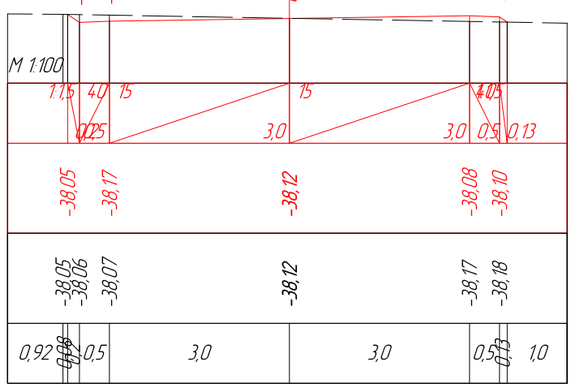

ПК 3+80,00

Изм.	Кол.уч	Лист	№док.	Подпись	Дата	Капитальный ремонт внутрисельских автомобильных дороги в селе Алга Алгинского сельского округа Махамбетского района Атырауской области		
ГИП		Муканов К.			2022	Автомобильная дорога	Стадия	Лист	Листов
Проверил		Ахмаров А.			2022		РП	4	8
Разработал		Боранбаев Ж			2022	Поперечные профили	ТОО "Игилик Стройпроект" 2022г.		
Н. контр.		Ахмаров А.			2022				

Поперечные профили

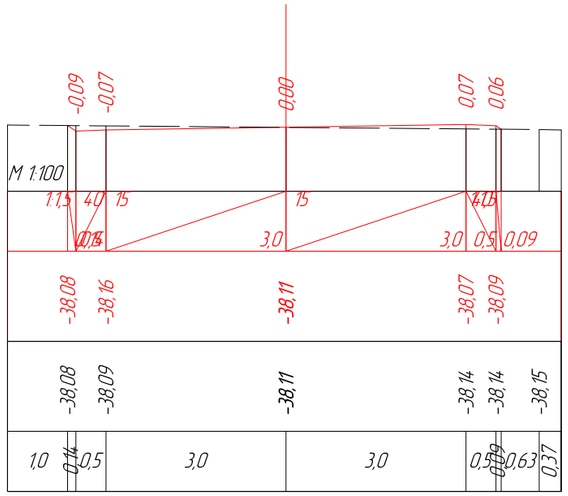

ПК 3+94,90

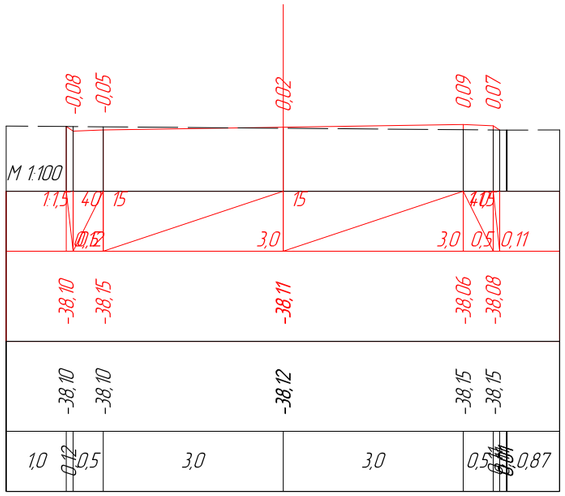

ПК 4+00,00

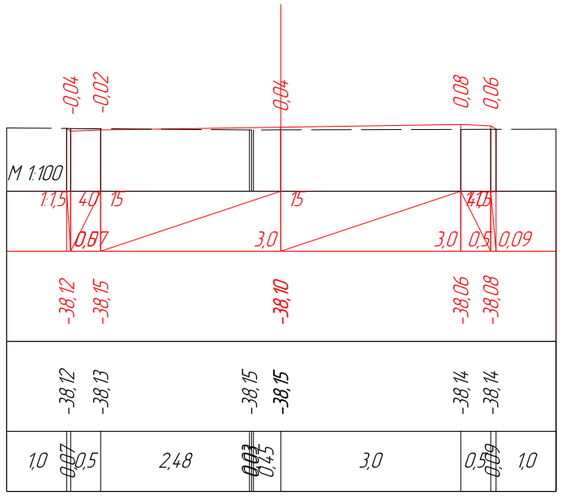

ПК 4+08,95

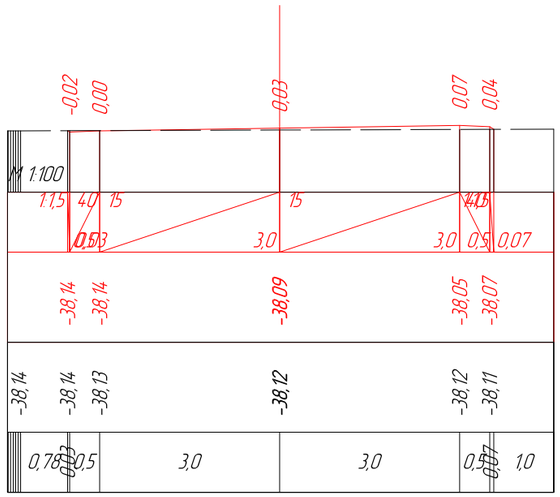

ПК 4+20,00

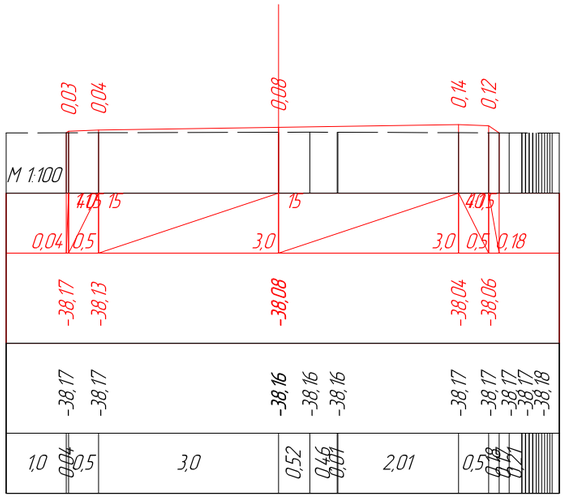

ПК 4+40,00

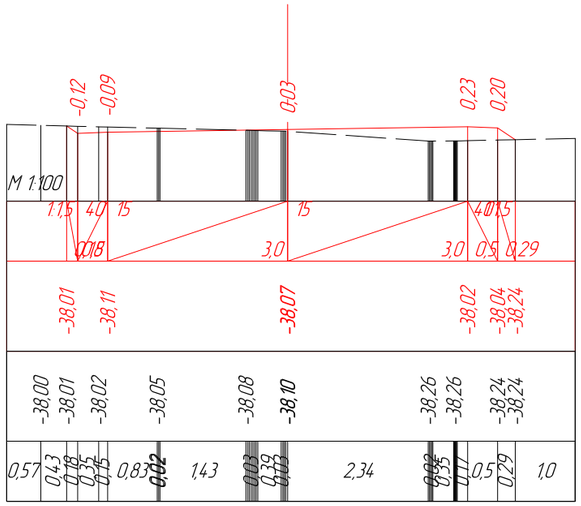

ПК 4+60,00

						Капитальный ремонт внутрисельских автомобильных дороги в селе Алга Алгинского сельского округа Махамбетского района Атырауской области
Изм.	Кол.уч	Лист	№док.	Подпись	Дата	
ГИП		Муканов К.			2022	Автомобильная дорога — Стадия: РП; Лист: 5; Листов: 8
Проверил		Ахмаров А.			2022	
Разработал		Боранбаев Ж			2022	Поперечные профили — ТОО "Игилик Стройпроект" 2022г.
Н. контр.		Ахмаров А.			2022	

Поперечные профили

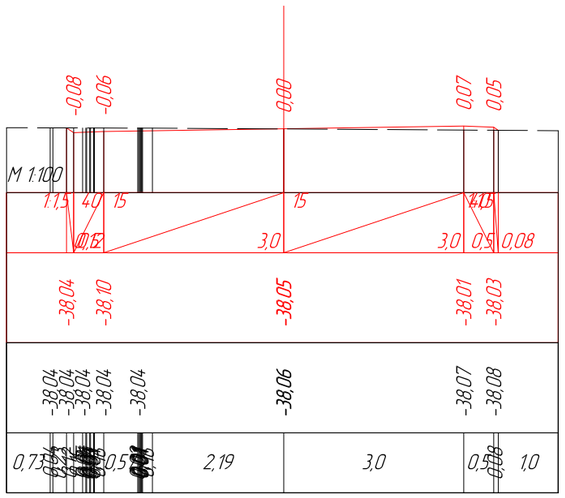

ПК 4+80,00

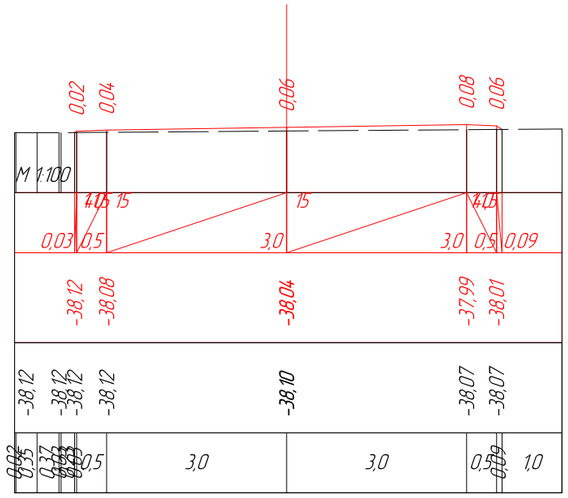

ПК 5+00,00

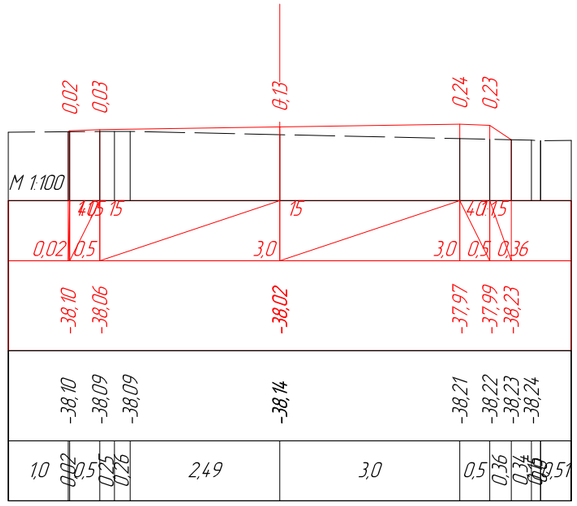

ПК 5+17,71

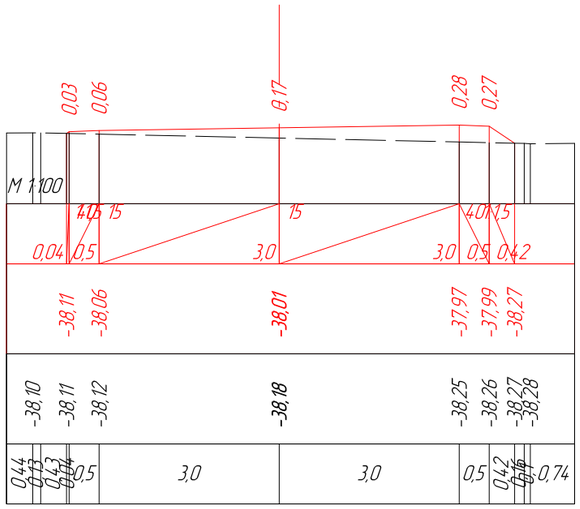

ПК 5+20,00

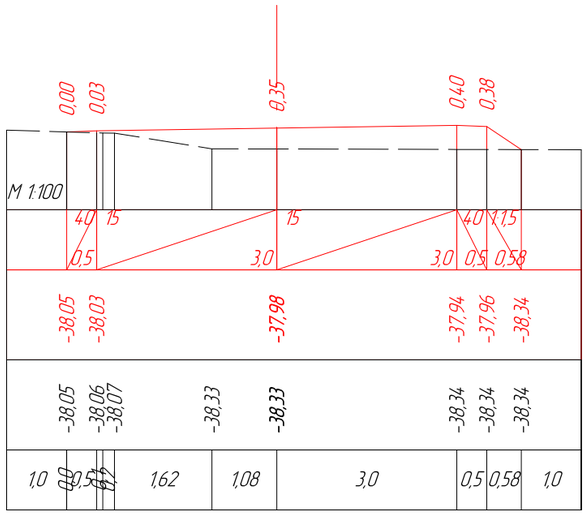

ПК 5+40,00

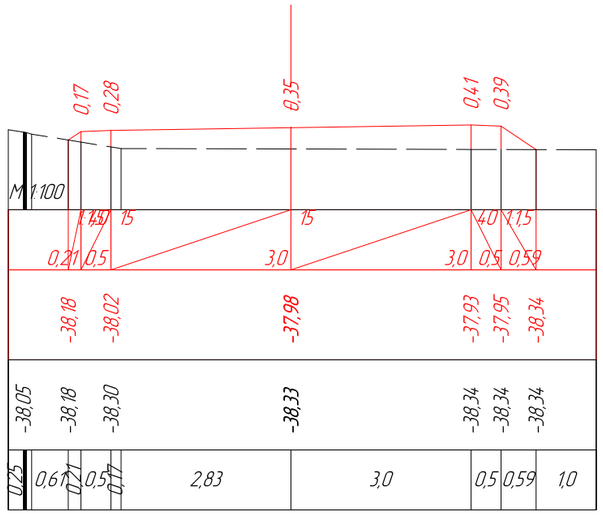

ПК 5+45,50

						Капитальный ремонт внутрисельских автомобильных дороги в селе Алга Алгинского сельского округа Махамбетского района Атырауской области		
Изм.	Кол.уч	Лист	№док.	Подпись	Дата			
ГИП		Муканов К.			2022	Автомобильная дорога	Стадия	Лист	Листов
Проверил		Ахмаров А.			2022		РП	6	8
Разработал		Боранбаев Ж			2022	Поперечные профили	ТОО "Игилик Стройпроект" 2022г.		
Н. контр.		Ахмаров А.			2022				

Поперечные профили

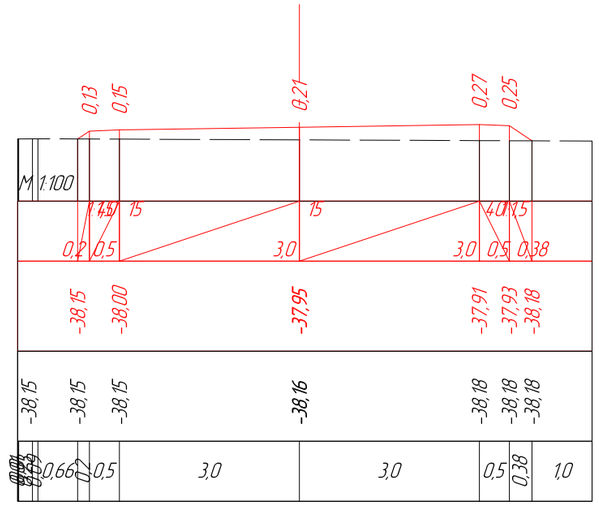

ПК 5+60,00

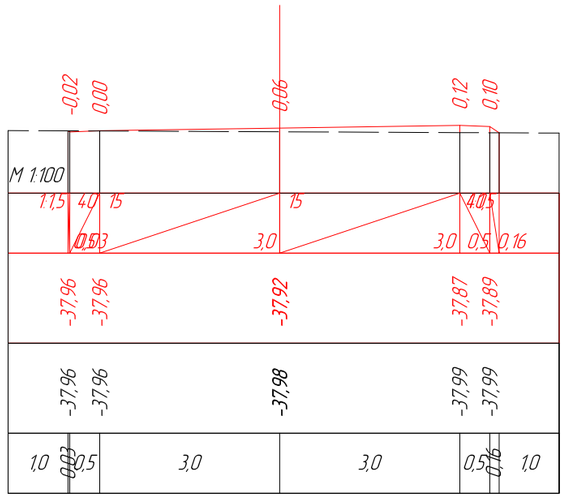

ПК 5+80,00

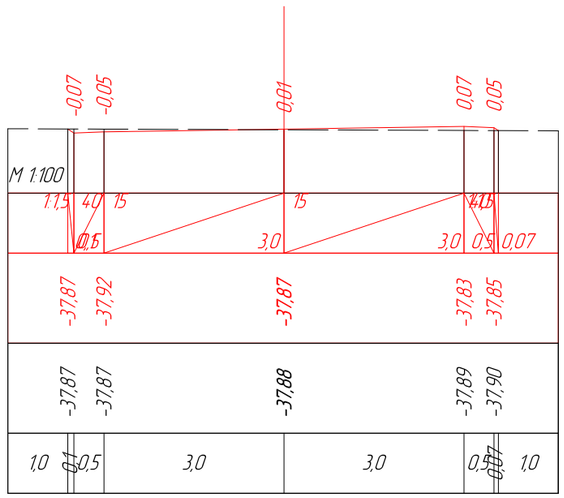

ПК 6+00,00

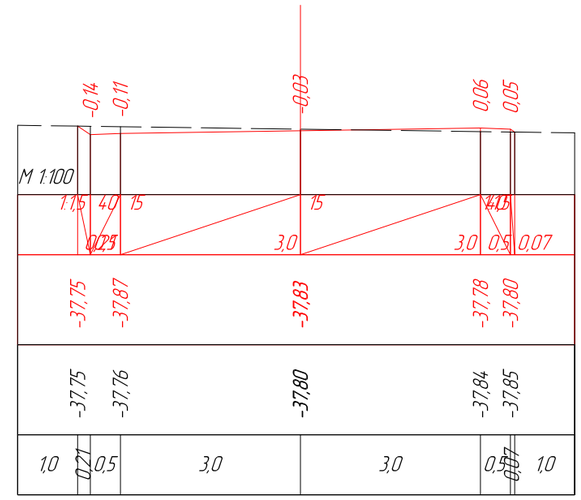

ПК 6+20,00

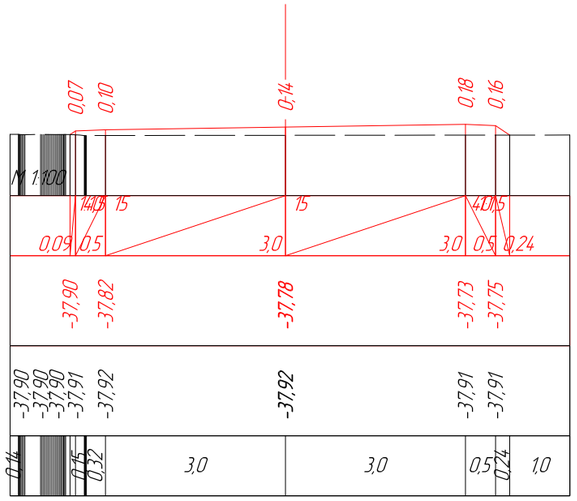

ПК 6+40,00

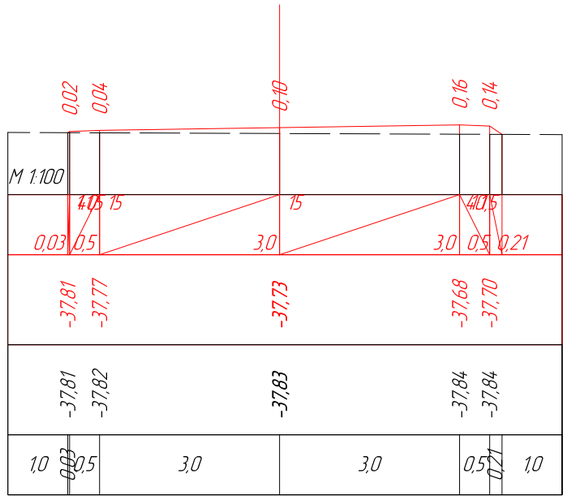

ПК 6+60,00

Изм.	Кол.уч	Лист	№док.	Подпись	Дата	Капитальный ремонт внутрисельских автомобильных дороги в селе Алга Алгинского сельского округа Махамбетского района Атырауской области		
ГИП		Муканов К.			2022	Автомобильная дорога	Стадия	Лист	Листов
Проверил		Ахмаров А.			2022		РП	7	8
Разработал		Боранбаев Ж			2022	Поперечные профили	ТОО "Игилик Стройпроект" 2022г.		
Н. контр.		Ахмаров А.			2022				

Поперечные профили

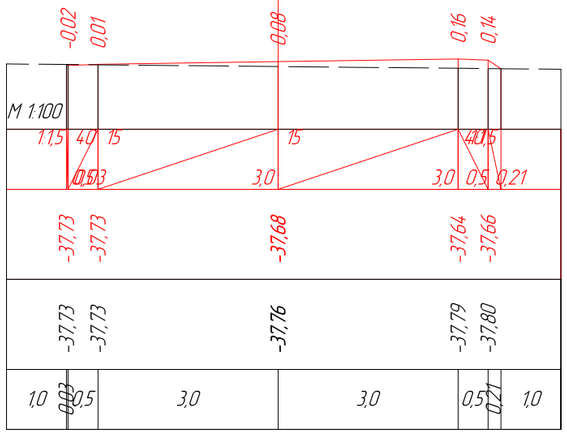

ПК 6+80,00

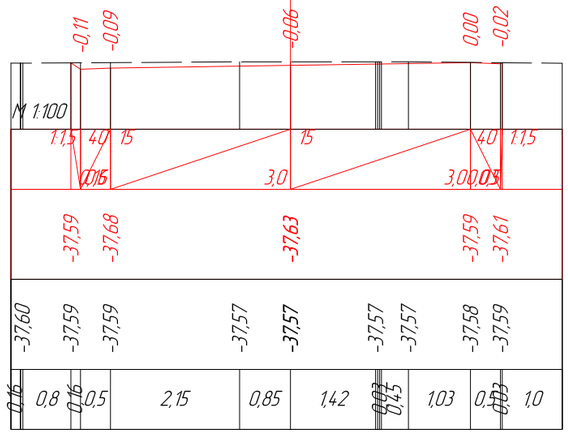

ПК 7+00,00

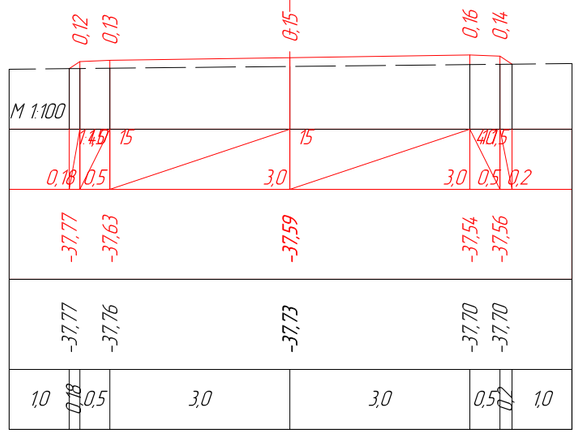

ПК 7+20,00

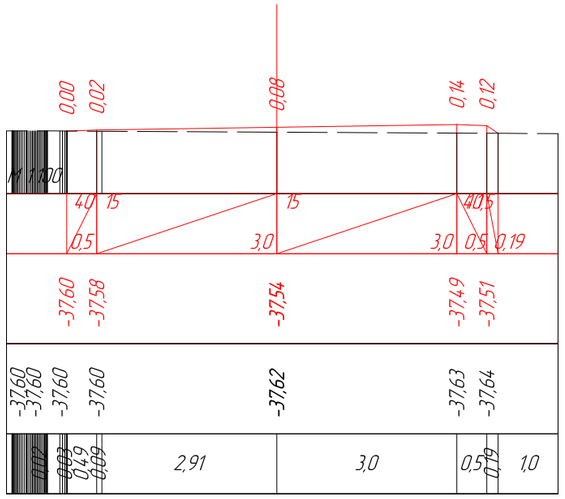

ПК 7+40,00

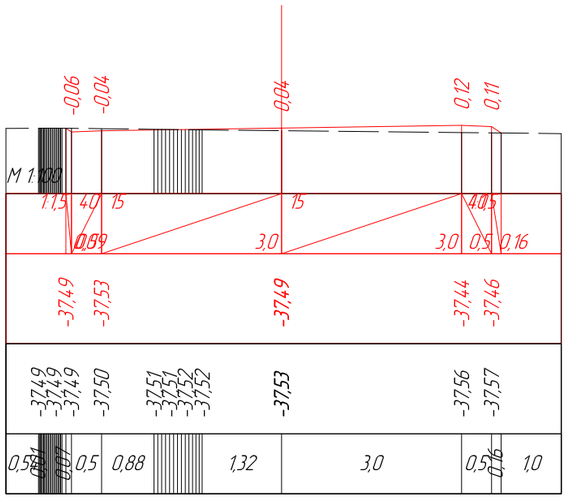

ПК 7+60,00

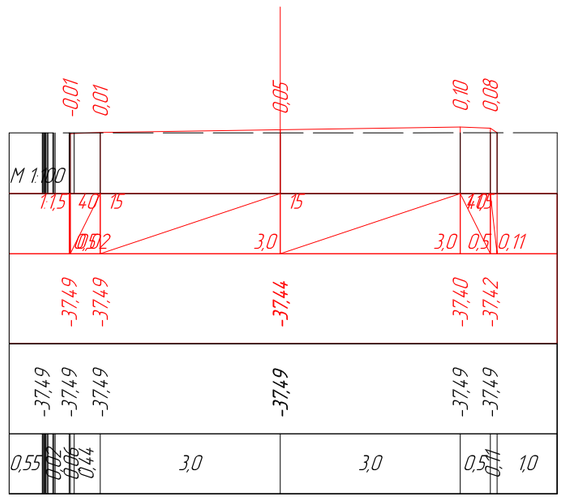

ПК 7+80,00

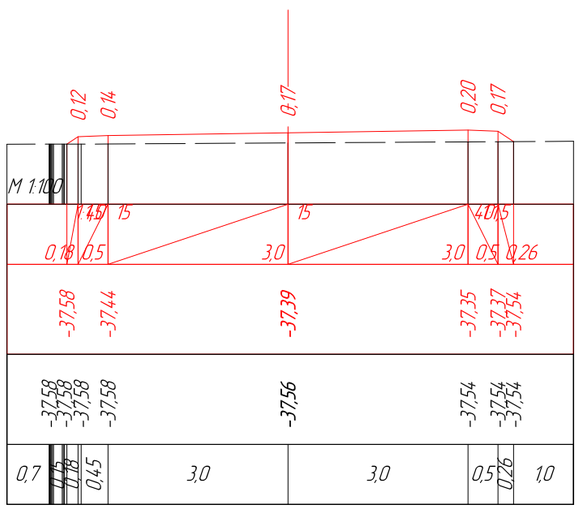

ПК 8+00,00

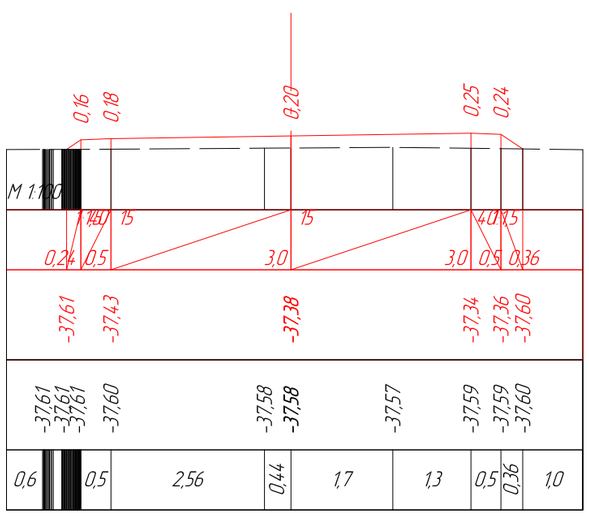

ПК 8+05,12

Изм.	Кол.уч	Лист	№док.	Подпись	Дата	Капитальный ремонт внутрисельских автомобильных дороги в селе Алга Алгинского сельского округа Махамбетского района Атырауской области		
ГИП		Муканов К.			2022	Автомобильная дорога	Стадия	Лист	Листов
Проверил		Ахмаров А.			2022		РП	8	8
Разработал		Боранбаев Ж			2022	Поперечные профили	ТОО "Игилик Стройпроект" 2022г.		
Н. контр.		Ахмаров А.			2022				

Поперечные профили

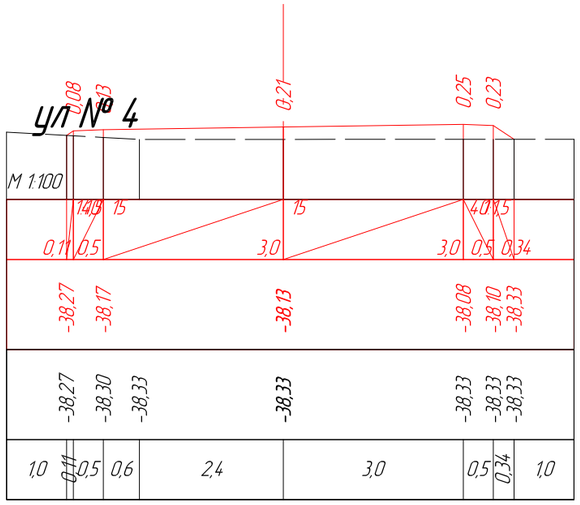

ПК 0+00,00

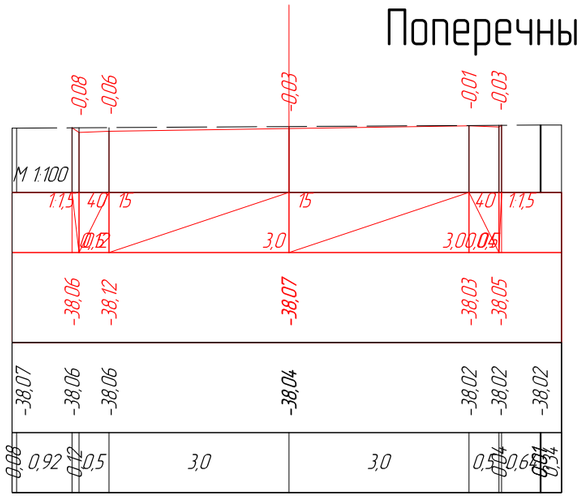

ПК 0+20,00

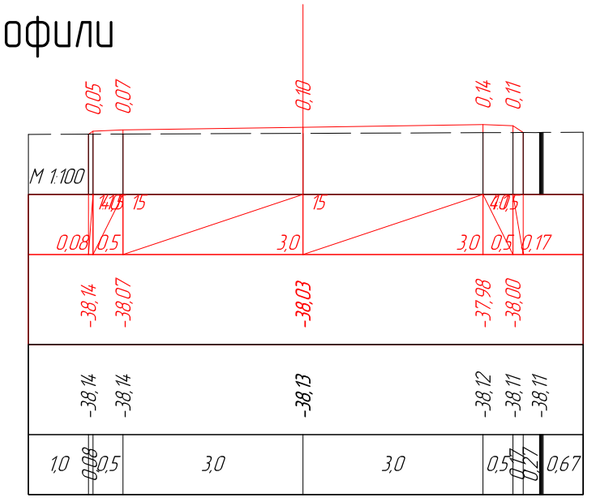

ПК 0+40,00

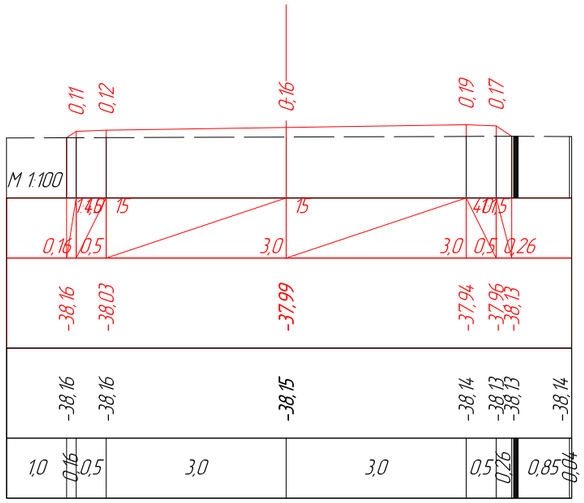

ПК 0+60,00

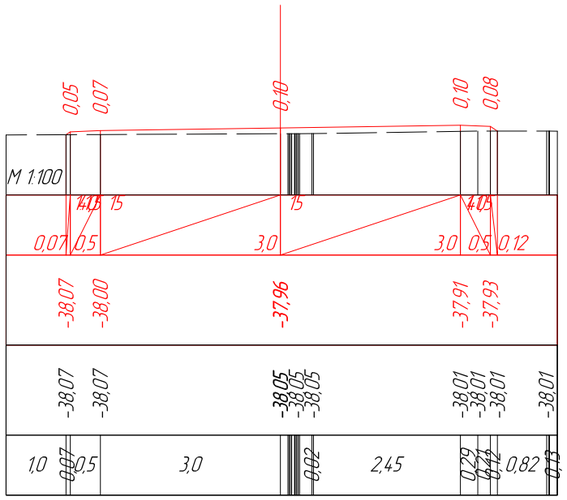

ПК 0+80,00

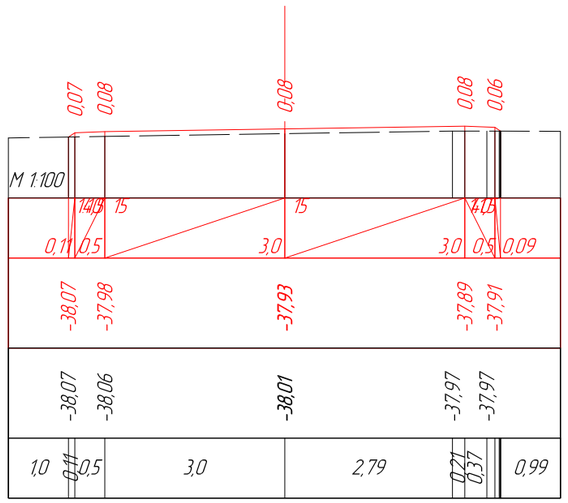

ПК 1+00,00

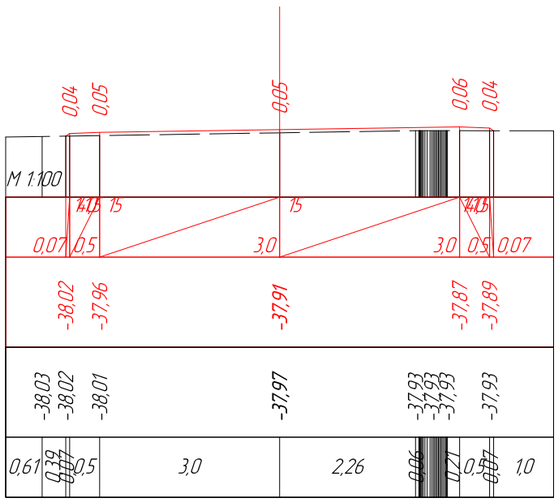

ПК 1+20,00

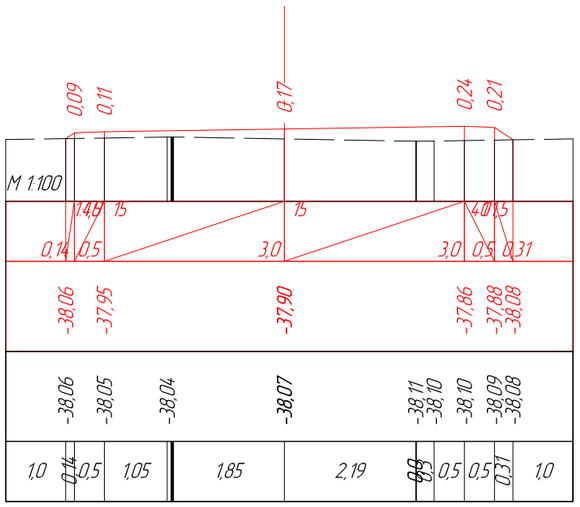

ПК 1+30,06

Изм.	Кол.уч	Лист	№док.	Подпись	Дата	Капитальный ремонт внутрисельских автомобильных дороги в селе Алга Алгинского сельского округа Махамбетского района Атырауской области		
ГИП		Муканов К.			2022	Автомобильная дорога	Стадия	Лист	Листов
Проверил		Ахмаров А.			2022		РП	1	8
Разработал		Боранбаев Ж			2022	Поперечные профили	ТОО "Игилик Стройпроект" 2022г.		
Н. контр.		Ахмаров А.			2022				

ул **№** 5

Поперечные профили

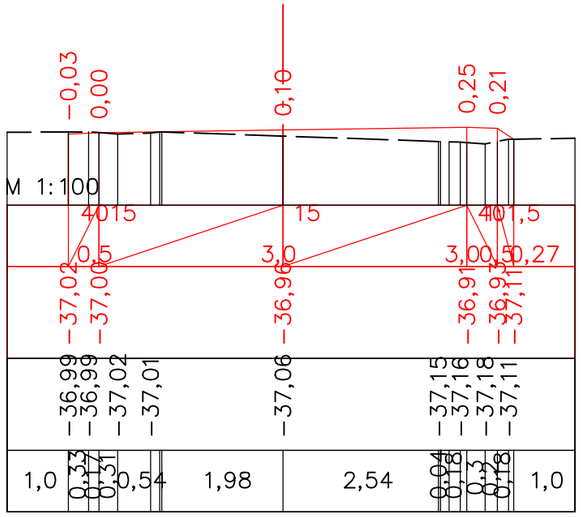

ПК 0+00,00

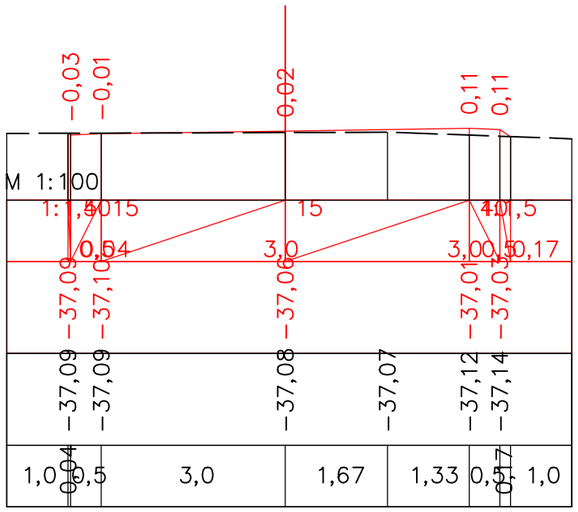

ПК 0+20,00

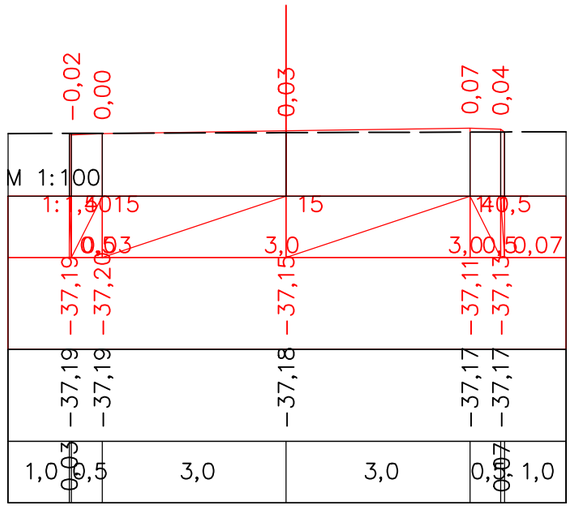

ПК 0+40,00

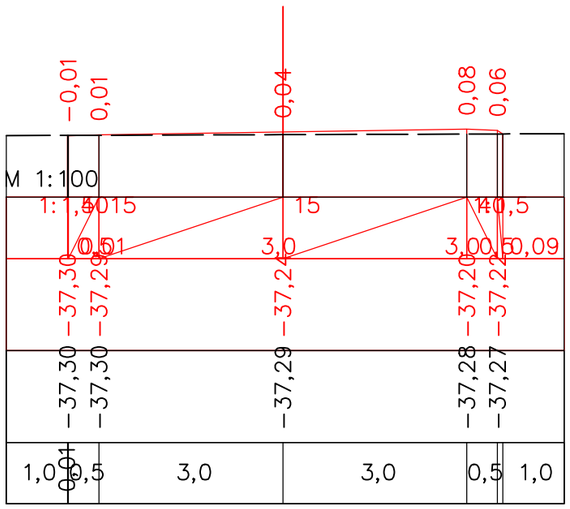

ПК 0+60,00

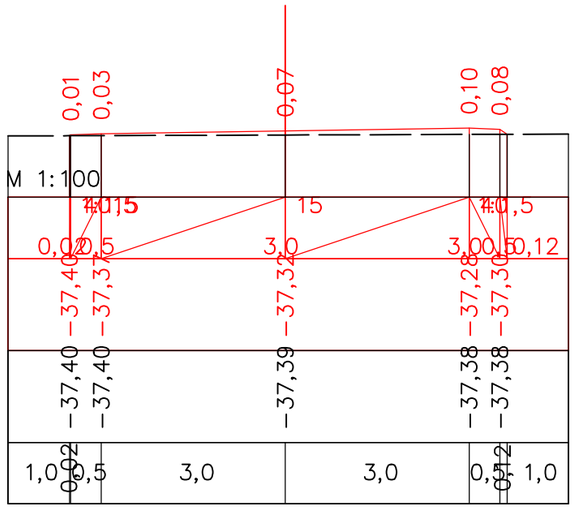

ПК 0+80,00

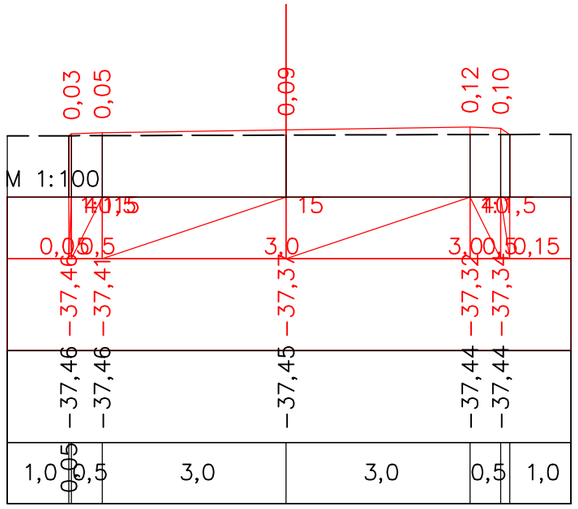

ПК 0+91,96

Изм.	Кол.уч	Лист	№док.	Подпись	Дата	Капитальный ремонт внутрисельских автомобильных дороги в селе Алга Алгинского сельского округа Махамбетского района Атырауской области		
ГИП		Муканов К.			2022	Автомобильная дорога	Стадия	Лист	Листов
Проверил		Ахмаров А.			2022		РП	1	9
Разработал		Боранбаев Ж			2022	Поперечные профили	ТОО "Игилик Стройпроект" 2022г.		
Н. контр.		Ахмаров А.			2022				

Поперечные профили

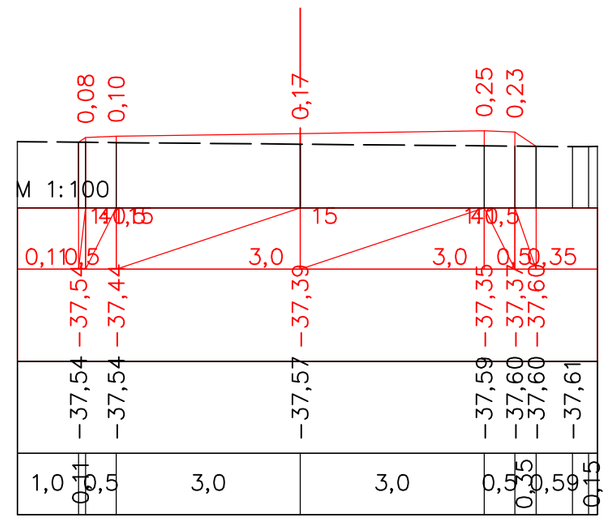

ПК 0+99,91

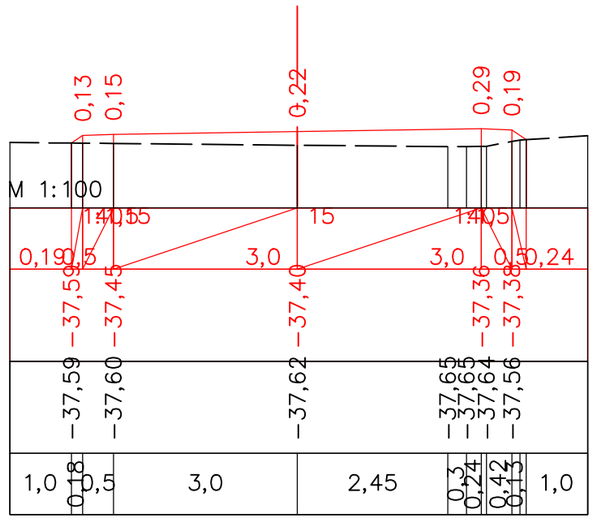

ПК 1+01,87

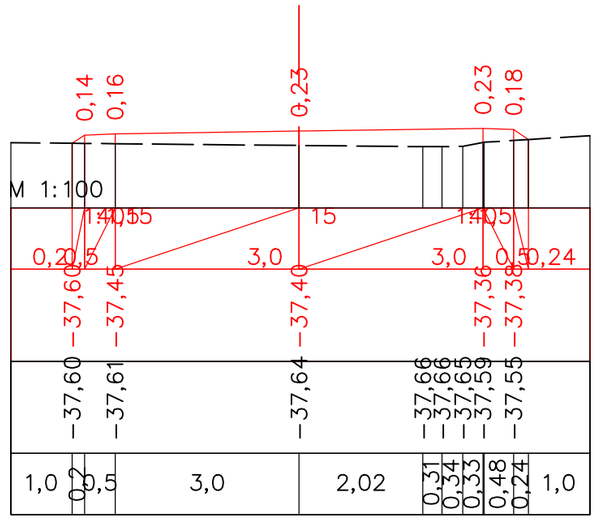

ПК 1+02,31

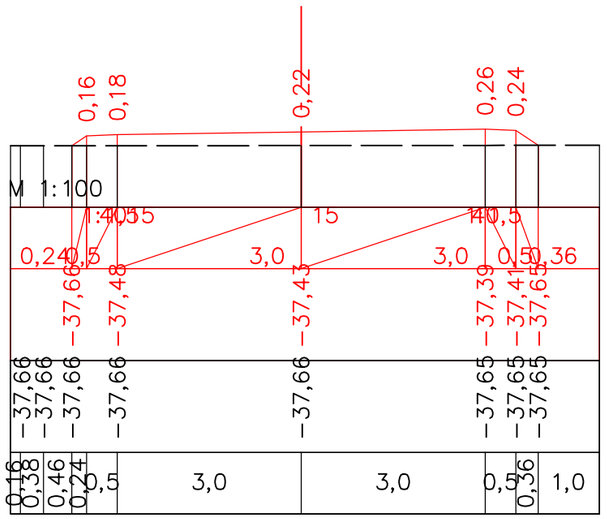

ПК 1+12,22

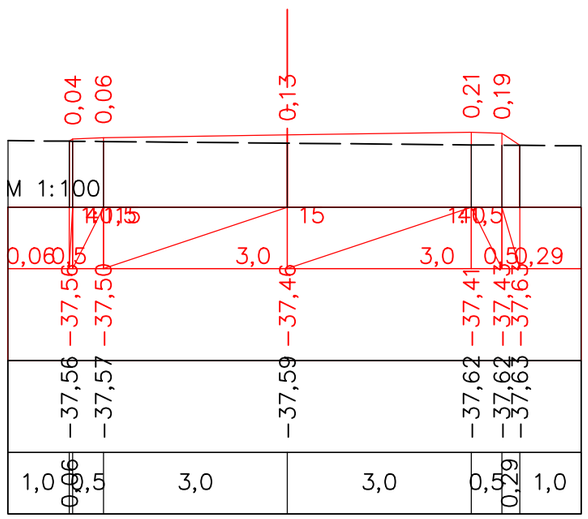

ПК 1+19,78

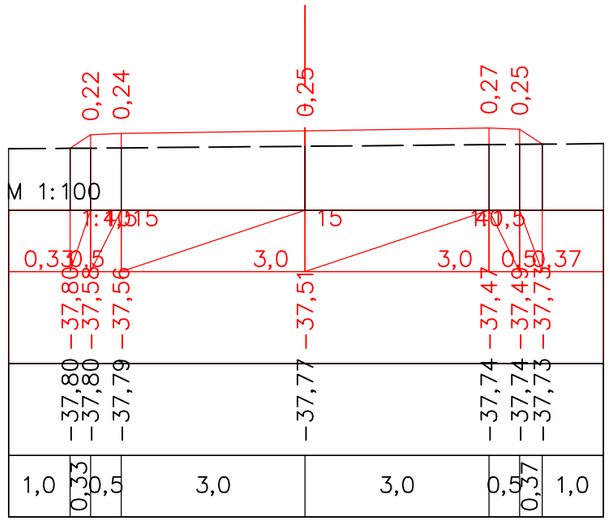

ПК 1+39,78

Изм.	Кол.уч	Лист	№док.	Подпись	Дата	Капитальный ремонт внутрисельских автомобильных дороги в селе Алга Алгинского сельского округа Махамбетского района Атырауской области		
ГИП		Муканов К.			2022	Автомобильная дорога	Стадия	Лист	Листов
Проверил		Ахмаров А.			2022		РП	2	9
Разработал		Боранбаев Ж			2022	Поперечные профили	ТОО "Игилик Стройпроект" 2022г.		
Н. контр.		Ахмаров А.			2022				

Поперечные профили

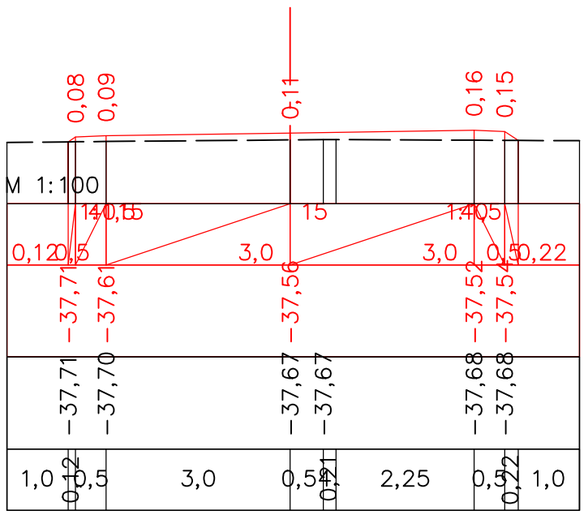

ПК 1+59,78

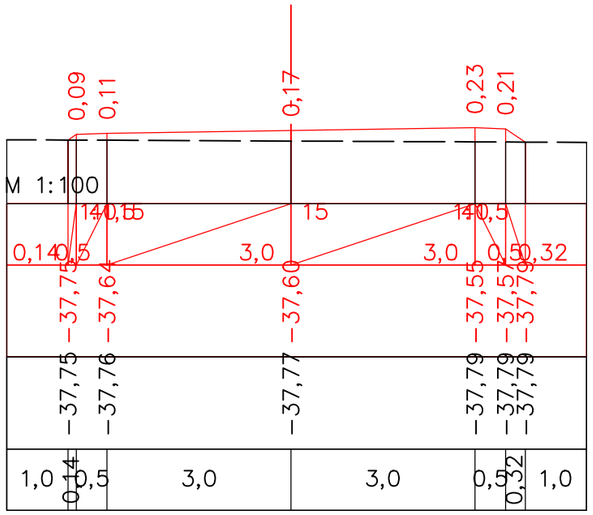

ПК 1+79,78

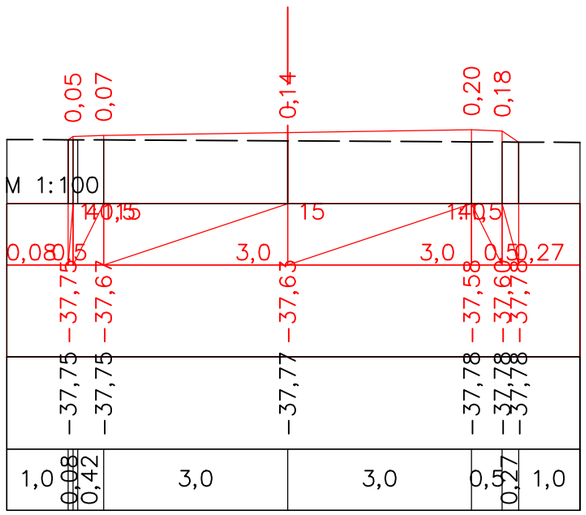

ПК 1+99,78

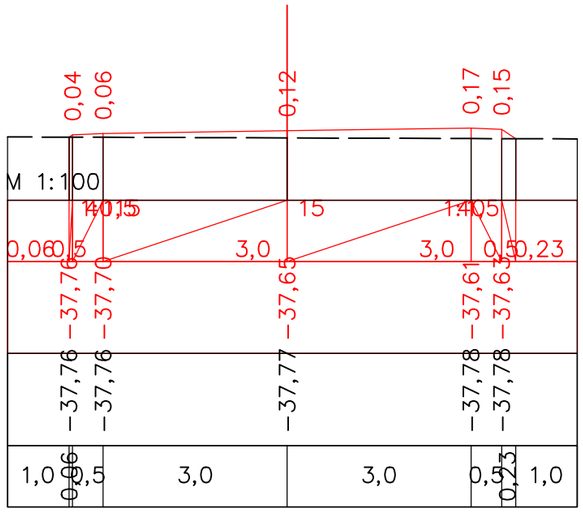

ПК 2+19,78

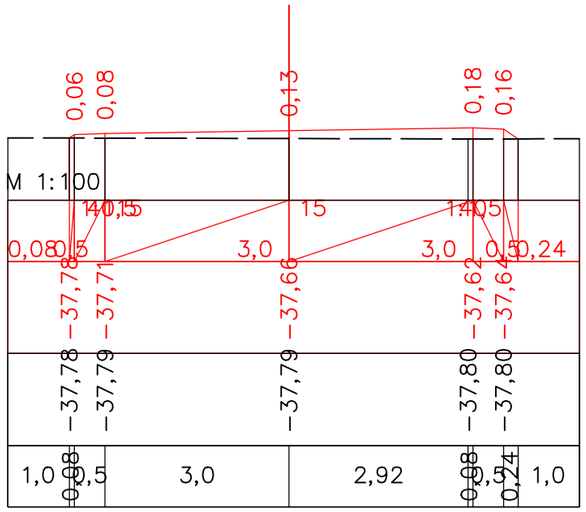

ПК 2+38,65

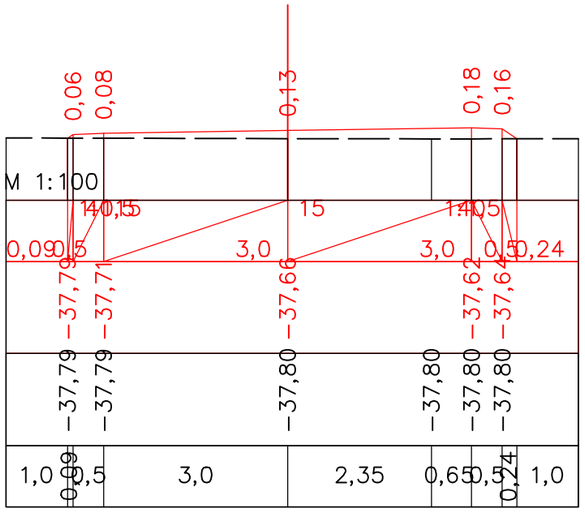

ПК 2+39,78

Изм.	Кол.уч	Лист	№док.	Подпись	Дата	Капитальный ремонт внутрисельских автомобильных дороги в селе Алга Алгинского сельского округа Махамбетского района Атырауской области		
ГИП		Муканов К.			2022	Автомобильная дорога	Стадия	Лист	Листов
Проверил		Ахмаров А.			2022		РП	3	9
Разработал		Боранбаев Ж			2022	Поперечные профили	ТОО "Игилик Стройпроект" 2022г.		
Н. контр.		Ахмаров А.			2022				

Поперечные профили

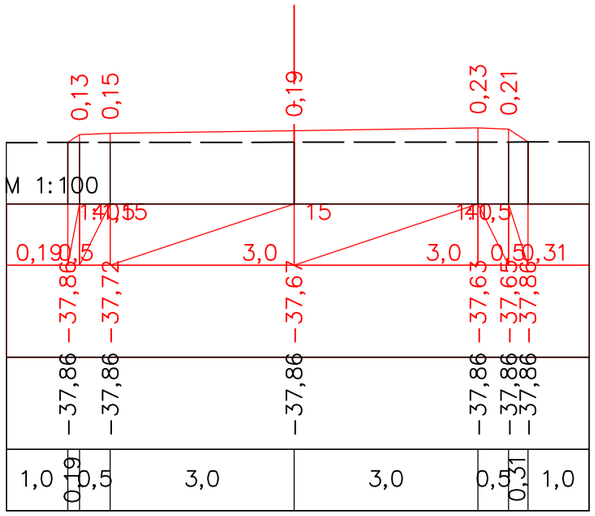

ПК 2+59,78

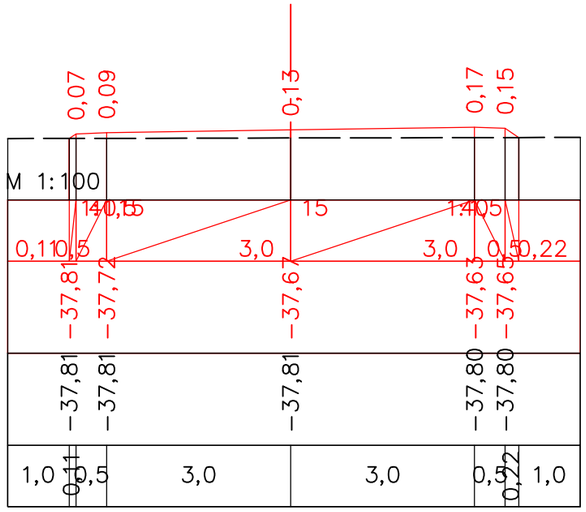

ПК 2+79,78

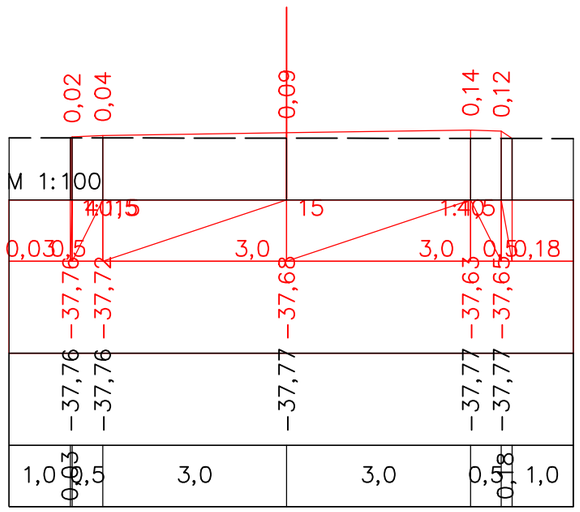

ПК 2+99,78

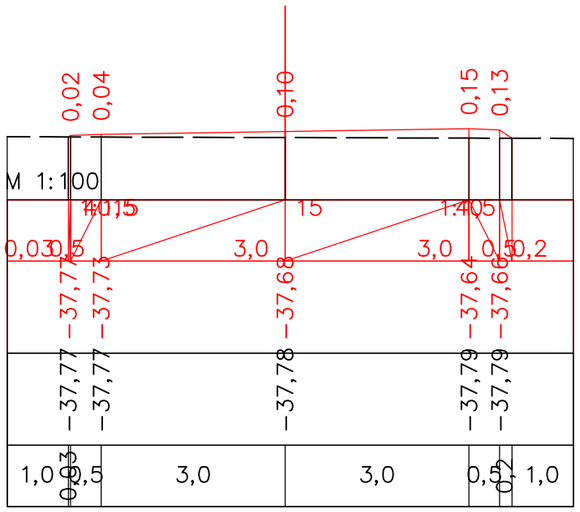

ПК 3+19,78

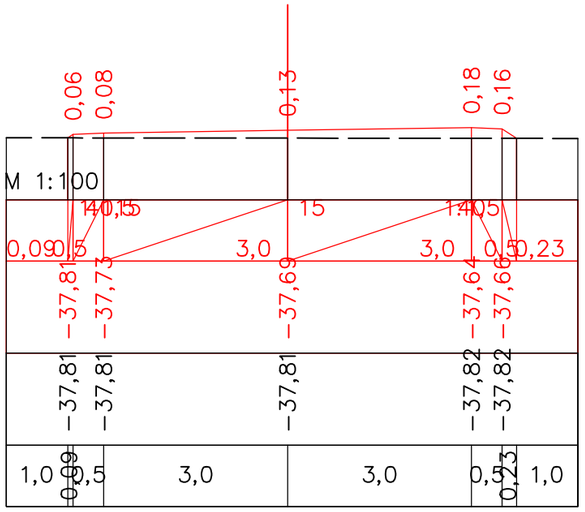

ПК 3+39,78

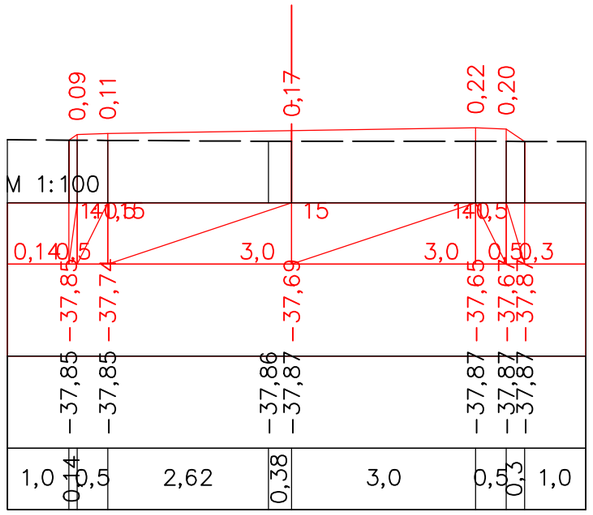

ПК 3+59,78

Изм.	Кол.уч	Лист	№док.	Подпись	Дата	Капитальный ремонт внутрисельских автомобильных дороги в селе Алга Алгинского сельского округа Махамбетского района Атырауской области		
ГИП		Муканов К.			2022	Автомобильная дорога	Стадия	Лист	Листов
Проверил		Ахмаров А.			2022		РП	4	9
Разработал		Боранбаев Ж			2022	Поперечные профили	ТОО "Игилик Стройпроект" 2022г.		
Н. контр.		Ахмаров А.			2022				

Поперечные профили

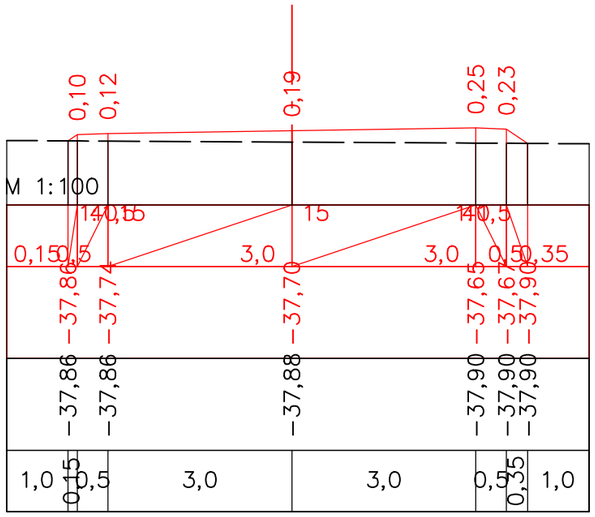

ПК 3+79,78

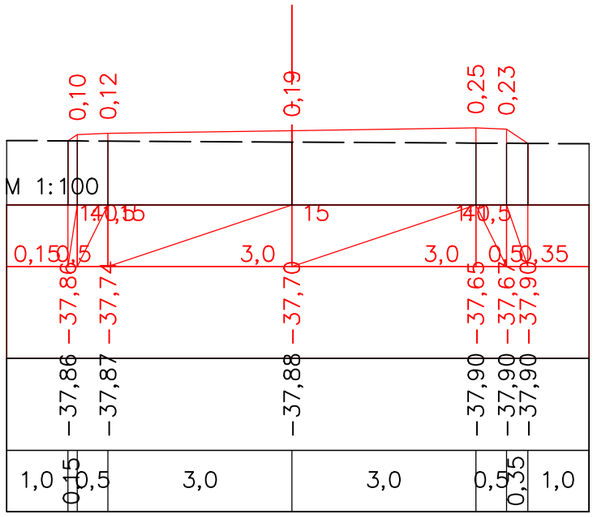

ПК 3+81,73

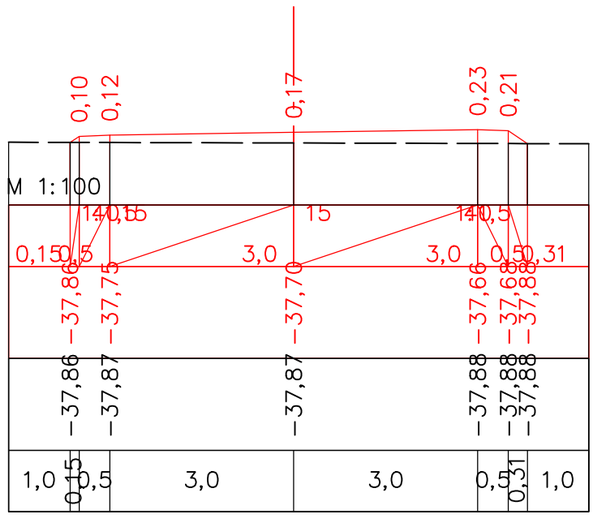

ПК 3+99,78

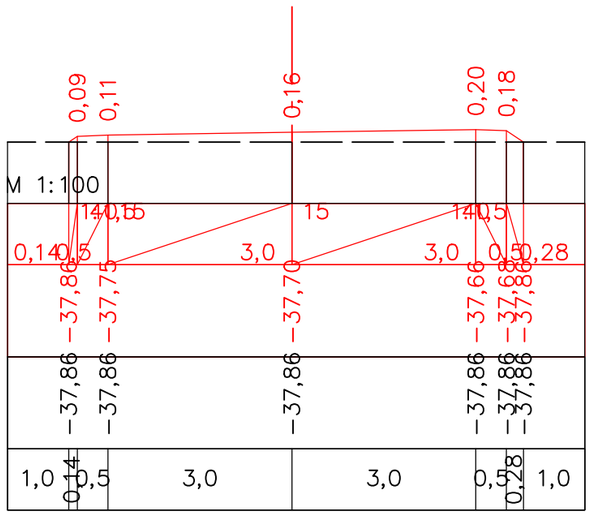

ПК 4+19,78

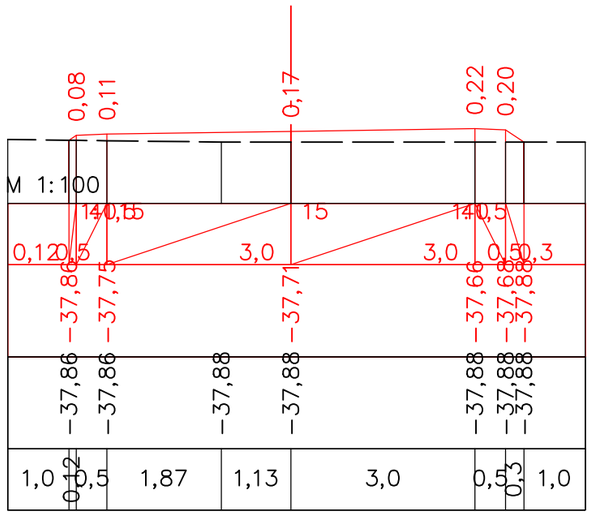

ПК 4+39,78

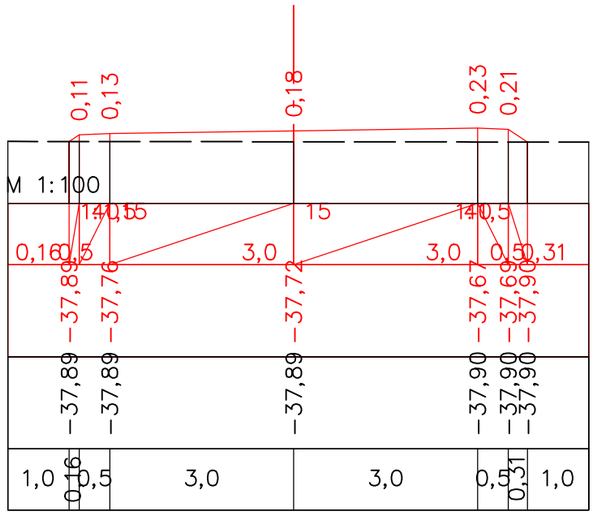

ПК 4+59,78

Изм.	Кол.уч	Лист	№док.	Подпись	Дата	Капитальный ремонт внутрисельских автомобильных дороги в селе Алга Алгинского сельского округа Махамбетского района Атырауской области		
ГИП		Муканов К.			2022	Автомобильная дорога	Стадия	Лист	Листов
Проверил		Ахмаров А.			2022		РП	5	9
Разработал		Боранбаев Ж			2022	Поперечные профили	ТОО "Игилик Стройпроект" 2022г.		
Н. контр.		Ахмаров А.			2022				

Поперечные профили

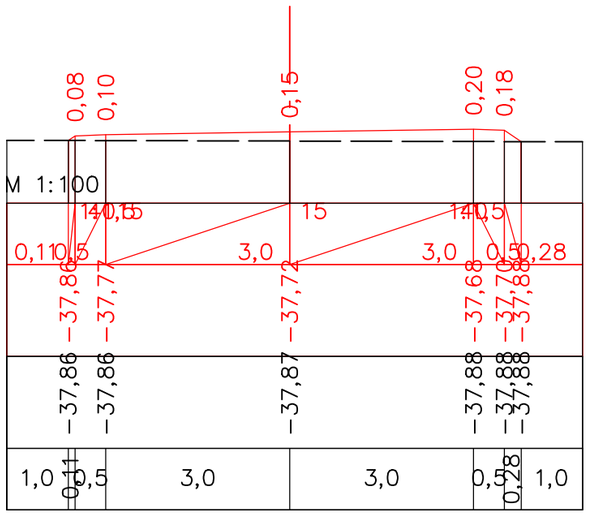

ПК 4+79,78

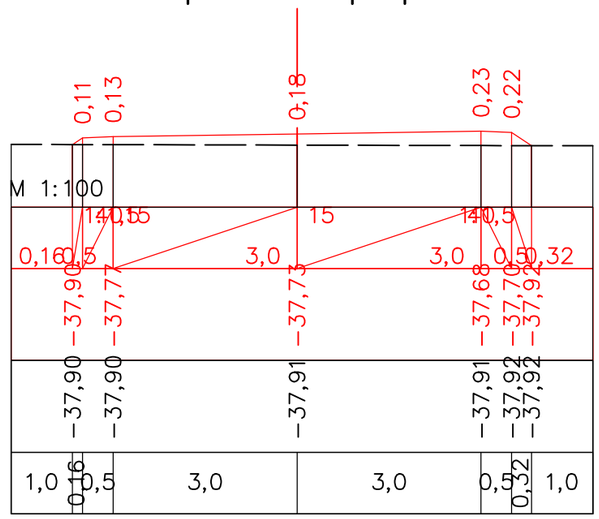

ПК 4+89,30

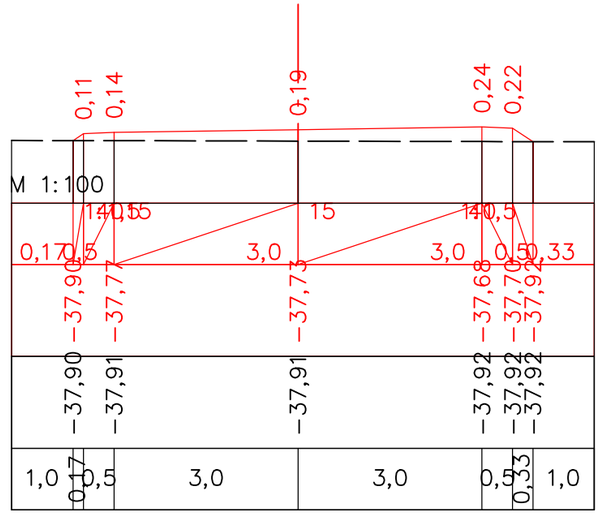

ПК 4+90,76

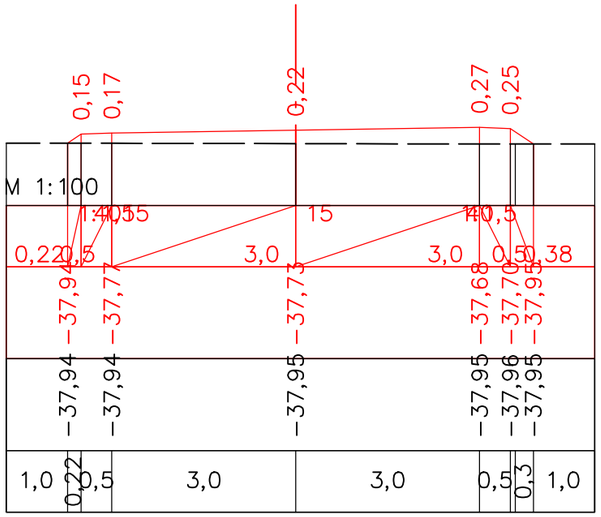

ПК 4+99,75

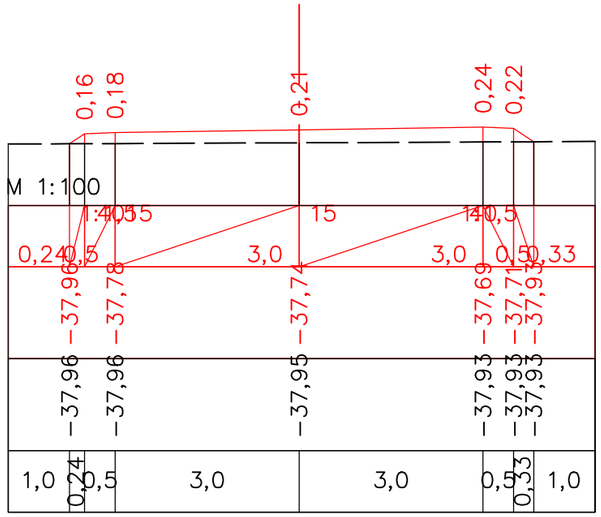

ПК 5+19,75

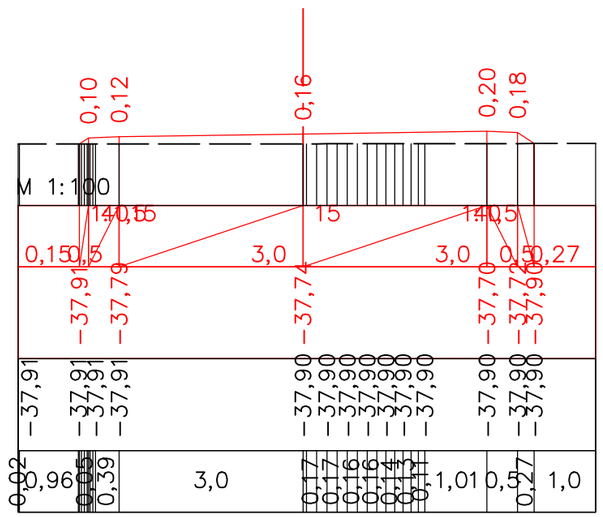

ПК 5+39,75

Изм.	Кол.уч	Лист	№док.	Подпись	Дата	Капитальный ремонт внутрисельских автомобильных дороги в селе Алга Алгинского сельского округа Махамбетского района Атырауской области
ГИП		Муканов К.			2022	Автомобильная дорога — Стадия: РП; Лист: 6; Листов: 9
Проверил		Ахмаров А.			2022	
Разработал		Боранбаев Ж			2022	Поперечные профили — ТОО "Игилик Стройпроект" 2022г.
Н. контр.		Ахмаров А.			2022	

Поперечные профили

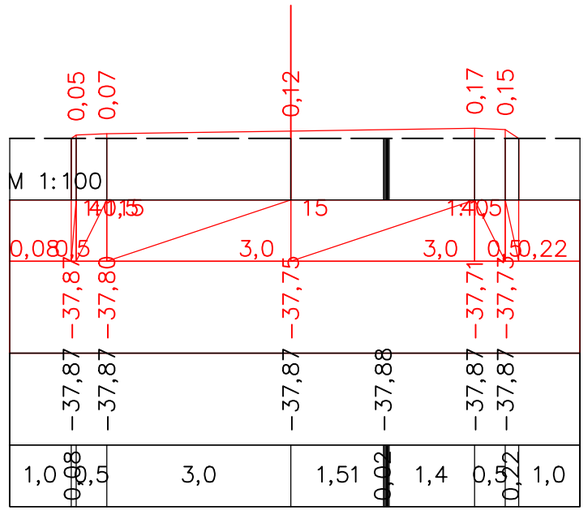

ПК 5+59,75

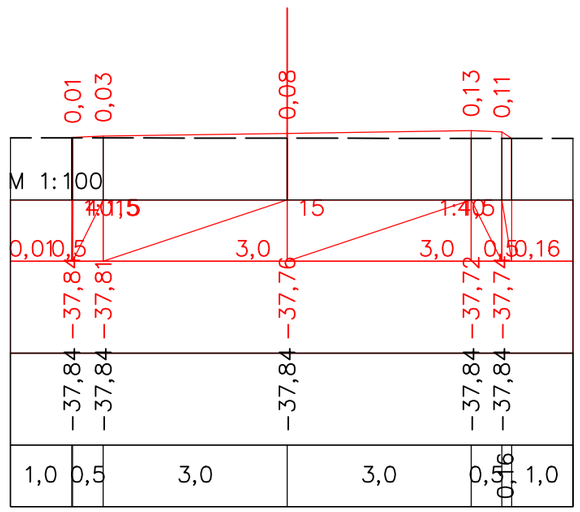

ПК 5+79,75

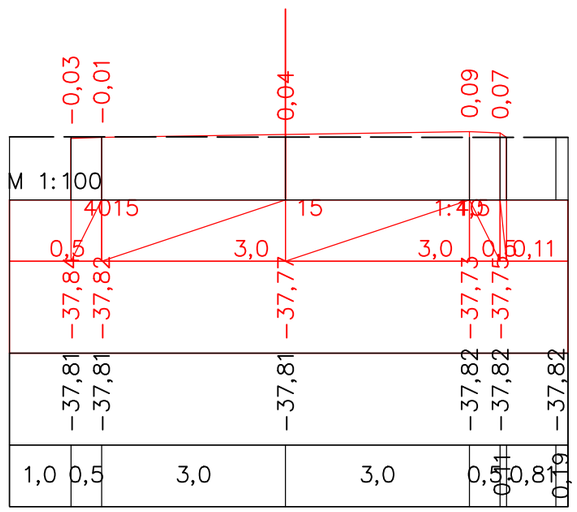

ПК 5+99,75

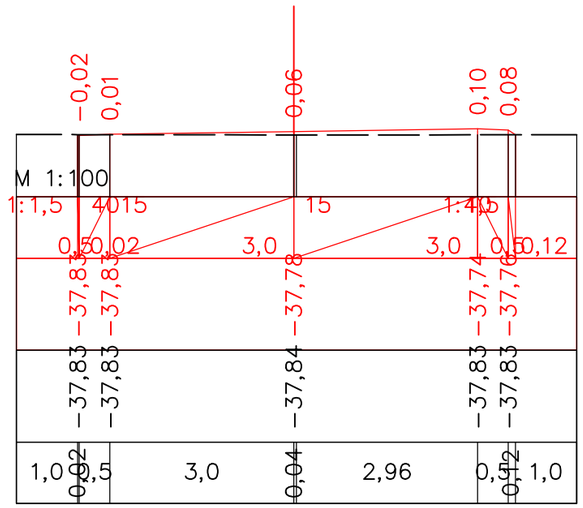

ПК 6+19,75

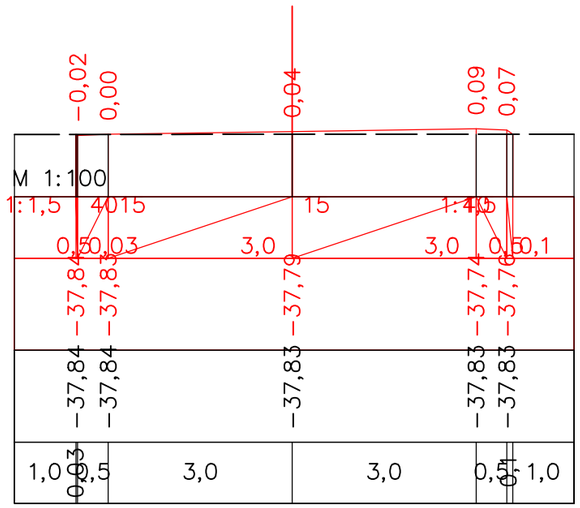

ПК 6+39,75

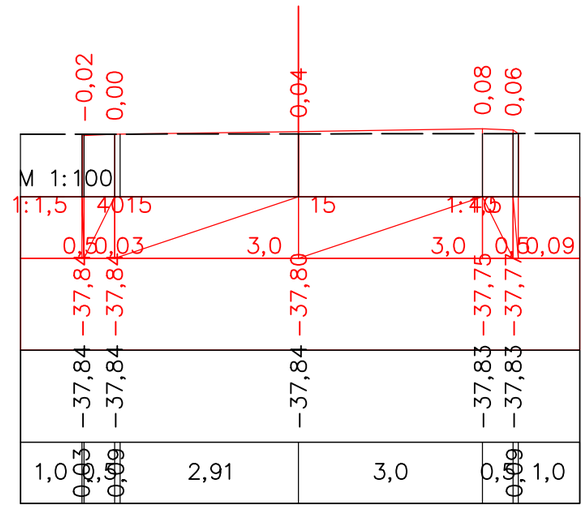

ПК 6+59,75

Изм.	Кол.уч	Лист	№док.	Подпись	Дата	Капитальный ремонт внутрисельских автомобильных дороги в селе Алга Алгинского сельского округа Махамбетского района Атырауской области		
ГИП		Муканов К.			2022	Автомобильная дорога	Стадия	Лист	Листов
Проверил		Ахмаров А.			2022		РП	7	9
Разработал		Боранбаев Ж			2022	Поперечные профили	ТОО "Игилик Стройпроект" 2022г.		
Н. контр.		Ахмаров А.			2022				

Поперечные профили

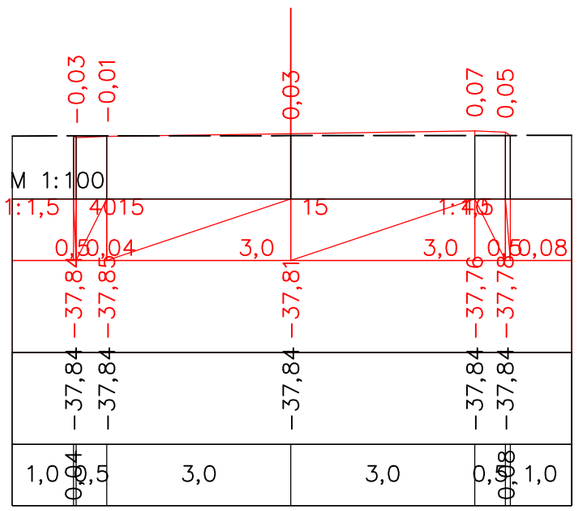

ПК 6+79,75

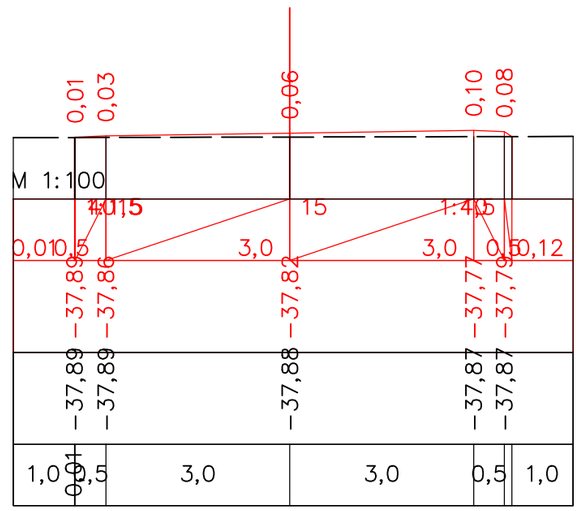

ПК 6+99,75

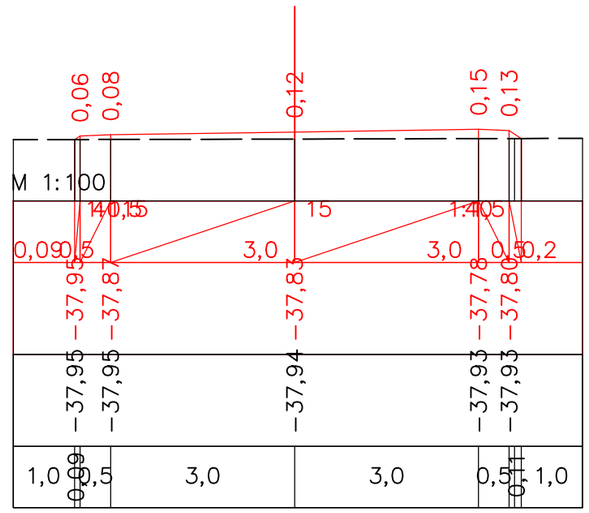

ПК 7+19,75

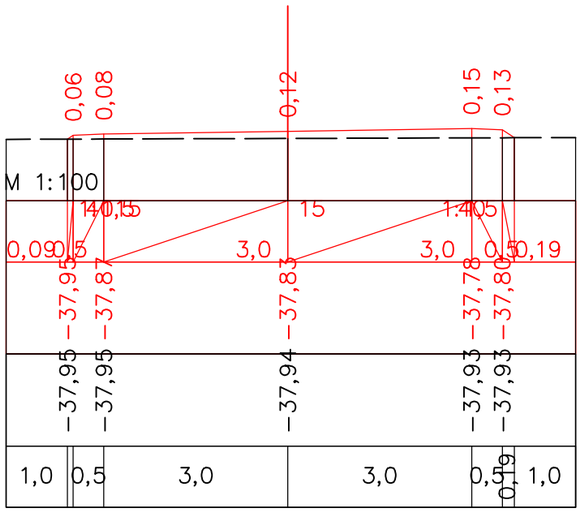

ПК 7+27,93

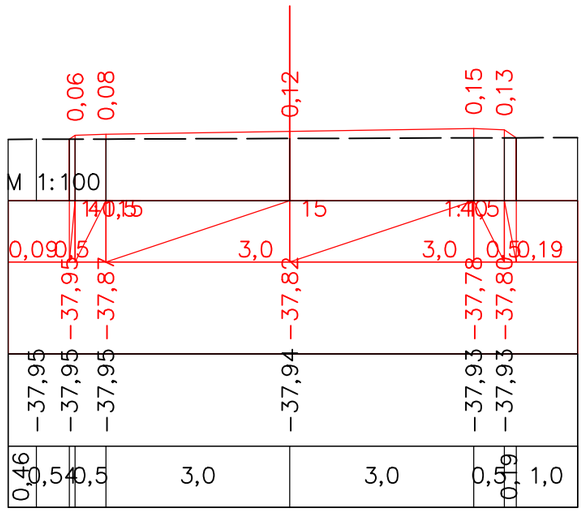

ПК 7+39,75

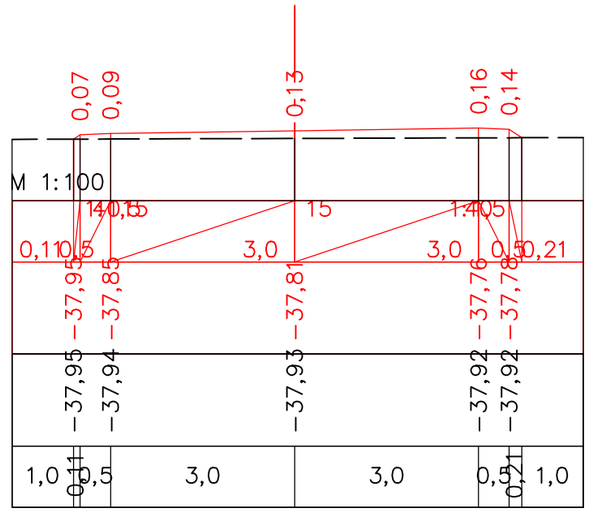

ПК 7+59,75

Изм.	Кол.уч	Лист	№док.	Подпись	Дата	Капитальный ремонт внутрисельских автомобильных дороги в селе Алга Алгинского сельского округа Махамбетского района Атырауской области		
ГИП		Муканов К.			2022	Автомобильная дорога	Стадия	Лист	Листов
Проверил		Ахмаров А.			2022		РП	8	9
Разработал		Боранбаев Ж			2022	Поперечные профили	ТОО "Игилик Стройпроект" 2022г.		
Н. контр.		Ахмаров А.			2022				

Поперечные профили

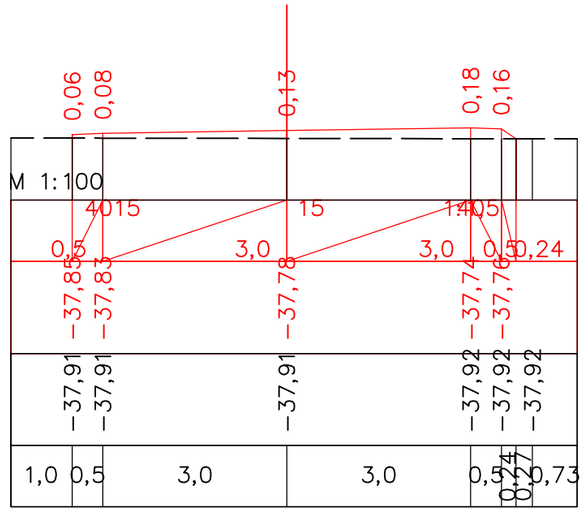

ПК 7+79,75

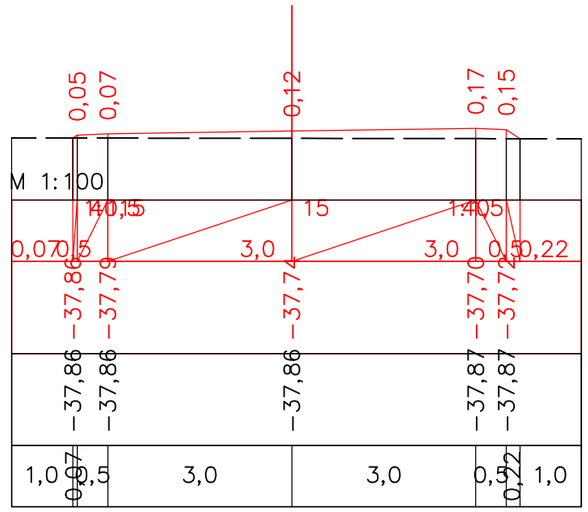

ПК 7+99,75

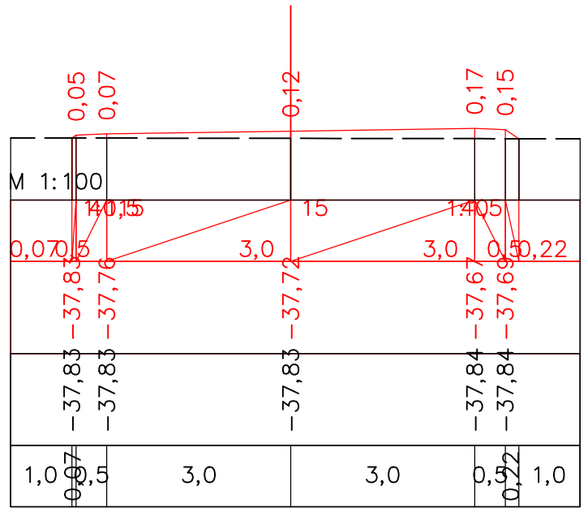

ПК 8+11,29

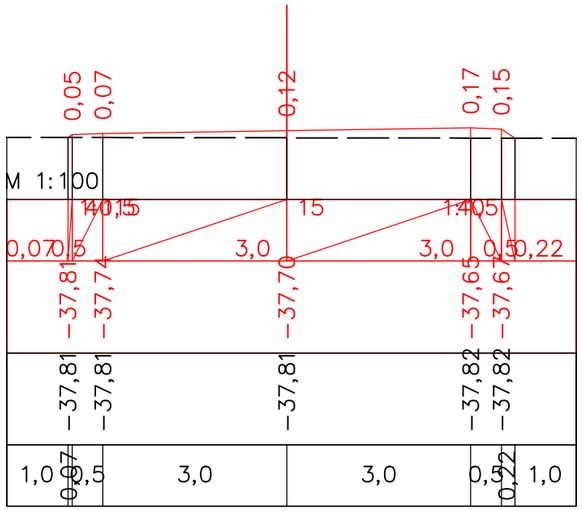

ПК 8+19,75

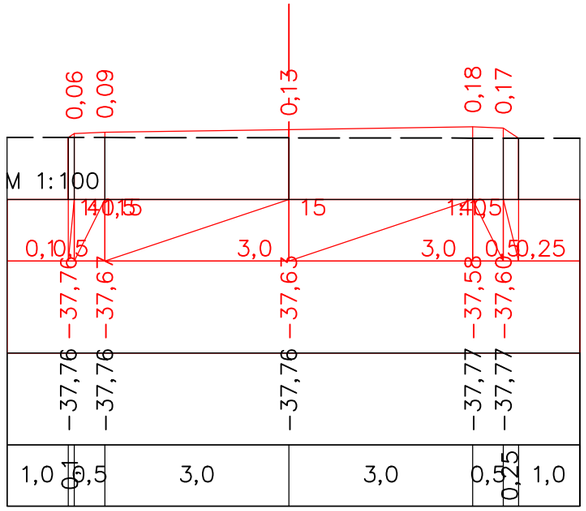

ПК 8+39,75

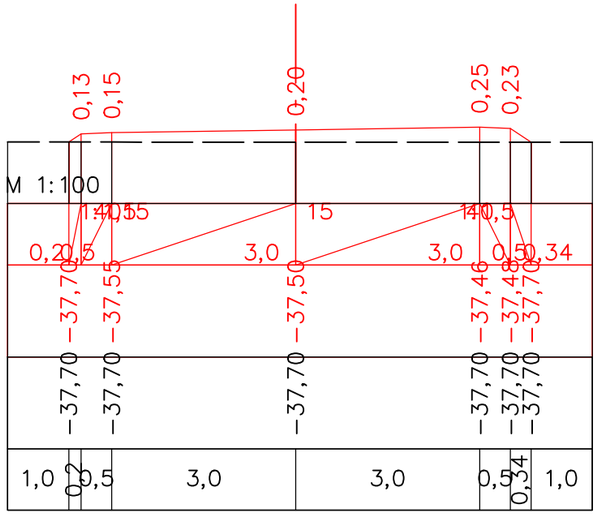

ПК 8+58,78

Изм.	Кол.уч	Лист	№док.	Подпись	Дата	Капитальный ремонт внутрисельских автомобильных дороги в селе Алга Алгинского сельского округа Махамбетского района Атырауской области		
ГИП		Муканов К.			2022	Автомобильная дорога	Стадия	Лист	Листов
Проверил		Ахмаров А.			2022		РП	9	9
Разработал		Боранбаев Ж			2022	Поперечные профили	ТОО "Игилик Стройпроект" 2022г.		
Н. контр.		Ахмаров А.			2022				