РЕСПУБЛИКА КАЗАХСТАН
Т О О «С Е В Г Р А Ж Д А Н П Р О Е К Т»

ЗАКАЗ № 8204
ЗАКАЗЧИК: КГУ «ОТДЕЛ СТРОИТЕЛЬСТВА, АРХИТЕКТУРЫ и ГРАДОСТРОИТЕЛЬСТВА АКИМАТА города ПЕТРОПАВЛОВСКА»

СТРОИТЕЛЬСТВО 180-ти квартирного ЖИЛОГО ДОМА по ул. КРЕПОСТНАЯ - Н. НАЗАРБАЕВА в г. ПЕТРОПАВЛОВСКЕ СКО
(с внешними инженерными сетями и благоустройством территории)

БЛОК - СЕКЦИЯ 86-017/1.2-1-2020-Н-л
АЛЬБОМ 86-017/1.2-1-2020-п-АС.01-1
АРХИТЕКТУРНО-СТРОИТЕЛЬНЫЕ ЧЕРТЕЖИ ниже отметки 0.000

ЛИЦЕНЗИЯ № 12013109

ДИРЕКТОР ТОО: **К.Е. БРАЛИН**

Г И П: **Р.К. ХУСНУТДИНОВ**

г. ПЕТРОПАВЛОВСК
2 0 2 2 год

ВЕДОМОСТЬ РАБОЧИХ ЧЕРТЕЖЕЙ ОСНОВНОГО КОМПЛЕКТА

продолжение

ЛИСТ	НАИМЕНОВАНИЕ	ПРИМЕЧАНИЕ
л.1	Общие данные (начало)	
л.2; 3; 4	Общие данные (окончание)	
1	План свайного поля. Элемент блокировки ЭБ–3; ЭБ–4.	
2	План ростверка. Элемент блокировки ЭБ–3; ЭБ–4	
3	Сечения "1–1" ÷ "6–6"	
4	Узлы ростверка.	
5	План технического подполья.	
6	План технического подполья. Элемент блокировки ЭБ–3; ЭБ–4.	
7	Сечения "1–1"; "2–2"; "3–3"; "4–4". Узлы устройства арматурного шва.	
8	Сечения "5–5"; "6–6"; "7–7"; "8–8"; "9–9".	
9	Раскладка блоков стен. (начало)	
10	Раскладка блоков стен. (продолженте)	
11	Раскладка блоков стен. (продолжение)	
12	Раскладка блоков стен. (продолжение). Элемент блокировки ЭБ–3.	
13	Раскладка блоков стен. (окончание). Элемент блокировки ЭБ–4.	
14	Сетки С–1; С–2; С–3.	
15	Сетки С–5; С–6; С–7; С–4.	
16	Ведомость перемычек. Спецификация	
17	Схема расположения плит перекрытия над техподпольем	
18	Разрез "1–1" ÷ "5–5". Сечение "а–а"	
19	Монолитные участки УМ–1б; УМ–3а	
20	Узлы 1, 2. Анкера А–1, А–2	
21	Детали пробивки отверстий	
22	Приямок. Сечение. Решетка МР–1	

ЛИСТ	НАИМЕНОВАНИЕ	ПРИМЕЧАНИЕ
23	Оконный блок ОБП–1	
24	План лестничной клетки на отм. –0.830м. Ограждение лестничного марша ИМОЛ–3.	
25	Плита балконная БП–1. Сечения 1–1, 2–2. Узлы I. II	
26	Спецификация изделий ниже 0.000.(Элементы блокировки ЭБ–3)	
27	Спецификация изделий ниже 0.000.(Элементы блокировки ЭБ–4)	
28	Спецификация изделий ниже 0.000 (начало)	
29	Спецификация изделий ниже 0.000 (окончание)	
30	План крыльца N 3. Разрез "1–1".	
31	Схема расположения элементов перекрытия крыльца и металлических стоек Ст–1 и балок Б–1; Б–2; Б–3.	
32	План кровли. Узел "1"; "2"; "3"; "4".	
33	План свайного поля и ростверка крыльца N 3.	
34	Сечение "1–1"; "2–2"; "3–3"; "4–4"; "5–5".	
35	Спецификация	

Взам. инв. N°

Подпись и дата

Инв. N° подл.

Изм.	Кол. уч.	Лист	N док.	Подп.	Дата.
Г.И.П		Хуснутдинов			02.22
Проверил		Густов			02.22
Выполнил		Казбеков			02.22

Заказ № 8204 - 0

Строительство 180-ти квартирного жилого дома по ул. Крепостная-Н. Назарбаева в г. Петропавловске СКО (с внешними инженерными сетями и благоустройством территории)

86-017/1.2-1-2020-н-л-АС.01-1

Стадия	Лист	Листов
РП	л.1	39

Общие данные (начало)

ТОО "СЕВГРАЖДАНПРОЕКТ" г. ПЕТРОПАВЛОВСК

Общая часть

Рабочий проект "Строительство 180-ти квартирного жилого дома по ул. Крепостная-Н. Назарбаева в г. Петропавловске СКО" (с внешними инженерными сетями и благоустройством территории) разработан на основании задания на проектирование и АПЗ KZ46VUA00561075 от 23.11.2021г. в соответствии с СП РК 3.02-101-2012; СН РК 3.02-01-2018. "Здания жилые многоквартирные"

Климатический район строительства -I, подрайон - IВ.
Расчетная зимняя температура наиболее холодной пятидневки обеспеченностью 0.92 - -34.8 ^{0}С
Нормативная снеговая нагрузка - 1.80 кПа
Нормативная ветровая нагрузка - 0.77 кПа
Господствующее направление ветров - юго-западное

Характеристики здания

Степень огнестойкости - II,
Уровень ответственности - II.

Класс жилого здания - IV
Класс по функциональной пожарной опасности - Ф 1.3
Класс конструктивной пожарной опасности - С0
Класс пожарной опасности строительных конструкций - К0
Расчетный срок службы здания - 125лет

Ведомость ссылочных и прилагаемых документов

Обозначение	Наименование	Примечание
	Ссылочные документы	
Серия 1.141-1 вып. 60, 63	Панели перекрытий железобетонные многопустотные	
Серия 1.038.1-1 вып.1	Перемычки железобетонные для зданий с кирпичными стенами	
Серия 1.151.1-6 вып.1	Марши лестничные железобетонные плоские для жилых и общественных зданий	
Серия 1.152.1-8 вып.1	Площадки лестничные железобетонные к плоским маршам для жилых и общественных зданий	
Серия 2.240-1 в.6	Детали перекрытий кирпичных зданий	
Серия 2.144-1/88	Узлы полов жилых зданий	
Серия 1.136.5 -19	Двери деревянные наружные для жилых и общественных зданий	
ГОСТ 6629-88	Двери деревянные внутренние для жилых и общественных зданий	
ГОСТ 530-2012	Кирпич и камни керамические	
ГОСТ 8509-93	Уголки стальные горячекатаные равнополочные. Сортамент	
ГОСТ34028-2016	Сталь горячекатаная для армирования железобетонных конструкций. Технические условия	
ГОСТ 19903-2015	Прокат листовой горячекатаный. Сортамнет	

Ведомость основных комплектов рабочих чертежей

Обозначение	Наименование	Примечание
- АР	Архитектурные решения	
- АС	Архитектурно-строительные решения	
- ОВ	Отопление и вентиляция	
- ВК	Водопровод и канализация	
- ЭОМ	Электрооборудование и электроосвещение	
- СС	Системы связи	
- СОВН	Система охранного видеонаблюдения	
- ДФ	Домофонная связь	

Ведомость спецификаций

Лист	Наименование	Примечание
АС-14;15	Спецификация на сетки	
АС-16	Спецификация перемычек	
АС-19; 20;	Спецификация на перекрытия, монолитные участки и анкера	
АС-22	Спецификация на приямки	
АС-23	Спецификация на ОБП-2	
АС-24	Спецификация на ограждение ИМОЛ-3	
АС-26/-27	Спецификация ниже 0.000 (Элемент блокировки ЭБ-3) / Спецификация ниже 0.000 (Элемент блокировки ЭБ-4)	
АС-28;29	Спецификация ниже 0.000	
АС-35	Спецификация	

Изм.	Кол.уч	Лист	Nдок.	Подпись	Дата
ГИП		Хуснутдинов			02.22
Гл.констр.		Густов			02.22
Выполнил		Казбеков			02.22

Заказ № 8204 - 0

Строительство 180-ти квартирного жилого дома по ул. Крепостная-Н. Назарбаева в г. Петропавловске СКО (с внешними инженерными сетями и благоустройством территории)

86-017/1.2-1-2020-н-л-АС.01-1

Стадия	Лист	Листов
РП	л.2	

Общие данные (продолжение)

ТОО"СЕВГРАЖДАНПРОЕКТ" г. ПЕТРОПАВЛОВСК

Взам. инв. N | Подпись и дата | Инв. N подл.

Общая часть

1. Относительной отметке 0.000 соответствует абсолютная отм. 139.20м
2. Основанием для свайных фундаментов приняты глины набухающие на глубине 8.0м и ниже с показателем текучести J=0.04–0.69
3. Грунтовые воды вскрыты на глубине 2.60÷5.0м. Установившийся уровень воды 1.70÷2.30м. Возможно появление грунтовых вод 0.50÷1.50м от поверхности земли. Вода неагрессивная (сульфатная агрессия) к бетонам на обычных цементах
4. В проекте приняты забивные железобетонные сваи сечением 300х300мм, заделываемые после срубки их голов до проектных отметок на 50мм в монолитный железобетонный ростверк из бетона кл. С15/20; F150; W6 с заведением оголенных концов продольной арматуры свай длиной не менее 250мм. (ХС2; ХА1)
5. Под ростверком наружных и внутренних стен выполнить бетонную подготовку кл. С8/10 толщиной 100мм и основание из щебня h=200мм (F150; W6) (ХС2; ХА1)
6. План техподполья разработан для наружных стен толщиной 600мм.
7. Стены техподполья монтируются из бетонных блоков сплошного сечения на цементном растворе М50. В углах и местах пересечения стен укладываются арматурные сварные сетки. (F100; W6) (ХС2; ХА1)
8. Участки кирпичной кладки и местные заделки внутренних стен выполняются из керамического полнотелого кирпича марки КР–р–по 250х120х65/1НФ/125/2.0/50 ГОСТ 530–2012 на растворе М–50.
9. Над сантехническими отверстиями в кирпичной кладке или в фундаментных блоках шириной от 250 до 500 мм уложить по 4ø12 А400 с заведением концов на 250мм. (Общий вес 26.0кг.)
10. После монтажа труб инженерного оборудования отверстия, оставленные в стенах для их пропуска, заделать кирпичом, кроме отверстий, расположенных под потолком
11. По периметру всех стен по верху ростверка выполняется гидроизоляция из цементного раствора состава 1:2 толщиной 20мм, по наружным и внутренним стенам устраивается дополнительная изоляция на –0.340мм из 2–х слоев рубероида на битумной мастике. Поверхности стен подвала, соприкасающиеся с грунтом, покрываются горячим битумом за 2 раза.
12. Наружные стены техподполья утеплить на высоту h=0.78м от низа панелей перекрытия над подвалом минплитой марки П–50 у=125кг/м3, б=40мм и оштукатурить по сетке с устройством деревянного каркаса с предварительным креплением к стене.
13. Укладку панелей перекрытий на стены выполнять по свежеуложенному слою цементного раствора с тщательной заделкой швов и установкой анкерных связей.
14. Максимальная нагрузка на сваю – 41.70 т.
15. Несущая способность сваи составляет–42.88т. (согласно по результ. статического зондирования)
16. В связи с невозможностью проведения испытании сваи в процессе проектирования необходимо до начало производства работ, в целях уточнения несущей способности свай, произвести штамповые испытание контрольных сваи N42;86;178 Испытания свай выполнять в присутствии представителя проектной организации.
17. За период стройтельства здания не допускать замачивания основания.
18. Стенки цоколя, крылец, входов подвал и приямки оштукатуриваются по сетке с последующей покраской. (S=112.7м2)
    Объем бетона наружного ростверка: V=42.52м3
    Объем бетона внутреннего ростверка: V=38.81м3
    Объем бетона внутреннего ростверка ЭБ–3: V=6.17м3; ЭБ–4: V=8.22м3
    Площадь опалубки снизу для наружного ростверка S=88.40м2
    Объем щебня под внутренний ростверк V=14.30м3
    Площадь гидроизоляций 2 слоя рубероида S=104.20м2
    Площадь гидроизоляции из цементного раствора S=80.60м2
    Объем бетонной подготовки С8/10 – 21.40м3; и щебеночное основание – 49.55м3.
    Площадь утепления наружных стен подвала S=95.85м2
    Боковая гидроизоляция–Праймер битумный "Технониколь N 01 S=132.05м2
    Боковая гидроизоляция–гидройзоляция "Техноэласт ЭПП" – S=132.05м2
    Боковая гидроизоляция–профилированная мембрана "PLANTER standard" – S=132.05м2

Схема нагрузок на фундамент

Неизменяемая часть

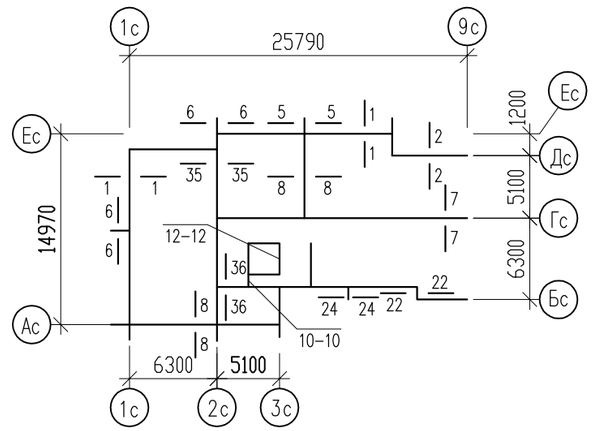

ЭБ - 4

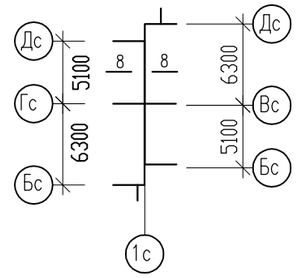

ЭБ - 3

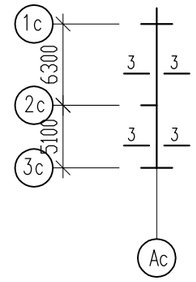

Расчетная нагрузка в т.с на 1 п.м фундаментов на отм. низа ростверка -2.940

Сечение	Нагрузка
1-1	56.60
2-2	57.00
26-26	40.5
3-3	**28.30**
5-5	105.30
6-6	75.90
24-24	65.8
29-29	70.9
35-35	53.6
36-36	37.6

Сечение	Нагрузка
7-7	67.00
8-8	25.70
10-10	37.60
12-12	77.90

Изм.	Кол уч.	Лист	N док.	Подп.	Дата.
Г.И.П		Хуснутдинов			02.22
Проверил		Густов			02.22
Выполнил		Казбеков			02.22

Заказ № 8204 - 0

Строительство 180-ти квартирного жилого дома по ул. Крепостная-Н. Назарбаева в г. Петропавловске СКО (с внешними инженерными сетями и благоустройством территории)

86-017/1.2-1-2020-н-л-АС.01-1

Стадия	Лист	Листов
РП	л.3	

Общие данные (окончание)

ТОО "СЕВГРАЖДАНПРОЕКТ" г. ПЕТРОПАВЛОВСК

Разрез "II - II"

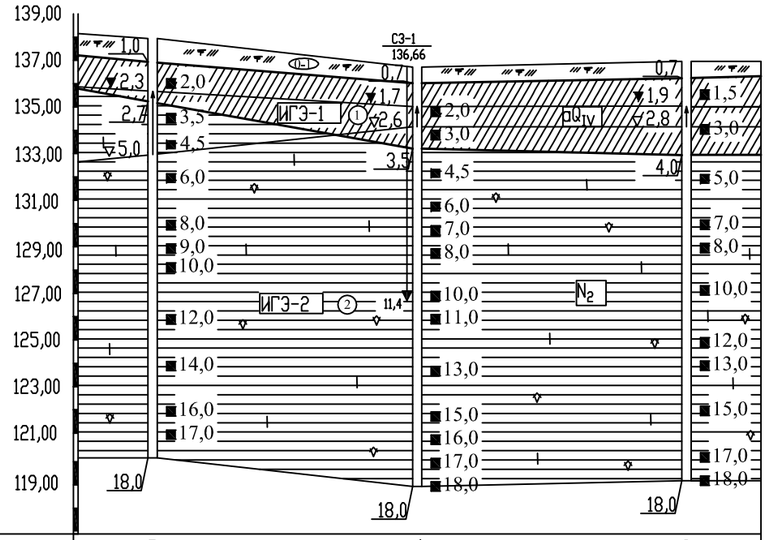

Номер скважины	5	4	3
Отметка устья, м	137,94	136,66	136,96
Расстояние, м	27,4	27,9	

Разбивочный план

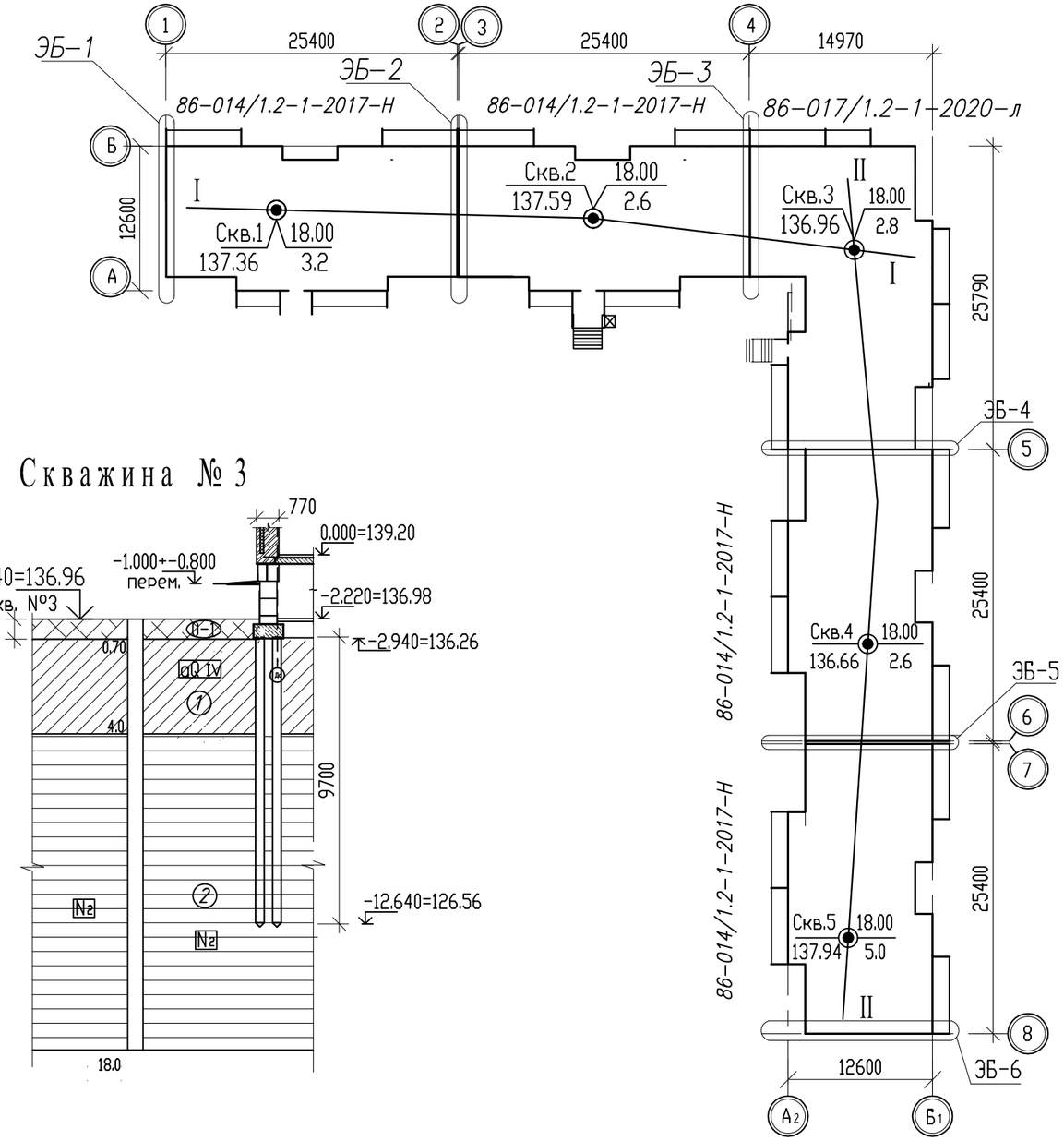

Скважина № 3

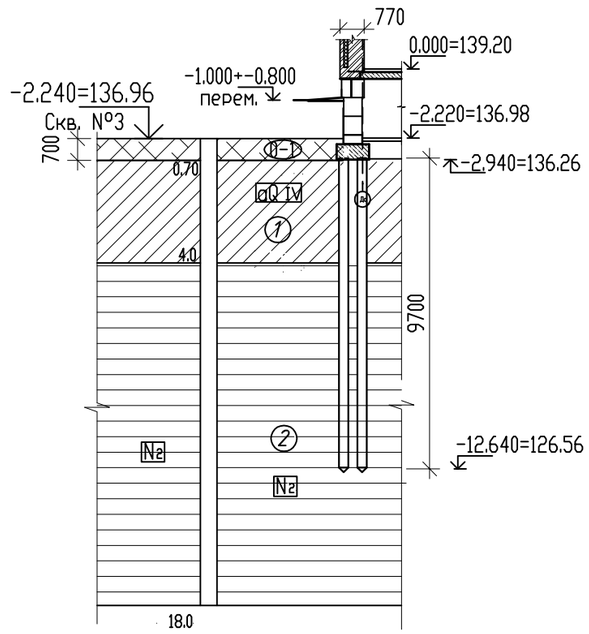

① - С поверхности вскрыт почвенно-растительный слой грунта, представляющий собой чернозем обыкновенный, черного цвета, мощность слоя составляет 0.7-1.0м.
Также в части участка с поверхности вскрыт техногенный слой грунта, представляющий собой чернозем с примесью строительного мусора (боя кирпича, щебня, песка, обломков досок, стекла) и топливного шлака содержанием до 20%/ Мощность слоя составляет 1.65-1.70м. Предполается, что под имеющимися зданиями и сооружениями, подлежащих сносу, также располагается техногенный слой грунта.

② - ИГЭ-1 - Суглинки коричневато цвета, от мягкопластичной до полутвердой консистенции. Вскрыты с глубины 0.7-1.7м до глубины 2.7-4.5м. Мощность слоя составила 1.7-2.8м.

③ - ИГЭ-2 - глины, пестроцветные (серовато-коричневого цвета с темно-серыми, грязно-желтыми и коричневыми разводами), слабоожелезненные, от полутвердой до твердой консистенции, с включениями до 5-20% карбонатных (известковистых) конкрекций и стяжений серого цвета, на глубине 13.0-18.0м имеются прослойки с известковистыми включениями содержанием 20-50%. Вскрыты с глубины 2.7-4.5м до забоя скважин. Мощность слоя глины в скважинах составило 13.5-15.3м при глубине скважин 18.0м.

Изм.	Кол.уч	Лист	Nдок.	Подпись	Дата				
						Заказ № 8204		- 0	
						Строительство 180-ти квартирного жилого дома по ул. Крепостная-Н. Назарбаева в г. Петропавловске СКО (с внешними инженерными сетями и благоустройством территории)			
Г.И.П		Хуснутдинов			02.22	86-017/1.2-1-2020-н-л-АС.01-1	Стадия	Лист	Листов
Гл. конст.		Густов			02.22		РП	л. 4	
Выполнил		Казбеков			02.22	Общие данные (окончание)	ТОО "СЕВГРАЖДАНПРОЕКТ" г. ПЕТРОПАВЛОВСК		

Взам. инв. N | Подпись и дата | Инв. N подл.

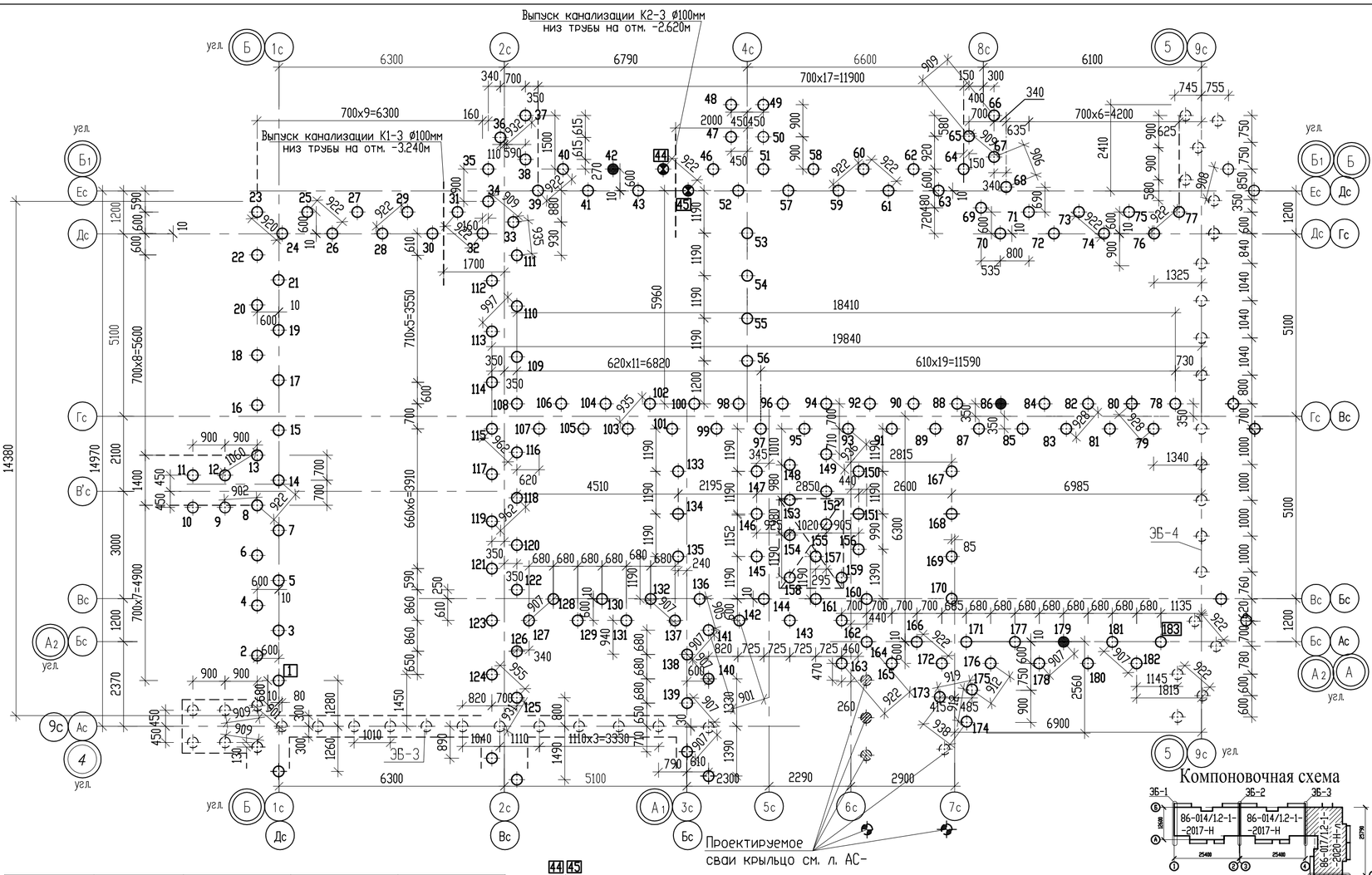

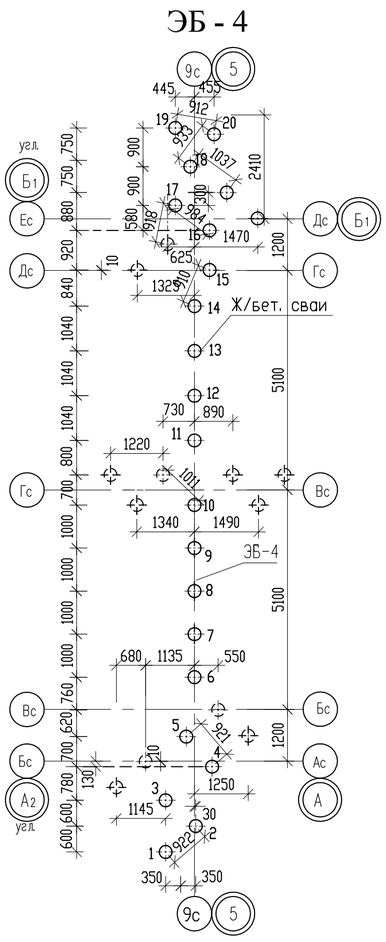

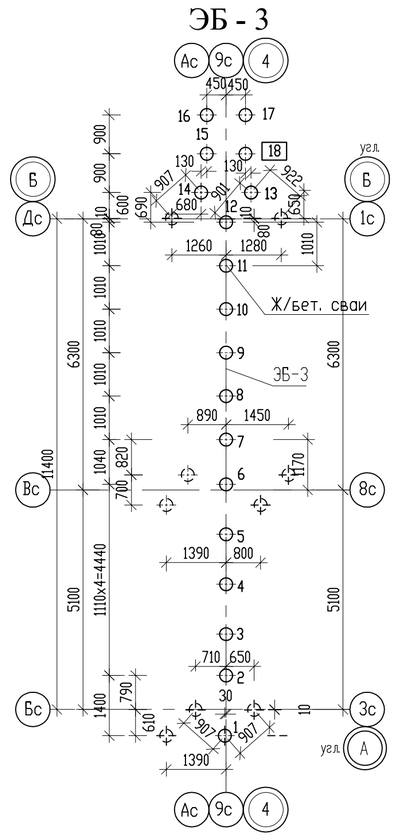

Компоновочная схема

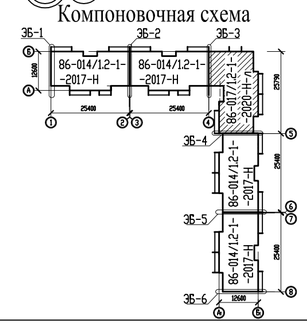

Условные обозначения свай	Наименование	Отметка верха сваи после забивки	Отметка верха сваи после срубки	Отметка низа ростверка
	С100.30-6	-2.640	-2.890	-2.940
	С40.30-3	-2.640	-2.890	-2.940
	С100.30-6	-2.640	-2.890	-2.940

44 45 - Проектируемые сваи квадратного сечением 300х300мм L=4000мм верх сваи на отметки -3.190м.

- Проектируемые сваи квадратного сечением 300х300мм L=4000мм верх сваи на отметки -2.370м.

- Проектируемые сваи квадратного сечением 300х300мм L=10000мм

- Проектируемые сваи квадратного сечением 300х300мм L=4000мм верх сваи на отметки -1.390м.

- Контрольные сваи для штампового испытания. (N°42; N°86; N°178)

Изм.	Кол уч.	Лист	Nдок.	Подп.	Дата.
Г.И.П		Хуснутдинов			01.22
Проверил		Густов			01.22
Выполнил		Казбеков			01.22

Заказ № 8204 - АС

Строительство 180-ти квартирного жилого дома по ул. Крепостная-Н. Назарбаева в г. Петропавловске СКО (с внешними инженерными сетями и благоустройством территории)

86-017/1.2-1-2020-н-л-АС.01-1

Стадия	Лист	Листов
РП	1	

План свайного поля.
Элемент блокировки ЭБ-1; ЭБ-2.

ТОО "СЕВГРАЖДАНПРОЕКТ" г.ПЕТРОПАВЛОВСК

Взам. инв. N° | Подпись и дата | Инв. N° подл.

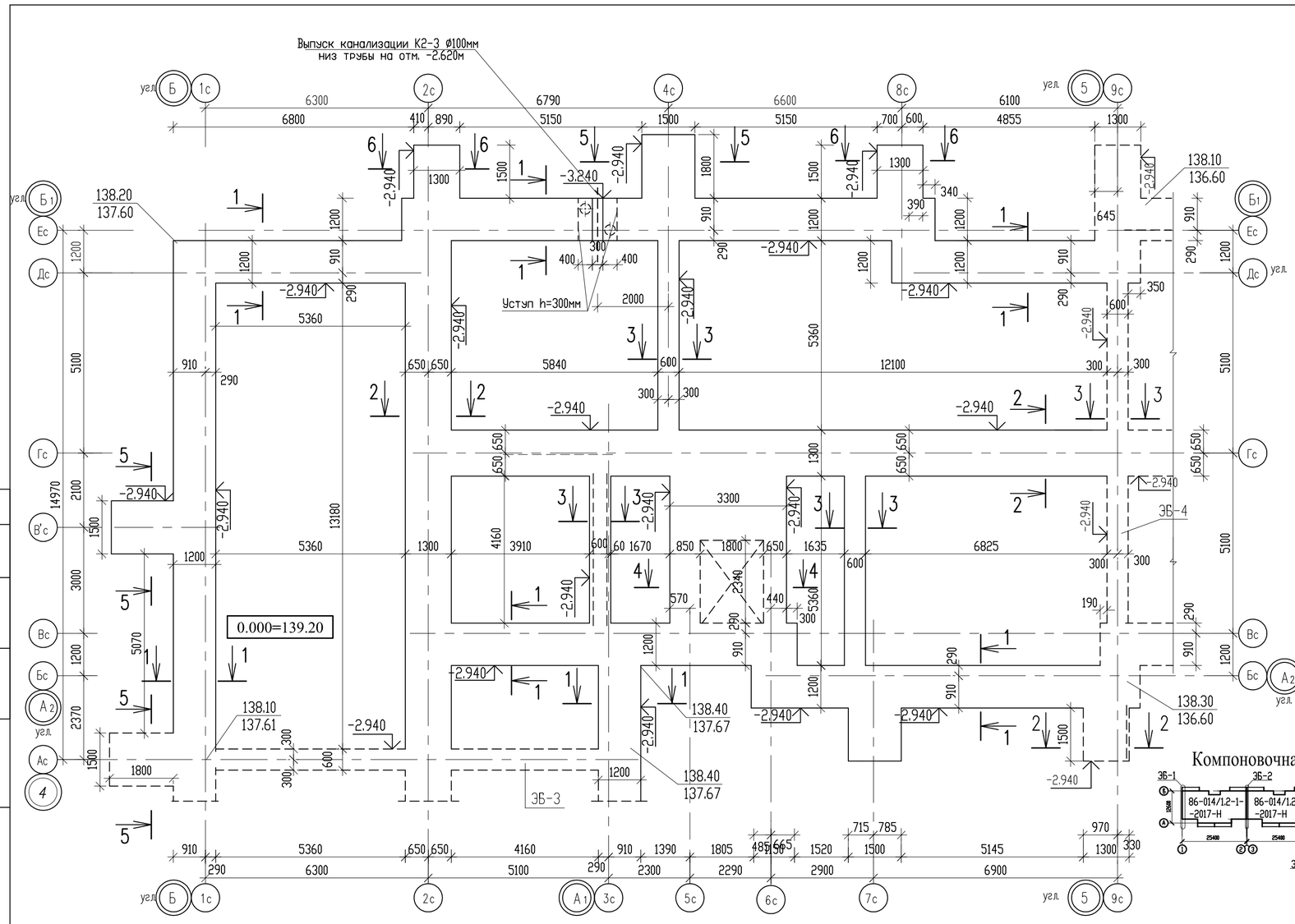

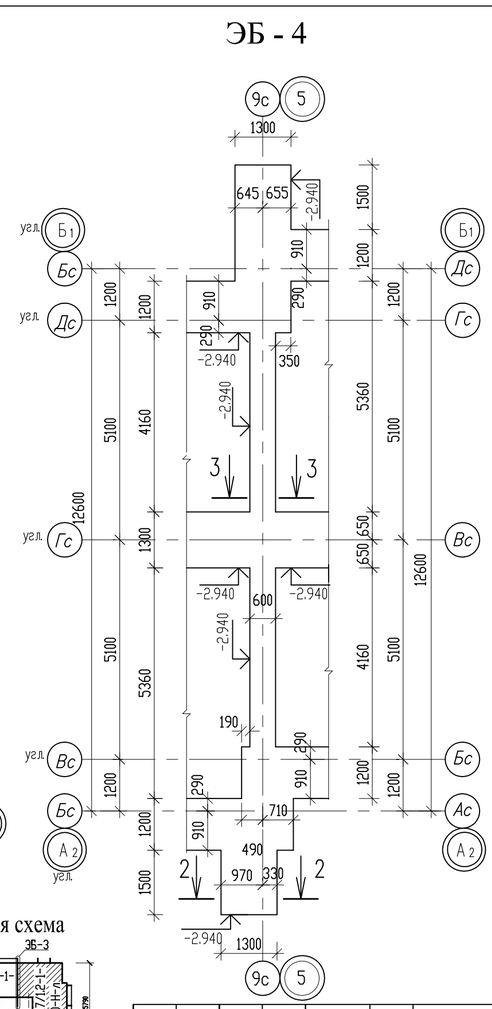

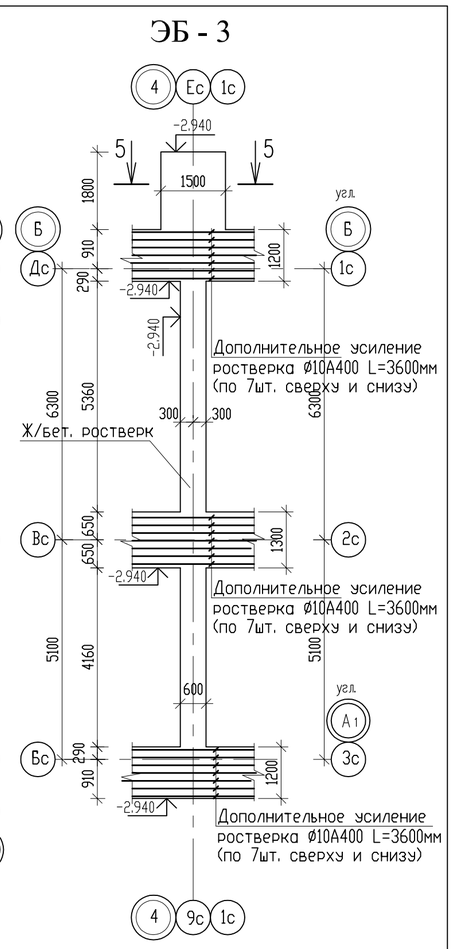

Компоновочная схема

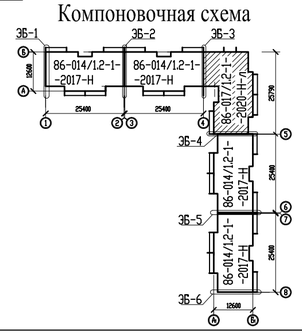

						Заказ № 8204	- АС	
						Строительство 180-ти квартирного жилого дома по ул. Крепостная-Н. Назарбаева в г. Петропавловске СКО (с внешними инженерными сетями и благоустройством территории)		
Изм.	Кол уч.	Лист	Nдок.	Подп.	Дата			
Г.И.П		Хуснутдинов			01.22	86-017/1.2-1-2020-н-л-АС.01-1	Стадия	Лист	Листов
Проверил		Густов			01.22		РП	2	
Исполнил		Казбеков			01.22	План ростверка. Элемент блокировки ЭБ-1; ЭБ-2.	ТОО "СЕВГРАЖДАНПРОЕКТ" г.ПЕТРОПАВЛОВСК		

Взам. инв. N° | Подпись и дата | Инв. N° подл.

1 - 1

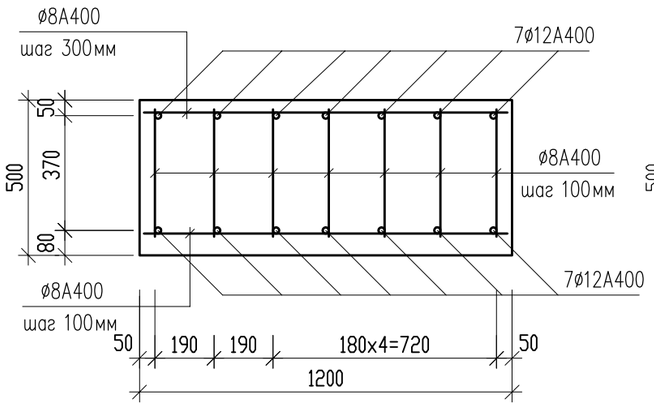

2 - 2

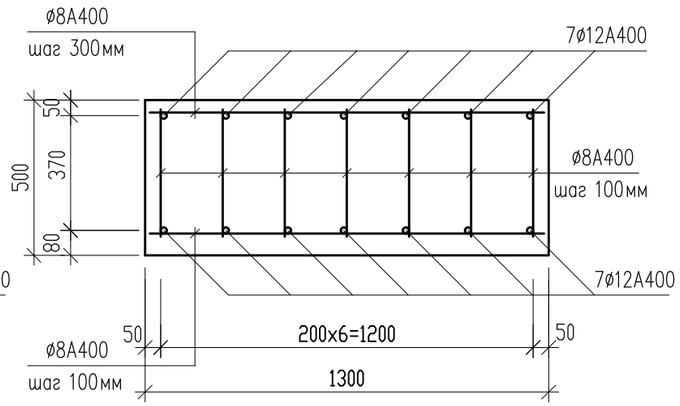

3 - 3

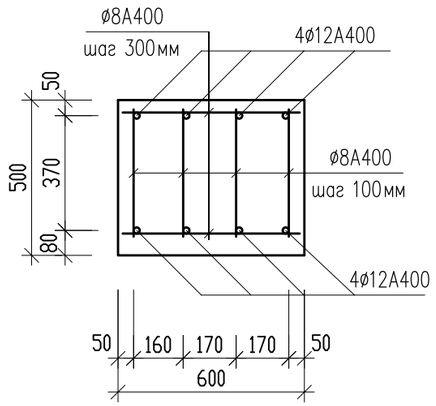

5 - 5

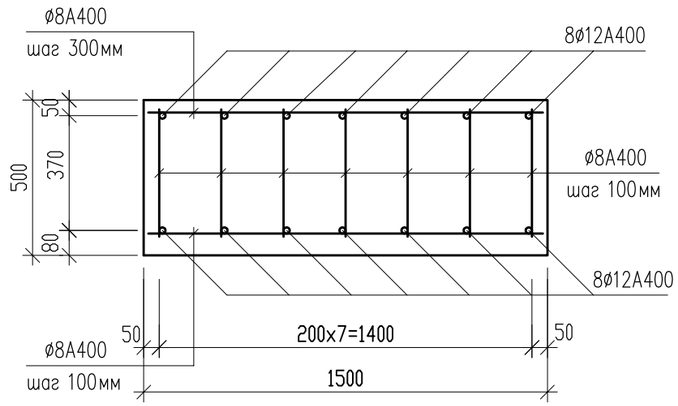

4 - 4

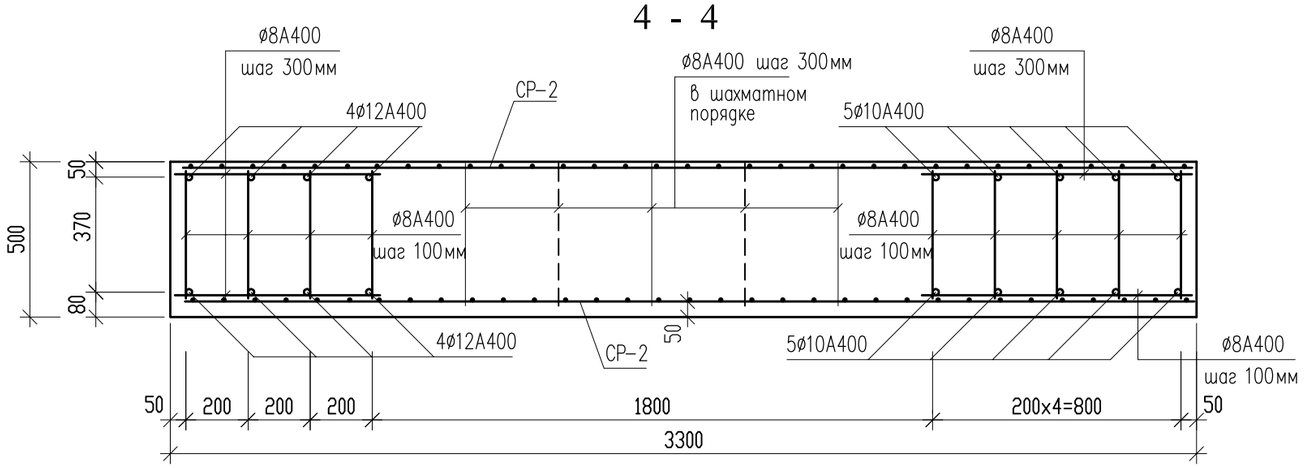

Уступ ростверка по оси "Ес" в осях "2с-4с"

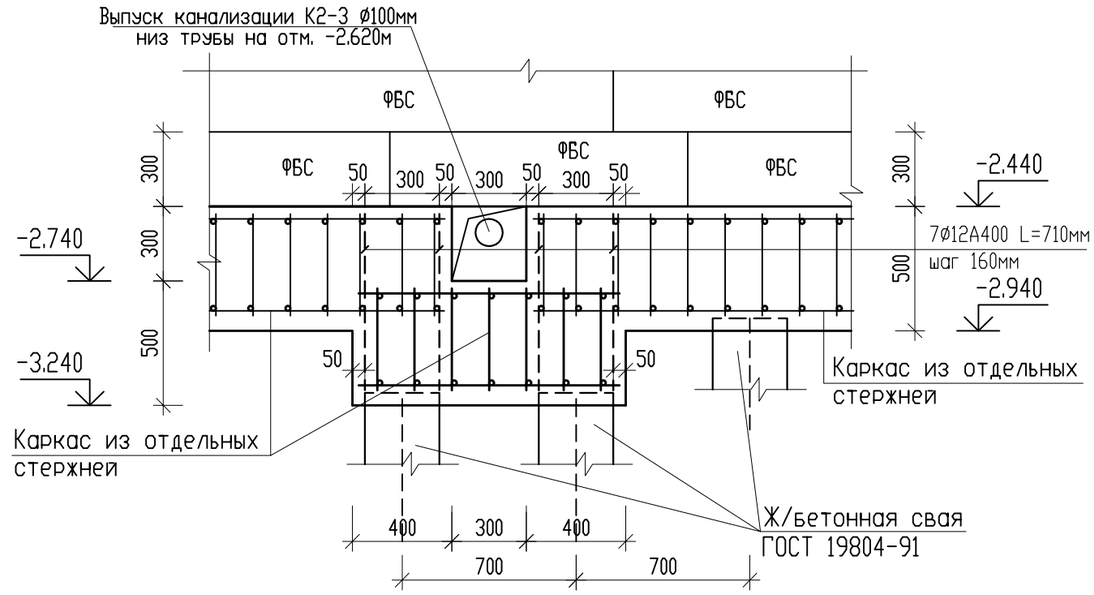

6 - 6

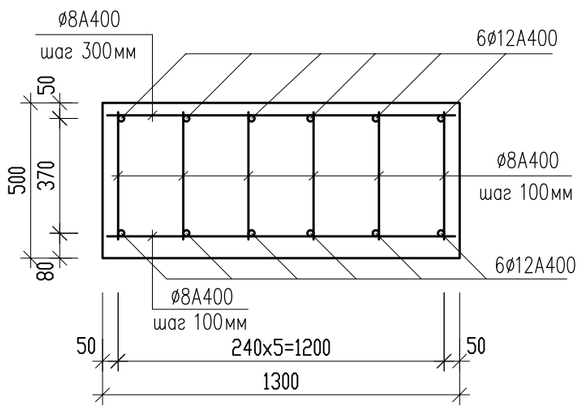

Сварные каркасы должны удовлетворять требованиям ГОСТ 10922-90 и выполняться в соответствии с ГОСТ 14098-91

						Заказ № 8204	- АС	
						Строительство 180-ти квартирного жилого дома по ул. Крепостная-Н. Назарбаева в г. Петропавловске СКО (с внешними инженерными сетями и благоустройством территории)		
Изм.	Кол уч.	Лист	Nдок.	Подп.	Дата.			
Г.И.П		Хуснутдинов			01.22	86-017/1.2-1-2020-н-л-АС.01-1	Стадия	Лист	Листов
Проверил		Густов			01.22		РП	3	
Выполнил		Казбеков			01.22	Сечения "1-1" + "6-6"	ТОО "СЕВГРАЖДАНПРОЕКТ" г.ПЕТРОПАВЛОВСК		

Взам. инв. N° | Подпись и дата | Инв. N° подл.

Сечение ростверка

под наружные стены

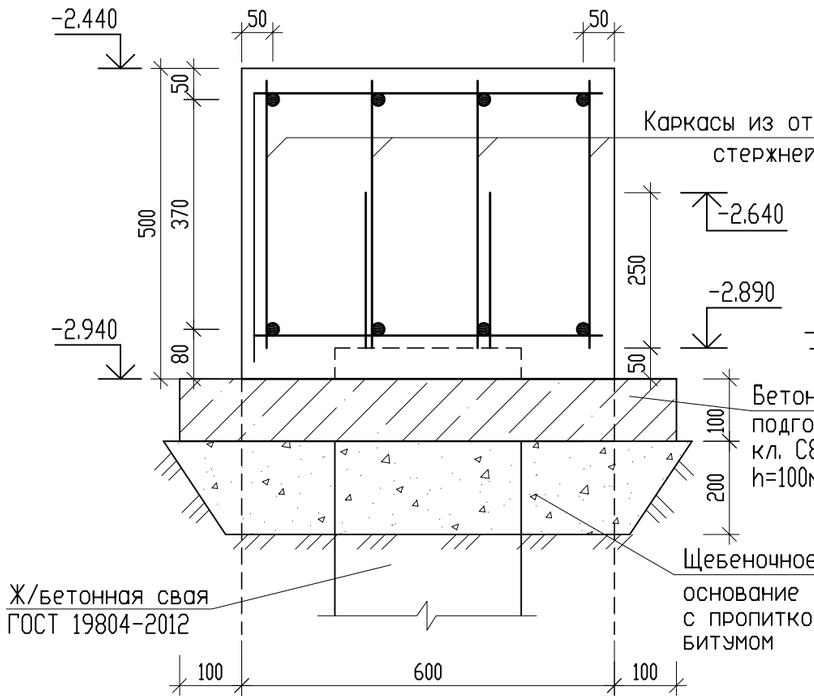

под внутренние стены

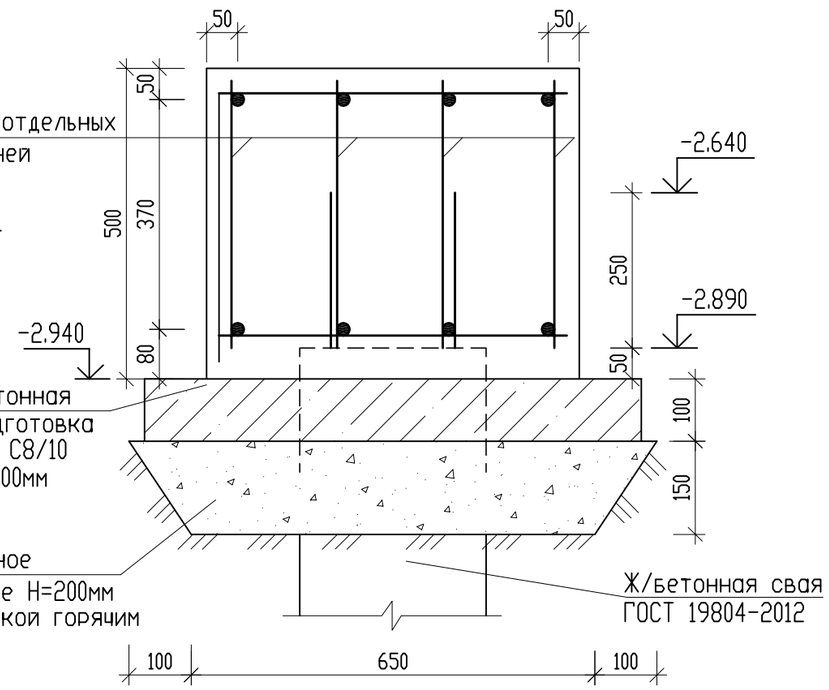

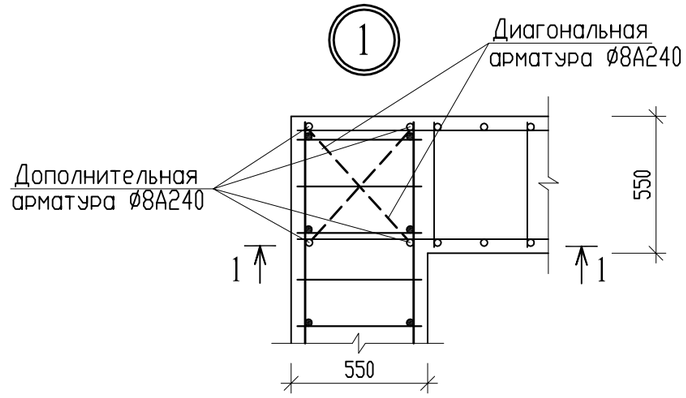

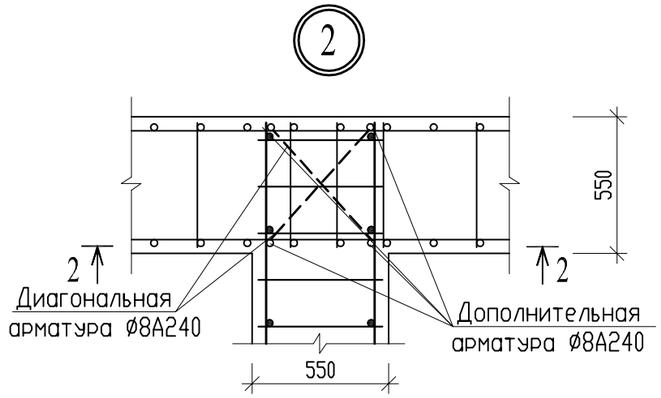

Стык продольных стержней

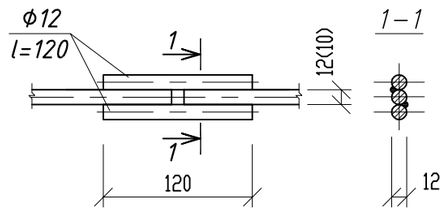

Уселение армирования ростверка в месте проема

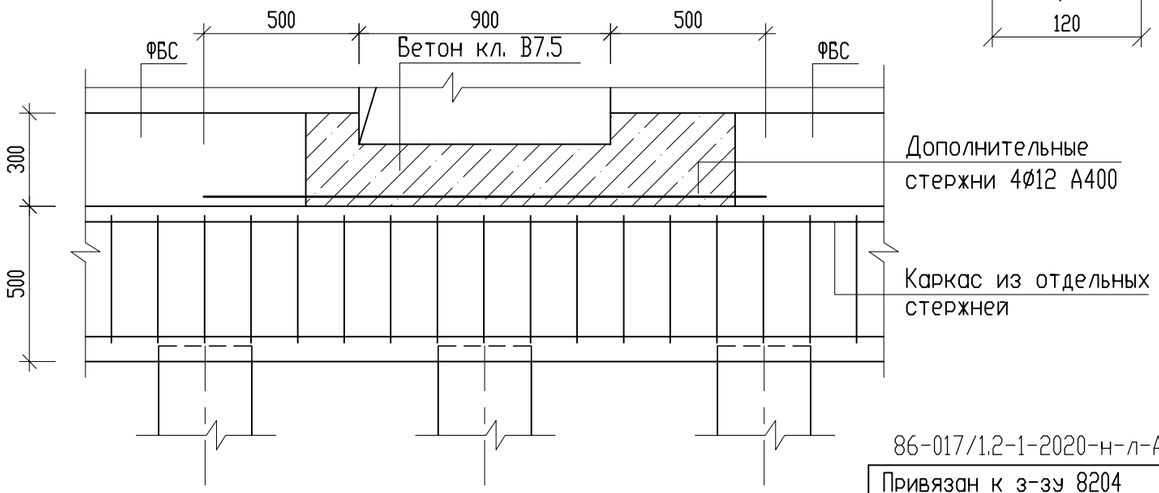

1 - 1

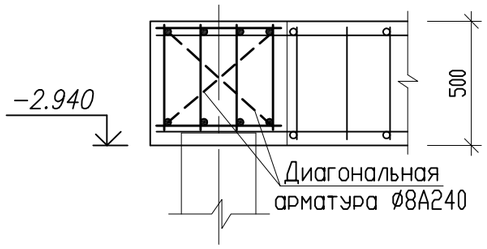

2 - 2

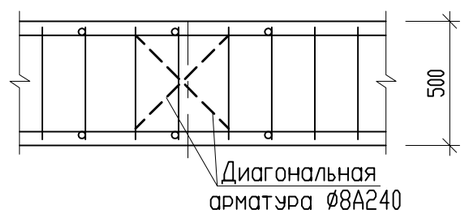

В местах пересечения продольные стержни сварить прерывистым швом

							Заказ № 7982		-	АС
							Строительство 9 этажного 332-х квартирного жилого дома с встроенными мини-центрами в микрорайоне "Жас-Оркен" в г. Петропавловске Северо-Казахстанской области.			
86-017/1.2-1-2020-н-л-АС.01-1				Изм.	Кол.уч.	Лист	Nдок.	Подпись	Дата	
Привязан к з-зу 8204			АС-4	Г.И.П		Хуснутдинов			86-014/1.2-1-2017-АС.01-1 в осях "7-8"	Стадия: РП; Лист: 10; Листов:
				Проверил		Густов				
Проверил	Густов		01.22	Инженер		Казбеков			Узлы ростверка.	ТОО "СЕВГРАЖДАНПРОЕКТ" г.ПЕТРОПАВЛОВСК
Выполнил	Казбеков		01.22							
Инв.N										

Взам. инв. N | Подпись и дата | Инв. N подл.

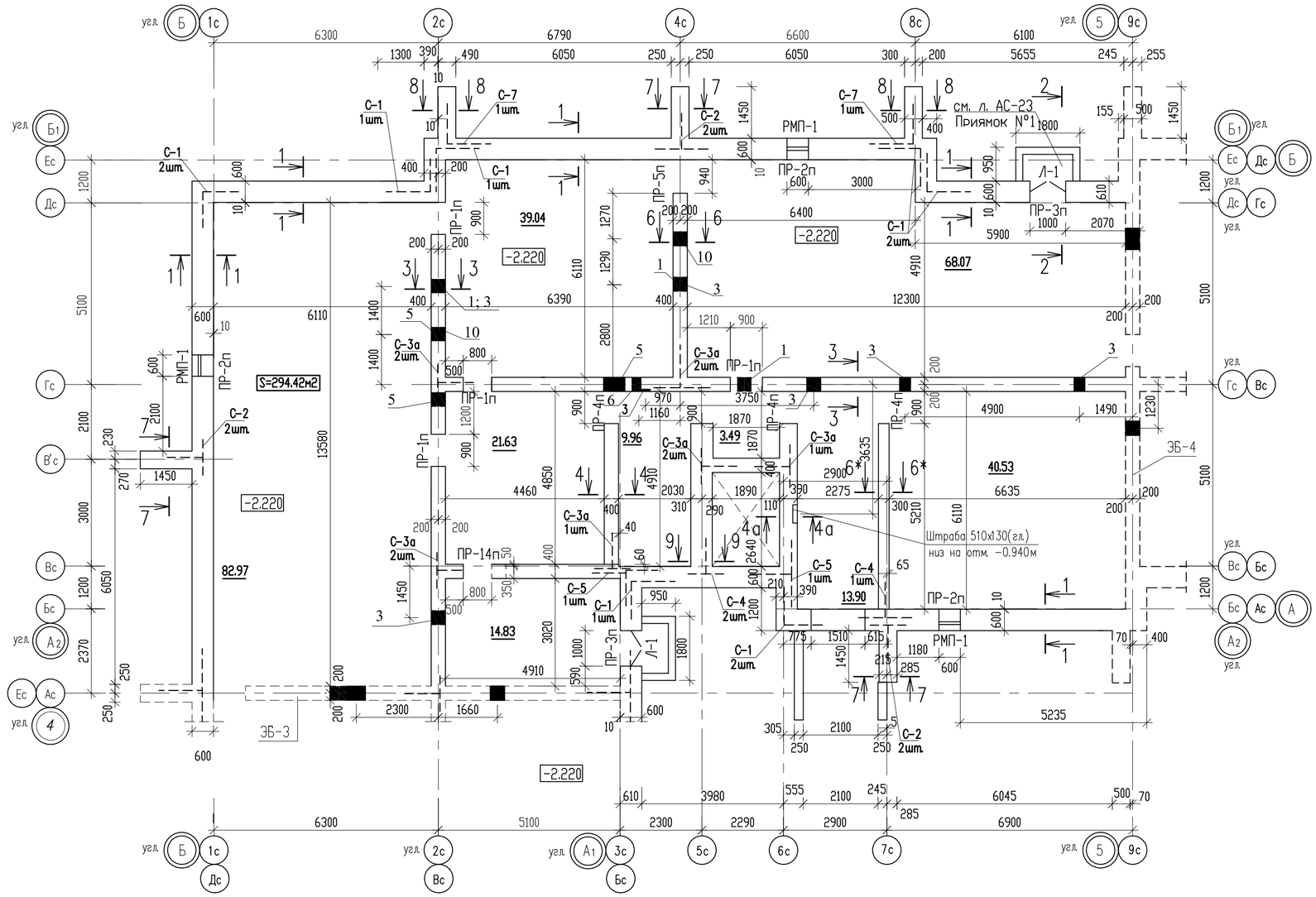

Ведомость отверстий

начало

№ отв.	Отверстия			
	Размеры, мм	Отм. низа, м	Кол-во шт	Назначение
1	2	3	4	5
1	300х300	-2.140	4	"К1"
2	150х150	-0.900	1	"К2"
3	300х300	-0.940	2	"К2"
4	400х300	-0.940	2	"В1"
5	600х300	-0.940	5	"ОВ"
6	250х300	-0.940	1	"ОВ"
7	400х300	-2.140	-	"ОВ"
8	Ø100	-3.240 -2.620	-	выпуск"К1-3" выпуск"К2-3"
9	Ø100	-3.840	1	ввод"В-1"
10	600х300	-2.140	4	"теплосеть"

Предел огнестойкости дверей - EI 30

Компоновочная схема

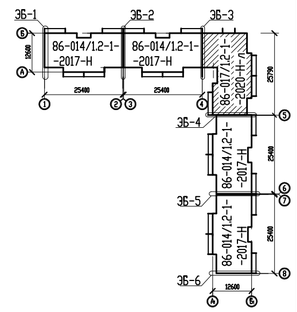

1. Внутреннюю часть наружных стен техподполья утеплить на h=0.78м с отм. -0.320 до отм.-1.100м минплитой Y=125кг/м3, б=40мм и оштукатурить по сетке с устройством каркаса.
2. Общие примечания по фундаментам смотри лист АС-2
3. Кирпичные заделки выполнить из кирпича марки КР-р-по 250х120х65/1НФ/125/2.0/50 ГОСТ 530-2012 на растворе М50. Перегородки выполнить из кирпича марки КР-р-по 250х120х65/1НФ/100/2.0/25 ГОСТ 530-2012 на растворе марки М25

Изм.	Кол уч.	Лист	Nдок.	Подпись	Дата
Г.И.П		Хуснутдинов			01.22
Проверил		Густов			01.22
Выполнил		Казбеков			01.22

Заказ № 8204 - АС

Строительство 180-ти квартирного жилого дома по ул. Крепостная-Н. Назарбаева в г. Петропавловске СКО (с внешними инженерными сетями и благоустройством территории)

86-017/1.2-1-2020-н-л-АС.01-1

Стадия	Лист	Листов
РП	5	

План технического подполья

ТОО "СЕВГРАЖДАНПРОЕКТ" г.ПЕТРОПАВЛОВСК

Взам. инв. N° | Подпись и дата | Инв. N° подл.

ЭБ - 3

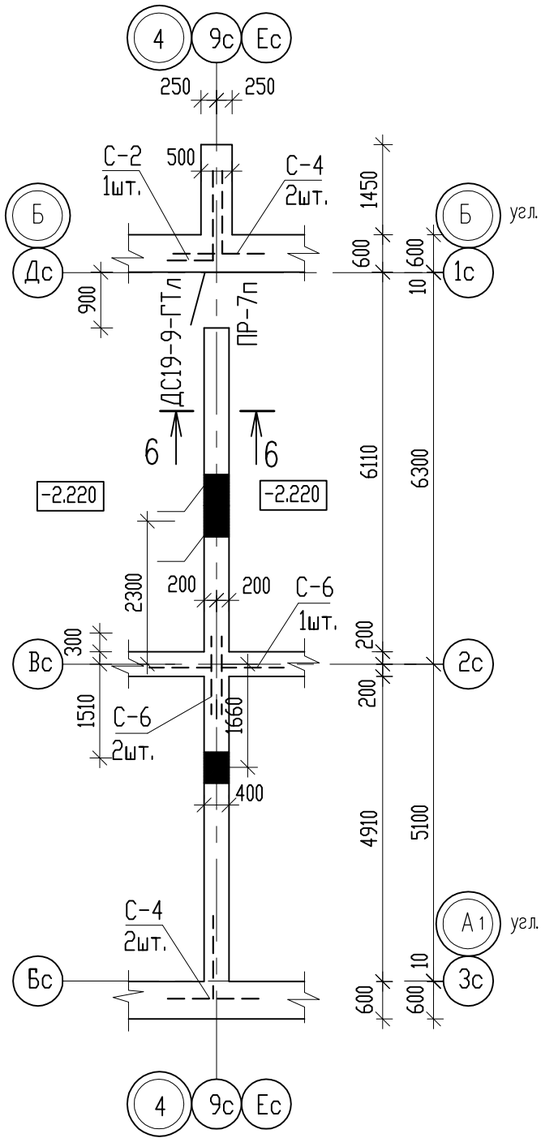

ЭБ - 4

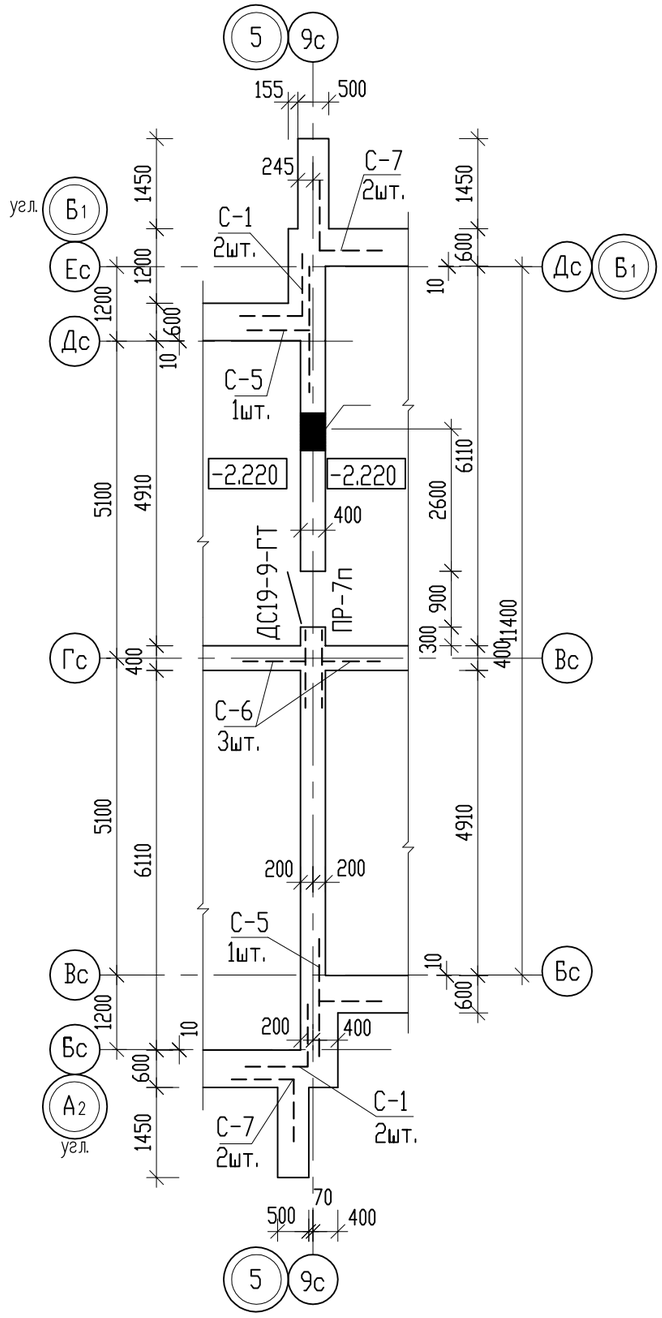

ВЕДОМОСТЬ ПЕРЕМЫЧЕК

Марка поз.	Схема сечения
1	2
ПР - 7п шт. 1	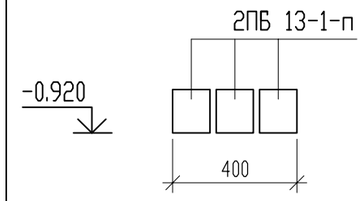

Узлы устройства арматурного шва

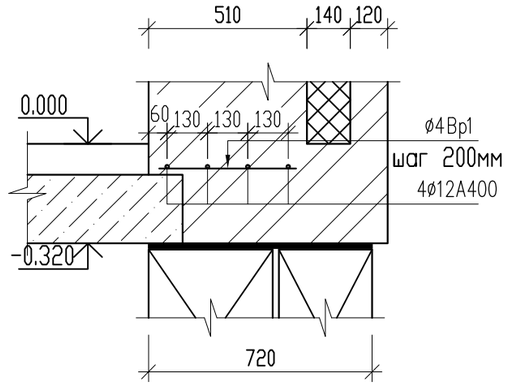

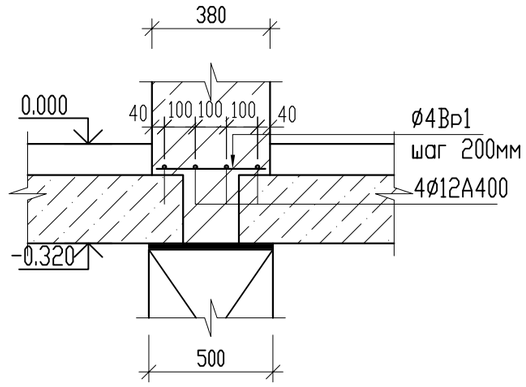

Изм.	Кол уч.	Лист	Nдок.	Подп.	Дата.
Г.И.П		Хуснутдинов			01.22
Проверил		Густов			01.22
Выполнил		Казбеков			01.22

Заказ № 8204 - АС

Строительство 180-ти квартирного жилого дома по ул. Крепостная-Н. Назарбаева в г. Петропавловске СКО (с внешними инженерными сетями и благоустройством территории)

86-017/1.2-1-2020-н-л-АС.01-1

Стадия	Лист	Листов
РП	6	

План технического подполья. Элементы блокировки ЭБ-3; ЭБ-4.

ТОО "СЕВГРАЖДАНПРОЕКТ" г.ПЕТРОПАВЛОВСК

Взам. инв. N°

Подпись и дата

Инв. N° подл.

1 - 1

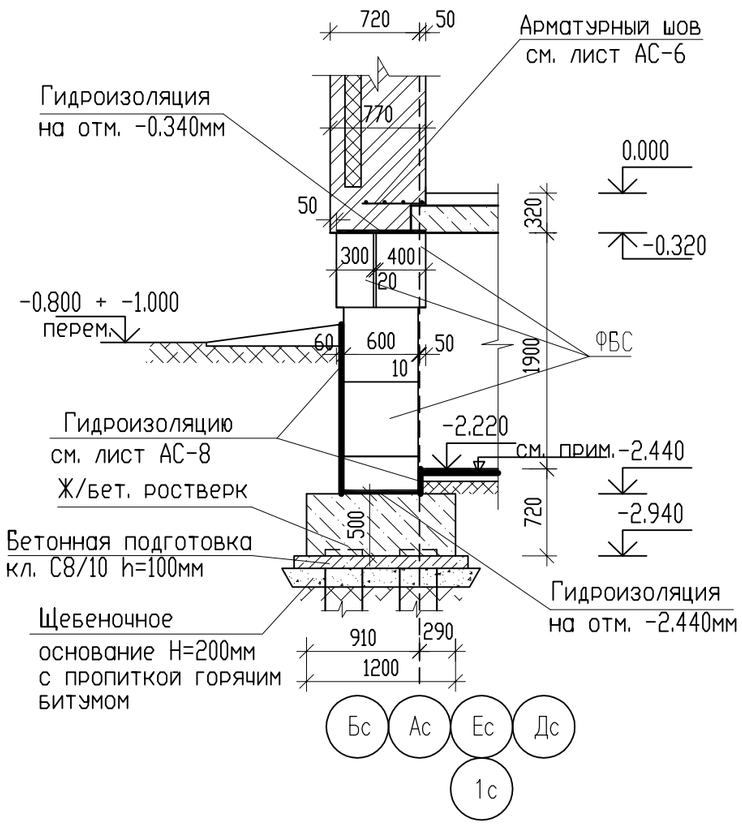

2 - 2

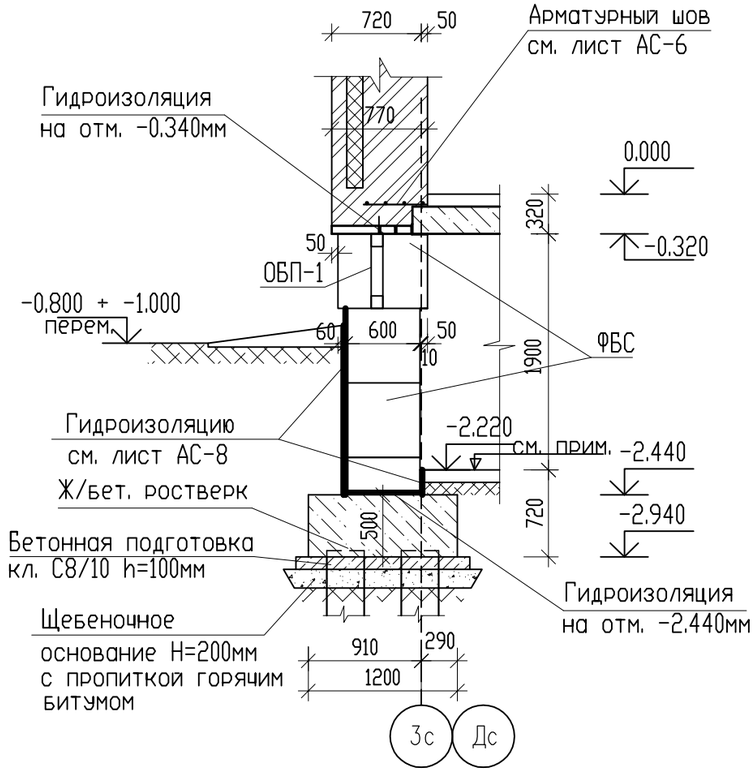

3 - 3

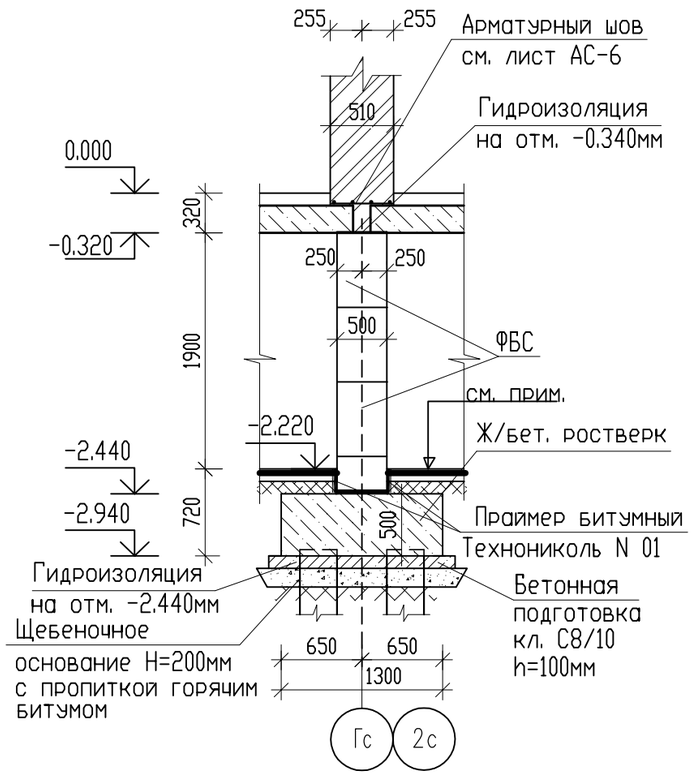

Деталь устройства фундамента
под перегородку

4 - 4

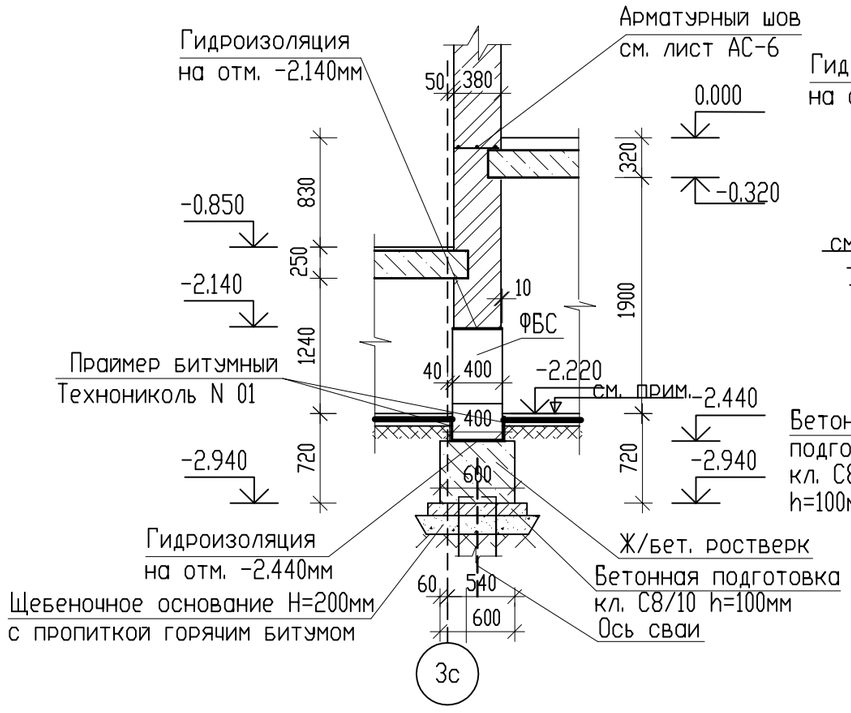

4а - 4а

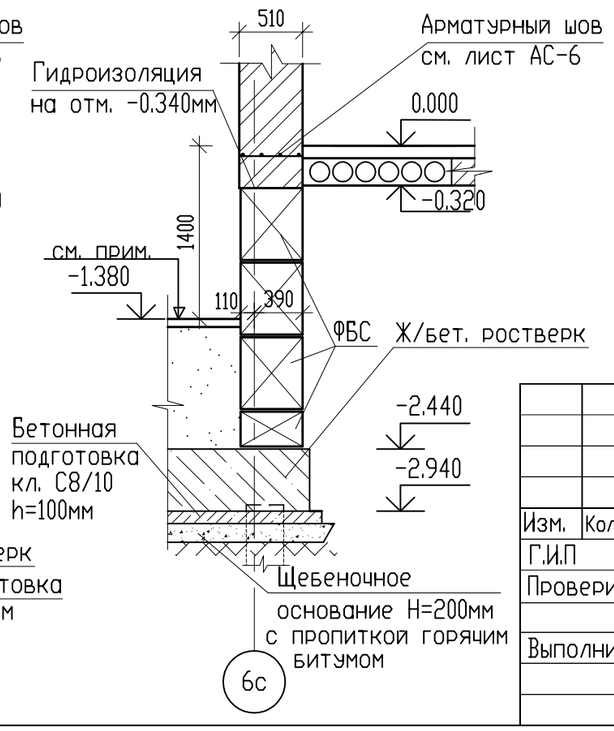

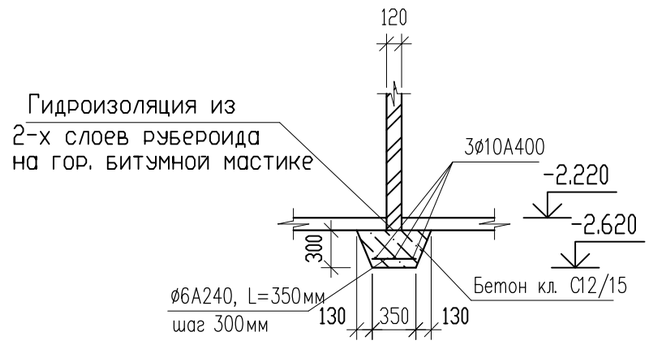

Полы в техподполье смотри на листе АС-44 альбом 86-017/1.2-1-2020-п-АС1.1

Изм.	Кол.уч.	Лист	№ док.	Подпись	Дата
Г.И.П		Хуснутдинов			01.22
Проверил		Густов			01.22
Выполнил		Казбеков			01.22

Заказ № 8204 - АС

Строительство 180-ти квартирного жилого дома по ул. Крепостная-Н. Назарбаева в г. Петропавловске СКО (с внешними инженерными сетями и благоустройством территории)

86-017/1.2-1-2020-н-л-АС.01-1

Стадия	Лист	Листов
РП	7	

Сечения "1-1"; "2-2"; "3-3"; "4-4". Узлы устройства арматурного шва

ТОО "СЕВГРАЖДАНПРОЕКТ" г.ПЕТРОПАВЛОВСК

Взам. инв. N°

Подпись и дата

Инв. N° подл.

6 - 6

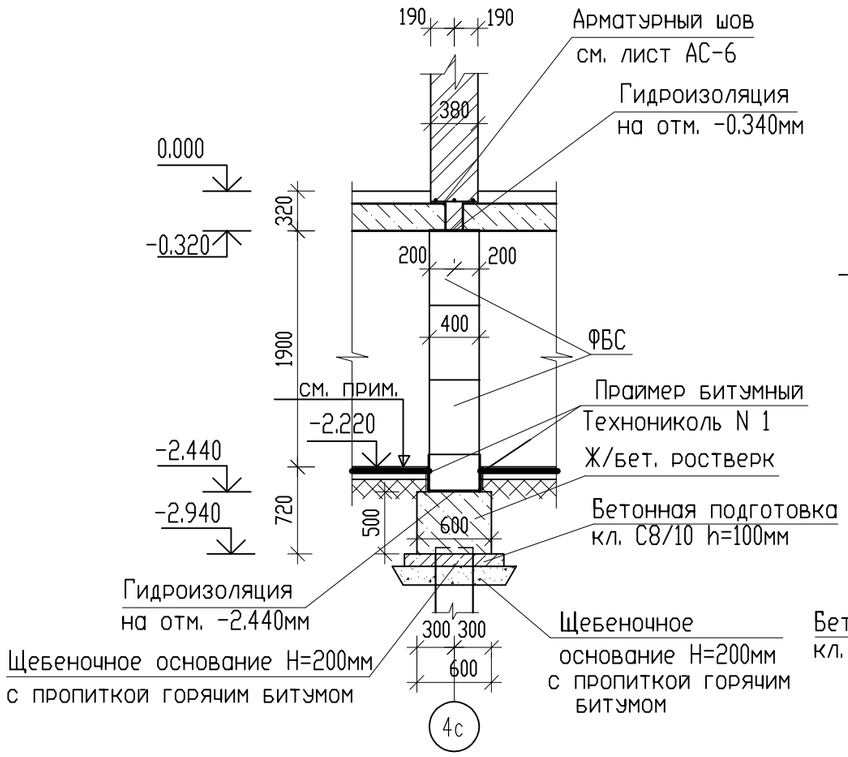

7 - 7

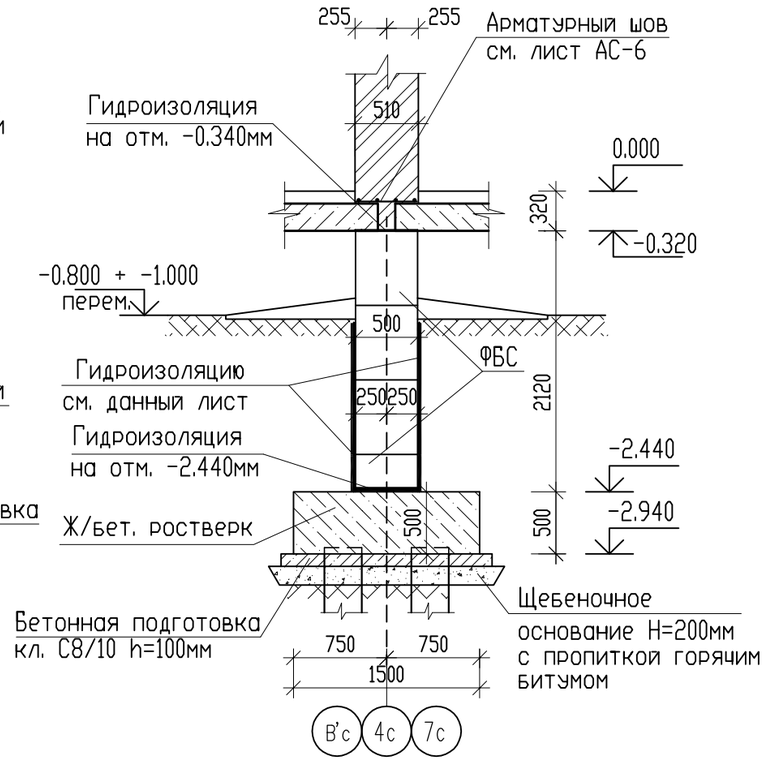

8 - 8

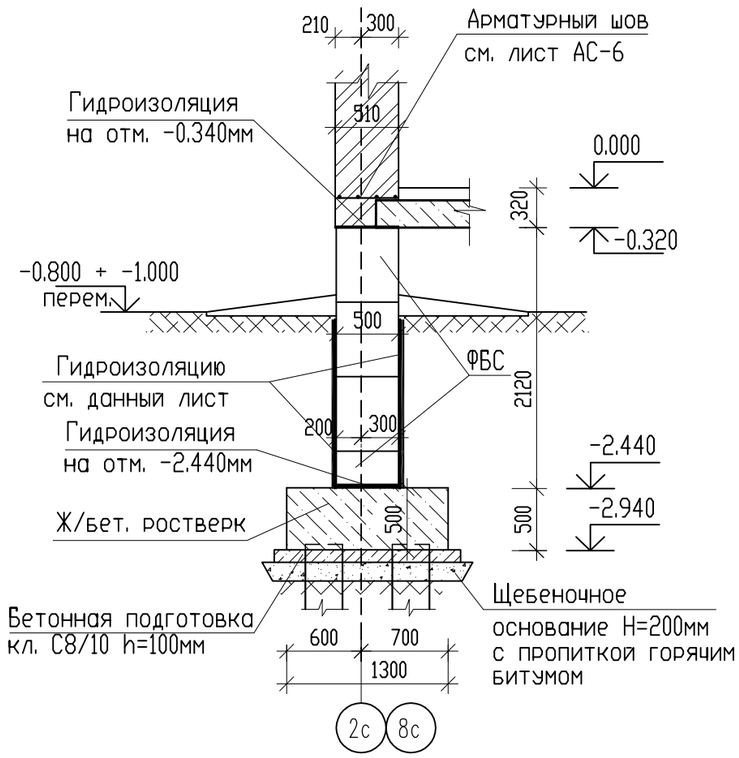

6* - 6*

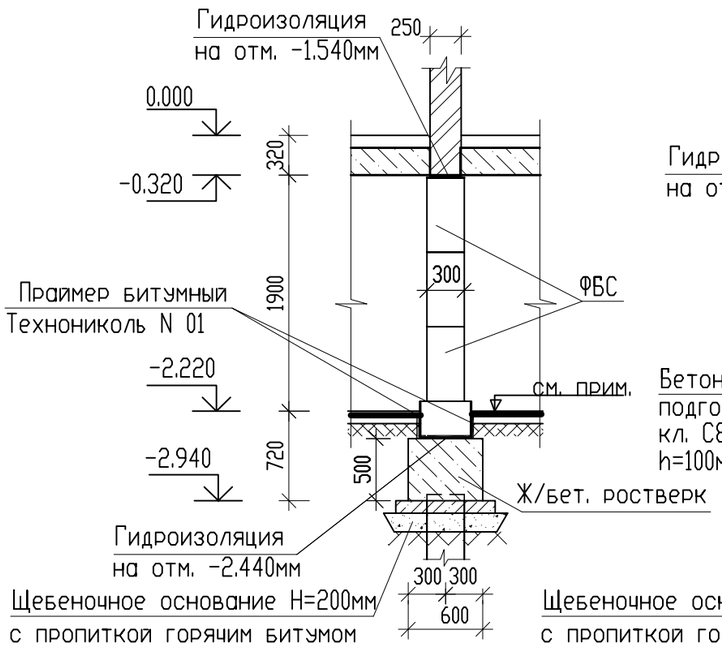

9 - 9

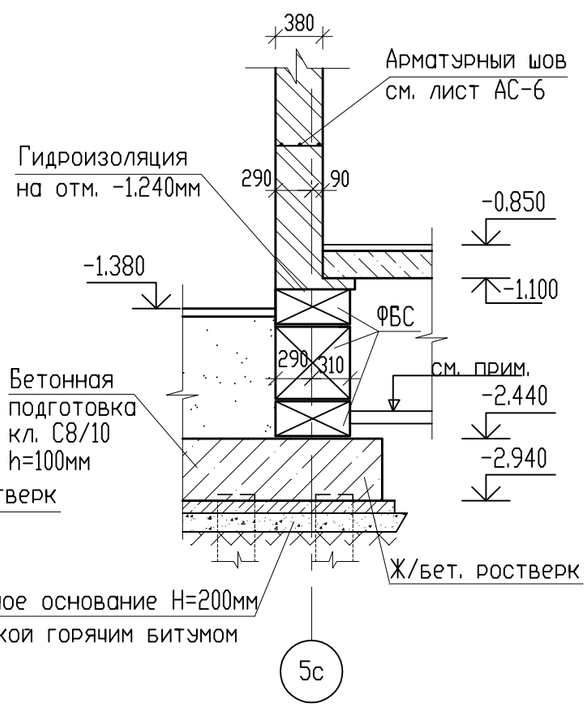

Гидроизоляция стен подвала принята "ТН-Фундамент Макс".
Перед устройством гидроизаляции поверхность блоков очистить от грязи, пыли, земли и других инородных материалов и увлажнить. Затем следует выполнить грунтовку поверхности при помощи праймера битумного "Технониколь N 01." После выполняется гидроизоляционный слой из 2-х слоев "Техноэласт ЭПП", которые наплавляются по подготовленному основанию. Наплавление 2-х слоев "Техноэласт ЭПП" осуществляется с нахлестом смежных слоев.
В качестве защиты гидроизоляционного слоя, используется профилированная мембрана "PLANTER standard"

Полы в техподполье смотри на листе АС-44 альбом 86-017/1.2-1-2020-п-АС1.1

						Заказ № 8204		- АС	
						Строительство 180-ти квартирного жилого дома по ул. Крепостная-Н. Назарбаева в г. Петропавловске СКО (с внешними инженерными сетями и благоустройством территории)			
Изм.	Кол.уч.	Лист	№ док.	Подпись	Дата				
Г.И.П		Хуснутдинов			01.22	86-017/1.2-1-2020-н-л-АС.01-1	Стадия	Лист	Листов
Проверил		Густов			01.22		РП	8	
Выполнил		Казбеков			01.22	Сечения "5-5"; "6-6"; "7-7"; "8-8". "9-9".	ТОО "СЕВГРАЖДАНПРОЕКТ" г.ПЕТРОПАВЛОВСК		

Взам. инв. N°
Подпись и дата
Инв. N° подл.

по осям "Дс" и "Ес"

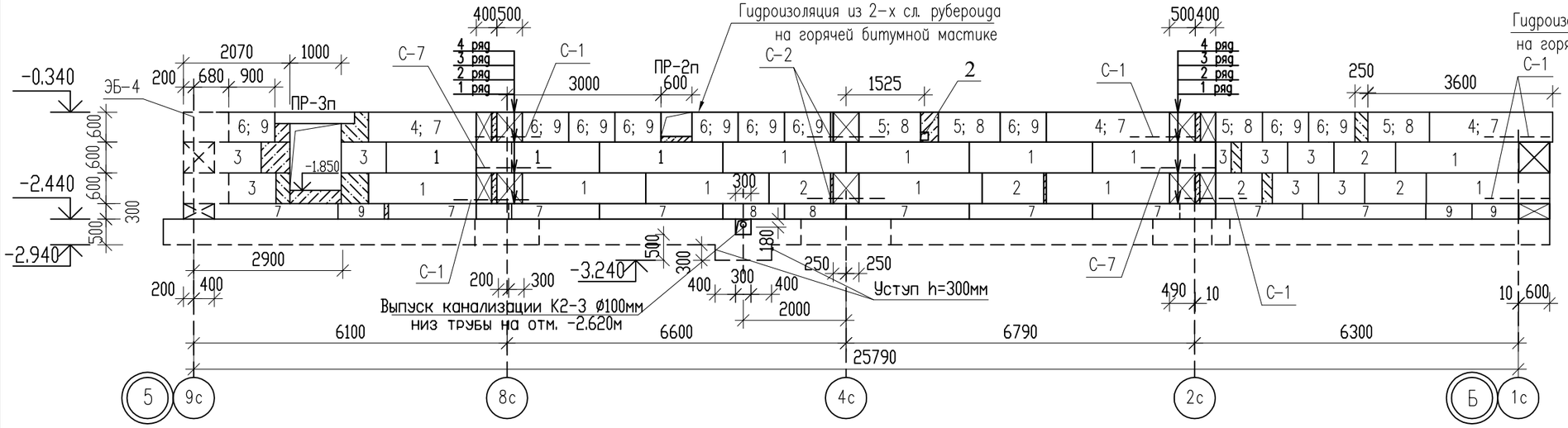

по осям "2с"; "8с"

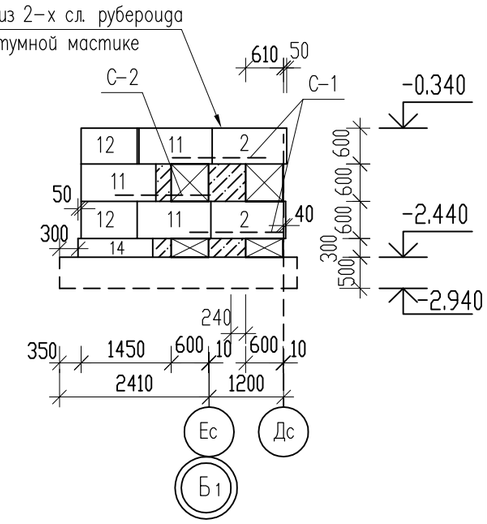

по оси "Гс"

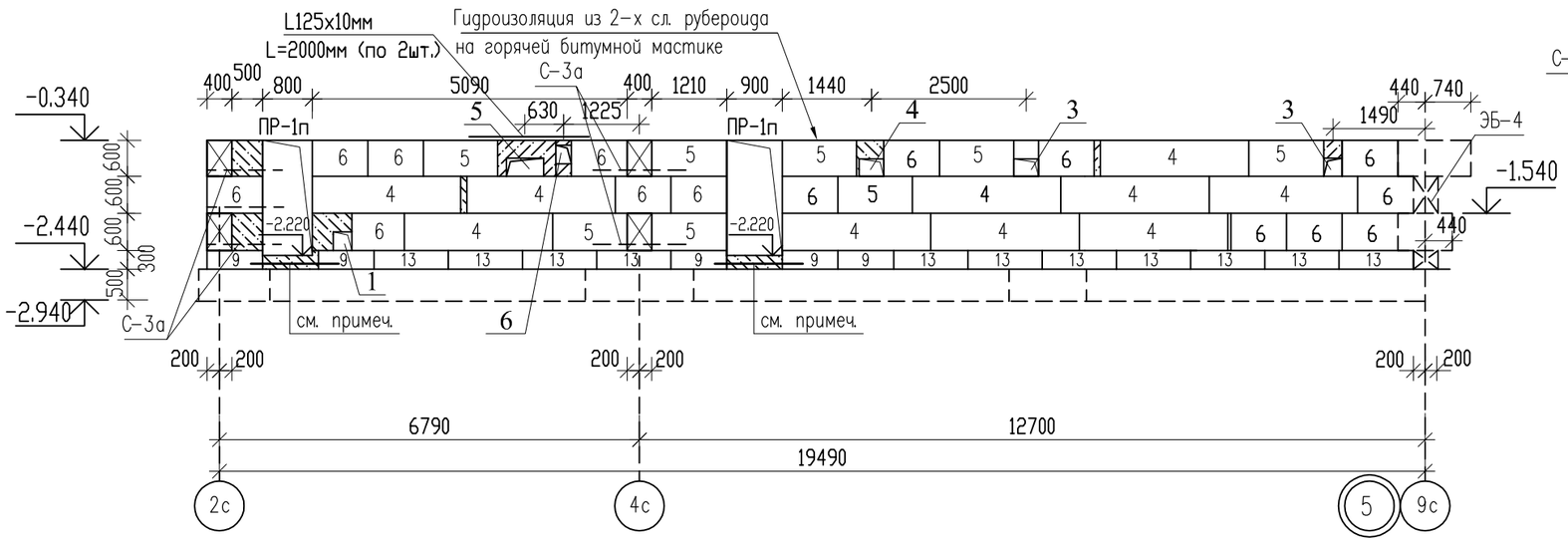

по оси "4с"

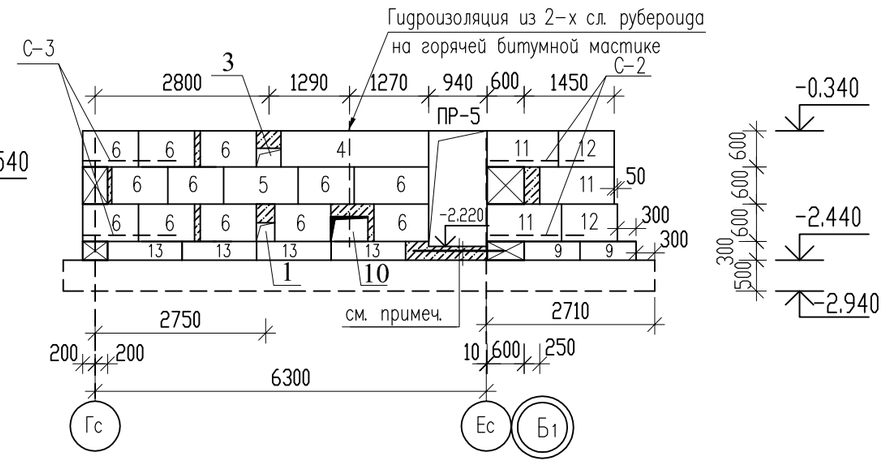

1 ряд
1 ряд - зерк.

2 ряд
2 ряд - зерк.

3 ряд
3 ряд - зерк.

4 ряд
4 ряд - зерк.

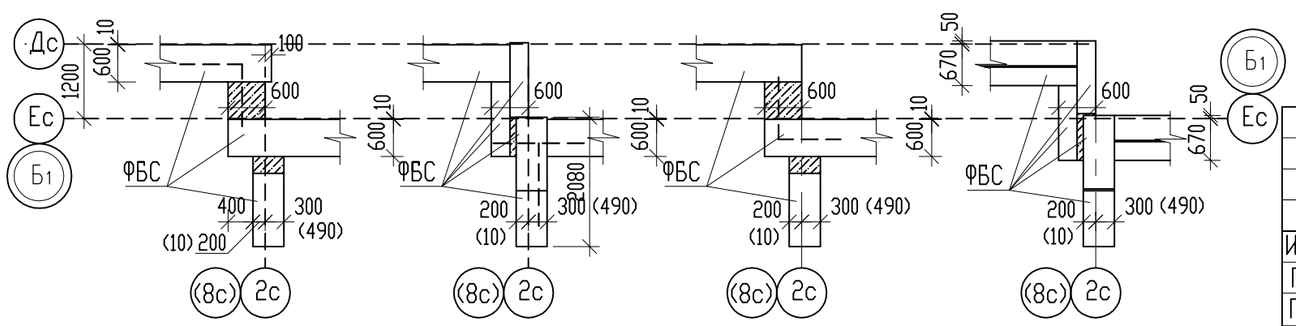

В дверном проеме уложить арматуру 4Ø12А400 L=2000мм на отметке -2.440мм.
Раскладку 6; 7; 8; 9 ряда смотри на листе АС-14.

Изм.	Кол.уч.	Лист	№ док.	Подпись	Дата
Г.И.П		Хуснутдинов			01.22
Проверил		Густов			01.22
Выполнил		Казбеков			01.22

Заказ № 8204 - АС

Строительство 180-ти квартирного жилого дома по ул. Крепостная-Н. Назарбаева в г. Петропавловске СКО (с внешними инженерными сетями и благоустройством территории)

86-017/1.2-1-2020-н-л-АС.01-1

Стадия	Лист	Листов
РП	9	

Раскладка блоков стен. (начало)

ТОО "СЕВГРАЖДАНПРОЕКТ" г.ПЕТРОПАВЛОВСК

Взам. инв. N° | Подпись и дата | Инв. N° подл.

по осям "Вс" и "Бс"

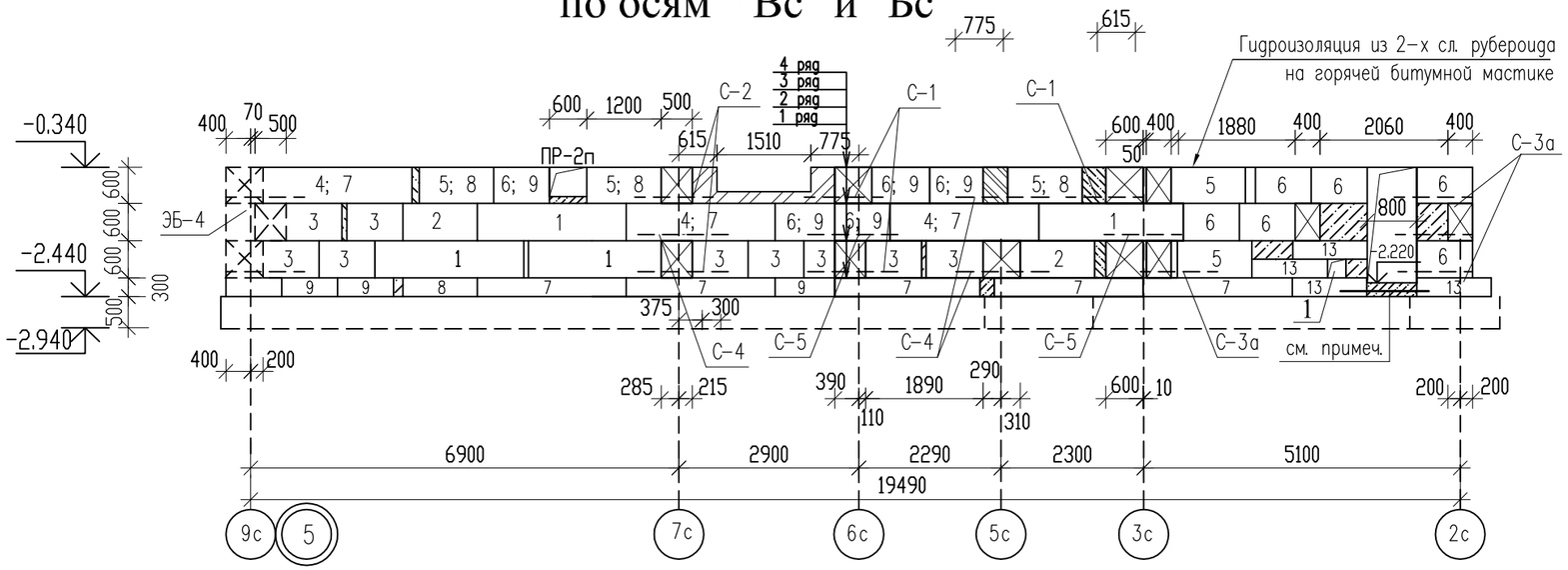

по осям "3с"

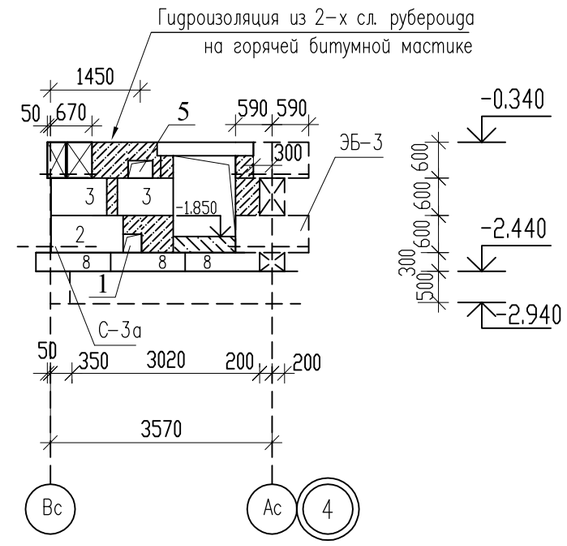

по оси "5с"

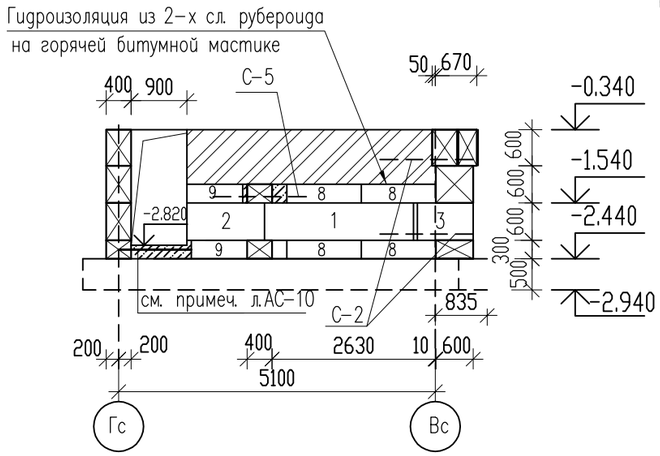

по оси "6с"

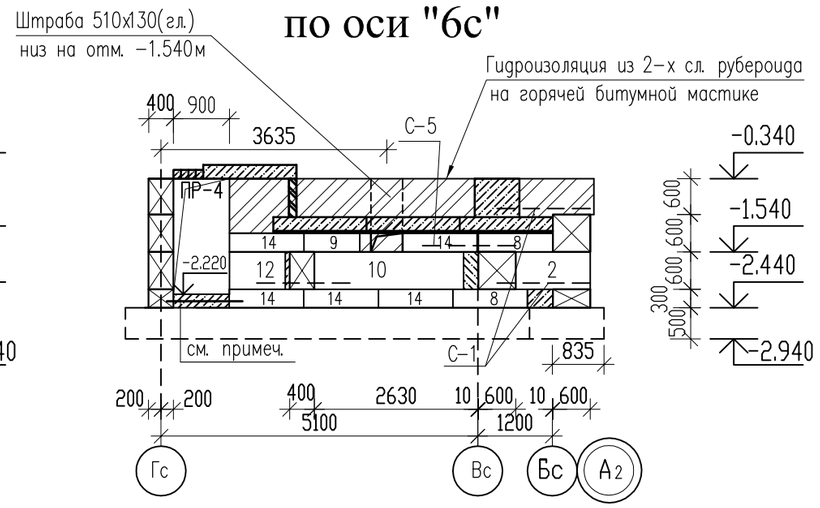

1 ряд 2 ряд 3 ряд 4 ряд

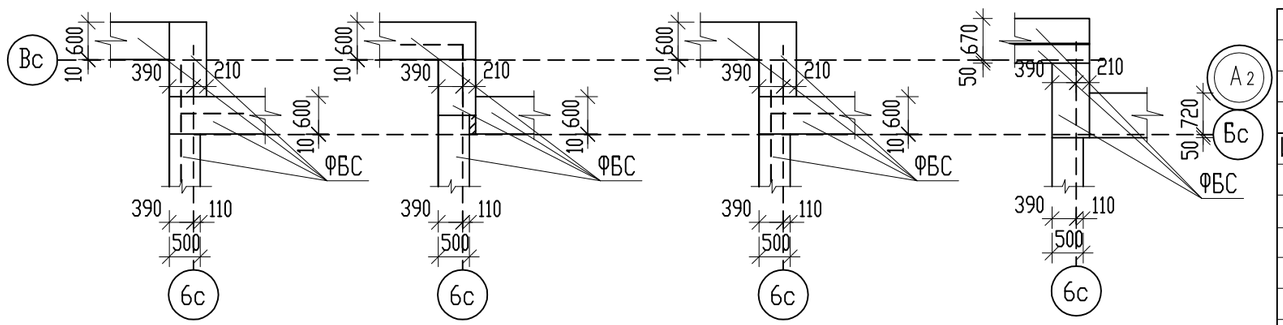

В дверном проеме уложить арматуру 4Ø12А400 L=2000мм
на отметке -2.440мм.

Изм.	Кол.уч.	Лист	№ док.	Подпись	Дата
Г.И.П		Хуснутдинов			01.22
Проверил		Густов			01.22
Выполнил		Казбеков			01.22

Заказ № 8204 - АС

Строительство 180-ти квартирного жилого дома по ул. Крепостная-Н. Назарбаева в г. Петропавловске СКО (с внешними инженерными сетями и благоустройством территории)

86-017/1.2-1-2020-н-л-АС.01-1

Стадия	Лист	Листов
РП	10	

Раскладка блоков стен. (продолжение)

ТОО "СЕВГРАЖДАНПРОЕКТ" г.ПЕТРОПАВЛОВСК

Взам. инв. N° | Подпись и дата | Инв. N° подл.

по осям "2с"

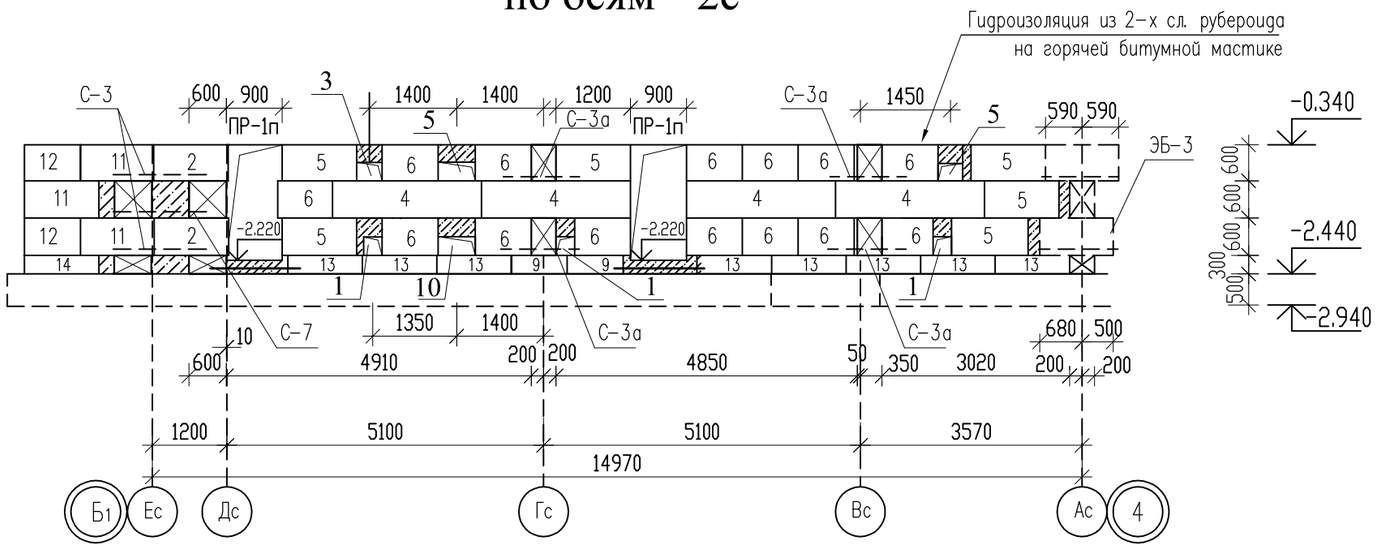

по оси "7с"

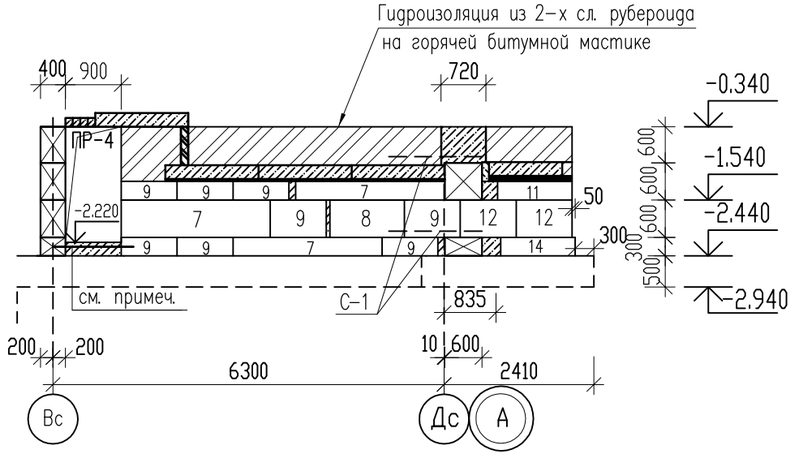

по осям "1с"

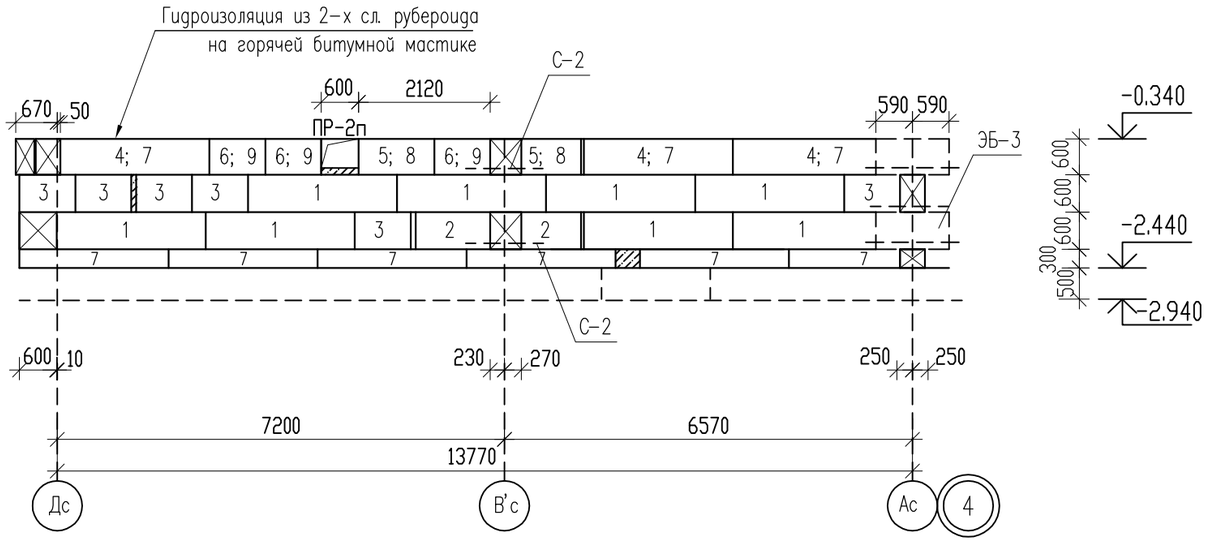

В дверном проеме уложить арматуру 4Ø12А400 L=2000мм
на отметке -2.440мм.

В стенах техподполья над сантехническими отверстиями с 2-х сторон под плитой перекрытия уложить металлический уголок L125x10мм L=4000мм (вес общий 76.40кг.)
В дверном проеме уложить арматуру 4Ø12А400 L=2000мм на отметке -2.440мм.

						Заказ № 8204		- АС
						Строительство 180-ти квартирного жилого дома по ул. Крепостная-Н. Назарбаева в г. Петропавловске СКО (с внешними инженерными сетями и благоустройством территории)		
Изм.	Кол.уч.	Лист	№ док.	Подпись	Дата			
Г.И.П		Хуснутдинов			01.22	86-017/1.2-1-2020-н-л-АС.01-1	Стадия	Лист	Листов
Проверил		Густов			01.22		РП	11	
Выполнил		Казбеков			01.22	Раскладка блоков стен. (продолжение)	ТОО "СЕВГРАЖДАНПРОЕКТ" г.ПЕТРОПАВЛОВСК		

Взам. инв. N°

Подпись и дата

Инв. N° подл.

ЭБ-3 (по оси Ас)

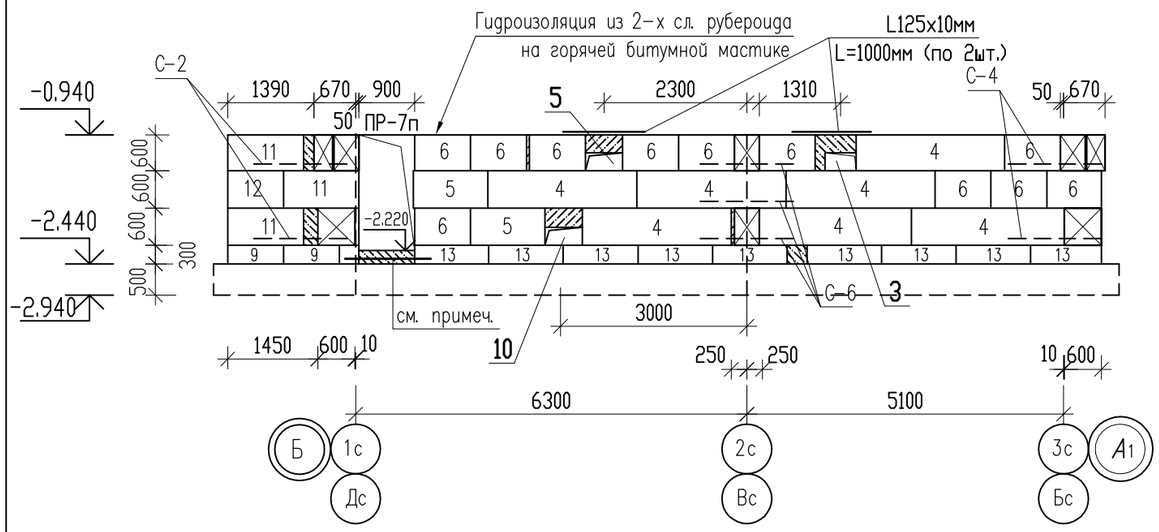

ЭБ - 4 :

по оси "1с"; "Дс"

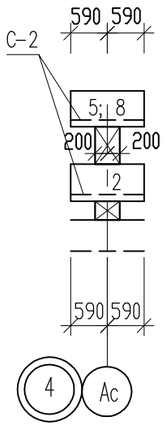

по оси "2с"; " Вс "

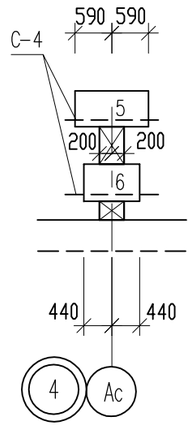

по оси "3с"; "Бс"

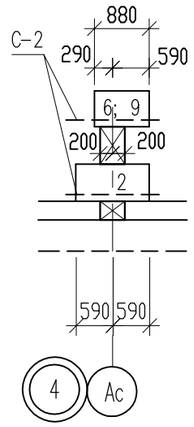

у оси "3с"

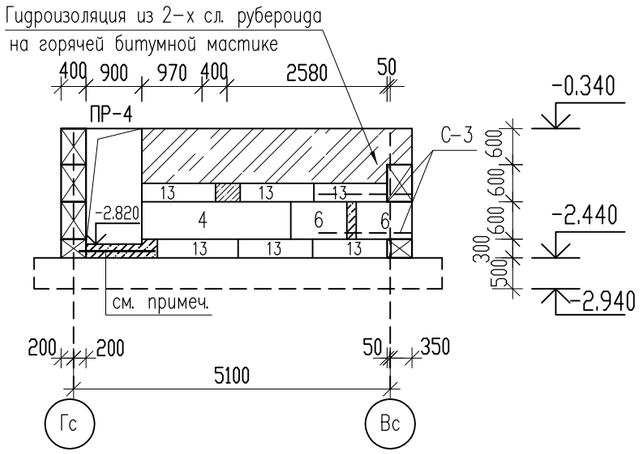

между осями "Вс" и "Гс"

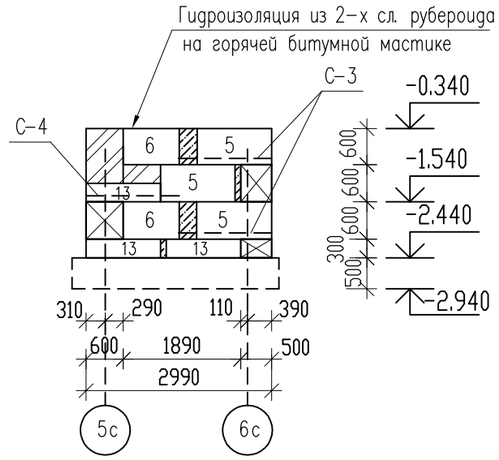

по оси "В'с"

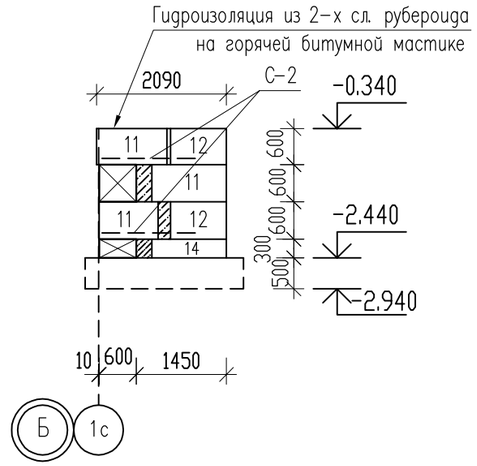

В дверном проеме уложить арматуру 4Ø12А400 L=2000мм
на отметке -2.440мм.

						Заказ № 8204	- АС	
						Строительство 180-ти квартирного жилого дома по ул. Крепостная-Н. Назарбаева в г. Петропавловске СКО (с внешними инженерными сетями и благоустройством территории)		
Изм.	Кол.уч.	Лист	№ док.	Подпись	Дата			
Г.И.П		Хуснутдинов			01.22	86-017/1.2-1-2020-н-л-АС.01-1	Стадия	Лист	Листов
Проверил		Густов			01.22		РП	12	
Выполнил		Казбеков			01.22	Раскладка блоков стен. (продолжение) Элемент блокировки ЭБ-3.	ТОО "СЕВГРАЖДАНПРОЕКТ" г.ПЕТРОПАВЛОВСК		

Взам. инв. N°

Подпись и дата

Инв. N° подл.

ЭБ-4 (по оси "9с")

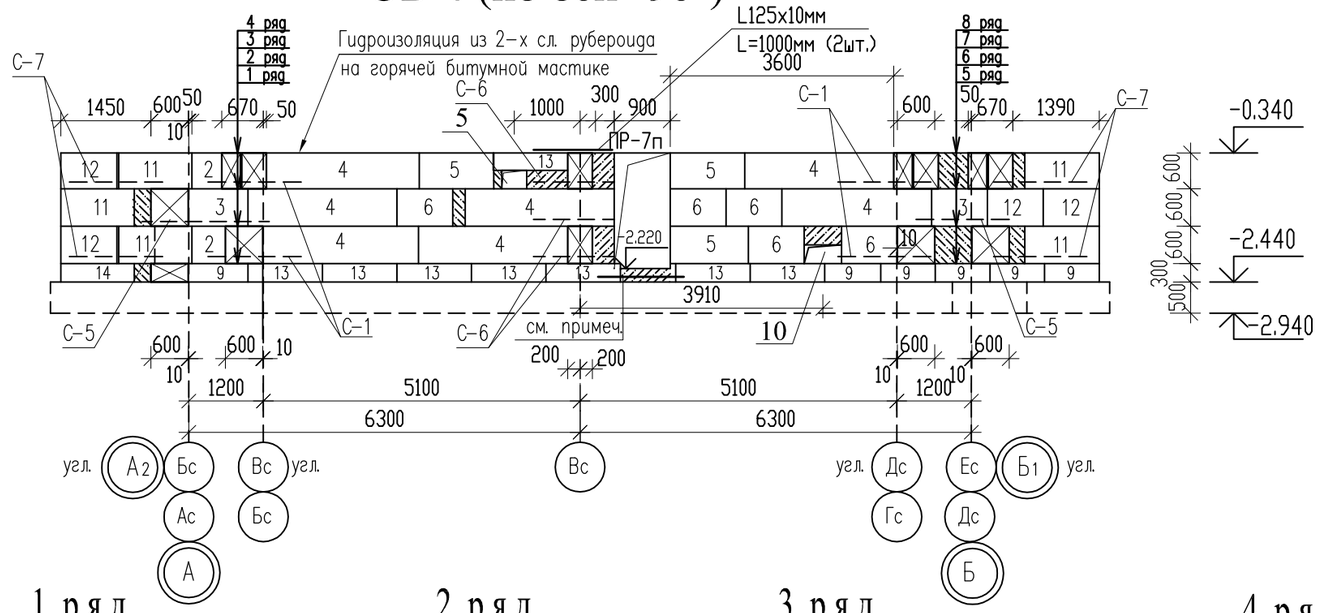

5 ряд - зерк.

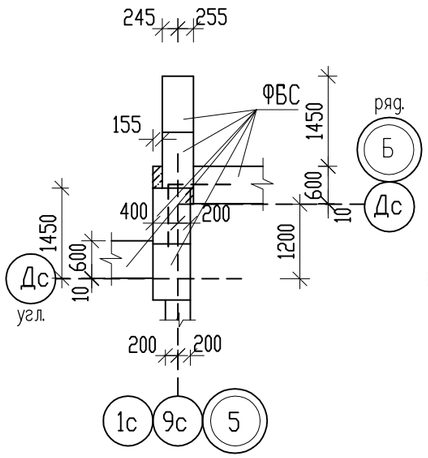

6 ряд - зерк.

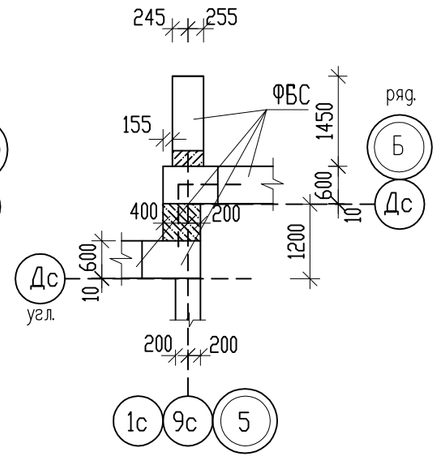

1 ряд

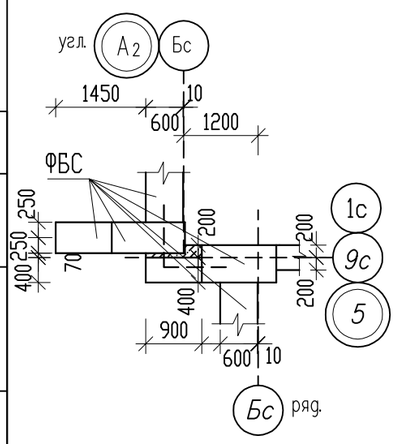

2 ряд

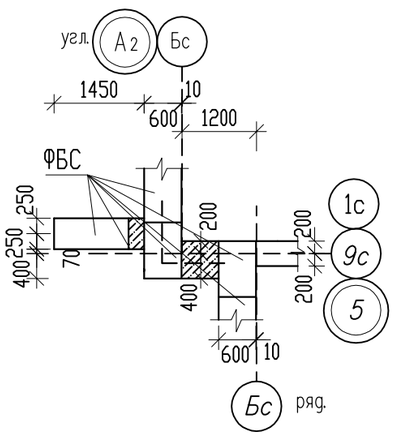

3 ряд

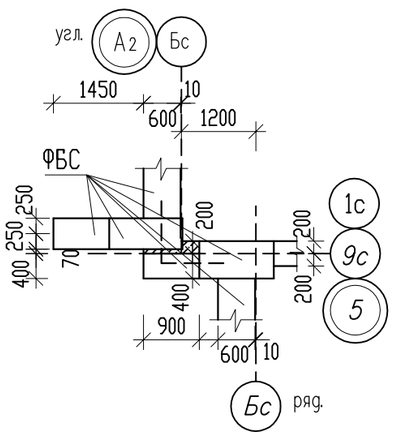

4 ряд

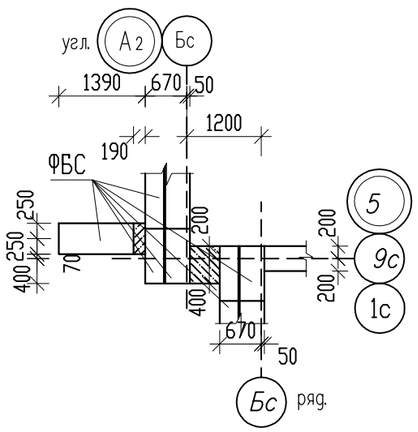

7 ряд - зерк.

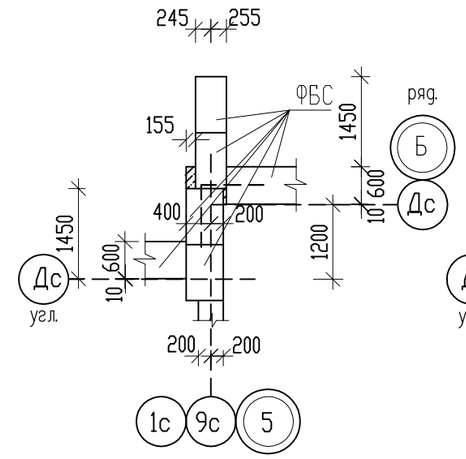

8 ряд - зерк.

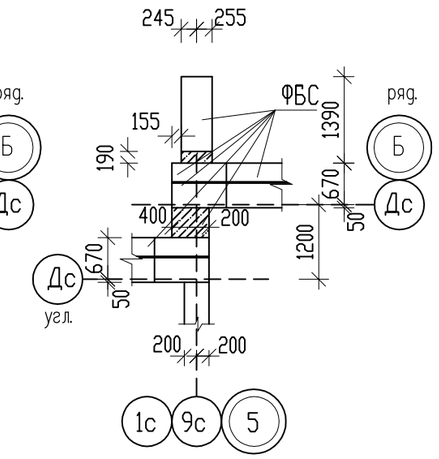

ЭБ - 4 по оси :

оси "Бс" угл.

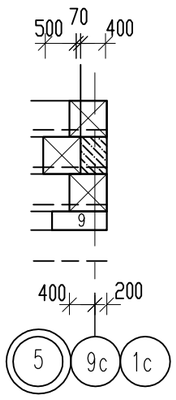

оси "Бс" ряд.

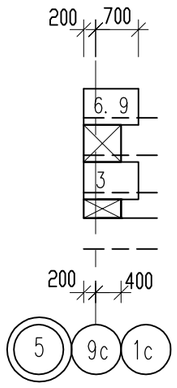

оси "Гс"; "Вс" угл.

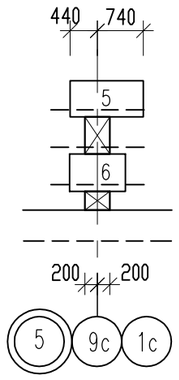

по "Дс" угл.

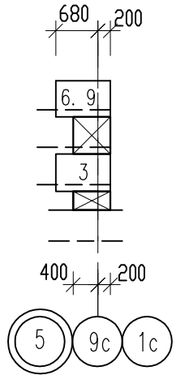

по "Дс" ряд.

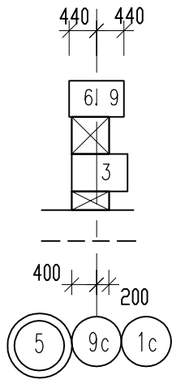

В дверном проеме уложить арматуру 4Ø12А400 L=2000мм
на отметке -2.440мм.

						Заказ № 8204	- АС	
						Строительство 180-ти квартирного жилого дома по ул. Крепостная-Н. Назарбаева в г. Петропавловске СКО (с внешними инженерными сетями и благоустройством территории)		
Изм.	Кол.уч.	Лист	№ док.	Подпись	Дата			
Г.И.П		Хуснутдинов			01.22	86-017/1.2-1-2020-н-л-АС.01-1	Стадия: РП	Лист: 13 / Листов:
Проверил		Густов			01.22			
Выполнил		Казбеков			01.22	Раскладка блоков стен. (окончание) Элемент блокировки ЭБ-4.	ТОО "СЕВГРАЖДАНПРОЕКТ" г.ПЕТРОПАВЛОВСК	

Взам. инв. N°

Подпись и дата

Инв. N° подл.

СЕТКА С-1

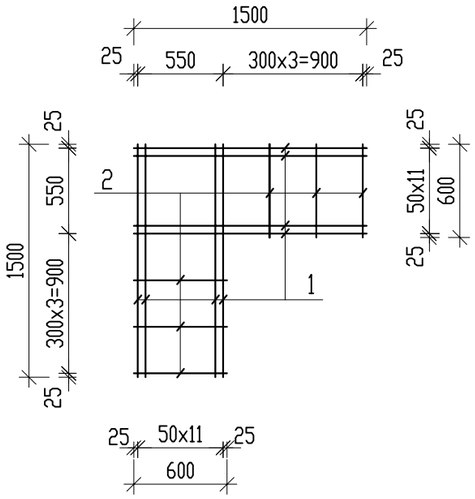

СЕТКА С-2

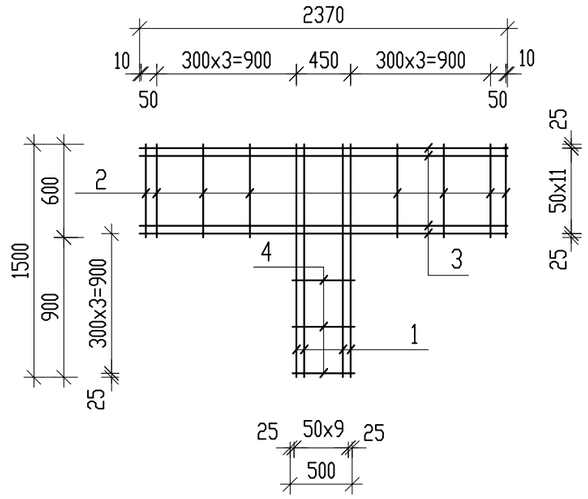

СЕТКА С-3а

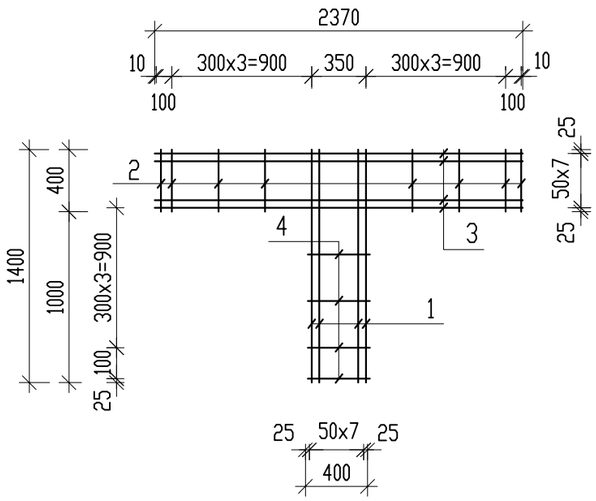

1. Сетки изготавливать контактно-точечной сваркой в соответствии с СН 393-78, инструкция по сварке соединения арматуры и закладных деталей.
2. Сетки разработаны на основании СНИП II-22-81.
3. Арматура принята в соответствии со СНИП РК-5.03-34.2005 класса BpI ТУ 14-4-658-75.

СПЕЦИФИКАЦИЯ

Марка поз.	ОБОЗНАЧЕНИЕ	НАИМЕНОВАНИЕ	Кол. шт.	Масса ед. кг.	Примечание
		Сетка С-1		3.72	
1	ГОСТ 6727-80*	Арматура Ø4Вр-1 L=1500мм	24	0.14	3.36
2	ГОСТ 6727-80*	Арматура Ø4Вр-1 L=600мм	6	0.06	0.36
		Сетка С-2		4.67	
1	ГОСТ 6727-80*	Арматура Ø4Вр-1 L=1500мм	10	0.14	1.40
2	ГОСТ 6727-80*	Арматура Ø4Вр-1 L=600мм	8	0.06	0.48
3	ГОСТ 6727-80*	Арматура Ø4Вр-1 L=2370мм	12	0.22	2.64
4	ГОСТ 6727-80*	Арматура Ø4Вр-1 L=500мм	3	0.05	0.15
		Сетка С-3а		3.28	
1	ГОСТ 6727-80*	Арматура Ø4Вр-1 L=1400мм	8	0.13	1.04
2	ГОСТ 6727-80*	Арматура Ø4Вр-1 L=2370мм	8	0.22	1.76
3	ГОСТ 6727-80*	Арматура Ø4Вр-1 L=400мм	12	0.04	0.48

86-017/1.2-1-2020-н-л-АС.01-1

Привязан к з-зу 8204 АС-14

Проверил	Густов		01.22
Выполнил	Казбеков		01.22
Инв.N			

Взам. инв. N° | Подпись и дата | Инв. N° подл.

Изм.	Кол уч.	Лист	Nдок.	Подпись	Дата.
Г.И.П		Хуснутдинов			
Проверил		Густов			
Выполнил		Казбеков			

Заказ № 7982 - АС

Строительство 9 этажного 332-х квартирного жилого дома с встроенными мини-центрами в микрорайоне "Жас-Оркен" в г. Петропавловске Северо-Казахстанской области.

86-017/1.2-1-2017-пр.-л-АС.01-1

Стадия	Лист	Листов
РП	17	

Сетки С-1; С-2; С-3

ТОО "СЕВГРАЖДАНПРОЕКТ" г.ПЕТРОПАВЛОВСК

СЕТКА С-5

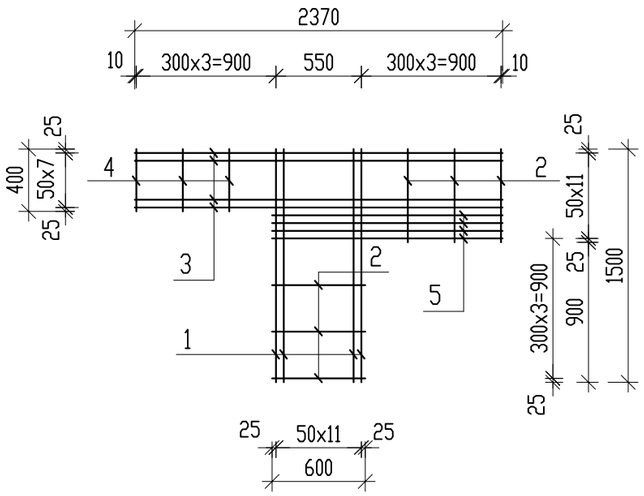

СЕТКА С-6

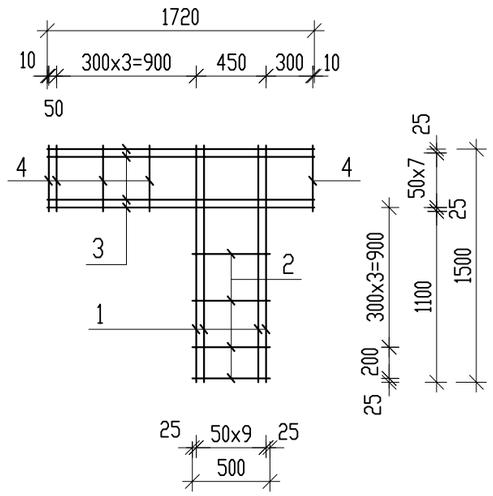

СЕТКА С-7

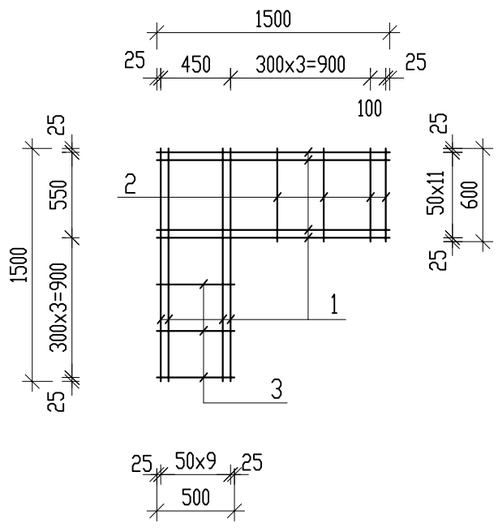

СЕТКА С-4

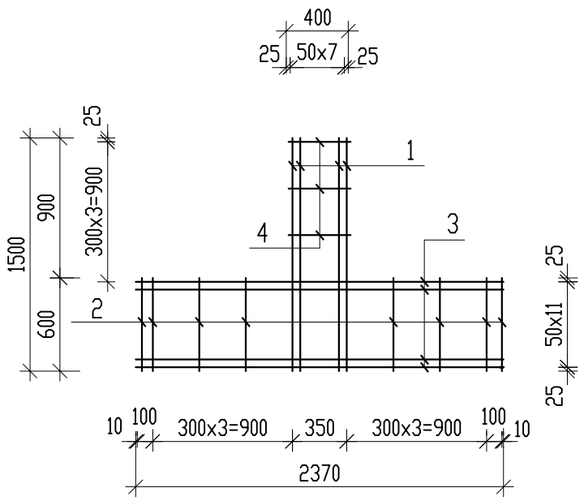

СПЕЦИФИКАЦИЯ

Марка поз.	ОБОЗНАЧЕНИЕ	НАИМЕНОВАНИЕ	Кол. шт.	Масса ед. кг.	Примечание
		Сетка С-5		4.88	
1	ГОСТ 6727-80*	Арматура Ø4Вр-1 L=1500мм	12	0.14	1.68
2	ГОСТ 6727-80*	Арматура Ø4Вр-1 L=600мм	6	0.06	0.36
3	ГОСТ 6727-80*	Арматура Ø4Вр-1 L=2370мм	8	0.22	1.76
4	ГОСТ 6727-80*	Арматура Ø4Вр-1 L=400мм	3	0.04	0.12
5	ГОСТ 6727-80*	Арматура Ø4Вр-1 L=1480мм	4	0.14	0.96
		Сетка С-6		3.08	
1	ГОСТ 6727-80*	Арматура Ø4Вр-1 L=1500мм	10	0.14	1.40
2	ГОСТ 6727-80*	Арматура Ø4Вр-1 L=500мм	4	0.05	0.20
3	ГОСТ 6727-80*	Арматура Ø4Вр-1 L=1720мм	8	0.16	1.28
4	ГОСТ 6727-80*	Арматура Ø4Вр-1 L=400мм	5	0.04	0.20
		Сетка С-7		3.47	
1	ГОСТ 6727-80*	Арматура Ø4Вр-1 L=1500мм	22	0.14	3.08
2	ГОСТ 6727-80*	Арматура Ø4Вр-1 L=600мм	4	0.06	0.24
3	ГОСТ 6727-80*	Арматура Ø4Вр-1 L=500мм	3	0.05	0.15
		Сетка С-4		4.36	
1	ГОСТ 6727-80*	Арматура Ø4Вр-1 L=1500мм	8	0.14	1.12
2	ГОСТ 6727-80*	Арматура Ø4Вр-1 L=600мм	8	0.06	0.48
3	ГОСТ 6727-80*	Арматура Ø4Вр-1 L=2370мм	12	0.22	2.64
4	ГОСТ 6727-80*	Арматура Ø4Вр-1 L=400мм	3	0.04	0.12

1. Сетки изготавливать контактно-точечной сваркой в соответствии с СН 393-78, инструкция по сварке соединения арматуры и закладных деталей.
2. Сетки разработаны на основании СНИП II-22-81.
3. Арматура принята в соответствии со СНИП РК-5.03-34.2005 класса ВрI ТУ 14-4-658-75.

86-017/1.2-1-2020-н-л-АС.01-1

Привязан к з-зу 8204 АС-15

Проверил	Густов		01.22
Выполнил	Казбеков		01.22
Инв.N			

Изм.	Кол уч.	Лист	Nдок.	Подпись	Дата.
Г.И.П		Хуснутдинов			
Проверил		Густов			
Выполнил		Казбеков			

Заказ № 7982 - АС

Строительство 9 этажного 332-х квартирного жилого дома с встроенными мини-центрами в микрорайоне "Жас-Оркен" в г. Петропавловске Северо-Казахстанской области.

86-017/1.2-1-2017-пр.-л-АС.01-1

Стадия	Лист	Листов
РП	~~18~~	

Сетки С-5; С-6; С-7; С-4.

ТОО "СЕВГРАЖДАНПРОЕКТ" г.ПЕТРОПАВЛОВСК

Взам. инв. N° | Подпись и дата | Инв. N° подл.

ВЕДОМОСТЬ ПЕРЕМЫЧЕК

Марка поз.	Схема сечения
1	2
ПР - 1п шт. 4	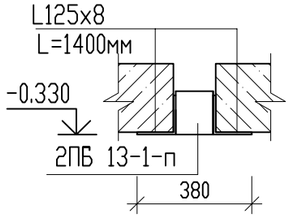
ПР - 2п шт. 3	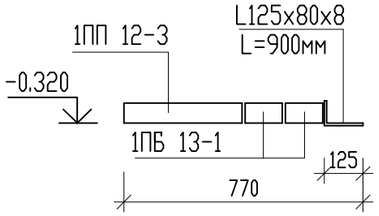
ПР - 3п шт. 2	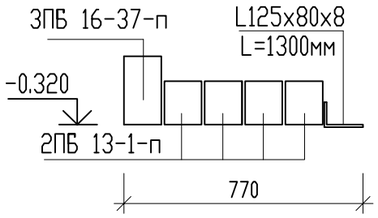
ПР - 4п шт. 3	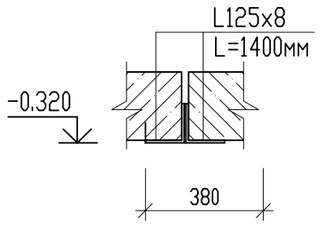

Марка поз.	Схема сечения
1	2
ПР - 5п шт. 1	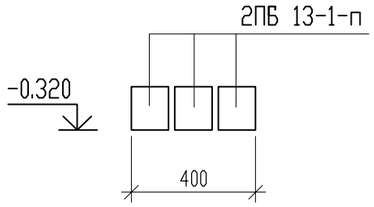
ПР -14п шт. 1	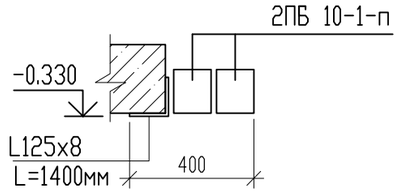

СПЕЦИФИКАЦИЯ

Марка поз.	ОБОЗНАЧЕНИЕ	НАИМЕНОВАНИЕ	Кол. шт.	Масса ед. кг.	Примечание
		Железобетонные перемычка			
1	Серия 1.038.1-1 в.1	Перемычка 1ПБ 13-1	6	25	
2	Серия 1.038.1-1 в.1	Перемычка 2ПБ 13-1-п	15	54	
3	Серия 1.038.1-1 в.1	Перемычка 2ПБ 10-1-п	2	43	
4	Серия 1.038.1-1 в.1	Перемычка 3ПБ 16-37-п	2	102	
5	Серия 1.038.1-1 в.1	Перемычка 1ПП 12-3	3	72	
		Металлические перемычка			
	ГОСТ 8510-86*	Уголок L125x80x8 L=900мм	3	11.25	33.75
	ГОСТ 8509-93	Уголок L125x8 L=1400мм	15	21.70	325.50
	ГОСТ 8510-86*	Уголок L125x80x8 L=1300мм	2	16.29	32.58

1. Данный лист смотри совместно с листом АС-5

86-017/1.2-1-2020-н-л-АС.01-1

Привязан к з-зу 8204 АС-16

Проверил	Густов		01.22
Выполнил	Казбеков		01.22
Инв.N			

Взам. инв. N° | Подпись и дата | Инв. N° подл.

Изм.	Кол уч.	Лист	Nдок.	Подпись	Дата.
Г.И.П		Хуснутдинов			
Проверил		Густов			
Выполнил		Казбеков			

Заказ № 7982 - АС

Строительство 9 этажного 332-х квартирного жилого дома с встроенными мини-центрами в микрорайоне "Жас-Оркен" в г. Петропавловске Северо-Казахстанской области.

86-017/1.2-1-2017-пр.-л-АС.01-1

Стадия	Лист	Листов
РП	16	

Ведомость перемычек. Спецификация

ТОО "СЕВГРАЖДАНПРОЕКТ" г.ПЕТРОПАВЛОВСК

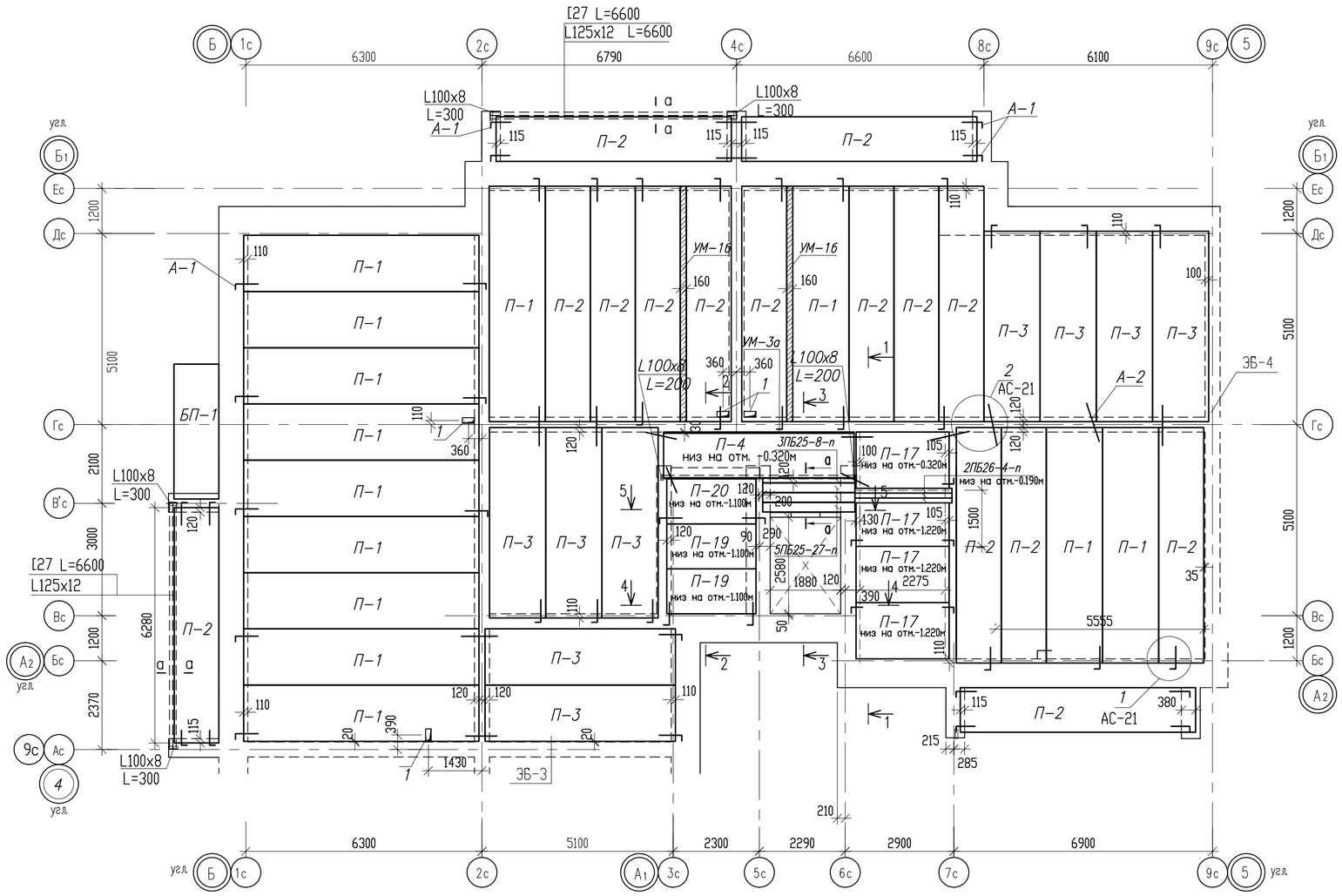

Ведомость отверстий

N п/п	Отверстия			
	Размер bxh,мм	Отм. низа, м	Назначение	Кол. шт
1	320x150	в пер.над техподпольем	ВК	5
2	320x100	в пер.над техподпольем	ВК	1
3	50x50	в пер.над техподпольем	ВК	1
4	200x150	в пер.над техподпольем	ВК	1

Отв. ОВ 100x100 в количестве 16шт.

Компоновочная схема

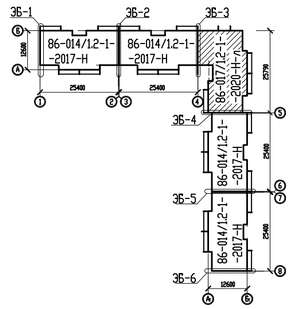

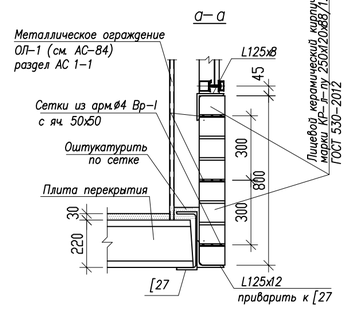

Разрезы на листе АС-18

						Заказ № 8204		- АС
Изм.	Кол.уч	Лист	Nдок.	Подпись	Дата	Строительство 180-ти квартирного жилого дома по ул. Крепостная-Н. Назарбаева в г. Петропавловске СКО (с внешними инженерными сетями и благоустройством территории)		
Г.И.П		Хуснутдинов			01.22	86-017/1.2-1-2020-н-л-АС.01-1	Стадия	Лист	Листов
Проверил		Густов			01.22		РП	17	
Выполнил		Казбеков			01.22	Схема расположения плит перекрытия над техподпольем	ТОО"СЕВГРАЖДАНПРОЕКТ" г. ПЕТРОПАВЛОВСК		

Взам. инв. N° | Подпись и дата | Инв. N° подл.

1-1

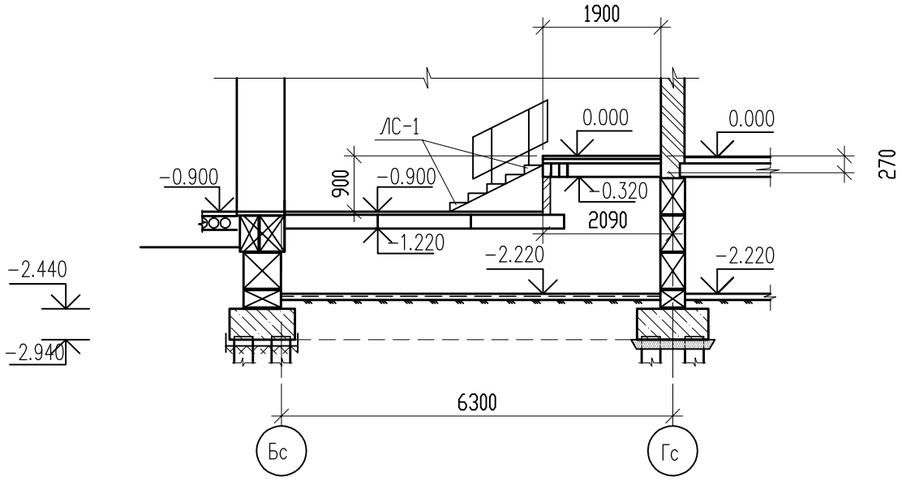

2-2

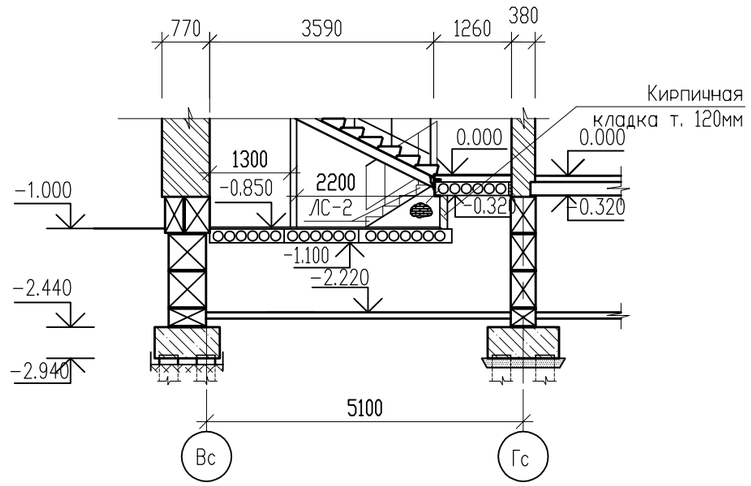

3-3

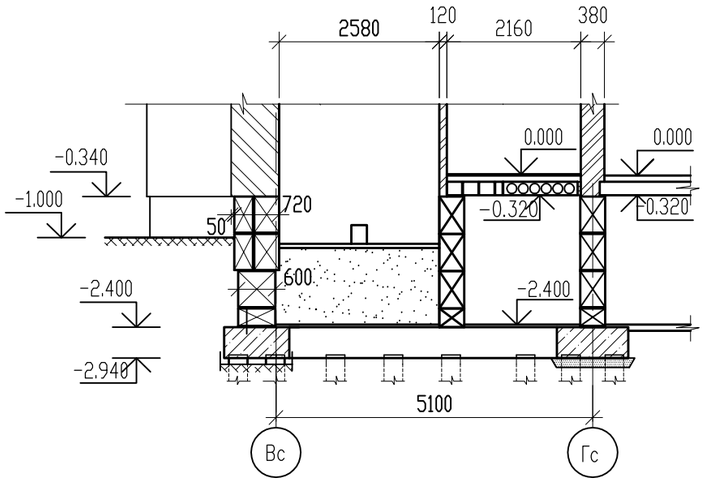

5-5

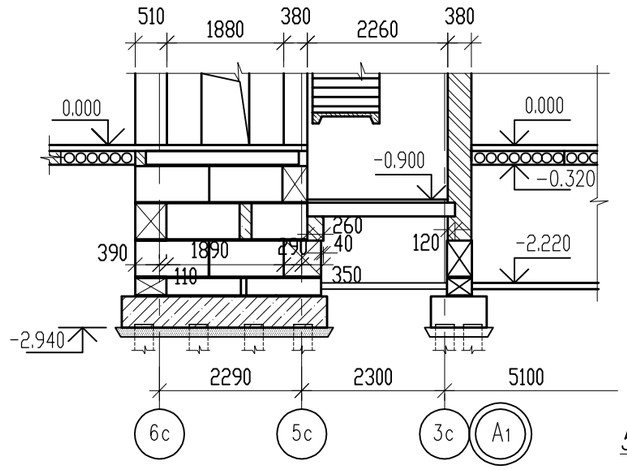

4-4

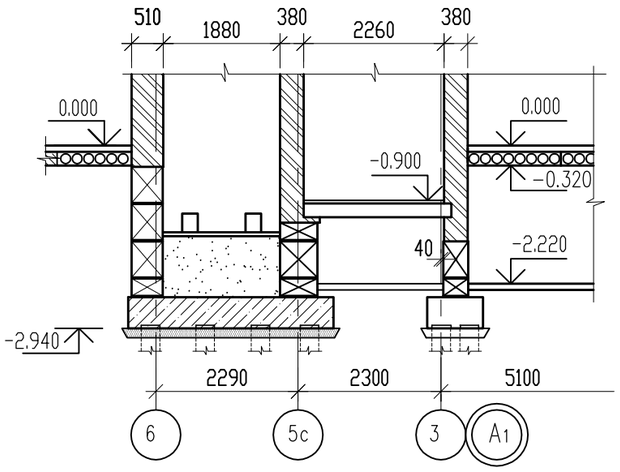

а - а

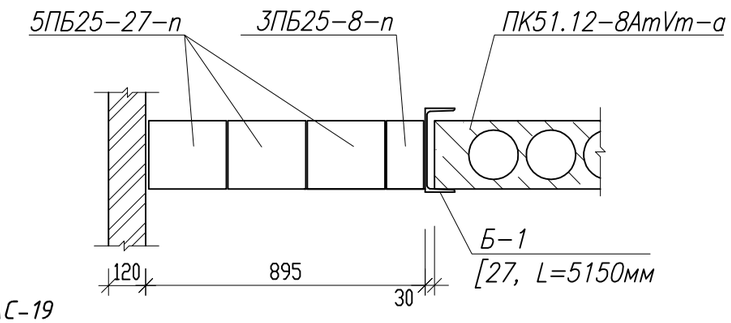

Данный лист см. совместно АС-19

						Заказ № 8204 - АС		
Изм.	Кол.уч	Лист	Nдок.	Подпись	Дата	Строительство 180-ти квартирного жилого дома по ул. Крепостная-Н. Назарбаева в г. Петропавловске СКО (с внешними инженерными сетями и благоустройством территории)		
Г.И.П		Хуснутдинов			01.22	86-017/1.2-1-2020-н-л-АС.01-1	Стадия	Лист	Листов
Проверил		Густов			01.22		РП	18	
Выполнил		Казбеков			01.22	Разрезы "1-1" ÷ "5-5" Сечение а-а	ТОО"СЕВГРАЖДАНПРОЕКТ" г. ПЕТРОПАВЛОВСК		

Взам. инв. N | Подпись и дата | Инв. N подл.

УМ–1б

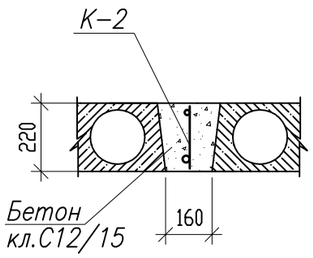

УМ–3а

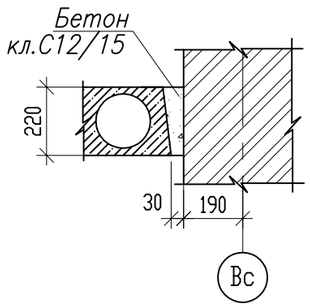

Каркас К–2

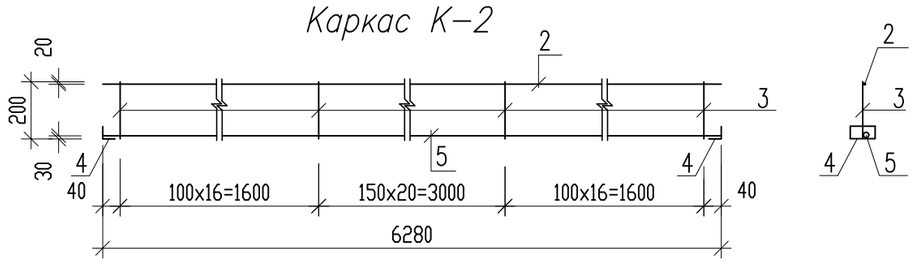

Арматура для сеток принята по ГОСТ 34028–2016.
Изготовление каркасов вести контактной точечной сваркой КТ–2 по
по ГОСТ 14098–85 во всех пересечениях в соответствии СНиП РК5.04–18–2002

Спецификация

Марка, поз.	Обозначение	Наименование	Кол. шт.	Масса ед., кг	Примеч.
		Монолитный участок УМ–1б			
К–2	См. данный лист	Каркас К–2	1	31.51	31.51
		Бетон кл. С12/15, м3	0.23		
		Монолитный участок УМ–3а			
К–1	См. данный лист	Бетон кл. С12/15, м3	0.04		
		Каркас К–2		31.51	
5	ГОСТ 34028-2016	Арм. ⌀25 А400 l=6280 мм	1	24.2	
2	ГОСТ 34028-2016	Арм. ⌀10 А400 l=6280 мм	1	3.9	
3	ГОСТ 34028-2016	Арм. ⌀6 А240 l=200 мм	53	0.05	2.65
4	ГОСТ 34028-2016	L50x5 l=100 мм	2	0.38	0.76

86-017/1.2-1-2020-н-л-АС.01-1

Привязан к з-зу 8204			АС-19
Проверил	Густов		01.22
Выполнил	Казбеков		01.22
Инв.N			

Изм.	Кол.уч	Лист	Nдок.	Подпись	Дата
Г.И.П		Хуснутдинов			09.20
Проверил		Густов			09.20
Выполнил		Казбеков			09.20

Заказ № 8148 – АС

Строительство 144-х квартирного жилого дома в границах улиц Н. Назарбаева-Шухова в г. Петропавловске СКО (с внешними инженерными сетями и благоустройством территории)

86-017/1.2-1-2020-л-АС.01-1

Стадия	Лист	Листов
РП	19	

Монолитные участки УМ-1б, УМ-3а.

ТОО"СЕВГРАЖДАНПРОЕКТ" г. ПЕТРОПАВЛОВСК

Взам. инв. N | Подпись и дата | Инв. N подл.

1/АС-17

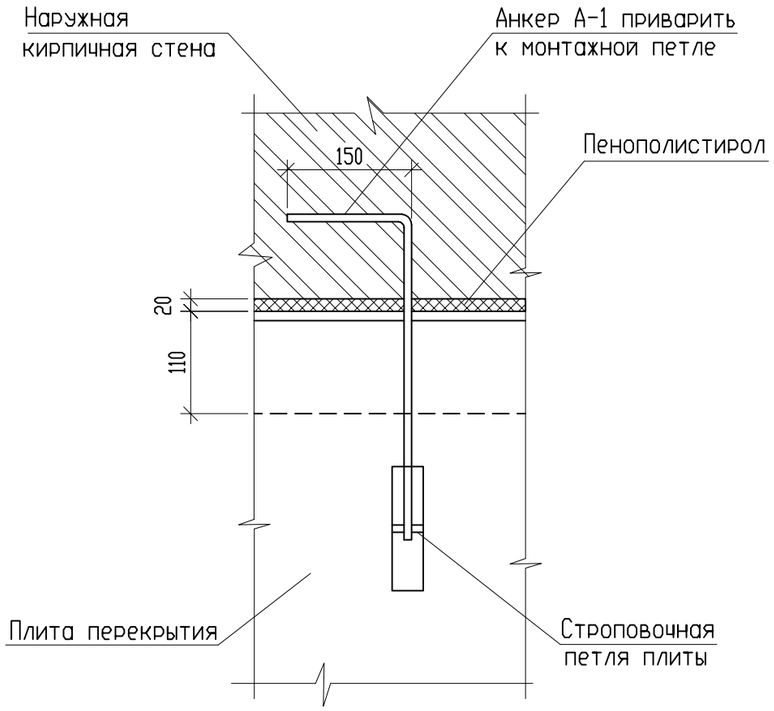

2/АС-17

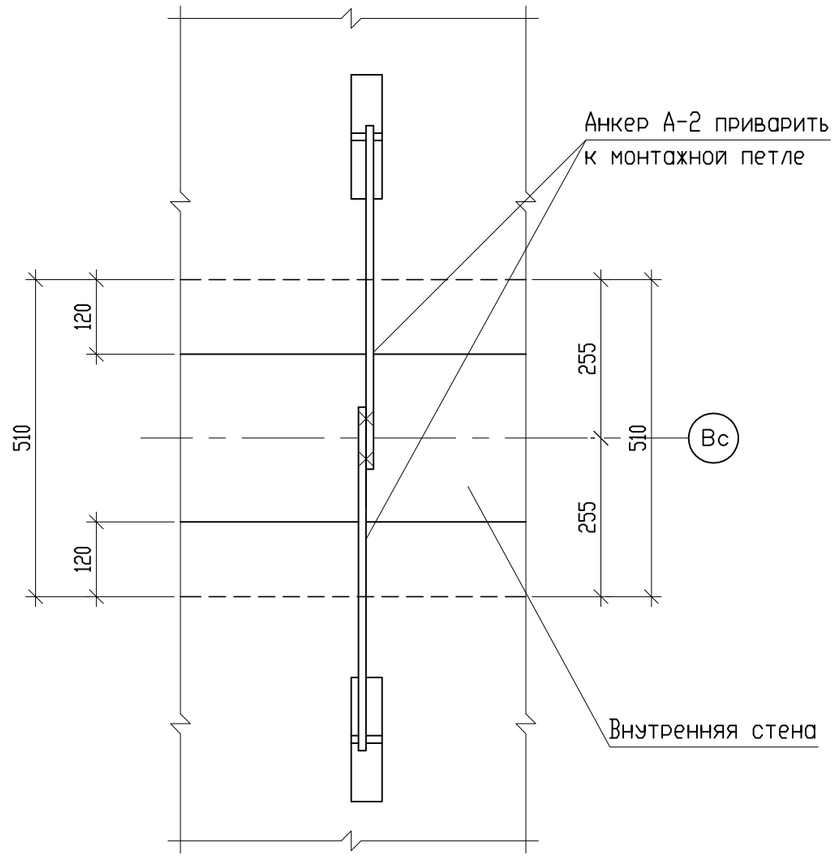

Анкер А-1

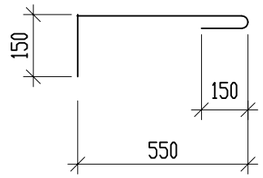

Анкер А-2

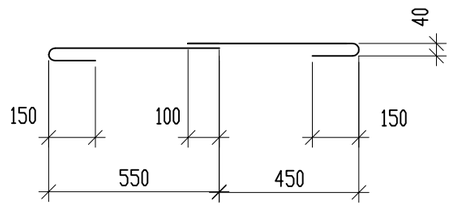

1. Монтаж плит покрытия и перекрытия производить в соответствии с требованиями СНРК 5.03-07-2013 и СПРК 5.03-107-2013
2. Укладку плит покрытия и перекрытия производить по выровненному слою цементно-песчаного раствора марки М100 в=20мм.
3. Швы между плитами заделать цементно-песчаным раствором М200 на всю высоту шва.
4. Крепление плит к стенам выполняется укладкой в стене Г-образного анкера, связанного с подъемной петлей плиты, с последующей защитой анкера цементным раствором М100 толщиной 30мм.
5. Отверстия в плитах для пропуска коммуникаций пробить не нарушая несущих ребер.
6. Торцы панелей с большим диаметром опереть на наружные стены, противоположные торцы с меньшим диаметром пустот опереть на внутренние стены.
7. Торцы панелей, опирающихся на наружные стены, утеплить пенополистиролом у=25 кг/м3 толщиной 20мм.
8. Анкерные связи сваривать при плотном зацеплении за монтажные петли (Ншва=6мм) с последующей изоляцией всех металлических элементов слоем цементного раствора М100 – 30мм.
9. Под металлические балки Б-1 предусмотреть опорные уголки L100x7 L=200мм.

Спецификация

Марка, поз.	Обозначение	Наименование	Кол. шт.	Масса ед кг	Примеч.
		Анкер А-1			
А-1	ГОСТ 34028-2016	Арматура Ø10А240 L=890мм	1	0,55	0,55
		Анкер А-2			
А-2	ГОСТ 34028-2016	Арматура Ø10А240 L=740мм	2	0,46	0,92

86-017/1.2-1-2020-н-л-АС.01-1

Привязан к з-зу 8204 АС-20

Проверил	Густов		01.22
Выполнил	Казбеков		01.22
Инв.N			

Изм.	Кол.уч	Лист	Nдок.	Подпись	Дата
Г.И.П		Хуснутдинов			
Проверил		Густов			
Выполнил		Казбеков			

Заказ № 7982 - АС

Строительство 9 этажного 332-х квартирного жилого дома с встроенными мини-центрами в микрорайоне"Жас-Оркен" в г.Петропавловске Северо-Казахстанской области

86-017/1.2-1-2017-пр.-л-АС.01-1

Стадия	Лист	Листов
РП	~~23~~	

Узлы 1, 2. Анкера А-1, А-2

ТОО "СЕВГРАЖДАНПРОЕКТ" г.ПЕТРОПАВЛОВСК

Взам. инв. N | Подпись и дата | Инв. N подл.

Отв.320х150(поз.1)

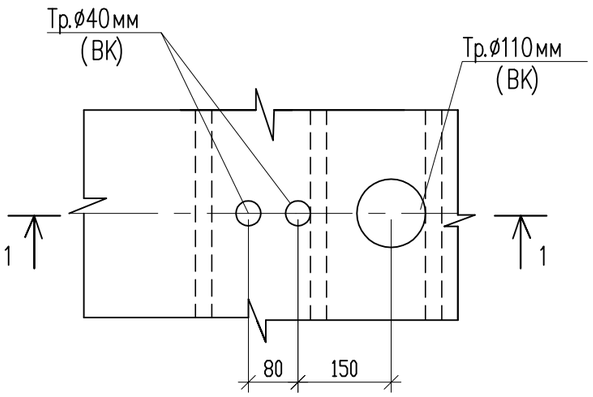

1–1

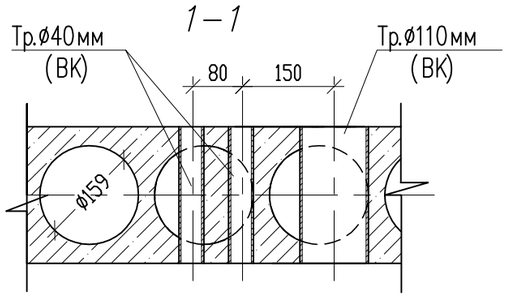

Отв.320х100(поз.2)

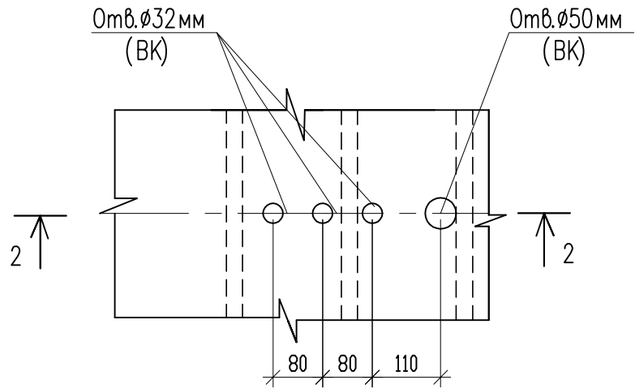

2–2

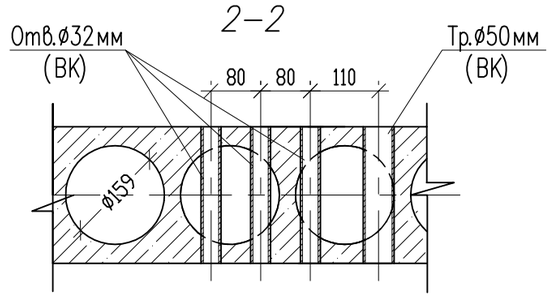

Отв.200х150(поз.4)

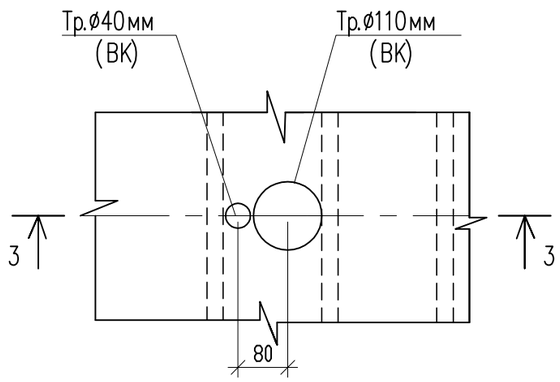

3–3

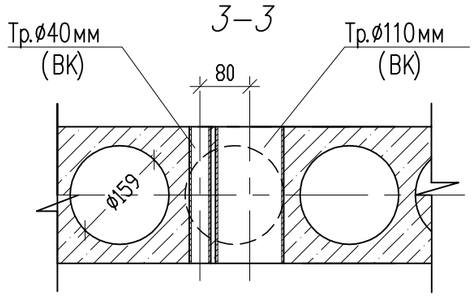

Отв.250х100(поз.5)

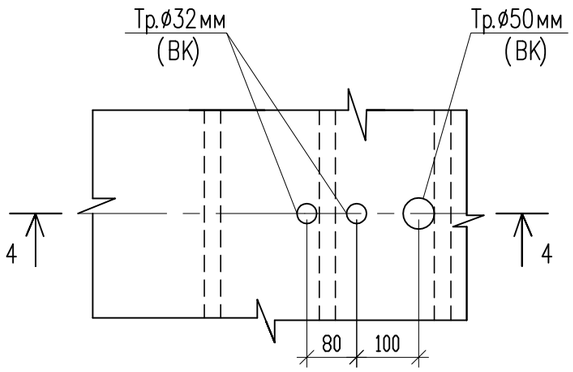

4–4

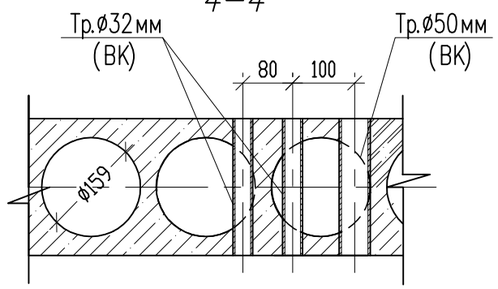

Отверстия для стояков пробить в соответствии с чертежами марки ВК и листами данного альбома после уточнения с монтажниками, не нарушая ребер жесткости плит.

								Заказ №7982			АС
								Строительство 9 этажного 332-х квартирного жилого дома с встроенными мини-центрами в микрорайоне"Жас-Оркен" в г.Петропавловске Северо-Казахстанской области			
86-017/1.2-1-2020-н-л-АС.01-1				Изм.	Кол.уч	Лист	Nдок.	Подпись	Дата		
Привязан к з-зу 8204			АС-21	Г.И.П		Хуснутдинов				86-017/1.2-1-2017-пр.-л АС.01-1	Стадия: РП; Лист: 24; Листов:
				Проверил		Густов					
Проверил	Густов		01.22	Выполнил		Агапова				Детали пробивки отверстий	ТОО"СЕВГРАЖДАНПРОЕКТ" г. ПЕТРОПАВЛОВСК
Выполнил	Казбеков		01.22	Выполнил		Казбеков					
Инв.N											

Взам. инв. N | Подпись и дата | Инв. N подл.

Приямок N1

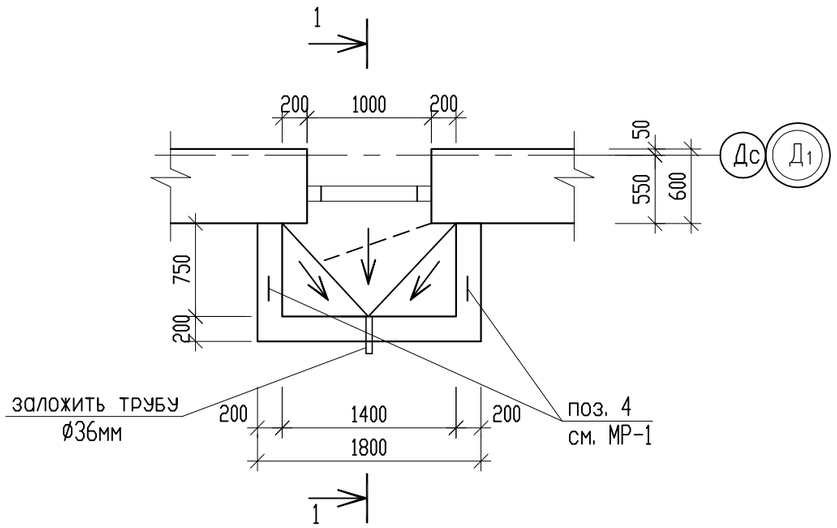

МР - 1

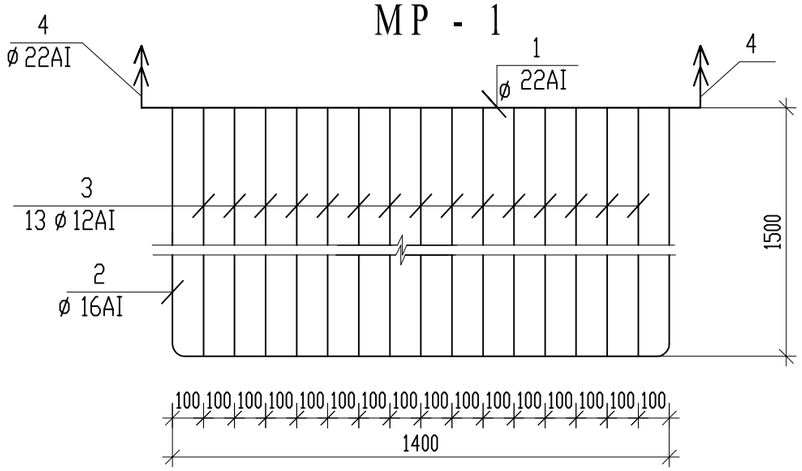

МР - 2

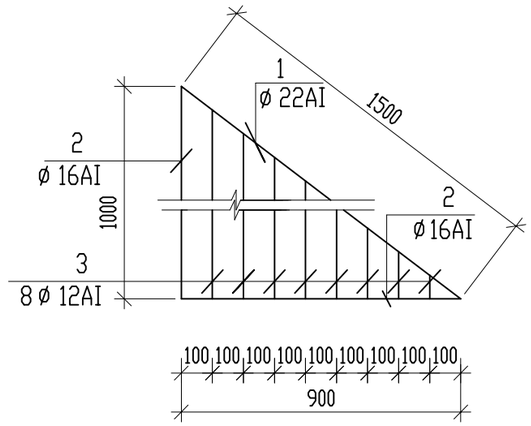

Поз. 4

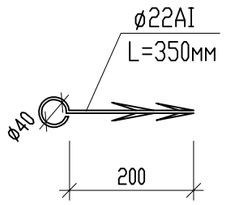

1 - 1

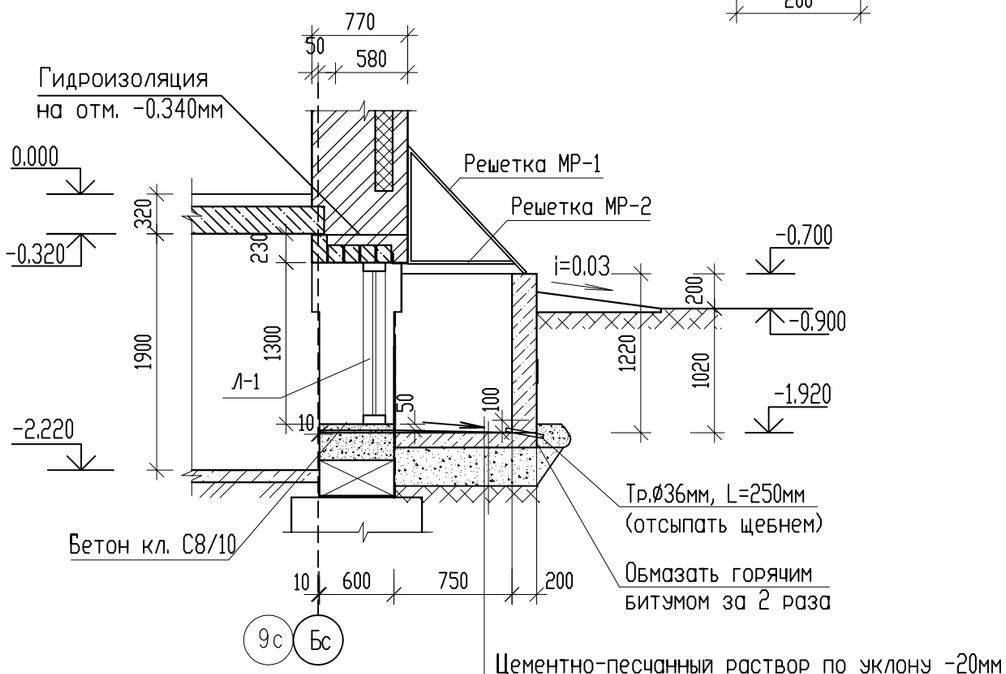

Цементно-песчанный раствор по уклону	-20мм
Бетон кл. С8/10	-120мм
Керамзитовый гравий γ=500кг/м³	- 300мм
Уплотненный щебнем грунт	

СПЕЦИФИКАЦИЯ

Марка поз.	ОБОЗНАЧЕНИЕ	НАИМЕНОВАНИЕ	Кол. шт.	Масса ед. кг.	Примечание
	Решетка МР-1		1	31.09	
	Детали				
1	ГОСТ 2590-2006	Арм. ø 22 А-I L=1600мм	1	4.77	
2	ГОСТ 2590-2006	Арм. ø 16 А-I L=4400 мм	1	6.95	
3	ГОСТ 2590-2006	Арм. ø 12 А-I L=1500мм	13	1,33	17.29
4	ГОСТ 2590-2006	Арм. ø 22 А-I L=350мм	2	1.04	2.08
	Решетка МР-2		2	13,83	27.66
	Детали				
1	ГОСТ 2590-2006	Арм. ø 22 А-I L=1500мм	1	4,47	
2	ГОСТ 2590-2006	Арм. ø 16 А-I L=2100 мм	1	3,32	
3	ГОСТ 2590-2006	Арм. ø 12 А-I L=340+1100мм	6,8м	0,888	6,04
	Материал				
		Бетон кл. С8/10 м3		1.02	F75

Поверхности приямков, соприкасающиеся с грунтом обмазать горячим битумом за 2 раза.

Металлическую решетку МР-1 окрасить эмалью для наружных работ за 2 раза по грунтовке.

86-017/1.2-1-2020-н-л-АС.01-1

Привязан к з-зу 8204 АС-22

Проверил	Густов		01.22
Выполнил	Казбеков		01.22
Инв.N			

Изм.	Кол.уч.	Лист	№ док.	Подпись	Дата
Г.И.П		Хуснутдинов			
Проверил		Густов			
Выполнил		Казбеков			

Заказ № 7982 - АС

Строительство 9 этажного 332-х квартирного жилого дома с встроенными мини-центрами в микрорайоне"Жас-Оркен" в г.Петропавловске Северо-Казахстанской области

86-017/1.2-1-2017-пр.-л-АС.01-1

Стадия	Лист	Листов
Р.П	33	

Приямок. Сечение. Решетка МР-1

ТОО "СЕВГРАЖДАНПРОЕКТ" г.ПЕТРОПАВЛОВСК

Взам. инв. N | Подпись и дата | Инв. N подл.

РМП - 1

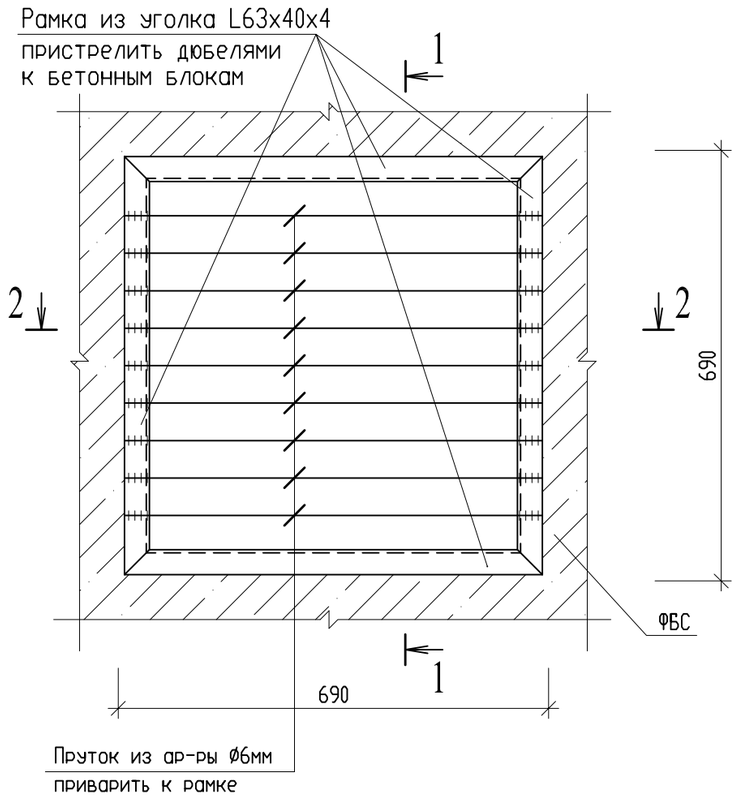

1 - 1

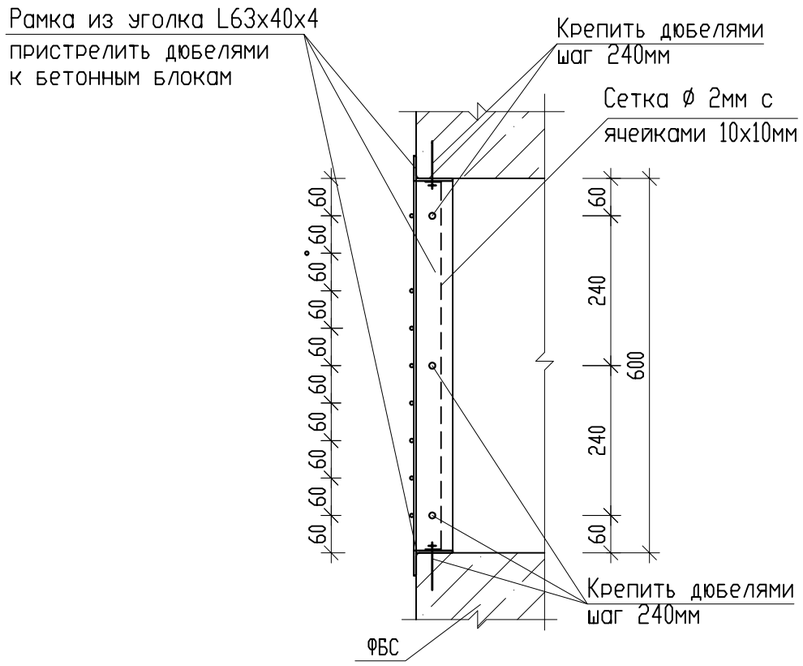

2 - 2

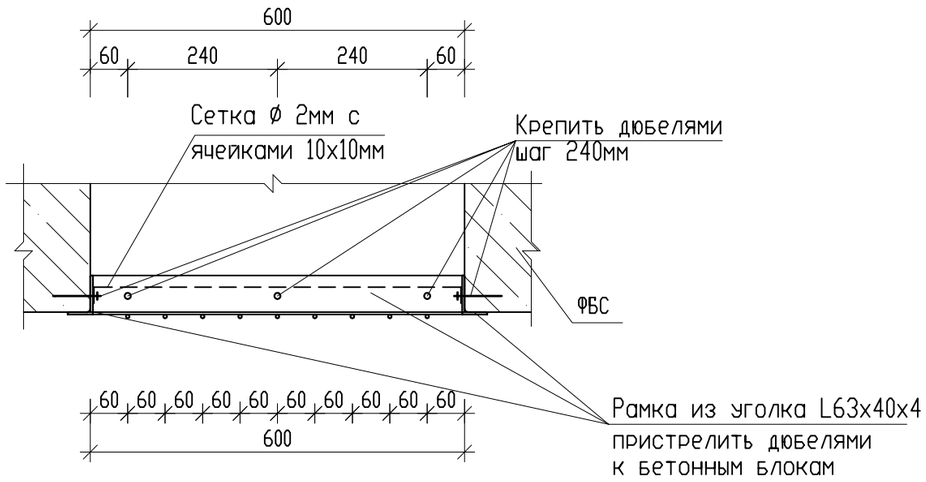

СПЕЦИФИКАЦИЯ

Марка поз.	ОБОЗНАЧЕНИЕ	НАИМЕНОВАНИЕ	Кол. шт.	Масса ед. кг.	Примечание
	Решетка металлическая РМП-1		1	10.27	
	Детали				
1	ГОСТ 8510-93	Рамка из уголок L63x40x4мм Lобщ=2760мм	—	3.17	8.75
2	ГОСТ 2590-2006	Пруток из ар-ры Ø6 L=680мм	9	0.15	1.35
3	ГОСТ 3826-82	Сетка Ø2мм с яч. 10x10мм м2	0.42	0.40	0.17
4		Дюбель Ø6 L=80мм	12	0.02	0.24

Изм.	Кол. уч.	Лист	N°док.	Подпись	Дата				
						Заказ № 8204 - АС			
						Строительство 180-ти квартирного жилого дома по ул. Крепостная-Н. Назарбаева в г. Петропавловске СКО (с внешними инженерными сетями и благоустройством территории)			
ГИП		Хуснутдинов			09.20	86-017/1.2-1-2020-л-АС.01-1	Стадия	Лист	Листов
Проверил		Густов			09.20		Р.П	23	
Выполнил		Казбеков			09.20	Оконный блок ОБП-1	ТОО "СЕВГРАЖДАНПРОЕКТ" г.ПЕТРОПАВЛОВСК		

ФРАГМЕНТ ПЛАНА

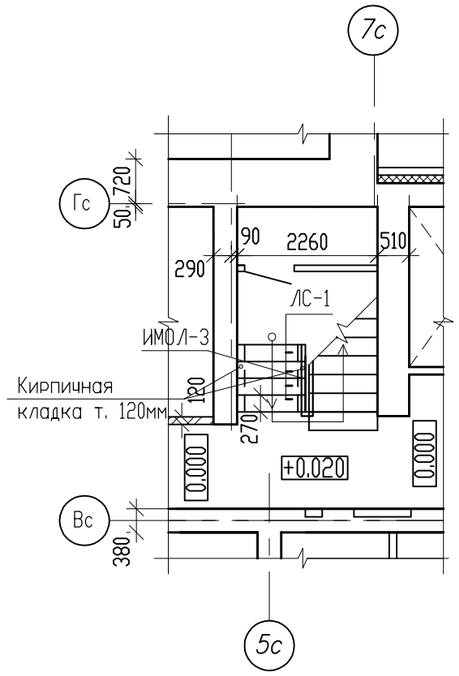

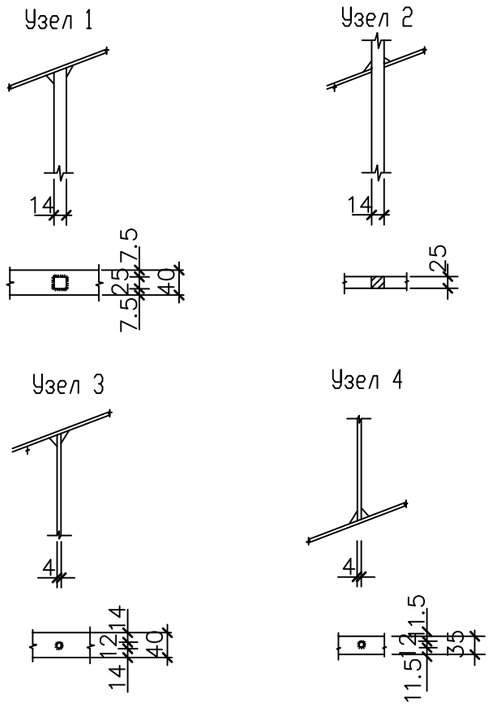

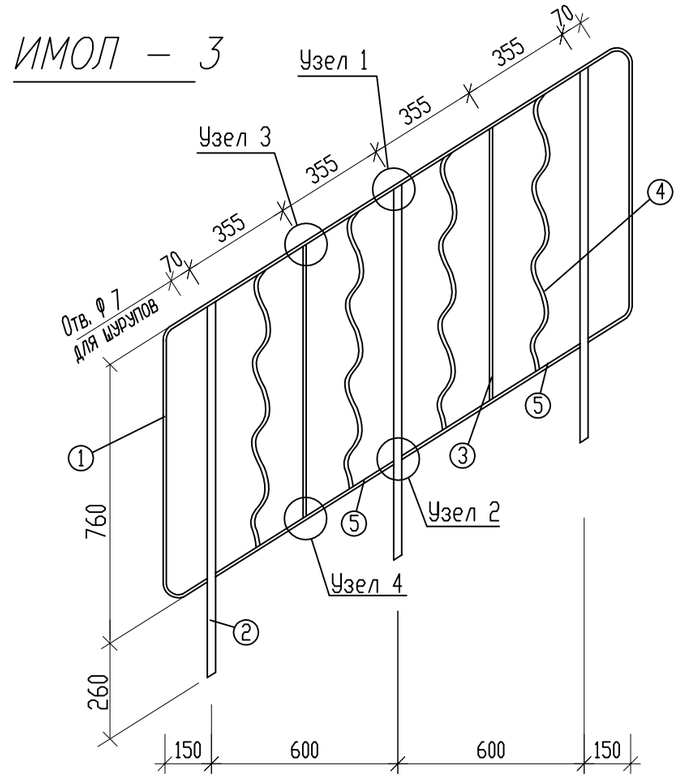

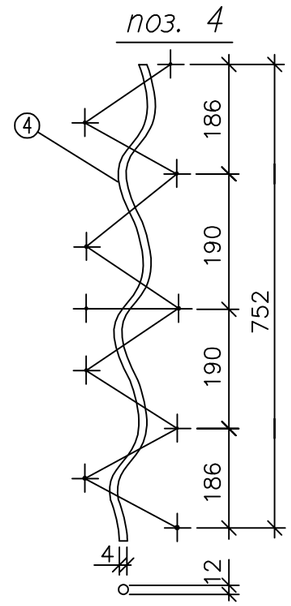

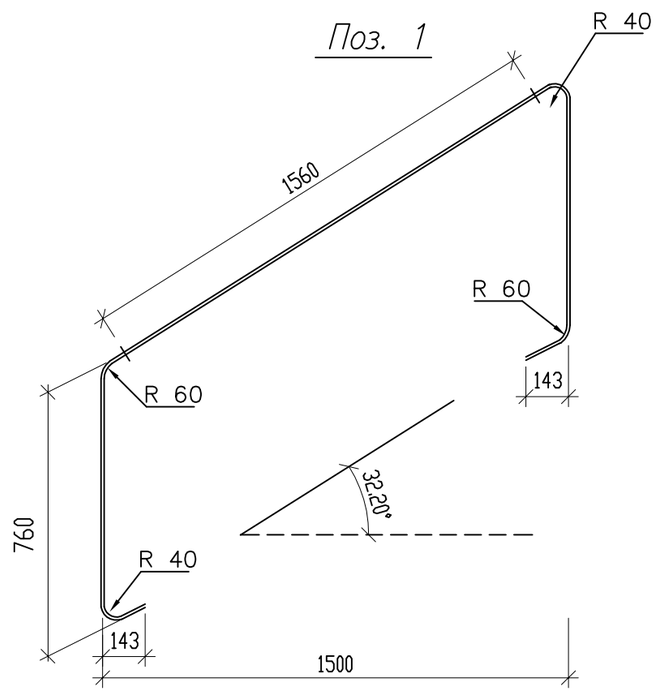

86-017/1.2-1-2020-н-л-АС.01-1

Привязан к з-зу 8204			АС-24
Проверил	Густов		01.22
Выполнил	Казбеков		01.22
Инв.N			

Марка поз.	ОБОЗНАЧЕНИЕ	НАИМЕНОВАНИЕ		Кол. шт.	Масса ед. кг.	Примечание
	Сборочные единицы и детали					
	ИМОЛ - 3				15.89	
1	ГОСТ 103-2006	-4х40	L=3510мм	1	4.41	4.41
2	— " —	-14х25	L=1015мм	3	2,79	8.37
3	— " —	-4х12	L=752мм	2	0,286	0.57
4	— " —	-4х12	L=800мм	4	0,304	1.22
5	— " —	-5х25	L=675мм	2	0,662	1.32
ЛС-1	ГОСТ 8717-2016	Ступень ЛС-11.17-б		4	111	

1. Сварные швы приварки позиции "2" - hшв=6мм, все остальные швы hшв=4мм.
2. Материал позиции "2" Вст 3, остальных позиций Ст 0.
3. Все металлические элементы защитить от коррозии покраской эмалью ПФ-115 по ГОСТ 6465-75ж в два слоя, по грунтовке ПФ 0142 ТУ 6-10-1698-78.

Изм.	Кол.уч	Лист	Nдок.	Подпись	Дата
Г.И.П		Хуснутдинов			02.20
Проверил		Густов			02.20
Выполнил		Казбеков			02.20

Заказ № 8131 - АС

Строительство 126-ти квартирного жилого дома N 1 в границах улиц Чкалова-Ш. Валиханова-Г. Мусрепова-Н. Назарбаева в г. Петропавловске СКО (без благоустройства и внешних инженерных сетей)

86-017/1.2-1-2017-пр.-л-АС.01-1

Стадия	Лист	Листов
РП	25	

План лестничной клетки на отм. -0.830. Ограждение лестничного марша ИМОЛ-3.

ТОО "СЕВГРАЖДАНПРОЕКТ" г.ПЕТРОПАВЛОВСК

Взам. инв. N | Подпись и дата | Инв. N подл.

Плита балкона БП-1

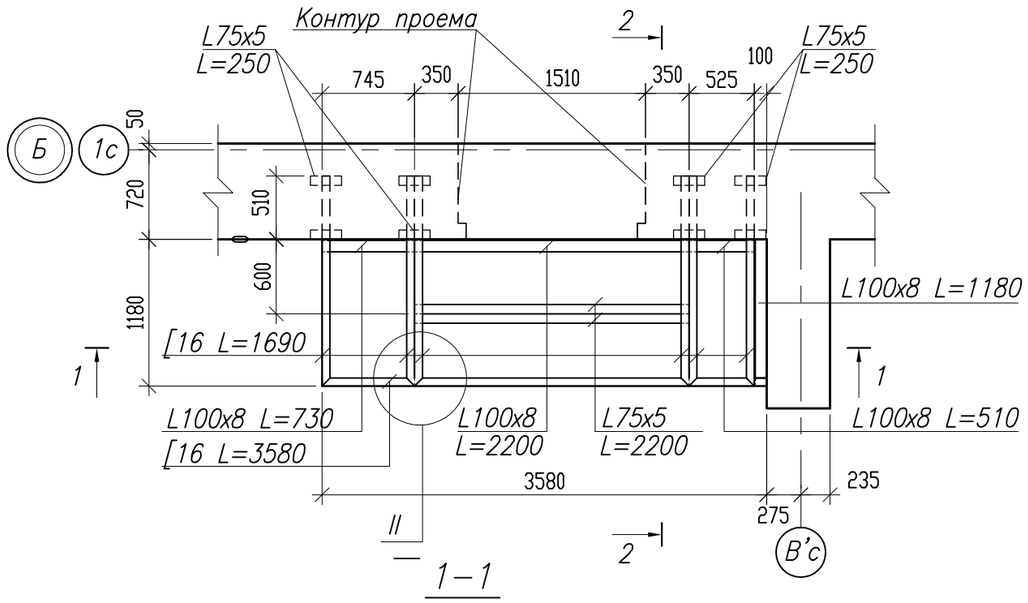

1–1

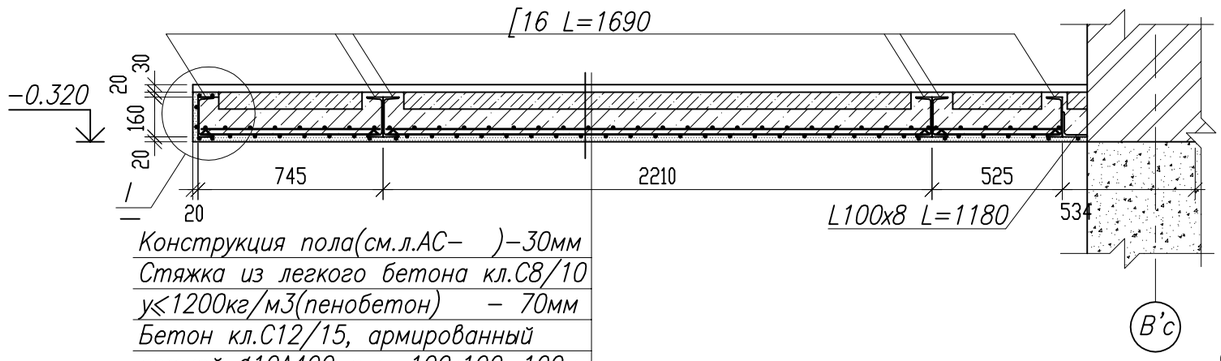

Конструкция пола(см.л.АС–)–30мм
Стяжка из легкого бетона кл.С8/10
у≤1200кг/м3(пенобетон) – 70мм
Бетон кл.С12/15, армированный
сеткой ⌀10А400 с яч.100х100–100мм
Лист б=3мм
Штукатурка по сетке – 20мм

Спецификация

Марка, поз.	Обозначение	Наименование	Кол. шт.	Масса ед кг	Примеч.
		Плита балкона БП–1			
	ГОСТ 8240–97	[16, м.п.	13.8	14.2	195.96
	ГОСТ 8509–93	L100х8, м.п.	4.8	12.2	58.56
	ГОСТ 8509–93	L75х5, м.п.	6.4	5.80	37.12
	ГОСТ 8509–93	L25х3, м.п.	18.8	1.12	21.10
	ГОСТ 10922–2012	Сетка из арм.⌀10А400 с яч.100х100, м2	4.30	13.6	58.50
	ГОСТ 19903–2015	Лист – 3, м2	4.30	101.3	101.3
		Бетон кл. С12/15, м3	0.51		F75
	ГОСТ 34028–2016	Арм.⌀10А240, м.п.	51.6	0.617	31.84
	ГОСТ 3826–82*	Штукатурная сетка Рабитца Н20, м2	5.0	1.53	7.56
		Бетон кл.С8/10 у<1200кг/м3,м3	0.26		F75

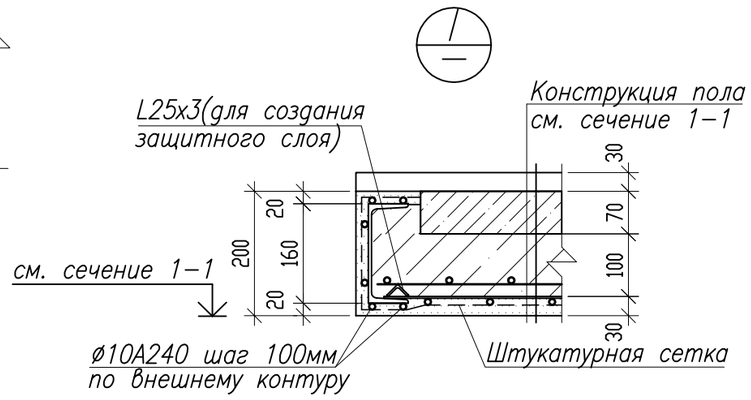

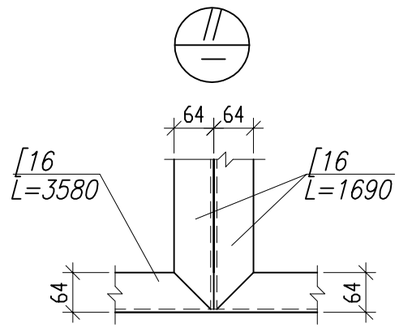

1. Сварку производить по контуру прилегания деталей непрерывным швом. Сварные швы выполнять по ГОСТ 5264–80*. Катет шва равен наименьшей толщине свариваемых деталей. Электроды типа Э–42.
2. Арматура для сеток принята по ГОСТ 5781–82*.

2–2

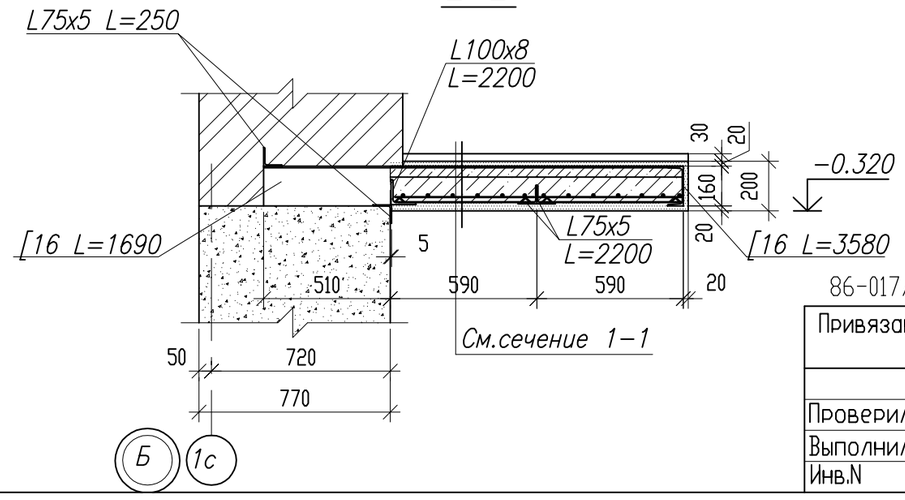

86-017/1.2-1-2020-н-л-АС.01-1

Привязан к з-зу 8204 АС-25

Изм.	Кол.уч	Лист	Nдок.	Подпись	Дата	Заказ №7982		АС
						Строительство 9 этажного 332-х квартирного жилого дома с встроенными мини-центрами в микрорайоне"Жас-Оркен" в г.Петропавловске Северо-Казахстанской области		
Г.И.П		Хуснутдинов				86-017/1.2-1-2017-пр.-л-АС.01-1	Стадия	Лист	Листов
Проверил		Густов					РП	36	
Проверил	Густов		01.22	Выполнил	Агапова	Плита балкона БП-1. Сечения 1-1, 2-2. Узлы I. II	ТОО"СЕВГРАЖДАНПРОЕКТ" г. ПЕТРОПАВЛОВСК		
Выполнил	Казбеков		01.22	Выполнил	Казбеков				
Инв.N									

Взам. инв. N | Подпись и дата | Инв. N подл.

Марка поз.	ОБОЗНАЧЕНИЕ	НАИМЕНОВАНИЕ	Кол. шт.	Масса ед. кг.	Примечание
1	2	3	4	5	6
	Элемент блокировки ЭБ-3				
1 ÷ 18	ГОСТ 19804-2012	Сваи С 100.30-6 XC2; XA1	18	2280	F150; W6 C16/20
	Железобетонный ростверк XC2; XA1				
ø12А400	ГОСТ 34028-2016	Арматура ø12А400 п.м	167.0	0.888	148.30
ø8А400	ГОСТ 34028-2016	Арматура ø8А400 п.м	304.0	0.395	120.08
		Бетон кл. С12/15 $м^3$	6.17		F150; W6
ø10А400	ГОСТ 34028-2016	Арматура ø10А400 п.м	151.2	0.617	93.90
	Фундаментные блоки XC2; XA1				
1	ГОСТ 13579-78*	Фундам. блок ФБС 24.6.6-т	-	1960	F100; W6
2	ГОСТ 13579-78*	Фундам. блок ФБС 12.6.6-т	2	955	F100; W6
3	ГОСТ 13579-78*	Фундам. блок ФБС 9.6.6-т	-	700	F100; W6
4	ГОСТ 13579-78*	Фундам. блок ФБС 24.4.6-т	7	1300	F100; W6
5	ГОСТ 13579-78*	Фундам. блок ФБС 12.4.6-т	4	636	F100; W6
6	ГОСТ 13579-78*	Фундам. блок ФБС 9.4.6-т	13	470	F100; W6
7	ГОСТ 13579-78*	Фундам. блок ФБС 24.3.6-т	-	970	F100; W6
8	ГОСТ 13579-78*	Фундам. блок ФБС 12.6.3-т	1	460	F100; W6
9	ГОСТ 13579-78*	Фундам. блок ФБС 9.3.6-т	3	351	F100; W6
11	ГОСТ 13579-78*	Фундам. блок ФБС 12.5.6-т	3	795	F100; W6
12	ГОСТ 13579-78*	Фундам. блок ФБС 9.5.6-т	1	590	F100; W6
13	ГОСТ 13579-78*	Фундам. блок ФБС 12.4.3-т	9	310	F100; W6
		Монолитные заделки из бетон кл. С8/10 $м^3$	0.94		F100; W6

1	2	3	4	5	6
	Фундаментные сетки				
С-2	Смотри лист АС-14	Сетка С-2	2	4.67	9.34
С-4	Смотри лист АС-15	Сетка С-4	2	4.36	8.72
С-6	Смотри лист АС-15	Сетка С-6	3	3.08	9.24
	Арматурный шов				
ø12А400	ГОСТ 34028-2016	Арматура ø12А400 п.м	59.20	0.888	52.60
ø4Вр1	ГОСТ 6727-80*	Арматура ø4Вр1 п.м	21.60	0.095	2.05
∅12А400	ГОСТ 34028-2016	Арматура ∅12А400 п.м	8	0.888	7.10
	ГОСТ 8509-93	Уголок L125х10мм L=1000мм	4	19.10	76.40
	Железобетонные перемычки				
1	Серия 1.038.1-1 в.1	Перемычка 2ПБ 13-1-п	3	54	
	Деревянные изделия				
ДС19-9гтл	ГОСТ 24698-81	Дверь ДС19-9гтл	1		EI 45

Взам. инв. N°

Подпись и дата

Инв. N° подл.

Изм.	Кол. уч.	Лист	Nдок.	Подпись	Дата.
Г.И.П		Хуснутдинов			01.22
Проверил		Густов			01.22
Выполнил		Казбеков			01.22

Заказ № 8204 - АС

Строительство 180-ти квартирного жилого дома по ул. Крепостная-Н. Назарбаева в г. Петропавловске СКО (с внешними инженерными сетями и благоустройством территории)

86-017/1.2-1-2020-н-л-АС.01-1

Стадия	Лист	Листов
РП	26	

Спецификация изделий ниже 0.000
Элементы блокировки ЭБ-3

ТОО "СЕВГРАЖДАНПРОЕКТ" г.ПЕТРОПАВЛОВСК

Марка поз.	ОБОЗНАЧЕНИЕ	НАИМЕНОВАНИЕ	Кол. шт.	Масса ед. кг.	Примечание
1	2	3	4	5	6
	Элемент блокировки ЭБ-4				
1 ÷ 20	ГОСТ 19804-2012	Сваи С 100.30-6 ХС2; ХА1	20	2280	F150; W6 C16/20
	Железобетонный ростверк ХС2; ХА1				
⌀12А400	ГОСТ 34028-2016	Арматура ⌀12А400 п.м	222.0	0.888	197.14
⌀8А400	ГОСТ 34028-2016	Арматура ⌀8А400 п.м	317.0	0.395	125.22
		Бетон кл. С12/15 $м^3$	8.22		F150; W6
	Фундаментные блоки ХС2; ХА1				
1	ГОСТ 13579-78*	Фундам. блок ФБС 24.6.6-т	-	1960	F100; W6
2	ГОСТ 13579-78*	Фундам. блок ФБС 12.6.6-т	2	955	F100; W6
3	ГОСТ 13579-78*	Фундам. блок ФБС 9.6.6-т	5	700	F100; W6
4	ГОСТ 13579-78*	Фундам. блок ФБС 24.4.6-т	7	1300	F100; W6
5	ГОСТ 13579-78*	Фундам. блок ФБС 12.4.6-т	4	636	F100; W6
6	ГОСТ 13579-78*	Фундам. блок ФБС 9.4.6-т	9	470	F100; W6
7	ГОСТ 13579-78*	Фундам. блок ФБС 24.3.6-т	-	970	F100; W6
8	ГОСТ 13579-78*	Фундам. блок ФБС 12.6.3-т	-	460	F100; W6
9	ГОСТ 13579-78*	Фундам. блок ФБС 9.3.6-т	10	351	F100; W6
10	ГОСТ 13579-78*	Фундам. блок ФБС 24.5.6-т	-	1630	F100; W6
11	ГОСТ 13579-78*	Фундам. блок ФБС 12.5.6-т	5	795	F100; W6
12	ГОСТ 13579-78*	Фундам. блок ФБС 9.5.6-т	4	590	F100; W6
13	ГОСТ 13579-78*	Фундам. блок ФБС 12.4.3-т	8	310	F100; W6
14	ГОСТ 13579-78*	Фундам. блок ФБС 12.5.3-т	1	380	F100; W6
		Монолитные заделки из бетон кл. С8/10 $м^3$	1.10		F100; W6

1	2	3	4	5	6
	Фундаментные сетки				
С-1	Смотри лист АС-14	Сетка С-1	4	3.72	14.88
С-5	Смотри лист АС-14	Сетка С-5	2	4.88	9.76
С-6	Смотри лист АС-15	Сетка С-6	3	3.08	9.24
С-7	Смотри лист АС-15	Сетка С-7	4	3.47	13.88
∅12А400	ГОСТ 34028-2016	Арматура ∅12А400 п.м	8	0.888	7.10
	Арматурный шов				
⌀12А400	ГОСТ 34028-2016	Арматура ⌀12А400 п.м	78.0	0.888	69.26
⌀4Вр1	ГОСТ 6727-80*	Арматура ⌀4Вр1 п.м	38.0	0.095	3.61
	ГОСТ 8509-93	Уголок L125х10мм L=1000мм	2	19.10	38.20
	Железобетонные перемычки				
1	Серия 1.038.1-1 в.1	Перемычка 2ПБ 13-1-п	3	54	
	Деревянные изделия				
ДС19-9гт	ГОСТ 24698-81	Дверь ДС19-9гт	1		EI 45

Сборные железобетонные изделия и бетон для монолитных заделок выполнять на сульфатостойком портландцементе

Взам. инв. N°

Подпись и дата

Инв. N° подл.

Изм.	Кол. уч.	Лист	Nдок.	Подпись	Дата.
Г.И.П		Хуснутдинов			01.22
Проверил		Густов			01.22
Выполнил		Казбеков			01.22

Заказ № 8204 - АС

Строительство 180-ти квартирного жилого дома по ул. Крепостная-Н. Назарбаева в г. Петропавловске СКО (с внешними инженерными сетями и благоустройством территории)

86-017/1.2-1-2020-н-л-АС.01-1

Стадия	Лист	Листов
РП	27	

Спецификация изделий ниже 0.000
Элементы блокировки ЭБ-4

ТОО "СЕВГРАЖДАНПРОЕКТ" г.ПЕТРОПАВЛОВСК

Марка поз.	ОБОЗНАЧЕНИЕ	НАИМЕНОВАНИЕ	Кол. шт.	Масса ед. кг.	Примечание
	Блок-секция 86-017/1.2				
	ГОСТ 19804-2012	Сваи С 100.30-6 ХС2; ХА1	183	2280	F150; W6 C16/20
	Ж.б. ростверк ХС2; ХА1				
Ø12А400	ГОСТ 34028-2016	Арматура Ø12А400 п.м	1980.0	0.888	1758.24
Ø8А400	ГОСТ 34028-2016	Арматура Ø8А400 п.м	5504.8	0.395	2174.40
СР-2	ГОСТ 6727-80*	Сетка Ø5ВрI яч. 100х100	2	34.7	69.40
		Бетон кл. С12/15 м³	81.33		F150; W6
Ø12А400	ГОСТ 34028-2016	Арматура Ø12А400 п.м	88.0	0.888	78.14
Ø8А400	ГОСТ 34028-2016	Арматура Ø8А400 L=420мм	20	0.17	3.40
	Фундаментные блоки ХС2; ХА1				
1	ГОСТ 13579-78*	Фундам. блок ФБС 24.6.6-т	27	1960	F100; W6
2	ГОСТ 13579-78*	Фундам. блок ФБС 12.6.6-т	18	955	F100; W6
3	ГОСТ 13579-78*	Фундам. блок ФБС 9.6.6-т	26	700	F100; W6
4	ГОСТ 13579-78*	Фундам. блок ФБС 24.4.6-т	23	1300	F100; W6
5	ГОСТ 13579-78*	Фундам. блок ФБС 12.4.6-т	29	636	F100; W6
6	ГОСТ 13579-78*	Фундам. блок ФБС 9.4.6-т	69	470	F100; W6
7	ГОСТ 13579-78*	Фундам. блок ФБС 24.3.6-т	32	970	F100; W6
8	ГОСТ 13579-78*	Фундам. блок ФБС 12.6.3-т	19	460	F100; W6
9	ГОСТ 13579-78*	Фундам. блок ФБС 9.3.6-т	42	351	F100; W6
10	ГОСТ 13579-78*	Фундам. блок ФБС 24.5.6-т	1	1630	F100; W6
11	ГОСТ 13579-78*	Фундам. блок ФБС 12.5.6-т	16	795	F100; W6
12	ГОСТ 13579-78*	Фундам. блок ФБС 9.5.6-т	13	590	F100; W6
13	ГОСТ 13579-78*	Фундам. блок ФБС 12.4.3-т	35	310	F100; W6
14	ГОСТ 13579-78*	Фундам. блок ФБС 12.5.3-т	10	380	F100; W6
		Монолитные заделки из бетон кл. С8/10 м³	10.90		F100; W6
	Арматурный шов				
Ø12А400	ГОСТ 34028-2016	Арматура Ø12А400 п.м	835.0	0.888	741.5
Ø4Вр1	ГОСТ 6727-80*	Арматура Ø4Вр1 п.м	153.7	0.095	14.6
	ГОСТ 8509-93	Уголок L125х10мм L=2000мм	2	38.20	76.40

Марка поз.	ОБОЗНАЧЕНИЕ	НАИМЕНОВАНИЕ	Кол. шт.	Масса ед. кг.	Примечание
	Фундаментные сетки				
С-1	Смотри лист АС-14	Сетка С-1	9	3.72	33.48
С-2	Смотри лист АС-14	Сетка С-2	6	4.67	28.02
С-3а	Смотри лист АС-14	Сетка С-3а	10	3.28	32.80
С-4	Смотри лист АС-15	Сетка С-4	3	4.36	13.08
С-5	Смотри лист АС-15	Сетка С-5	2	4.88	9.76
С-7	Смотри лист АС-15	Сетка С-7	2	3.47	6.94
	Перекрытие				
П-1	Серия 1.141-1 в.63	ПК63.15-8АтVт-а	13	2950	
П-2	Серия 1.141-1 в.63	ПК63.12-8АтVт-а	15	2200	для плит лоджий F75
П-3	Серия 1.141-1 в.63	ПК51.15-8АтVт-а	9	2400	F75
П-4	Серия 1.141-1 в.63	ПК51.12-8АтVт-а	1	1800	
БП-1	Смотри лист АС-42	Балконная плита БП-1	1		F75
П-17	Серия 1.141-1 в.60	ПК27.15-8та	4	900	укороченная L=2480мм
П-19	Серия 1.141-1 в.60	ПК24.12-8та	2	860	
П-20	Серия 1.141-1 в.60	ПК24.15-8та	1	1140	
	Ограждение лоджии				
	ГОСТ 8240-97	[27 L=6600мм	2	182.82	365.64
	ГОСТ 8509-93	L125х8 L=6600мм	2	102.04	204.08
	ГОСТ 8509-93	L125х12 L=6600мм	2	149.69	299.38
	ГОСТ 8509-93	L100х8 L=300мм	4	3.66	14.64

Расход материалов на кыльцо N 4 смотри на листе АС-31

Изм.	Кол. уч.	Лист	Nдок.	Подп.	Дата.
Г.И.П		Хуснутдинов			01.22
Проверил		Густов			01.22
Выполнил		Казбеков			01.22

Заказ № 8204 - АС

Строительство 180-ти квартирного жилого дома по ул. Крепостная-Н. Назарбаева в г. Петропавловске СКО (с внешними инженерными сетями и благоустройством территории)

86-017/1.2-1-2020-л-АС.01-1

Стадия	Лист	Листов
РП	28	

Спецификация изделий ниже 0.000 (начало)

ТОО "СЕВГРАЖДАНПРОЕКТ" г.ПЕТРОПАВЛОВСК

Взам. инв. N° | Подпись и дата | Инв. N° подл.

Марка поз.	ОБОЗНАЧЕНИЕ	НАИМЕНОВАНИЕ	Кол. шт.	Масса ед. кг.	Примечание
	Монолитные участки				
УМ-1б	смотри лист АС-19	Участок монолитный УМ-1б	2	0.23м3	
УМ-3а	смотри лист АС-19	Участок монолитный УМ-3а	1	0.04м3	
	Соединительные элементы				
А-1	Смотри лист АС-21	⌀12А400 L=620мм	52	0.55	
А-2	Смотри лист АС-21	⌀12А400 L=860мм	14	0.92	
	Сечение "а-а"				
5ПБ25-27-п	Серия 1.038.1-1 в.1	Перемычка 5ПБ25-27-п	3	338	
3ПБ25-8-п	Серия 1.038.1-1 в.1	Перемычка 3ПБ25-8-п	1	162	
Б-1	ГОСТ 8240-97	Швеллер С27 L=5150мм	1	142.66	142.66
L100х8	ГОСТ 8509-93	Уголок L100х8 L=200мм	2	3.02	6.04
2ПБ26-4-п	Серия 1.038.1-1 в.1	Перемычка 2ПБ26-4-п	3	110	
	Элементы лестницы				
ИМОЛ-3	86, разд. 10.4-1 л.12; 13 лист АС-25	Ограждение лестниц ИМОЛ-3	2	15.89	
ЛС-1	ГОСТ 8717-2016	Лест. ступени ЛС 11-б	5	110.0кг	
ЛС-2	ГОСТ 8717-2016	Лест. ступени ЛС 11.17-б	4	111.0кг	
	Ограждение с калиткой				
1	ГОСТ 8639-82*	Труба ▫30х3 п.м.	4.74	2.42	11.47
	Железобетонные перемычки				
1	Серия 1.038.1-1 в.1	Перемычка 1ПБ 13-1	6	25	
2	Серия 1.038.1-1 в.1	Перемычка 2ПБ 13-1-п	15	54	
3	Серия 1.038.1-1 в.1	Перемычка 2ПБ 10-1-п	2	43	
4	Серия 1.038.1-1 в.1	Перемычка 3ПБ 16-37-п	2	102	
5	Серия 1.038.1-1 в.1	Перемычка 1ПП 12-3	3	72	
	Металлические перемычки				
	ГОСТ 8510-86*	Уголок L125х80х8 L=900мм	3	11.25	33.75
	ГОСТ 8509-93	Уголок L125х8 L=1400мм	15	21.70	325.50
	ГОСТ 8510-86*	Уголок L125х80х8 L=1300мм	2	16.29	32.58

Марка поз.	ОБОЗНАЧЕНИЕ	НАИМЕНОВАНИЕ	Кол. шт.	Масса ед. кг.	Примечание
	Приямок N1				
МР-1	Смотри лист АС-22	Металлическая решетка МР-1	1	31.09	
МР-2	Смотри лист АС-22	Металлическая решетка МР-2	2	13.83	
		Бетон кл. С8/10 м³	1.02		
	Деревянные изделия				
Л-1	ГОСТ 24698-81	Люк ДЛ13-10	2		
РМП-1	Смотри лист АС-23	Металлическая решетка РМП-1	3		
∅16А400	ГОСТ 34028-2016	Арматура ∅16А400 п.м	16.00	1.578	25.25
∅6А240	ГОСТ 34028-2016	Арматура ∅6А240 п.м	11.00	0.222	2.44
ПТУ-001		Подъемно-транспортное устройство ПТУ.001 (подъемник вертикальный грузоподъемностью до 250кг.)	1		
	Съемный пандус				
	ГОСТ 8568-77	Рифленая сталь - 4х520х900	1 (1)	15.68 (15.68)	

Взам. инв. N°

Подпись и дата

Инв. N° подл.

Изм.	Кол уч.	Лист	Nдок.	Подп.	Дата.
Г.И.П		Хуснутдинов			01.22
Проверил		Густов			01.22
Выполнил		Казбеков			01.22

Заказ № 8204 - АС

Строительство 180-ти квартирного жилого дома по ул. Крепостная-Н. Назарбаева в г. Петропавловске СКО (с внешними инженерными сетями и благоустройством территории)

86-017/1.2-1-2020-л-АС.01-1

Стадия	Лист	Листов
РП	29	

Спецификация изделий ниже 0.000 (окончание)

ТОО "СЕВГРАЖДАНПРОЕКТ" г.ПЕТРОПАВЛОВСК

План крыльца №3

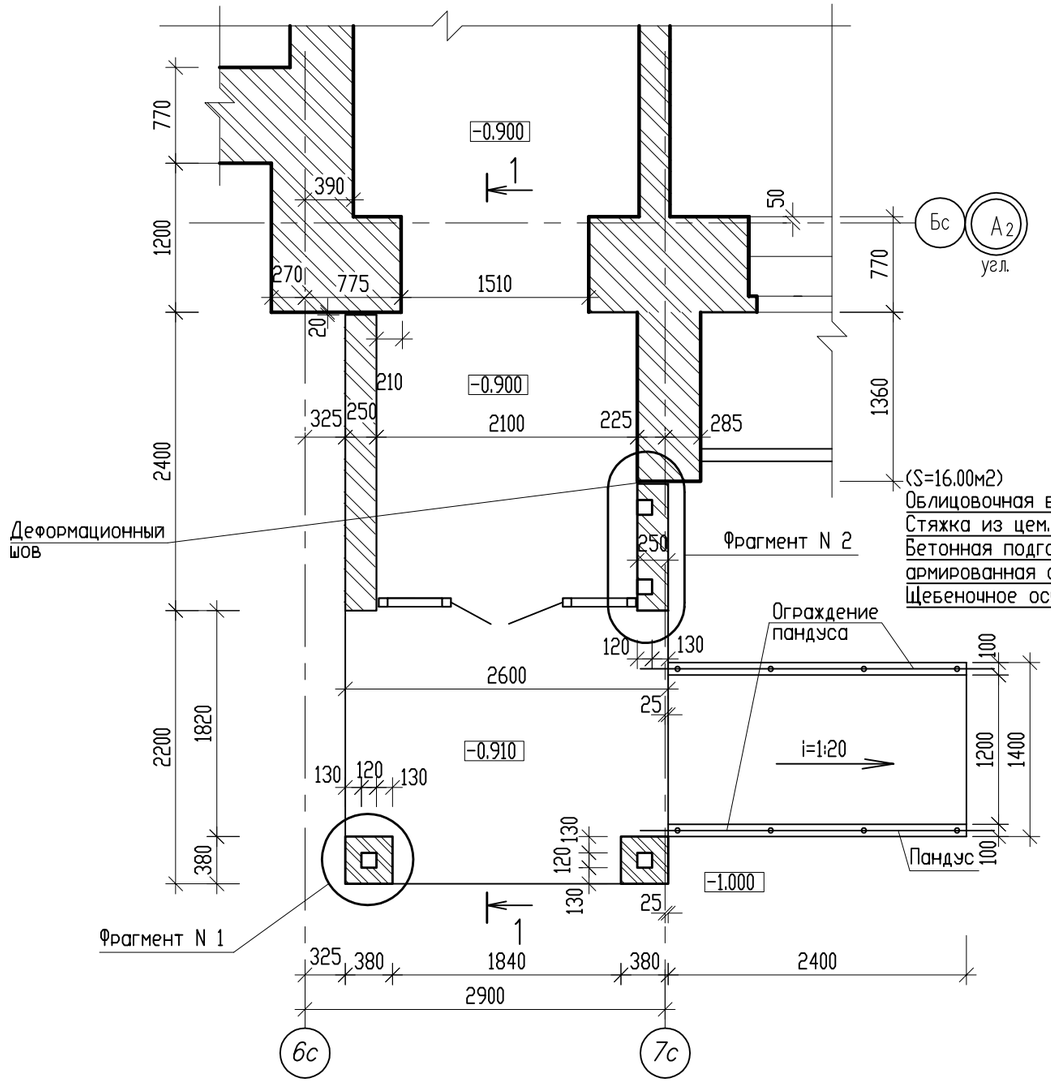

Разрез 1-1

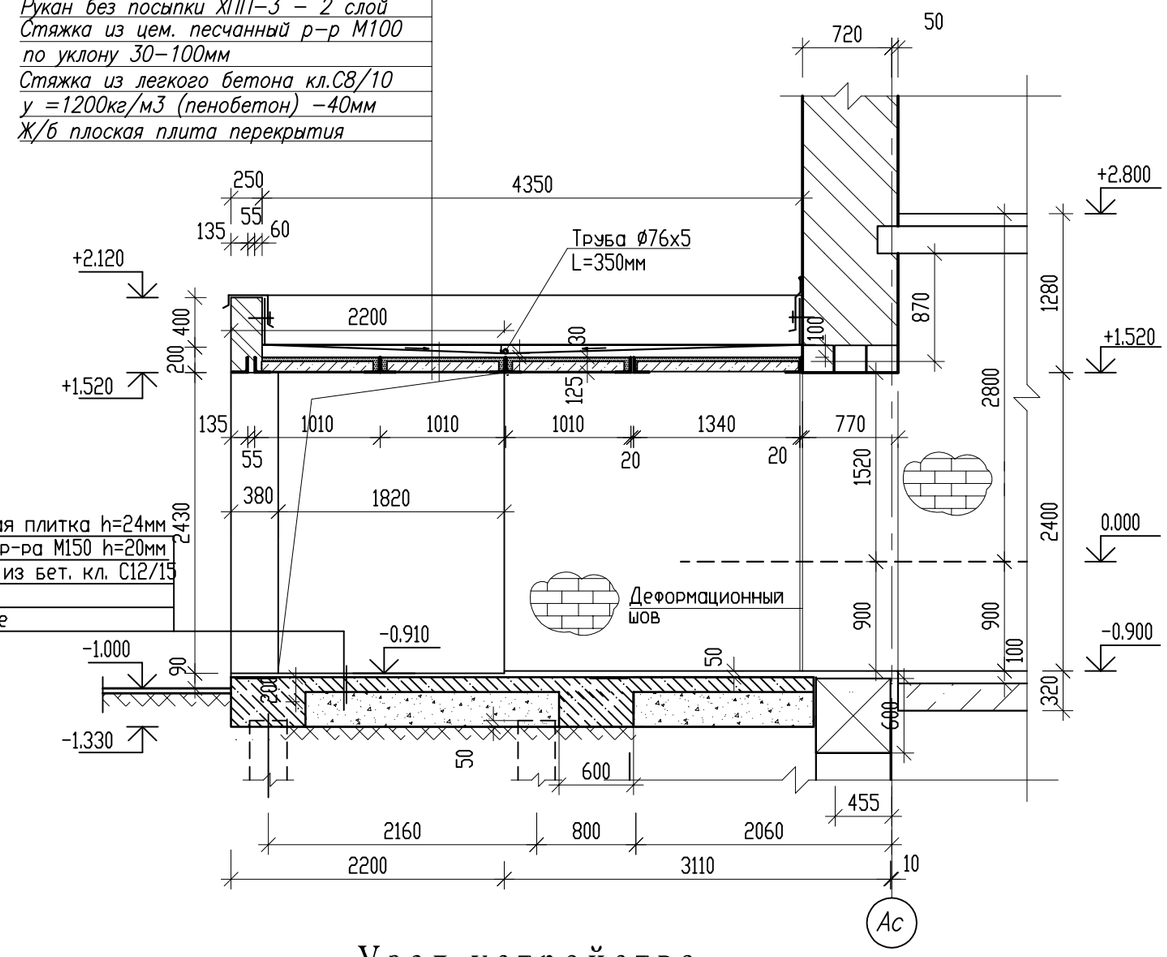

Узел устройства армированного шва

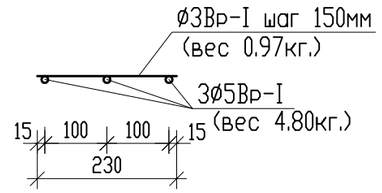

ФРАГМЕНТ №1

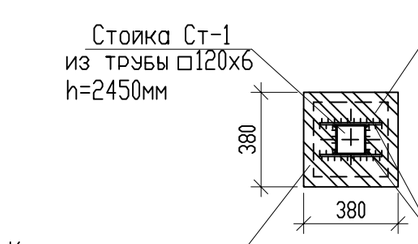

ФРАГМЕНТ №2

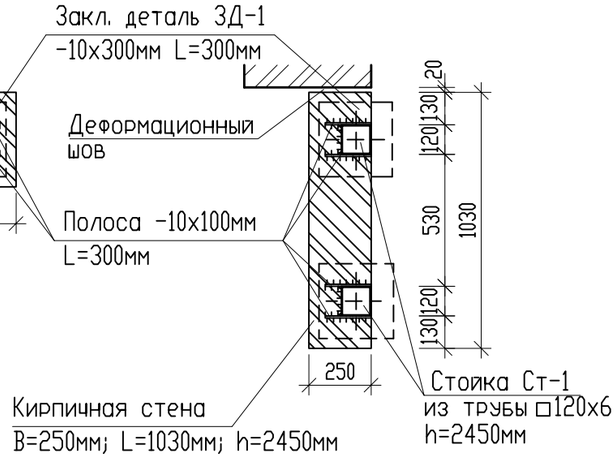

Изм.	Кол.уч	Лист	Nдок.	Подпись	Дата	Заказ № 8204 - АС		
						Строительство 180-ти квартирного жилого дома по ул. Крепостная-Н. Назарбаева в г. Петропавловске СКО (с внешними инженерными сетями и благоустройством территории)		
Г.И.П		Хуснутдинов			03.22	86-017/1.2-1-2020-н-л-АС.01-1 в осях "4-5"	Стадия	Лист	Листов
Гл. конст.		Густов			03.22		РП	30	
Выполнил		Казбеков			03.22	План крыльца № 3. Разрез "1-1".	ТОО"СЕВГРАЖДАНПРОЕКТ" г. ПЕТРОПАВЛОВСК		

Взам. инв. N | Подпись и дата | Инв. N подл.

Схема расположения металлических стоек Ст-1 и балок Б-1; Б-2; Б-3

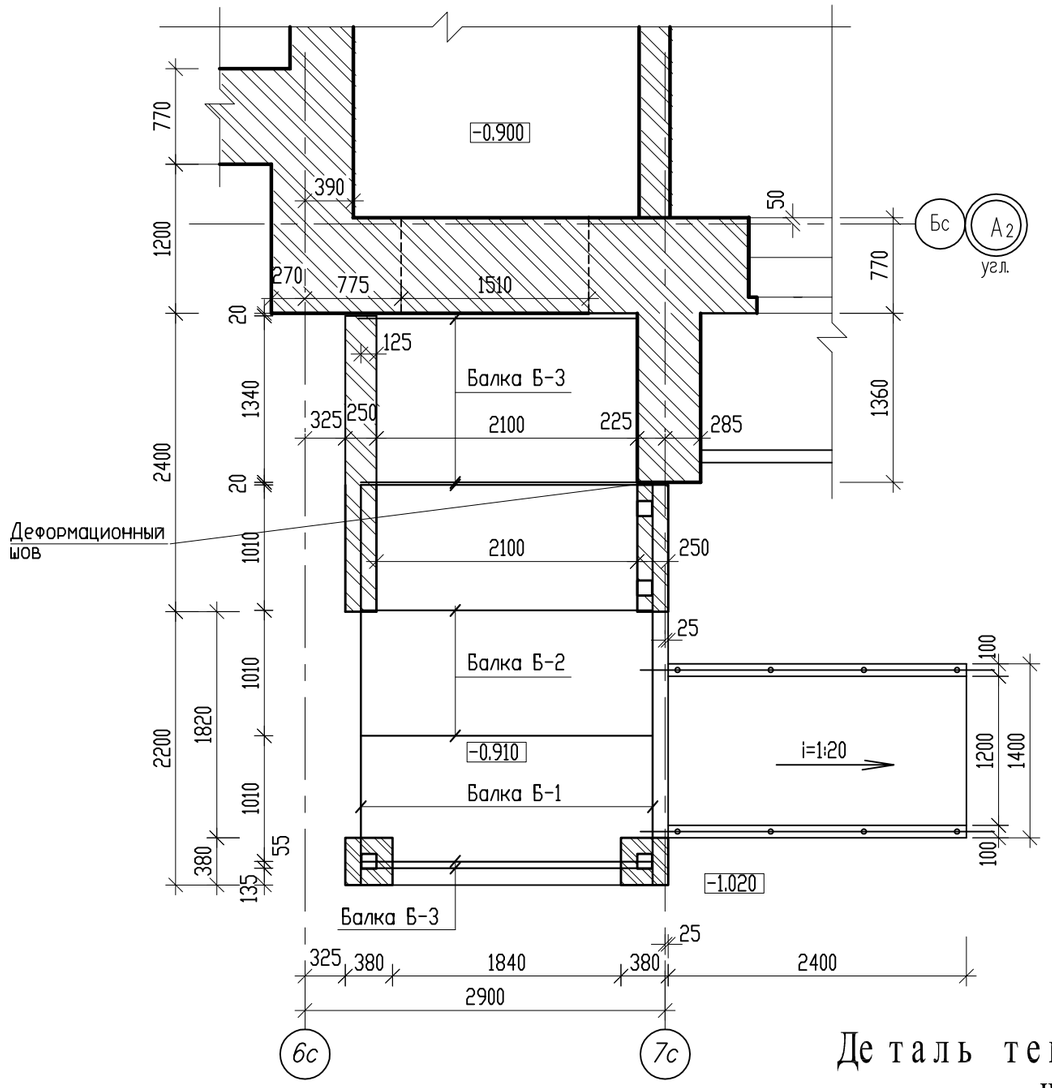

Схема расположения элементов перекрытия крыльца

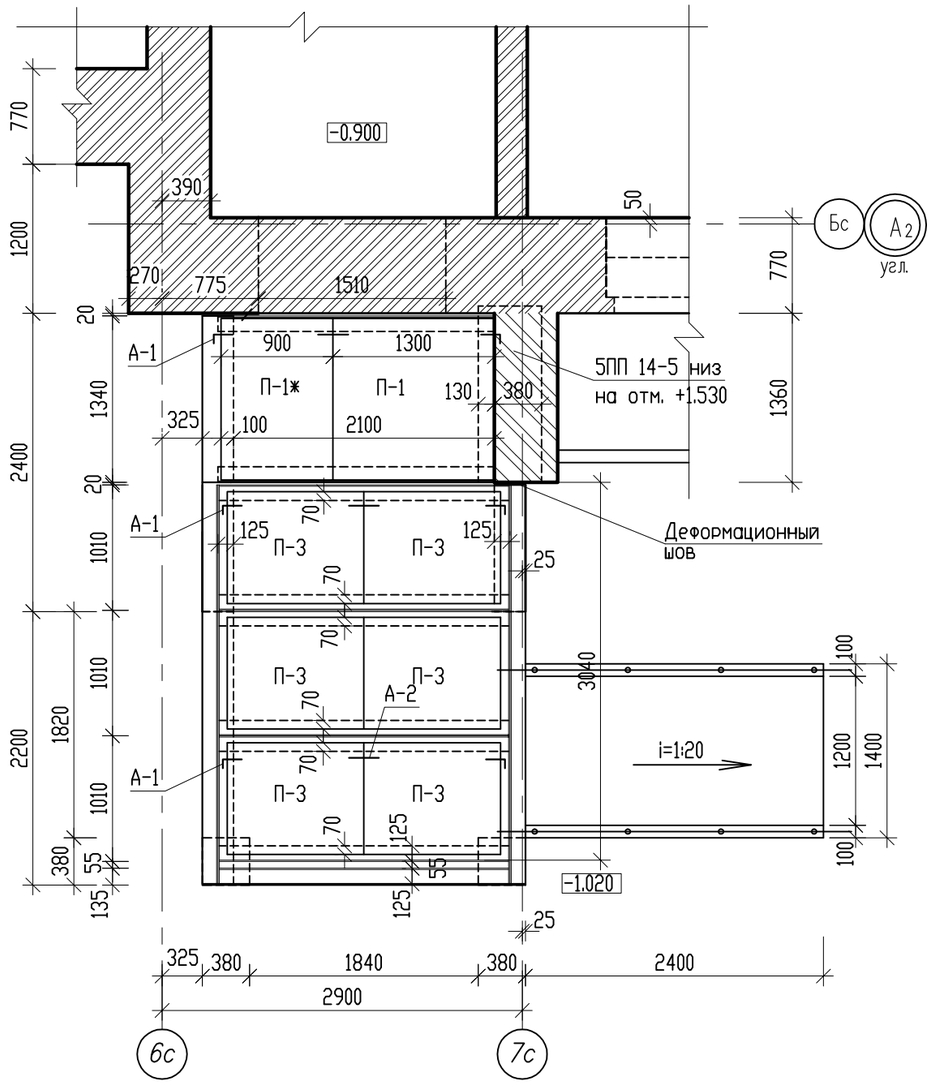

Узел опирания стойки на ростверк

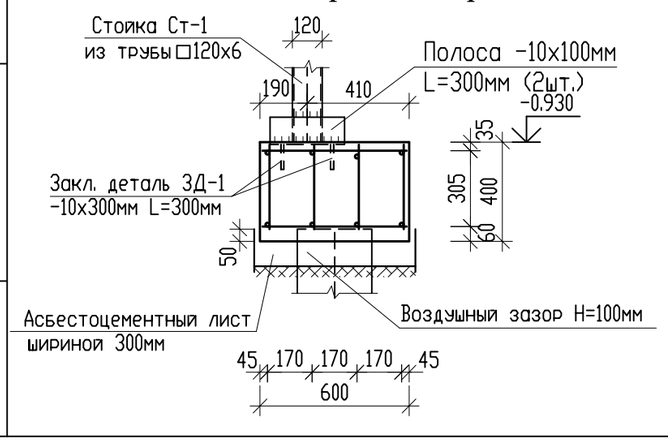

Деталь температурного шва

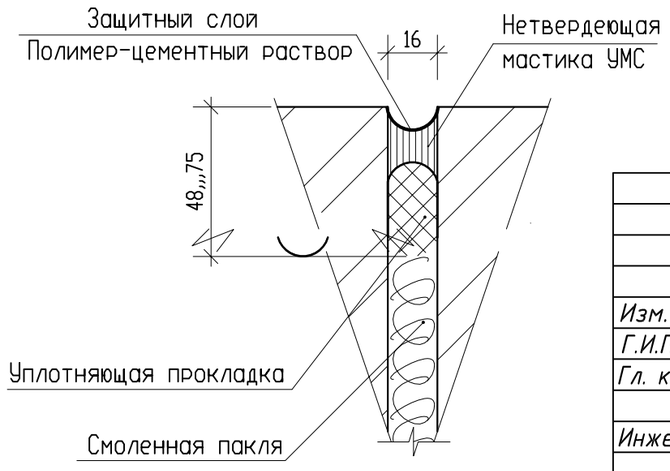

						Заказ № 8204	- АС	
						Строительство 180-ти квартирного жилого дома по ул. Крепостная-Н. Назарбаева в г. Петропавловске СКО (с внешними инженерными сетями и благоустройством территории)		
Изм.	Кол.уч	Лист	Nдок.	Подпись	Дата	86-017/1.2-1-2020-н-л-АС.01-1 в осях "4-5"	Стадия	Лист	Листов
Г.И.П		Хуснутдинов			03.22		РП	31	
Гл. конст.		Густов			03.22				
Инженер		Казбеков			03.22	Схема расположения элементов перекрытия крыльца и металлич. стоек Ст-1 и балок Б-1; Б-2; Б-3	ТОО"СЕВГРАЖДАНПРОЕКТ" г. ПЕТРОПАВЛОВСК	

Взам. инв. N | Подпись и дата | Инв. N подл.

План кровли

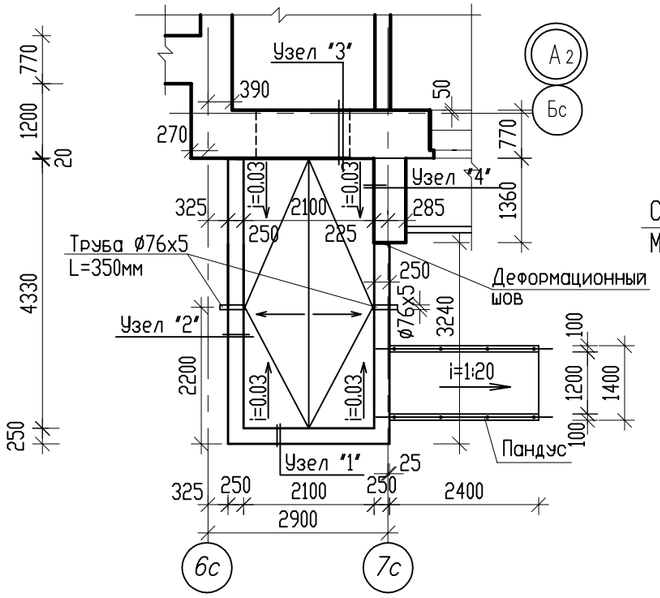

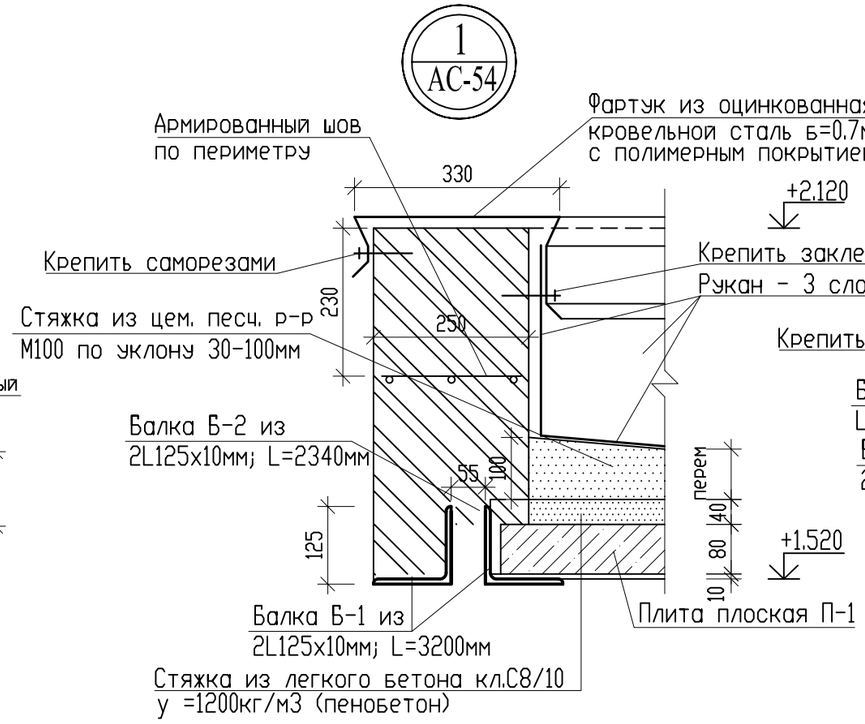

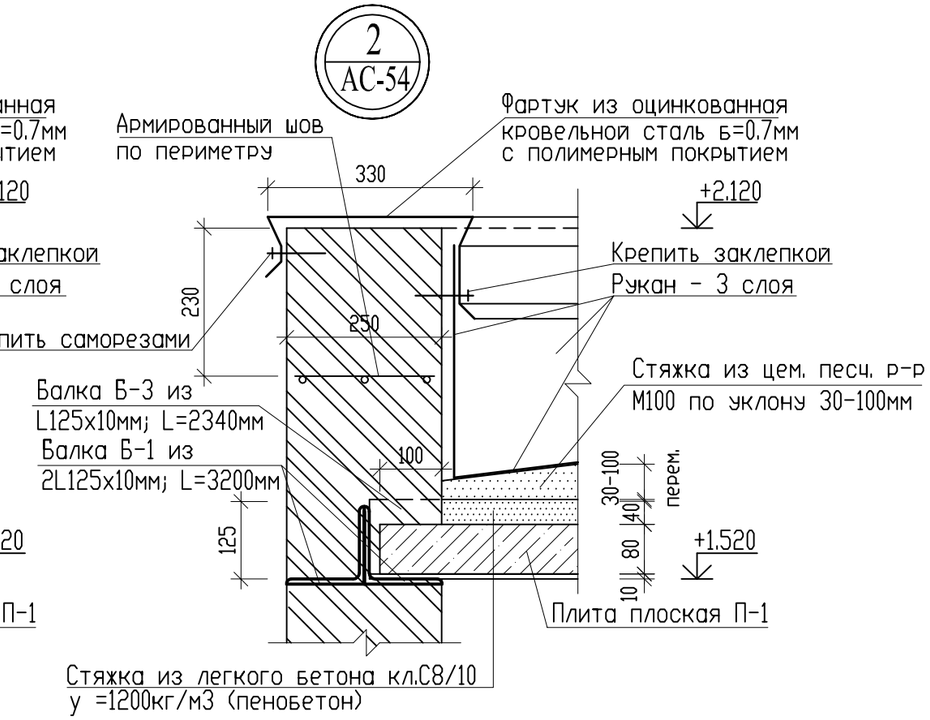

Цем. стяжка М100
по уклону 30-100мм

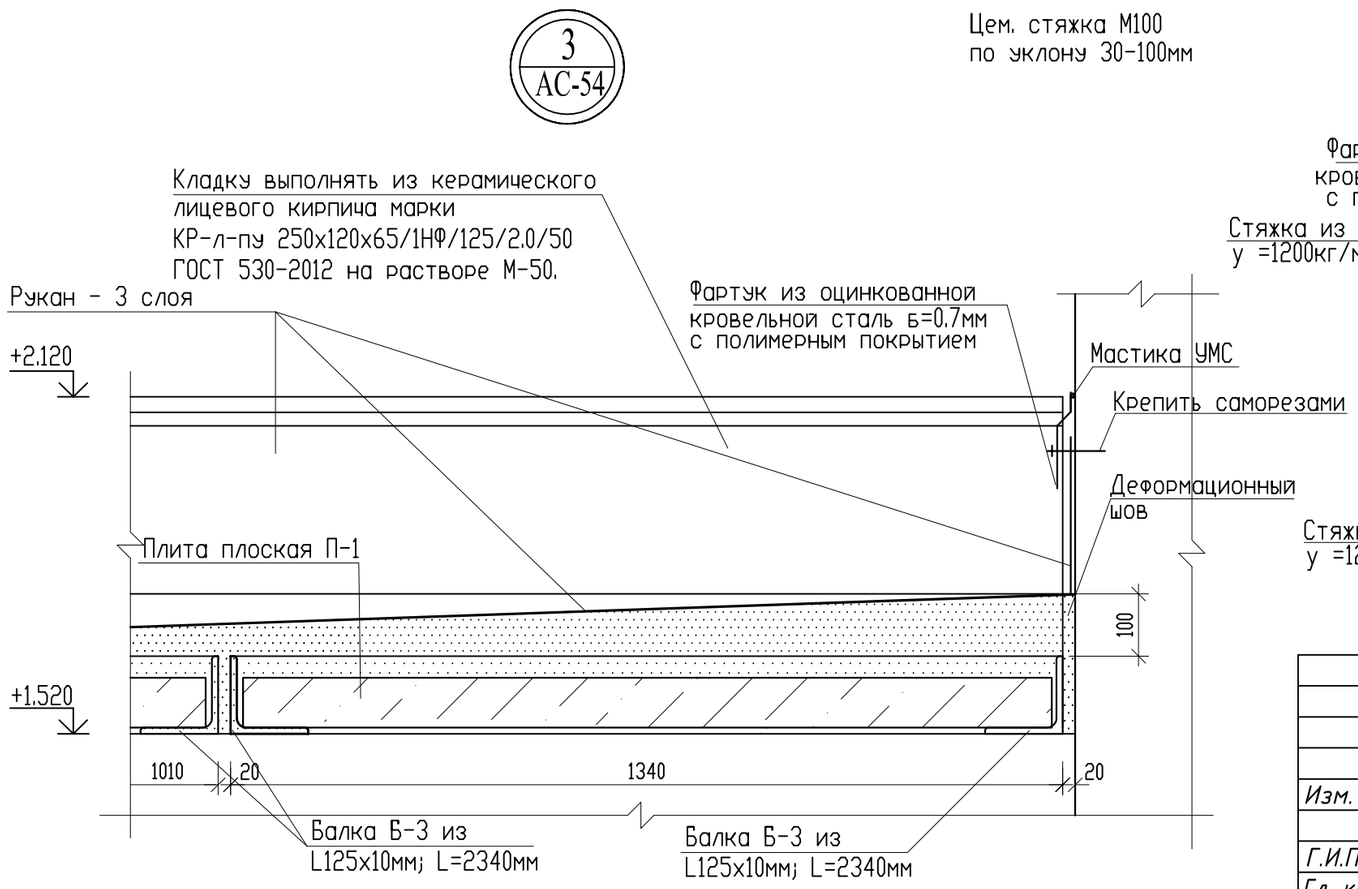

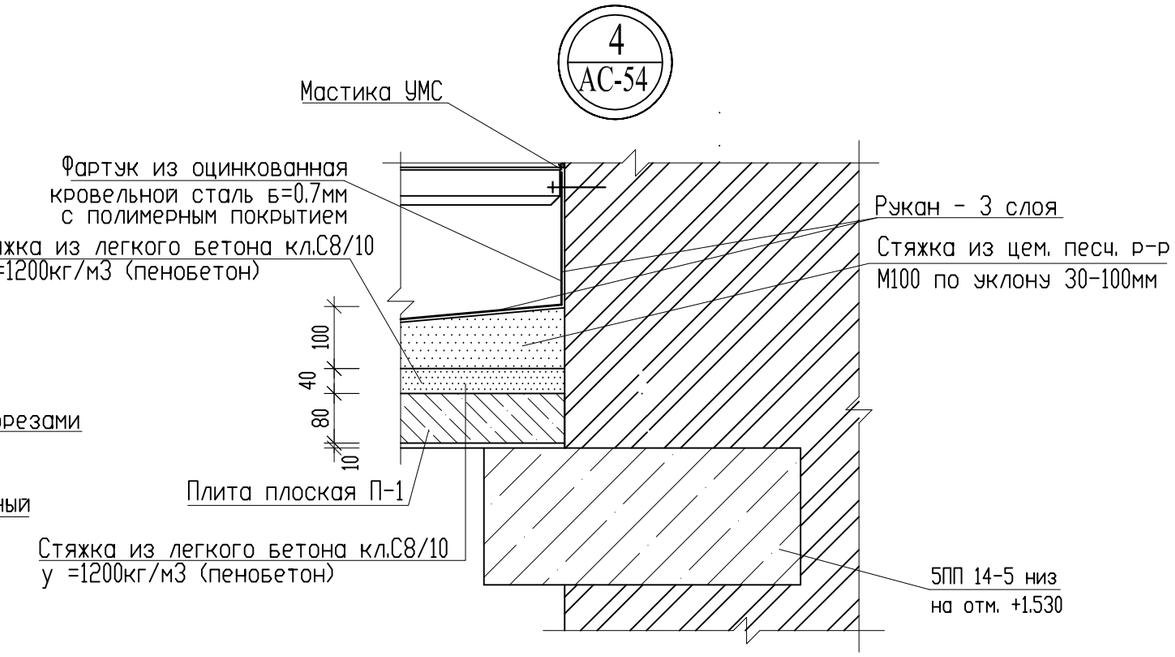

						Заказ № 8204		- АС	
Изм.	Кол.уч	Лист	Nдок.	Подпись	Дата	Строительство 180-ти квартирного жилого дома по ул. Крепостная-Н. Назарбаева в г. Петропавловске СКО (с внешними инженерными сетями и благоустройством территории)			
Г.И.П		Хуснутдинов			03.22	86-014/1.2-1-2017-Н-АС.01-1 в осях "1-2"; "5-6"; "7-8"	Стадия	Лист	Листов
Гл. конст.		Густов			03.22		РП	32	
Выполнил		Казбеков			03.22	План кровли. Узел "1"; "2"; "3"; "4".	ТОО"СЕВГРАЖДАНПРОЕКТ" г. ПЕТРОПАВЛОВСК		

Взам. инв. N | Подпись и дата | Инв. N подл.

План свайного поля крыльца №3

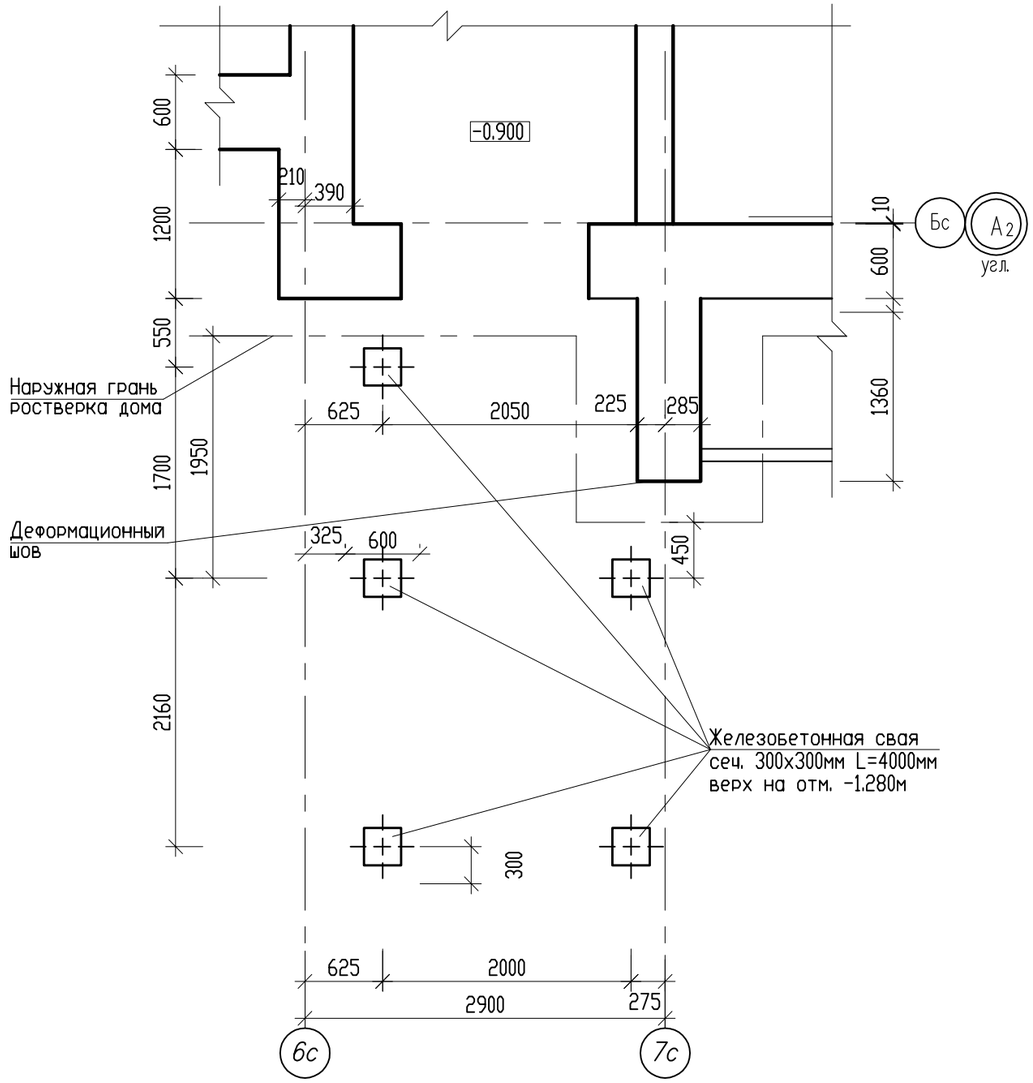

План ростверка крыльца №3

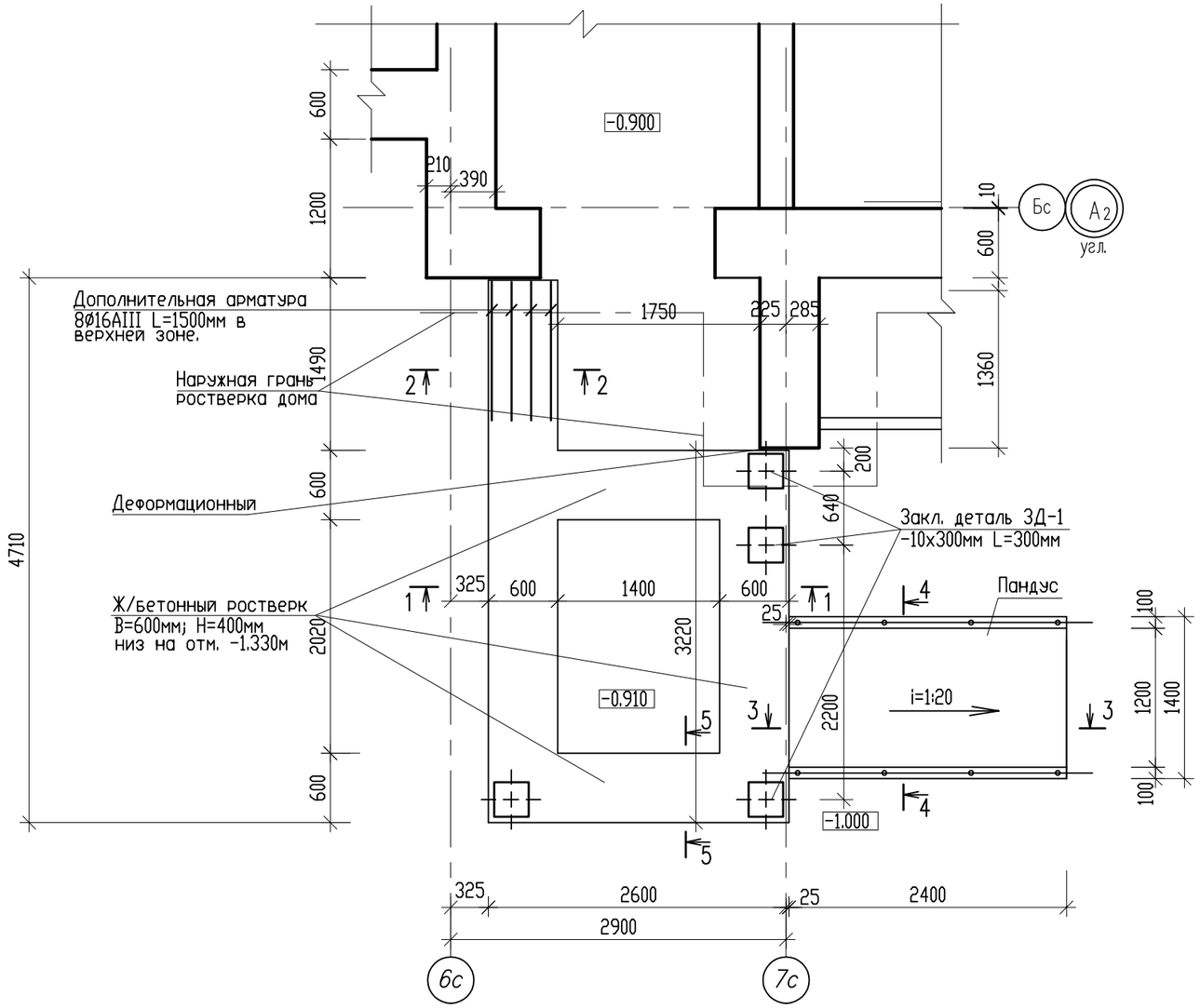

1. Сварку производить по контуру прилегания деталей непрерывным швом. Сварные швы выполнять по ГОСТ 5264-80ж. Катет шва равен наименьшей толщине свариваемых деталей. Электроды типа Э-42 по ГОСТ 9467-75ж.

2. Металлические листы толщ. 4мм защитить от коррозии покраской:

- с внутренней стороны: 1 слой грунтовки ХС-059; 2 слоя лака ХС-724.
- с наружной стороны: 1 слой грунтовки ХС-059; 5 слоя лака ХС-724.

3. После сварки нарушенные лако-красочные покрытия листов восстановить

4. Все несущие деревянные конструкции должны быть антисептированы и подвергнуты глубокой пропитке антипиренами в соответствии с требованием СНмП РК 2.01-19-2013 "Защита строительных конструкций от коррозии" и МСП 2.02-01-97 "Пожарная безопасность зданий и сооружений"

Изм.	Кол.уч	Лист	Nдок.	Подпись	Дата
Г.И.П		Хуснутдинов			03.22
Гл. конст.		Густов			03.22
Инженер		Казбеков			03.22

Заказ № 8204 - АС

Строительство 180-ти квартирного жилого дома по ул. Крепостная-Н. Назарбаева в г. Петропавловске СКО (с внешними инженерными сетями и благоустройством территории)

86-017/1.2-1-2020-л-АС.01-1 в осях "4-5"

Стадия	Лист	Листов
РП	33	

План свайного поля и ростверка крыльца № 3

ТОО"СЕВГРАЖДАНПРОЕКТ" г. ПЕТРОПАВЛОВСК

Взам. инв. N | Подпись и дата | Инв. N подл.

1 - 1

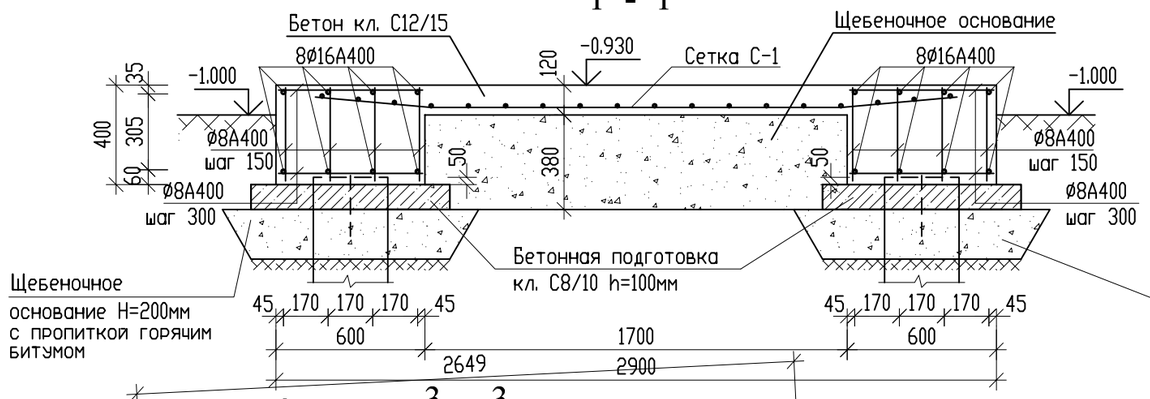

2 - 2

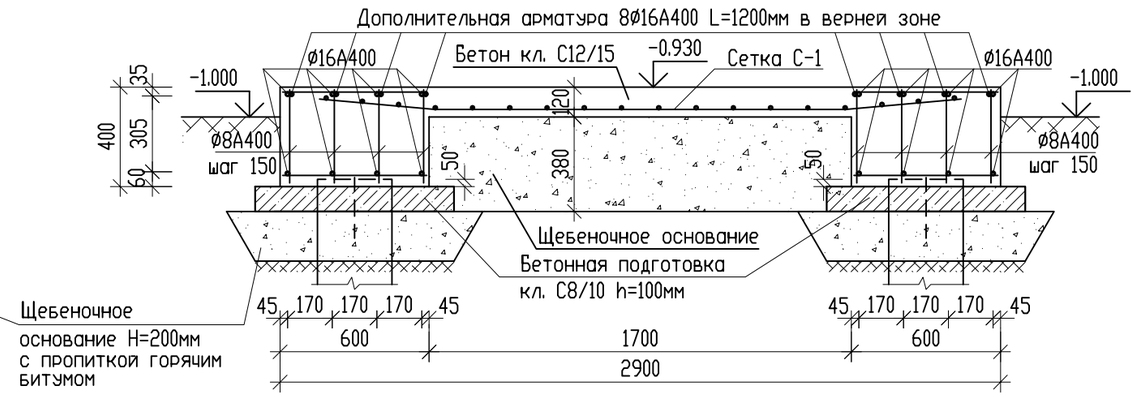

3 - 3

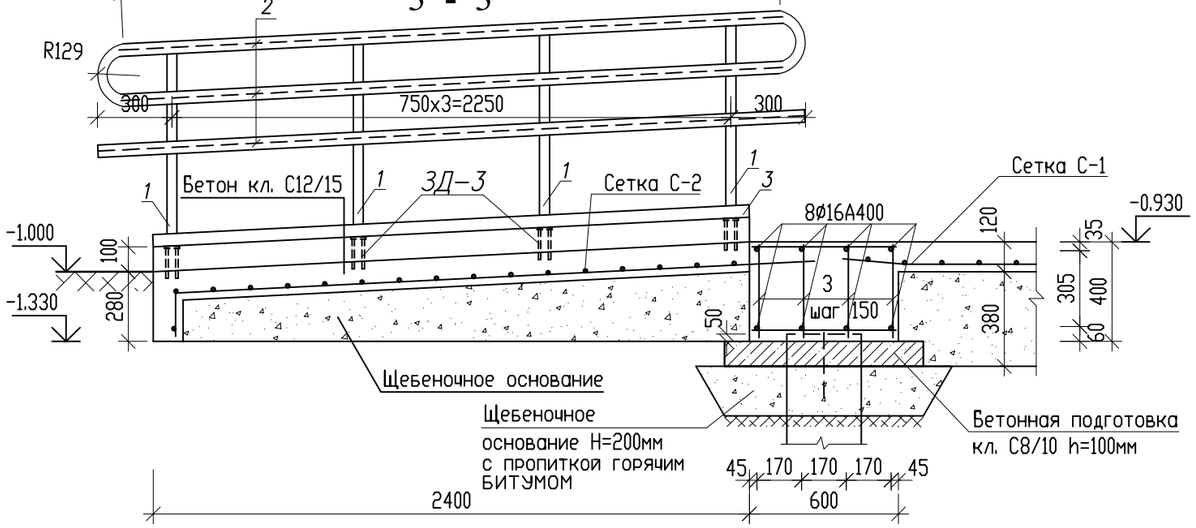

4 - 4

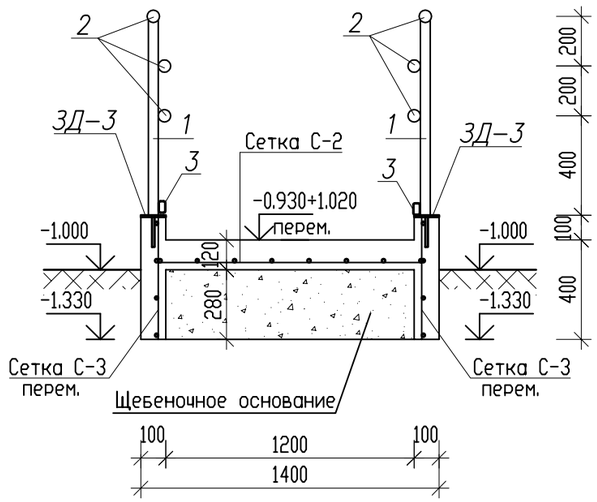

5 - 5

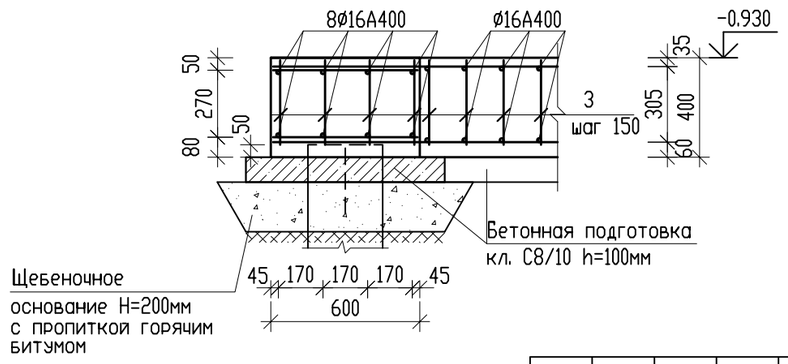

Узел опирания стойки на ростверк

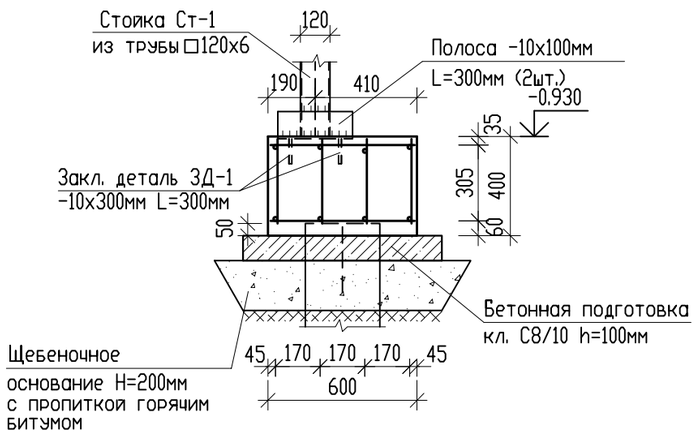

						Заказ № 8204	- АС	
						Строительство 180-ти квартирного жилого дома по ул. Крепостная-Н. Назарбаева в г. Петропавловске СКО (с внешними инженерными сетями и благоустройством территории)		
Изм.	Кол.уч	Лист	Nдок.	Подпись	Дата	86-017/1.2-1-2020-л-АС.01-1 в осях "4-5"	Стадия	Лист	Листов
Г.И.П		Хуснутдинов			03.22		РП	34	
Гл. конст.		Густов			03.22				
Инженер		Казбеков			03.22	Сечение "1-1"; "2-2"; "3-3"; "4-4"; "5-5".	ТОО"СЕВГРАЖДАНПРОЕКТ" г. ПЕТРОПАВЛОВСК		

Взам. инв. N | Подпись и дата | Инв. N подл.

Спецификация

начало

Марка, поз.	Обозначение	Наименование	Кол. шт.	Масса ед кг	Примеч.
	Крыльцо с пандусом N 3				расход дан на 1 крыльцо
1	ГОСТ 19804-2012	Сваи С 40.30-3 XC2; XA1	5	930	F150; W6; C16/20
	Железобетонный ростверк XC2; XA1				
⌀16А400	ГОСТ 34028-2016	Арматура ⌀16А400 п.м	105.04	1.58	165.96
⌀8А400	ГОСТ 34028-2016	Арматура ⌀8А400 п.м	130.20	0.395	51.43
⌀16А400	ГОСТ 34028-2016	Арматура ⌀16А400 L=1500мм	4	2.37	9.48
С-1	ГОСТ 23279-2012	Сетка 4С $\frac{5Вр1-100}{5Вр1-100}$ м2	12.25	3.17	29.80
С-2	ГОСТ 23279-2012	Сетка 4С $\frac{5Вр1-100}{5Вр1-100}$ м2	3.90	3.17	12.36
С-3 (2шт.)	ГОСТ 23279-2012	Сетка 4С $\frac{5Вр1-100}{5Вр1-100}$ м2	1.06	3.17	3.36
ЗД-1	Смотри данный лист	Закладная деталь ЗД-1	4	7.55	30.20
		Бетон кл. С12/15 м3 Бетон кл. С8/10 м3	3.42 0.86		F150; W6
		Щебеночное основание м3	4.08		
Ст-1	ГОСТ 8639-82	Труба 120х6мм L=2450мм	4	51.43	205.72
-10	ГОСТ 19903-2015	Полоса -10х100 L=300мм	8	2.36	18.88
Б-1	ГОСТ 8509-93	Уголок 2L125х10 L=3200мм	2	122.24	244.48
Б-2	ГОСТ 8509-93	Уголок 2L125х10 L=2340мм	2	89.39	178.78
Б-3	ГОСТ 8509-93	Уголок L125х10 L=2340мм	5	44.70	223.50
	Серия 1.038.1-1 в.2	Перемычка 5ПП14-5	1	253	
П-1	Серия 1.243.1-4	Плита ПТ 12.5-13.13	1	338	
П-1*	Серия 1.243.1-4	Плита ПТ 12.5-13.13*-инд. по типу	1	234	размерами 900х1300мм
А-1	Смотри данный лист	Анкер А-1	6	0.55	3.30
А-2	Смотри данный лист	Анкер А-2	3	0.92	2.76
		Кровля из рукана 3 слоя м2	15.00		
	ГОСТ 8632-78*	Металлич. труба ⌀76х5 L=350мм	2	2.36	3.06

окончание

Марка, поз.	Обозначение	Наименование	Кол. шт.	Масса ед кг	Примеч.
		Стяжка из цем. песч. р-р. М100 по уклону 30-100мм м3	0.06		
		Фартук из оцинкованной кровельной стали h=0.7м с полимер. покрытием м2	8.90		
		Стяжка из легкого бетона кл. С8/10 у =1200кг/м3 (пенобетон) -40мм м2	9.09		
	Закладная деталь ЗД-1		1	7.55	
1	ГОСТ 19903-2015	Полоса -10х300 L=300мм	1	7.07	7.07
2	ГОСТ 34028-2016	Армаура ⌀12 А240 L=130мм	4	0.12	0.48
	Ограждение пандуса				
1	ГОСТ 8645-68*	Труба прямоугольная 40х25х4, L=800мм	8	2.69	21.52
2	ГОСТ 10704-91	Труба ⌀51х3, м.п.	17.0	3.55	60.35
3	ГОСТ 8645-68*	Труба прямоугольная 50х25х4,м.п.	4.80	3.99	19.52
ЗД-3	Смотри данный лист	Закладная деталь ЗД-3	8	0.65	5.20
	Закладная деталь ЗД-3			0.65	
1	ГОСТ 19903-2015	Полоса -8х60 L=100мм	1	0.40	0.40
2	ГОСТ 34028-2016	Армаура ⌀10 А240 L=400мм	1	0.25	0.25

Анкер А-1

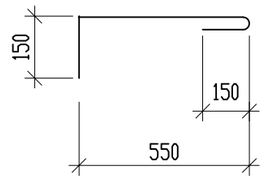

Анкер А-2

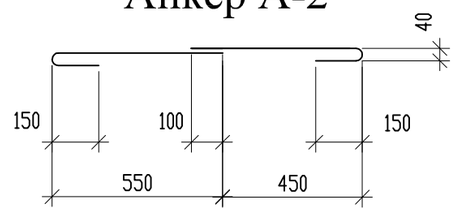

Закладная деталь ЗД-3

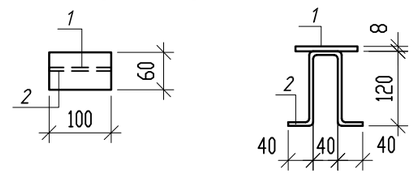

ЗД - 1

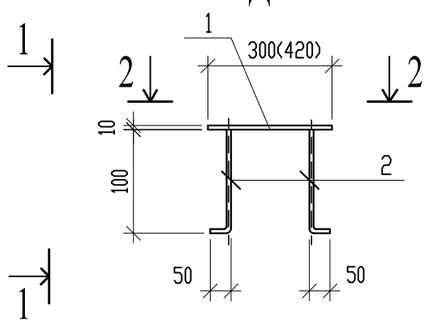

1 - 1

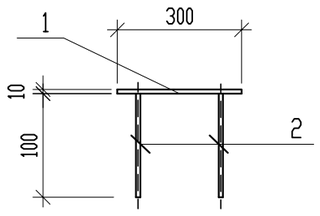

2 - 2

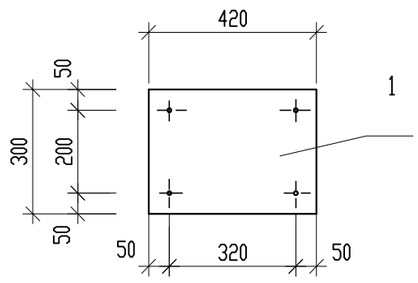

Изм.	Кол.уч	Лист	Nдок.	Подпись	Дата
Г.И.П		Хуснутдинов			03.22
Гл. конст.		Густов			03.22
Инженер		Казбеков			03.22

Заказ № 8204 - АС

Строительство 180-ти квартирного жилого дома по ул. Крепостная-Н. Назарбаева в г. Петропавловске СКО (с внешними инженерными сетями и благоустройством территории)

86-017/1.2-1-2020-л-АС.01-1
в осях "4-5"

Стадия	Лист	Листов
РП	35	

Спецификация

ТОО"СЕВГРАЖДАНПРОЕКТ" г. ПЕТРОПАВЛОВСК

Взам. инв. N | Подпись и дата | Инв. N подл.