РЕСПУБЛИКА КАЗАХСТАН
Т О О «С Е В Г Р А Ж Д А Н П Р О Е К Т»

ЗАКАЗ № 8204
ЗАКАЗЧИК: КГУ «ОТДЕЛ СТРОИТЕЛЬСТВА, АРХИТЕКТУРЫ и ГРАДОСТРОИТЕЛЬСТВА АКИМАТА города ПЕТРОПАВЛОВСКА»

СТРОИТЕЛЬСТВО 180-ти квартирного ЖИЛОГО ДОМА по ул. КРЕПОСТНАЯ - Н. НАЗАРБАЕВА в г. ПЕТРОПАВЛОВСКЕ СКО
(с внешними инженерными сетями и благоустройством территории)

БЛОК - СЕКЦИЯ 86-014/1.2-1-2017-Н
АЛЬБОМ 86-014/1.2-1-2017-Н-АС.01-1
АРХИТЕКТУРНО-СТРОИТЕЛЬНЫЕ ЧЕРТЕЖИ ниже отметки 0.000

ЛИЦЕНЗИЯ № 12013109

ДИРЕКТОР ТОО: **К.Е.БРАЛИ Н**

Г И П: **Р.К. ХУСНУТДИНОВ**

г. ПЕТРОПАВЛОВСК
2 0 2 2 год

ВЕДОМОСТЬ РАБОЧИХ ЧЕРТЕЖЕЙ ОСНОВНОГО КОМПЛЕКТА

начало

ЛИСТ	НАИМЕНОВАНИЕ	ПРИМЕЧАНИЕ
л.1	Общие данные (начало)	
л.2	Общие данные (продолжение)	
л.3	Общие данные (продолжение)	
л.4	Общие данные (окончание)	
	Чертежи марки "АС".	
1	План свайного поля в осях "1-2".	
2	План свайного поля в осях "3-4".	
3	План свайного поля в осях "5-6".	
4	План свайного поля в осях "7-8".	
5	План ростверка в осях "1-2".	
6	План ростверка в осях "3-4".	
7	План ростверка в осях "5-6".	
8	План ростверка в осях "7-8".	
9	Сечения ростверка "1-1" - "7-7".	
10	Узлы ростверка.	
11	План техподполья в осях: "1-2".	
12	План техподполья в осях "3-4".	
13	План техподполья в осях "5-6".	
14	План техподполья в осях "7-8".	
15	План технического подполья. Элементы блокировки ЭБ-1+ЭБ-6.	
16	Сечения "1-1" + "5-5". Узлы устройства монолитного пояса	
17	Сечения фундаментов "6-6" + "10-10".	
18	Раскладка блоков стен. (начало)	
19	Раскладка блоков стен. (продолжение)	
20	Раскладка блоков стен. (продолжение). Элемент блокировки ЭБ-1; ЭБ-6	

продолжение

ЛИСТ	НАИМЕНОВАНИЕ	ПРИМЕЧАНИЕ
21	Раскладка блоков стен. (продолжение). Элемент блокировки ЭБ-2; ЭБ-5.	
22	Раскладка блоков стен. (продолжение).	
23	Раскладка блоков стен. (продолжение). Элемент блокировки ЭБ-3; ЭБ-4.	
24	Раскладка блоков стен. (продолжение).	
25	Раскладка блоков стен. (продолжение).	
26	Раскладка блоков стен. (продолжение).	
27	Раскладка блоков стен. (окончание).	
28	Сетки С-1; С-2; С-3; С-3а; С-4	
29	Сетки С-5; С-6; С-7; С-8.	
30	Ведомость перемычек. Спецификация	
31	План перекрытия над техподпольем в осях "1-2".	
32	План перекрытия над техподпольем в осях "3-4".	
33	План перекрытия над техподпольем в осях "5-6".	
34	План перекрытия над техподпольем в осях "7-8".	
35	Разрезы 1-1, 2-2, 3-3; "4-4".	
36	Монолитные участки УМ-2, УМ-2а, УМ-3; УМ-5. Сечение "а-а".	
37	Узлы 1, 2. Анкера А-1, А-2	
38	Детали пробивки отверстий	
39	План входа в техподполье N 1; N 2. Сечение "А-А"; "Б-Б".	
40	План входа в техподполье N 1; N 2. Узлы "1; "2"; "3". Спецификация.	
41	План входа в техподполье N 3. Сечение "А-А"; "Б-Б".	
42	План входа в техподполье N 3. Узлы "1; "2"; "3". Спецификация.	
43	План входа в техподполье N 4. Сечение "А-А"; "Б-Б".	
44	План входа в техподполье N 4. Узлы "1; "2"; "3". Спецификация.	
45	Приямок N 1. Сечение. Решетка МР-1	

продолжение

ЛИСТ	НАИМЕНОВАНИЕ	ПРИМЕЧАНИЕ
46	Оконный блок ОБП-1	
47	План лестничной клетки на отм. -0.830. План входа в подъезд на отм. -0.880м. Ограждение лестничного марша ИМОЛ-3.	
48	Спецификация изделий ниже 0.000. Элементы блокировки ЭБ-1; ЭБ-6	
49	Спецификация изделий ниже 0.000. Элементы блокировки ЭБ-2; ЭБ-5	
50	Спецификация изделий ниже 0.000. (начало)	
51	Спецификация изделий ниже 0.000. (продолжение)	
52	Спецификация изделий ниже 0.000. (продолжение)	
53	Спецификация изделий ниже 0.000. (окончание)	
54	План крыльца N1; N4; N5. Схема расположения элементов перекрытия крыльца. Разрез N1. (Блок-секция "1-2"; "5-6"; "7-8")	
55	План кровли. Узел "1"; "2"; "3". (Блок-секция "1-2"; "5-6"; "7-8")	
56	План крыльца N2. Схема расположения элементов перекрытия крыльца. Разрез N1. (Блок-секция "3-4")	
57	План кровли. Узел "1"; "2"; "3". (Блок-секция "3-4")	
58	План свайного поля и ростверка крыльца N1; N2; N4; N5. (Блок-секция "1-2"; "3-4"; "5-6"; "7-8")	
59	Сечение "1-1"; "2-2"; "3-3"; "4-4"; "5-5".	
60	Спецификация.	

Изм.	Кол.уч.	Лист	№док.	Подпись	Дата
Г.И.П		Хуснутдинов			02.22
Проверил		Густов			02.22
Выполнил		Казбеков			02.22

Заказ № 8204 - 0

Строительство 180-ти квартирного жилого дома по ул. Крепостная-Н. Назарбаева в г. Петропавловске СКО (с внешними инженерными сетями и благоустройством территории)

86-014/1.2-1-2017-Н-АС.01-1
в осях "1-2"; "3-4"; "5-6"; "7-8".

Стадия	Лист	Листов
РП	л.1	64

Общие данные (начало)

ТОО "СЕВГРАЖДАНПРОЕКТ" г.ПЕТРОПАВЛОВСК

Взам. инв. N° | Подпись и дата | Инв. N° подл.

Общая часть

Рабочий проект "Строительство 180-ти квартирного жилого дома по ул. Крепостная-Н. Назарбаева в г. Петропавловске СКО (с внешними инженерными сетями и благоустройством территории) разработан на основании задания на проектирование и АПЗ KZ46VUA00561075 от 23.11.2021г. в соответствии с СП РК 3.02-101-2012; СН РК 3.02-01-2018.

"Здания жилые многоквартирные".

Климатический район строительства -I, подрайон - IВ.

Расчетная зимняя температура наиболее холодной пятидневки обеспеченностью 0.92 - -34.8 ^{0}С

Нормативная снеговая нагрузка - 1.80 кПа

Нормативная ветровая нагрузка - 0.77 кПа

Господствующее направление ветров - юго-западное

Характеристики здания

Степень огнестойкости - II,
Уровень ответственности - II.

Класс жилого здания - IV
Класс по функциональной пожарной опасности - Ф 1.3
Класс конструктивной пожарной опасности - С0
Класс пожарной опасности строительных конструкций - К0
Расчетный срок службы здания - 125лет

Ведомость ссылочных и прилагаемых документов

Обозначение	Наименование	Примечание
	Ссылочные документы	
Серия 1.141-1 вып. 60, 63	Панели перекрытий железобетонные многопустотные	
Серия 1.038.1-1 вып.1	Перемычки железобетонные для зданий с кирпичными стенами	
Серия 1.151.1-6 вып.1	Марши лестничные железобетонные плоские для жилых и общественных зданий	
Серия 1.152.1-8 вып.1	Площадки лестничные железобетонные к плоским маршам для жилых и общественных зданий	
Серия 2.240-1 в.6	Детали перекрытий кирпичных зданий	
Серия 2.144-1/88	Узлы полов жилых зданий	
Серия 1.136.5 -19	Двери деревянные наружные для жилых и общественных зданий	
ГОСТ 6629-88	Двери деревянные внутренние для жилых и общественных зданий	
ГОСТ 530-2012	Кирпич и камни керамические	
ГОСТ 8509-93	Уголки стальные горячекатаные равнополочные. Сортамент	
ГОСТ34028-2016	Сталь горячекатаная для армирования железобетонных конструкций. Технические условия	
ГОСТ 19903-2015	Прокат листовой горячекатаный. Сортамнет	

Ведомость основных комплектов рабочих чертежей

Обозначение	Наименование	Примечание
- АР	Архитектурные решения	
- АС	Архитектурно-строительные решения	
- ОВ	Отопление и вентиляция	
- ВК	Водопровод и канализация	
- ЭОМ	Электрооборудование и электроосвещение	
- СС	Системы связи	
- СОВН	Система охранного видеонаблюдения	
- ДФ	Домофонная связь	

Ведомость спецификаций

Лист	Наименование	Примечание
АС-28;29	Спецификация на сетки	
АС-30	Спецификация перемычек	
АС-35; 36;37	Спецификация на перекрытия, монолитные участки и анкера	
АС-39;40 41;42;43;44	Спецификация на вход в подвал	
АС-45	Спецификация на приямки	
АС-46	Спецификация на ОБП-2	
АС-47	Спецификация на ограждение ИМОЛ-3	
АС-48;49	Спецификация ниже 0.000 (Элемент блокировки ЭБ-1;ЭБ-6;ЭБ-2; ЭБ-5)	
АС-50÷53	Спецификация ниже 0.000	
АС-60	Спецификация	

Взам. инв. N | Подпись и дата | Инв. N подл.

Изм.	Кол.уч	Лист	Nдок.	Подпись	Дата	Заказ 8204 - АС			
						Строительство 180-ти квартирного жилого дома по ул. Крепостная-Н. Назарбаева в г. Петропавловске СКО (с внешними инженерными сетями и благоустройством территории)			
ГИП		Хуснутдинов			02.22	86-014/1.2-1-2017-Н-АС.01-1 в осях "1-2"; "3-4"; "5-6"; "7-8".	Стадия	Лист	Листов
Гл.констр.		Густов			02.22		РП	л.2	
Выполнил		Казбеков			02.22	Общие данные (продолжение)	ТОО"СЕВГРАЖДАНПРОЕКТ" г. ПЕТРОПАВЛОВСК		

Общая часть

1. Относительной отметке 0.000 соответствует абсолютная отм. 139.20м
2. Основанием для свайных фундаментов приняты глины набухающие на глубине 8.0м и ниже с показателем текучести J=0.04–0.69
3. Грунтовые воды вскрыты на глубине 2.60÷5.0м. Установившийся уровень воды 1.70÷2.30м. Возможно появление грунтовых вод 0.50÷1.50м от поверхности земли. Вода неагрессивная (сульфатная агрессия) к бетонам на обычных цементах
4. В проекте приняты забивные железобетонные сваи сечением 300х300мм, заделываемые после срубки их голов до проектных отметок на 50мм в монолитный железобетонный ростверк из бетона кл. С15/20; F150; W6 с заведением оголенных концов продольной арматуры свай длиной не менее 250мм. (XC2; XA1)
5. Под ростверком наружных и внутренних стен выполнить бетонную подготовку кл. С8/10 толщиной 100мм и основание из щебня h=200мм. (F150; W6)(XC2; XA1)
6. План техподполья разработан на уровне наружных стен толщиной 600мм.
7. Стены техподполья монтируются из бетонных блоков сплошного сечения на цементном растворе М50. В углах и местах пересечения стен укладываются арматурные сварные сетки. (F100; W6)(XC2; XA1)
8. Участки кирпичной кладки и местные заделки внутренних стен выполняются из керамического полнотелого кирпича марки КР-р-по 250х120х65/1НФ/125/2.0/50 ГОСТ 530-2012 на растворе М-50.
9. Над сантехническими отверстиями в кирпичной кладке или в фундаментных блоках шириной от 250 до 500 мм уложить по 4ø12 А400 с заведением концов на 250мм. (Общий вес 35.0кг. – 1 блок-секция)
10. После монтажа труб инженерного оборудования отверстия, оставленные в стенах для их пропуска, заделать кирпичом, кроме отверстий, расположенных под потолком
11. По периметру всех стен по верху ростверка выполняется гидроизоляция из цементного раствора состава 1:2 толщиной 20мм, по наружным и внутренним стенам устраивается дополнительная изоляция на –0.340мм из 2-х слоев рубероида на битумной мастике. Поверхности стен подвала, соприкасающиеся с грунтом, покрываются горячим битумом за 2 раза.
12. Наружные стены техподполья утеплить на высоту h=0.78м от низа панелей перекрытия над подвалом минплитой марки П-50 у=125кг/м3, б=40мм и оштукатурить по сетке с устройством деревянного каркаса с предварительным креплением к стене.
13. Укладку панелей перекрытий на стены выполнять по свежеуложенному слою цементного раствора с тщательной заделкой швов и установкой анкерных связей.
14. Максимальная нагрузка на сваю – 41.70 т.
15. Несущая способность сваи составляет–42.88т. (согласно по результ. статического зондирования)
16. В связи с невозможностью проведения испытании сваи в процессе проектирования необходимо до начало производства работ, в целях уточнения несущей способности свай, произвести штамповые испытания контрольных сваи N13;38;94;106 Испытания свай выполнять в присутствии представителя проектной организации. Срок "отдыха" с момента окончания забивки свай должен быть не менее 6 суток.
17. За период стройтельства здания не допускать замачивания основания.
18. Дизель молот штанговый С-330, СП-6.8м с массой ударной части 2500кг.
19. Стенки цоколя, крылец, входов подвал и приямки оштукатуриваются по сетке с последующей покраской. (Sобщ.=470.0м2)
    Объем бетона наружного ростверка: V=187.30м3
    Объем бетона внутреннего ростверка: V=98.00м3
    Объем бетона наружного ростверка ЭБ-1: V=5.36м3; ЭБ-6: V=5.36м3
    Объем бетона внутреннего ростверка ЭБ-2 V=10.46м3; и ЭБ-5: V=10.46м3
    Площадь опалубки снизу для наружного ростверка S=348.0м2
    Объем щебня под внутренний ростверк V=38.80м3
    Площадь гидроизоляций 2 слоя рубероида S=340.0м2
    Площадь гидроизоляции из цементного раствора S=340.0м2
    Объем бетонной подготовки С8/10-71.80м3; и щебеночное основание-150.0м3. (Общий объем)
    Площадь утепления наружных стен подвала S=410.80м2
    Боковая гидроизоляция-Праймер битумный "Технониколь N 01 S=472.0м2
    Боковая гидроизоляция-гидройзоляция "Техноэласт ЭПП" – S=472.0м2
    Боковая гидроизоляция-профилированная мембрана "PLANTER standard" – S=472.0м2

Схема нагрузок на фундамент

Неизменяемая часть

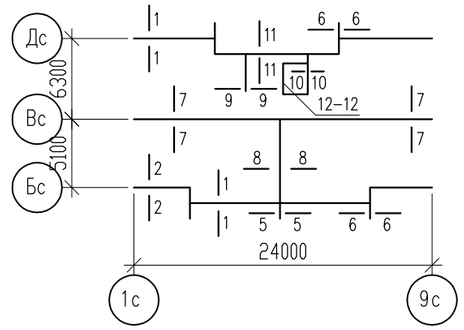

ЭБ - 1

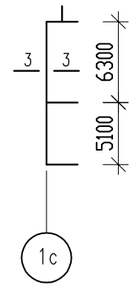

ЭБ - 2

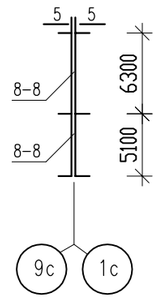

ЭБ - 5

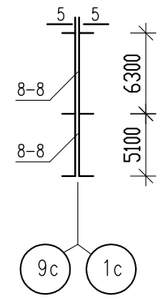

ЭБ - 6

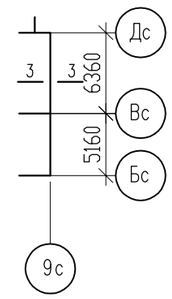

Расчетная нагрузка в т.с на 1 п.м фундаментов на отм. низа ростверка -2.940м

Сечение	Нагрузка
1-1	56.60
2-2	57.00
3-3	**22.50**
5-5	105.30
6-6	75.90
7-7	67.0

Сечение	Нагрузка
8-8	25.70
9-9	**32.60**
10-10	37.60
11-11	48.8
12-12	77.90

Расход объемов даны на 4 блок-секции.

Изм.	Кол уч.	Лист	Nдок.	Подп.	Дата.
Г.И.П		Хуснутдинов			02.22
Проверил		Густов			02.22
Выполнил		Казбеков			02.22

Заказ 8204 - АС

Строительство 180-ти квартирного жилого дома по ул. Крепостная-Н. Назарбаева в г. Петропавловске СКО (с внешними инженерными сетями и благоустройством территории)

86-014/1.2-1-2017-Н-АС.01-1
в осях "1-2"; "3-4"; "5-6"; "7-8".

Стадия	Лист	Листов
РП	л.3	

Общие данные (окончание)

ТОО "СЕВГРАЖДАНПРОЕКТ" г. ПЕТРОПАВЛОВСК

Взам. инв. N° | Подпись и дата | Инв. N° подл.

Разрез "II - II"

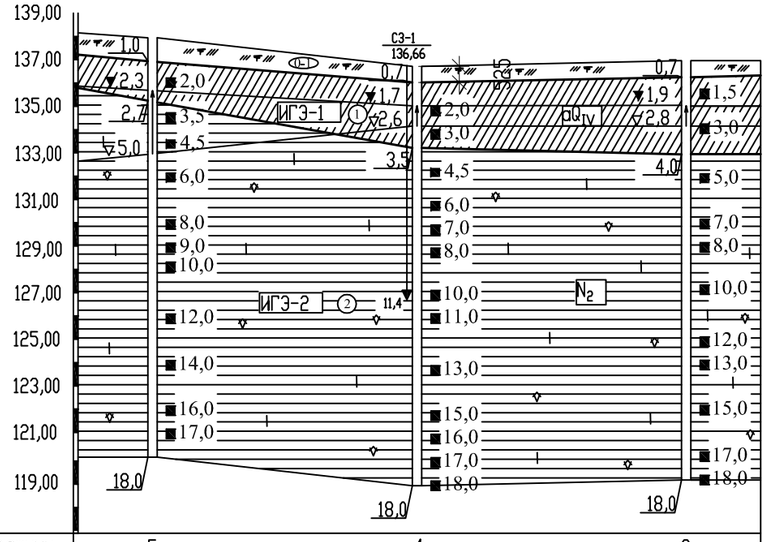

Номер скважины	5	4	3
Отметка устья, м	137,94	136,66	136,96
Расстояние, м	27,4	27,9	
		21675	

Разбивочный план

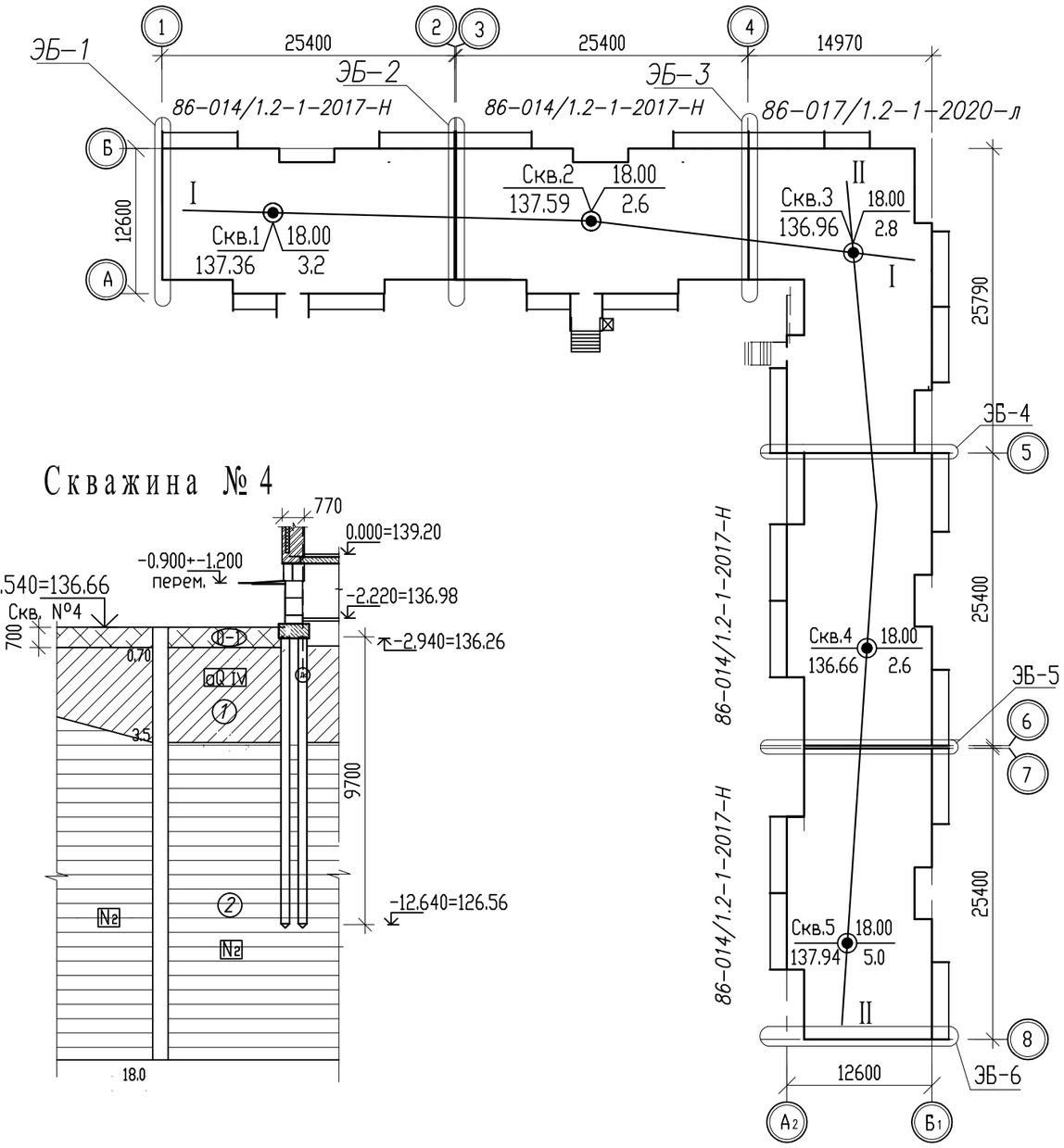

Скважина № 4

① - С поверхности вскрыт почвенно-растительный слой грунта, представляющий собой чернозем обыкновенный, черного цвета, мощность слоя составляет 0.7-1.0м.
Также в части участка с поверхности вскрыт техногенный слой грунта, представляющий собой чернозем с примесью строительного мусора (боя кирпича, щебня, песка, обломков досок, стекла) и топливного шлака содержанием до 20%/ Мощность слоя составляет 1.65-1.70м. Предполается, что под имеющимися зданиями и сооружениями, подлежащих сносу, также располагается техногенный слой грунта.

② - ИГЭ-1 - Суглинки коричневато цвета, от мягкопластичной до полутвердой консистенции. Вскрыты с глубины 0.7-1.7м до глубины 2.7-4.5м. Мощность слоя составила 1.7-2.8м.

③ - ИГЭ-2 - глины, пестроцветные (серовато-коричневого цвета с темно-серыми, грязно-желтыми и коричневыми разводами), слабоожелезненные, от полутвердой до твердой консистенции, с включениями до 5-20% карбонатных (известковистых) конкреций и стяжений серого цвета, на глубине 13.0-18.0м имеются прослойки с известковистыми включениями содержанием 20-50%. Вскрыты с глубины 2.7-4.5м до забоя скважин. Мощность слоя глины в скважинах составило 13.5-15.3м при глубине скважин 18.0м.

Изм.	Кол.уч	Лист	Nдок.	Подпись	Дата
Г.И.П		Хуснутдинов			02.22
Гл. конст.		Густов			02.22
Выполнил		Казбеков			02.22

Заказ 8204 - АС

Строительство 180-ти квартирного жилого дома по ул. Крепостная-Н. Назарбаева в г. Петропавловске СКО (с внешними инженерными сетями и благоустройством территории)

86-014/1.2-1-2017-Н-АС.01-1
в осях "1-2"; "3-4"; "5-6"; "7-8".

Стадия	Лист	Листов
РП	л. 4	

Общие данные (окончание)

ТОО "СЕВГРАЖДАНПРОЕКТ" г. ПЕТРОПАВЛОВСК

Взам. инв. N | Подпись и дата | Инв. N подл.

План свайного поля в осях "1-2"

ЭБ - 1

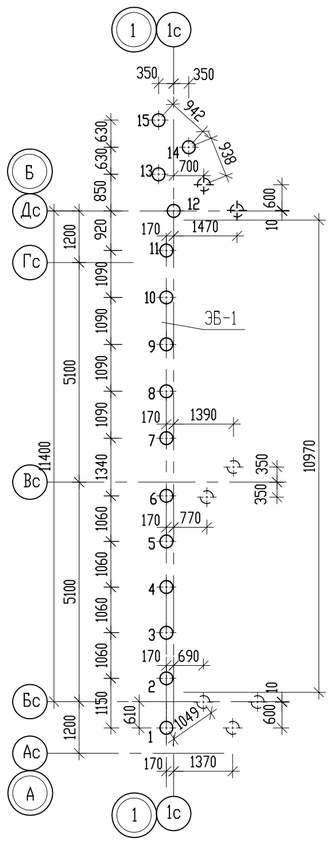

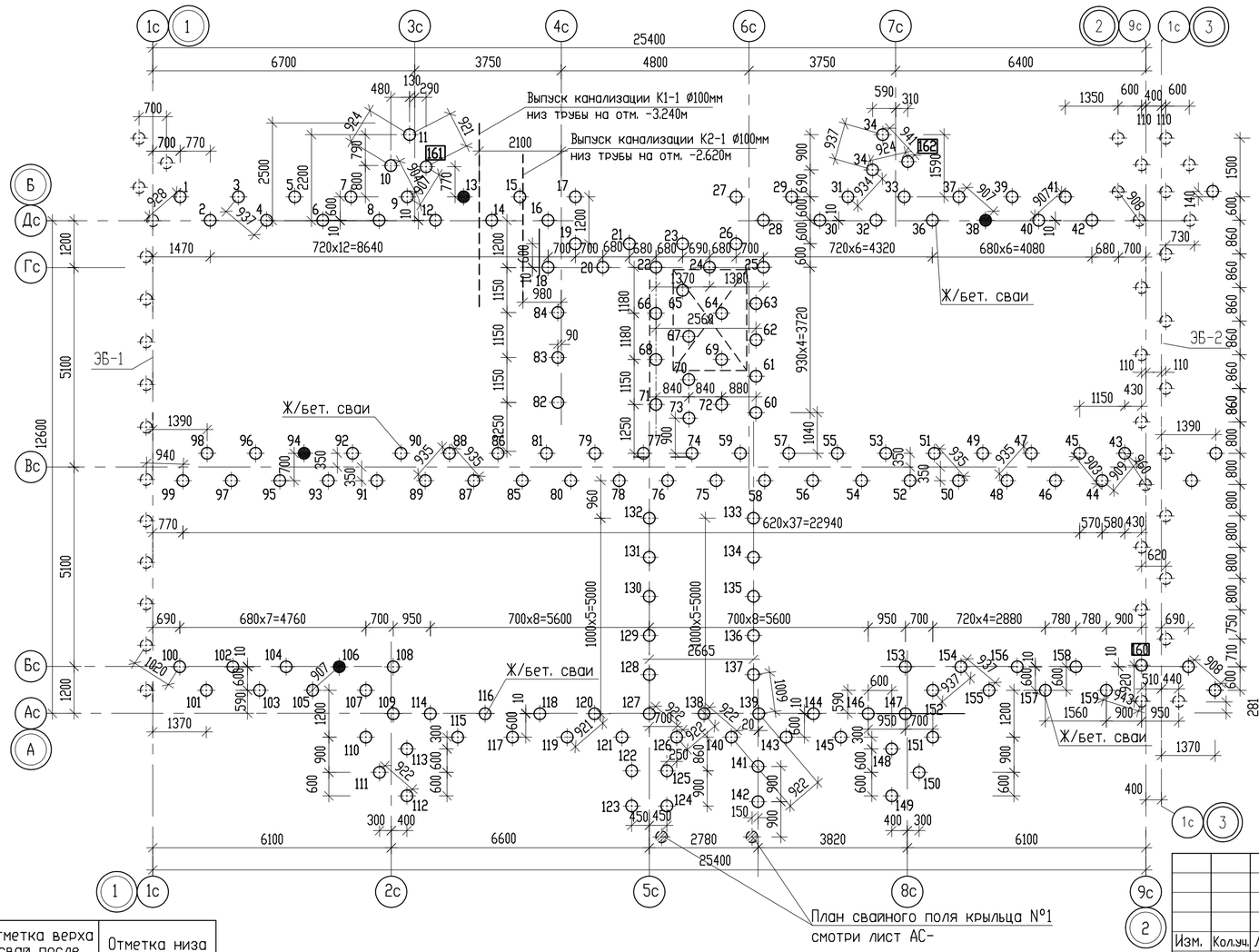

ЭБ - 2

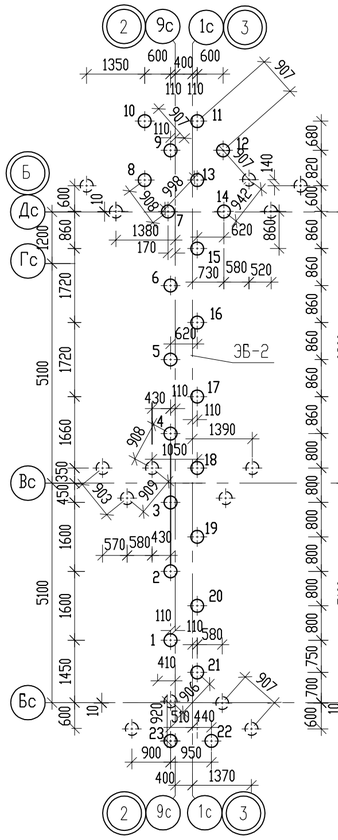

Компоновочная схема

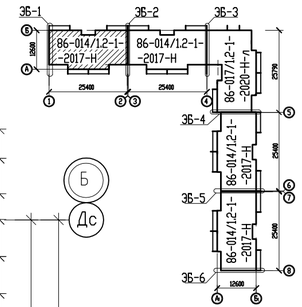

Условные обозначения свай	Наименование	Отметка верха свай после забивки	Отметка верха свай после срубки	Отметка низа ростверка
	С100.30-6	-2.640	-2.890	-2.940
	С40.30-3	-2.640	-2.890	-2.940
	С100.30-6	-2.640	-2.890	-2.940

- Проектируемые сваи квадратного сечением 300х300мм L=10000мм
- Проектируемые сваи квадратного сечением 300х300мм L=4000мм (верх сваи на отм. -1.390м)
- Проектируемые сваи квадратного сечением 300х300мм L=4000мм (верх сваи на отм. -2.370м)
- Контрольные сваи для штампового испытания. (№13; №38; №94; №106)

Изм.	Кол.уч.	Лист	№ док.	Подпись	Дата
Г.И.П		Хуснутдинов			02.22
Проверил		Густов			02.22
Выполнил		Казбеков			02.22

Заказ № 8204 - АС

Строительство 180-ти квартирного жилого дома по ул. Крепостная-Н. Назарбаева в г. Петропавловске СКО (с внешними инженерными сетями и благоустройством территории)

86-014/1.2-1-2017-Н-АС.01-1
в осях "1-2"

Стадия	Лист	Листов
РП	1	

План свайного поля в осях "1-2".

ТОО "СЕВГРАЖДАНПРОЕКТ" г.ПЕТРОПАВЛОВСК

Взам. инв. №

Подпись и дата

Инв. № подл.

План свайного поля в осях "3-4"

ЭБ-2

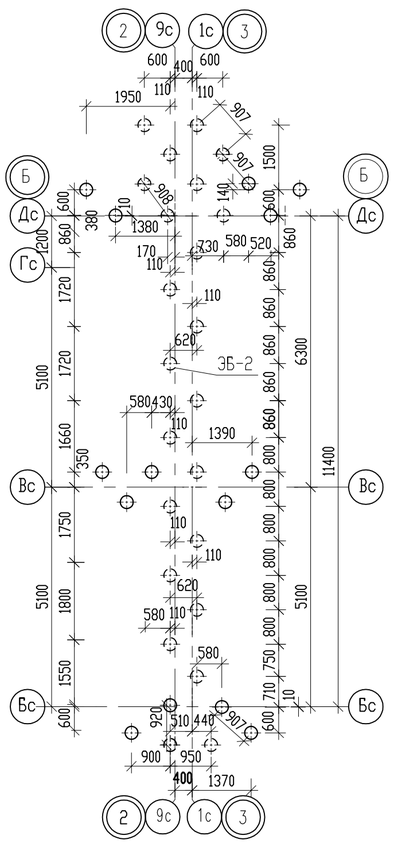

ЭБ-3

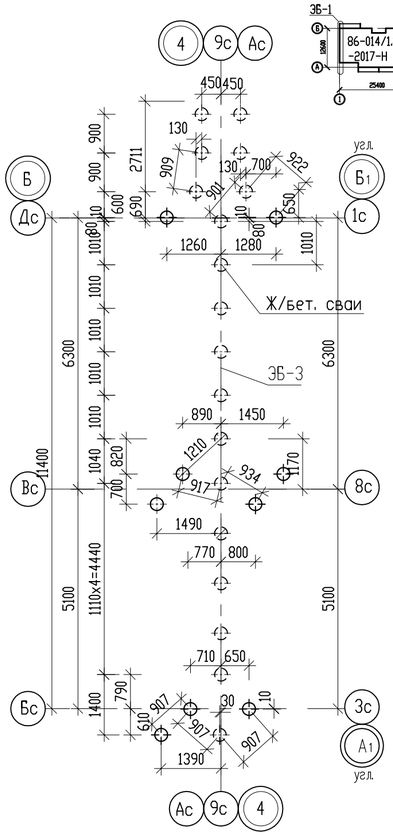

Компоновочная схема

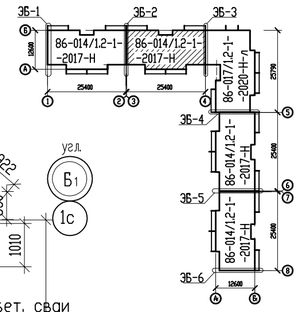

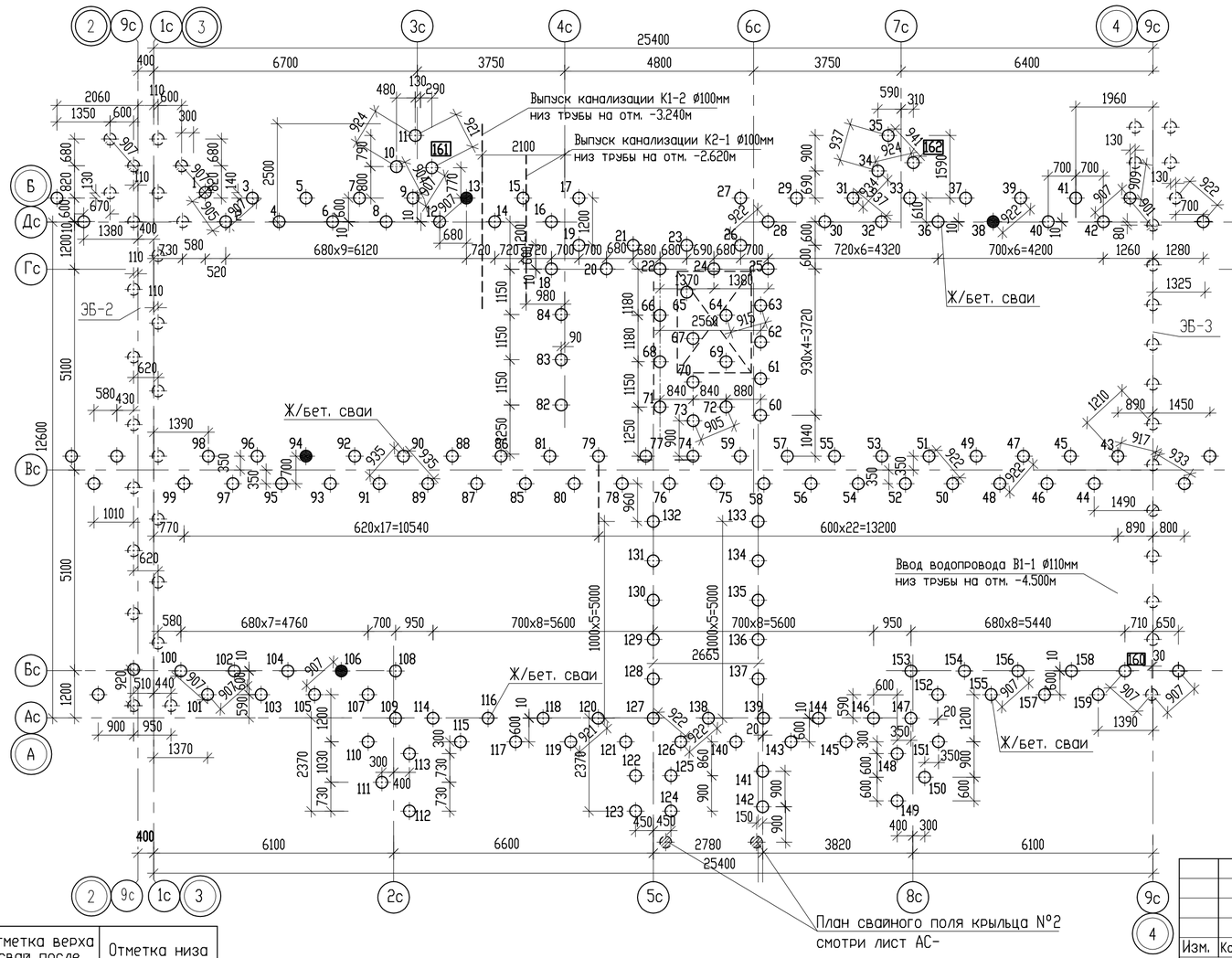

Спецификацию на элемент блокировки ЭБ-3 смотри блок-секцию 86-017/1.2-1-2020-л-АС.01-1 в осях "4-5".

Условные обозначения свай	Наименование	Отметка верха сваи после забивки	Отметка верха сваи после срубки	Отметка низа ростверка
	С100.30-6	-2.640	-2.890	-2.940
	С40.30-3	-2.640	-2.890	-2.940
	С100.30-6	-2.640	-2.890	-2.940

- Проектируемые сваи квадратного сечением 300х300мм L=10000мм
- Проектируемые сваи квадратного сечением 300х300мм L=4000мм (верх сваи на отм. -1.390м)
- Проектируемые сваи квадратного сечением 300х300мм L=4000мм (верх сваи на отм. -2.370м)
- Контрольные сваи для штампового испытания. (N°13; N°38; N°94; N°106)

Изм.	Кол.уч.	Лист	№ док.	Подпись	Дата
Г.И.П		Хуснутдинов			02.22
Проверил		Густов			02.22
Выполнил		Казбеков			02.22

Заказ № 8204 - АС

Строительство 180-ти квартирного жилого дома по ул. Крепостная-Н. Назарбаева в г. Петропавловске СКО (с внешними инженерными сетями и благоустройством территории)

86-014/1.2-1-2017-Н-АС.01-1 в осях "3-4"

Стадия	Лист	Листов
РП	2	

План свайного поля в осях "3-4".

ТОО "СЕВГРАЖДАНПРОЕКТ" г.ПЕТРОПАВЛОВСК

Взам. инв. N° | Подпись и дата | Инв. N° подл.

План свайного поля в осях "5-6"

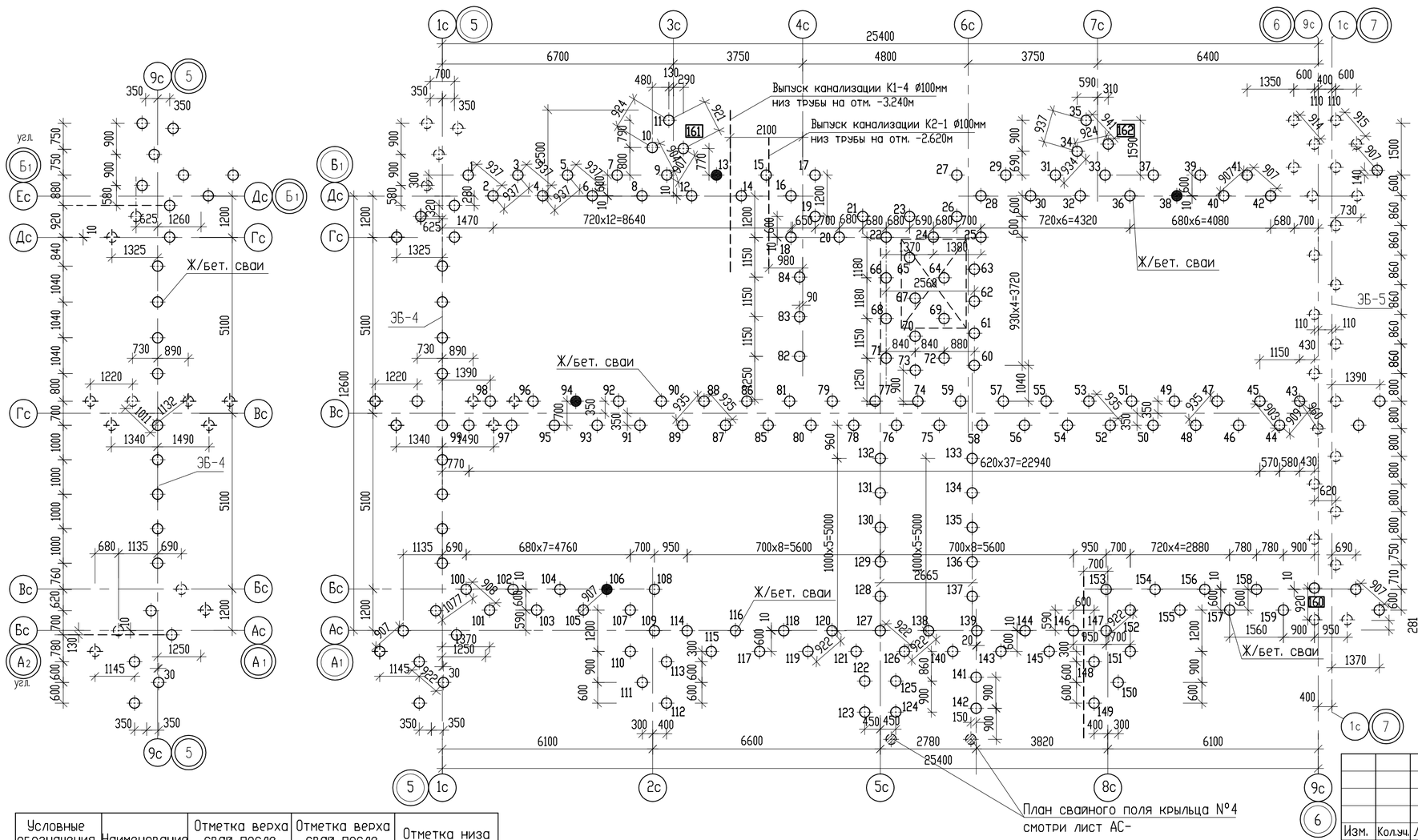

ЭБ - 4

ЭБ - 5

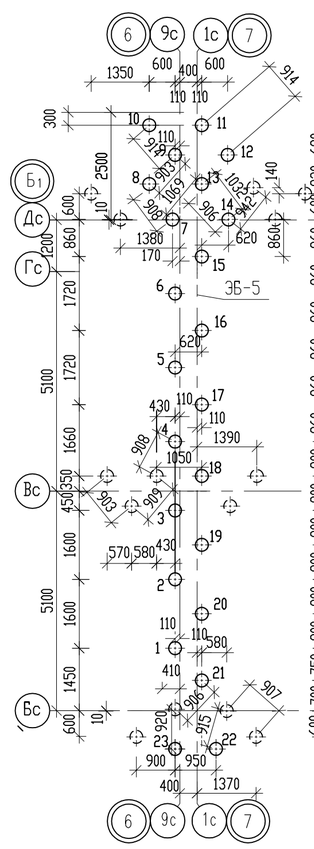

Компоновочная схема

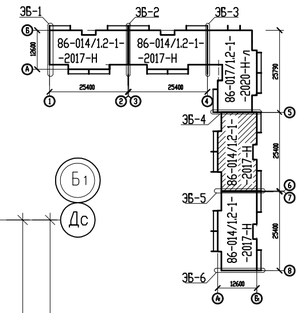

Условные обозначения сваи	Наименование	Отметка верха сваи после забивки	Отметка верха сваи после срубки	Отметка низа ростверка
	С100.30-6	-2.640	-2.890	-2.940
	С40.30-3	-2.640	-2.890	-2.940
	С100.30-6	-2.640	-2.890	-2.940

- Проектируемые сваи квадратного сечением 300х300мм L=10000мм
- Проектируемые сваи квадратного сечением 300х300мм L=4000мм (верх сваи на отм. -1.390м)
- Проектируемые сваи квадратного сечением 300х300мм L=4000мм (верх сваи на отм. -2.370м)
- Контрольные сваи для штампового испытания. (N°13; N°38; N°94; N°106)

Изм.	Кол.уч.	Лист	№ док.	Подпись	Дата
Г.И.П		Хуснутдинов			02.22
Проверил		Густов			02.22
Выполнил		Казбеков			02.22

Заказ № 8204 - АС

Строительство 180-ти квартирного жилого дома по ул. Крепостная-Н. Назарбаева в г. Петропавловске СКО (с внешними инженерными сетями и благоустройством территории)

86-014/1.2-1-2017-Н-АС.01-1
в осях "5-6"

Стадия	Лист	Листов
РП	3	

План свайного поля в осях "5-6".

ТОО "СЕВГРАЖДАНПРОЕКТ" г.ПЕТРОПАВЛОВСК

Взам. инв. N° | Подпись и дата | Инв. N° подл.

План свайного поля в осях "7-8"

ЭБ - 5

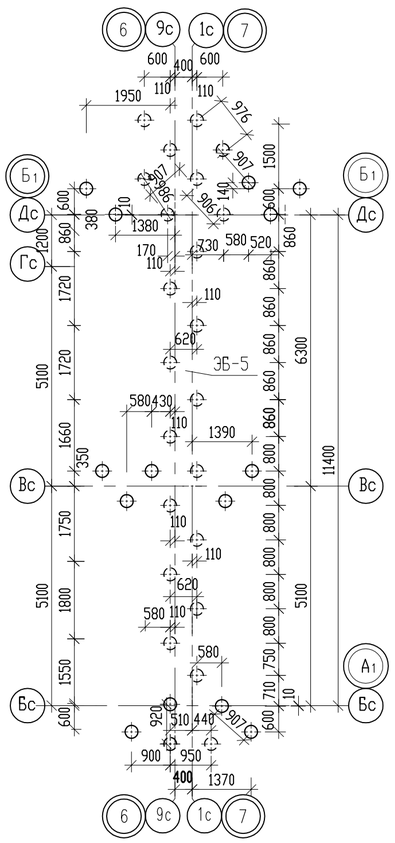

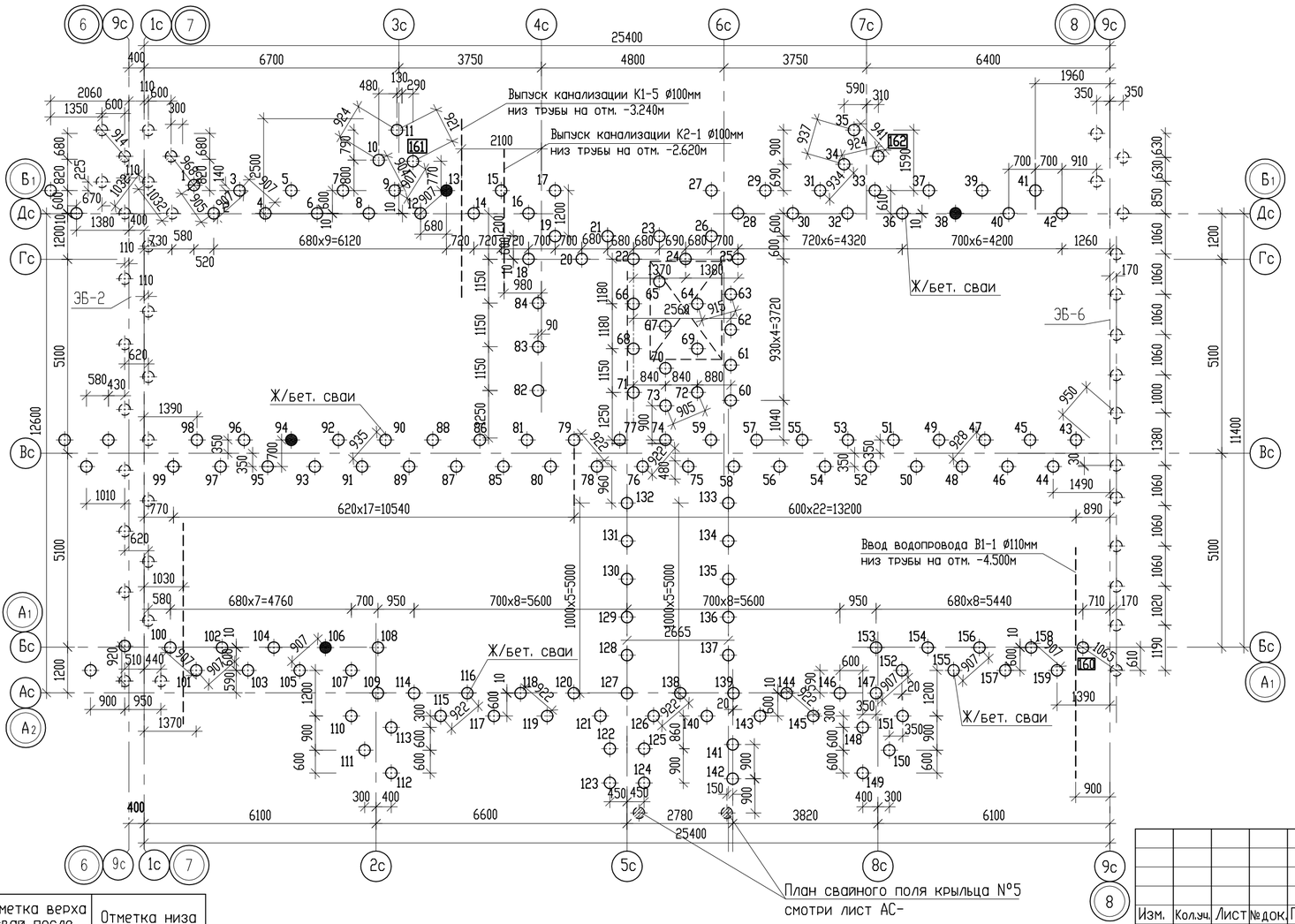

ЭБ -6

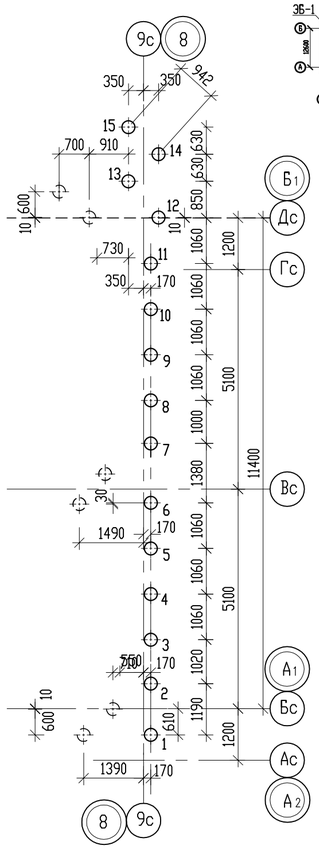

Компоновочная схема

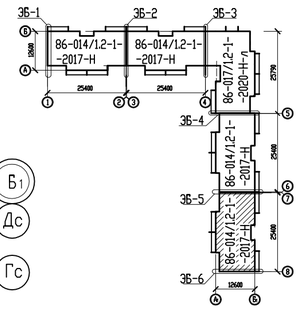

Спецификацию на элемент блокировки ЭБ-3 смотри блок-секцию 86-017/1.2-1-2020-л-АС.01-1 в осях "4-5".

Условные обозначения сваи	Наименование	Отметка верха сваи после забивки	Отметка верха сваи после срубки	Отметка низа ростверка
	С100.30-6	-2.640	-2.890	-2.940
	С40.30-3	-2.640	-2.890	-2.940
	С100.30-6	-2.640	-2.890	-2.940

- Проектируемые сваи квадратного сечением 300х300мм L=10000мм
- Проектируемые сваи квадратного сечением 300х300мм L=4000мм (верх сваи на отм. -1.390м)
- Проектируемые сваи квадратного сечением 300х300мм L=4000мм (верх сваи на отм. -2.370м)
- Контрольные сваи для штампового испытания. (№13; №38; №94; №106)

						Заказ № 8204		- АС
						Строительство 180-ти квартирного жилого дома по ул. Крепостная-Н. Назарбаева в г. Петропавловске СКО (с внешними инженерными сетями и благоустройством территории)		
Изм.	Кол.уч.	Лист	№ док.	Подпись	Дата	86-014/1.2-1-2017-Н-АС.01-1 в осях "7-8"	Стадия	Лист	Листов
Г.И.П		Хуснутдинов			02.22		РП	4	
Проверил		Густов			02.22				
Выполнил		Казбеков			02.22	План свайного поля в осях "7-8".	ТОО "СЕВГРАЖДАНПРОЕКТ" г.ПЕТРОПАВЛОВСК		

Взам. инв. №

Подпись и дата

Инв. № подл.

ЭБ - 1 (1 шт.)

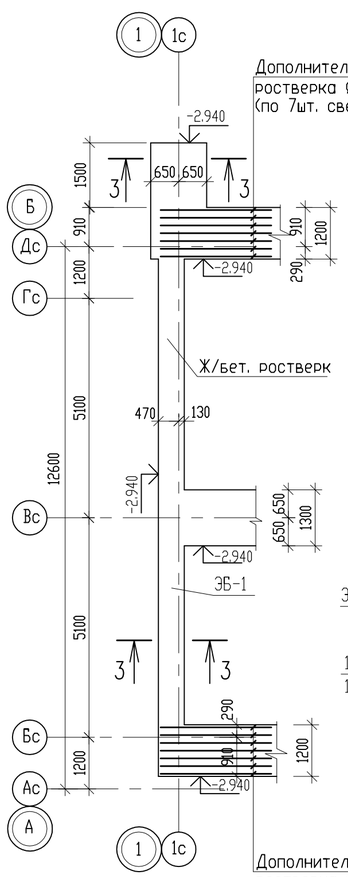

План ростверка в осях "1-2"

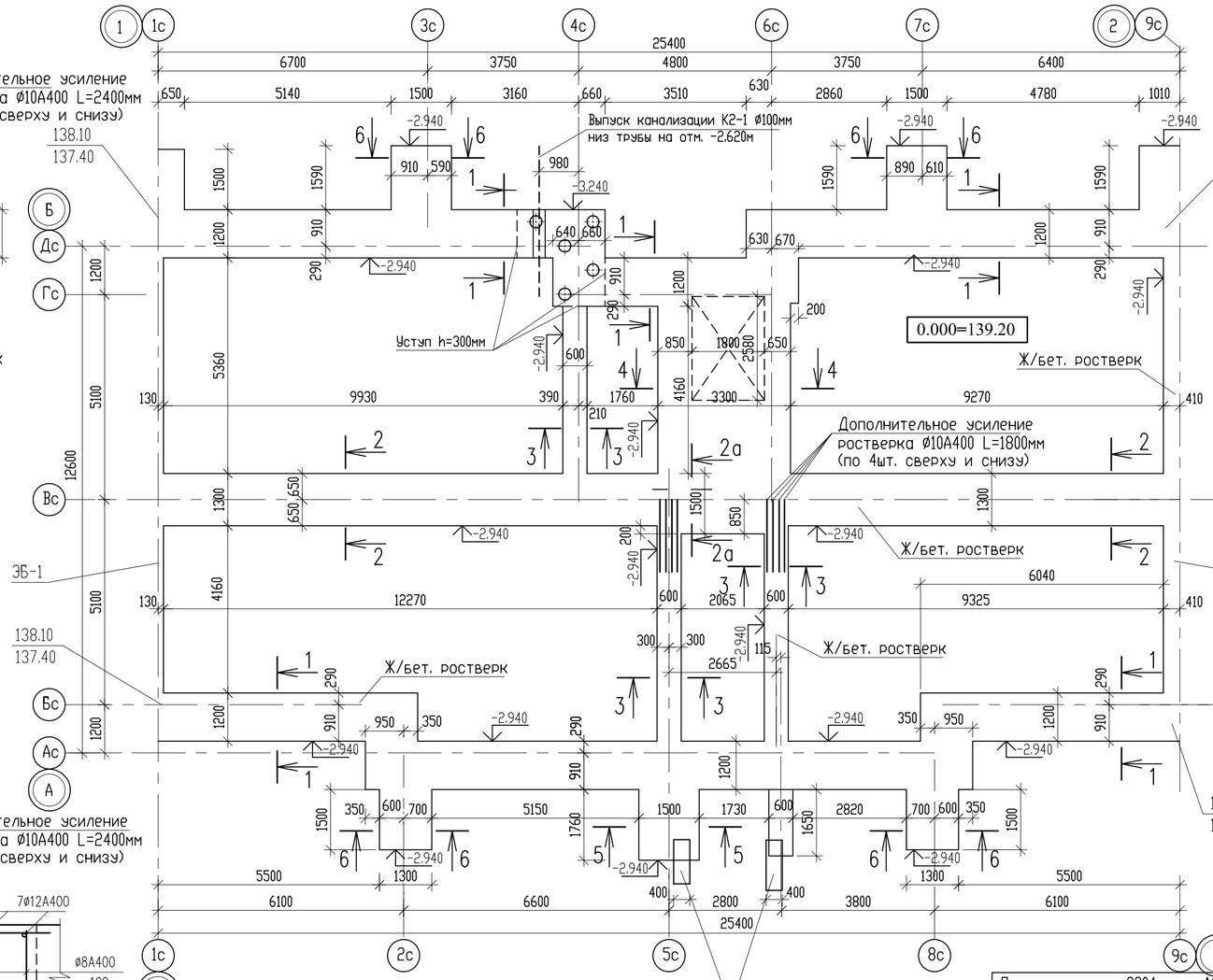

ЭБ - 2 (1 шт.)

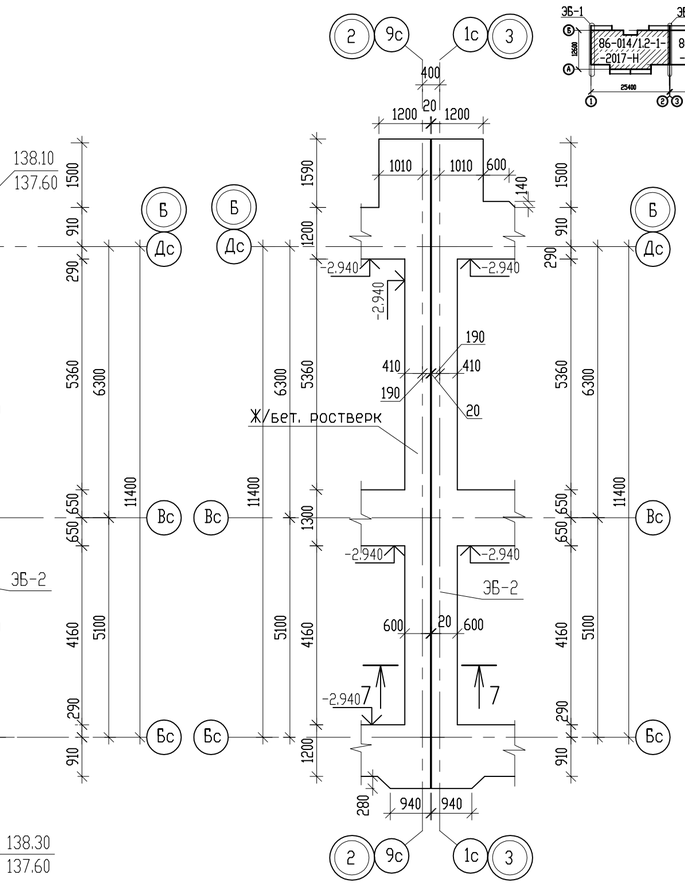

Компоновочная схема

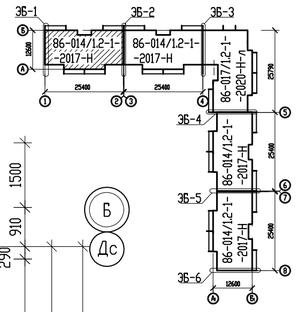

2 а - 2 а

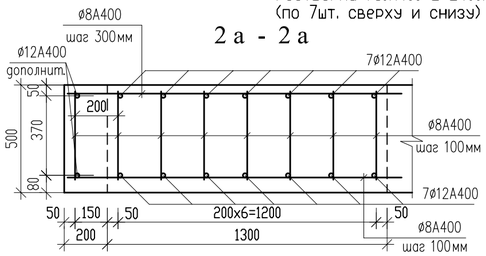

86-014/1.2-1-2017-Н-АС.01-1
в осях "1-2"

Привязан к з-зу 8204 АС-5								Заказ № 8148	- АС
								Строительство 144-х квартирного жилого дома в границах улиц Н. Назарбаева-Шухова в г. Петропавловске СКО (с внешними инженерными сетями и благоустройством территории)	
				Изм.	Кол.уч.	Лист	№док.	Подпись	Дата	86-014/1.2-1-2017-Н-АС.01-1 в осях "1-2"	Стадия: РП	Лист: 5	Листов:
				Г.И.П		Хуснутдинов			09.20				
				Проверил		Густов			09.20				
Проверил	Густов		02.22	Выполнил		Казбеков			09.20	План ростверка в осях "1-2".	ТОО "СЕВГРАЖДАНПРОЕКТ" г.ПЕТРОПАВЛОВСК
Выполнил	Казбеков		02.22								
Инв.N											

Взам. инв. N° | Подпись и дата | Инв. N° подл.

План ростверка в осях "3-4"

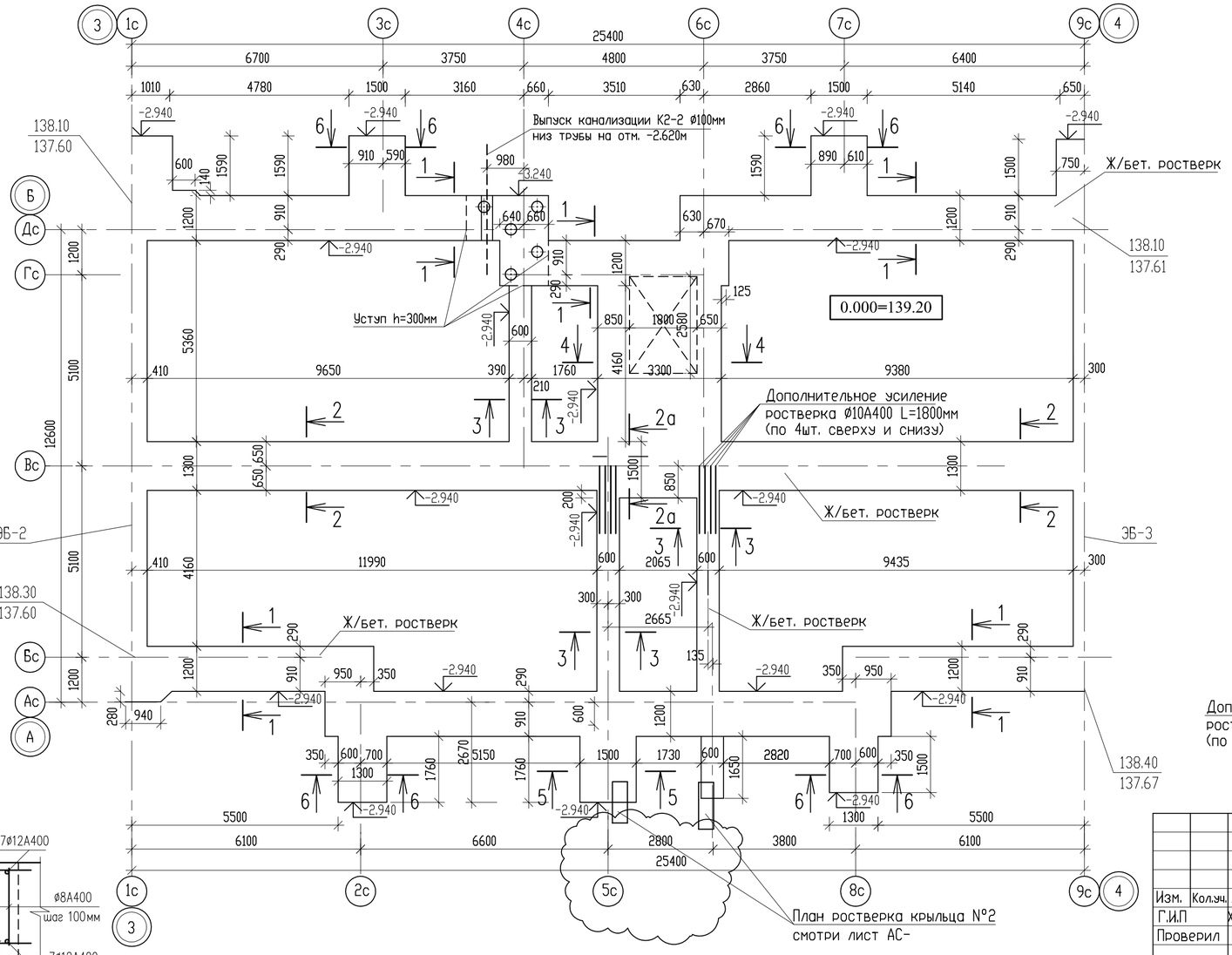

ЭБ - 2

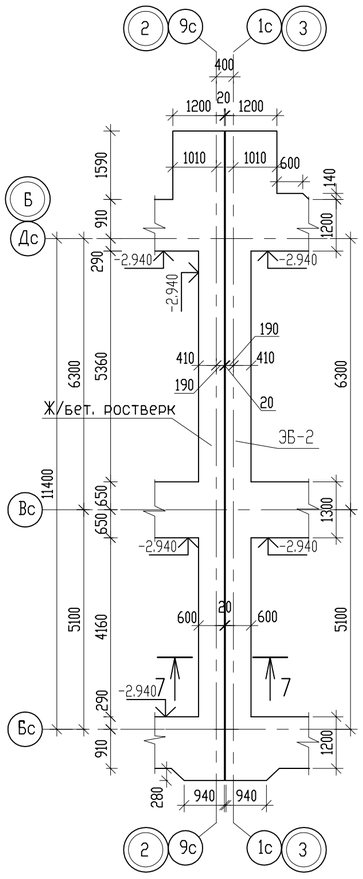

ЭБ - 3 (1 шт.)

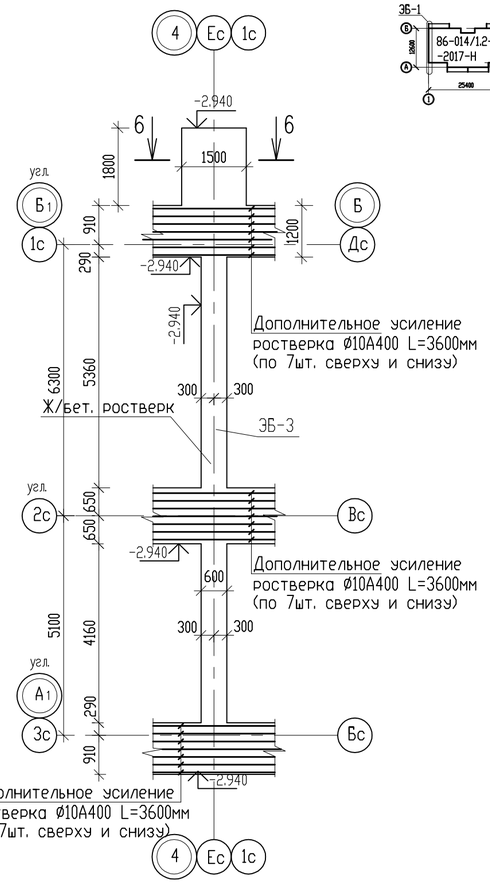

Компоновочная схема

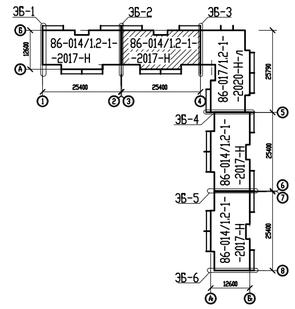

2 а - 2 а

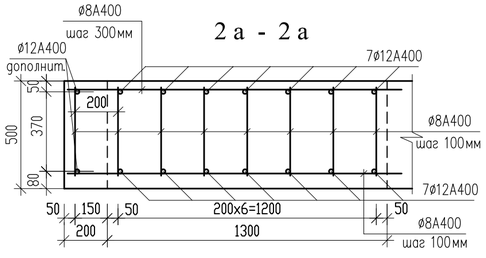

						Заказ № 8204	- АС	
						Строительство 180-ти квартирного жилого дома по ул. Крепостная-Н. Назарбаева в г. Петропавловске СКО (с внешними инженерными сетями и благоустройством территории)		
Изм.	Кол.уч.	Лист	№ док.	Подпись	Дата	86-014/1.2-1-2017-Н-АС.01-1 в осях "3-4"	Стадия	Лист	Листов
Г.И.П		Хуснутдинов			02.22		РП	6	
Проверил		Густов			02.22				
Выполнил		Казбеков			02.22	План ростверка в осях "3-4".	ТОО "СЕВГРАЖДАНПРОЕКТ" г.ПЕТРОПАВЛОВСК		

Взам. инв. N° | Подпись и дата | Инв. N° подл.

ЭБ - 4 (1 шт.)

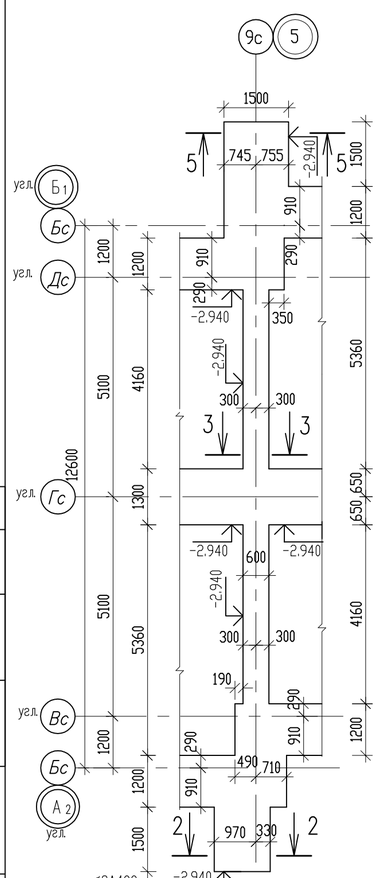

План ростверка в осях "5-6"

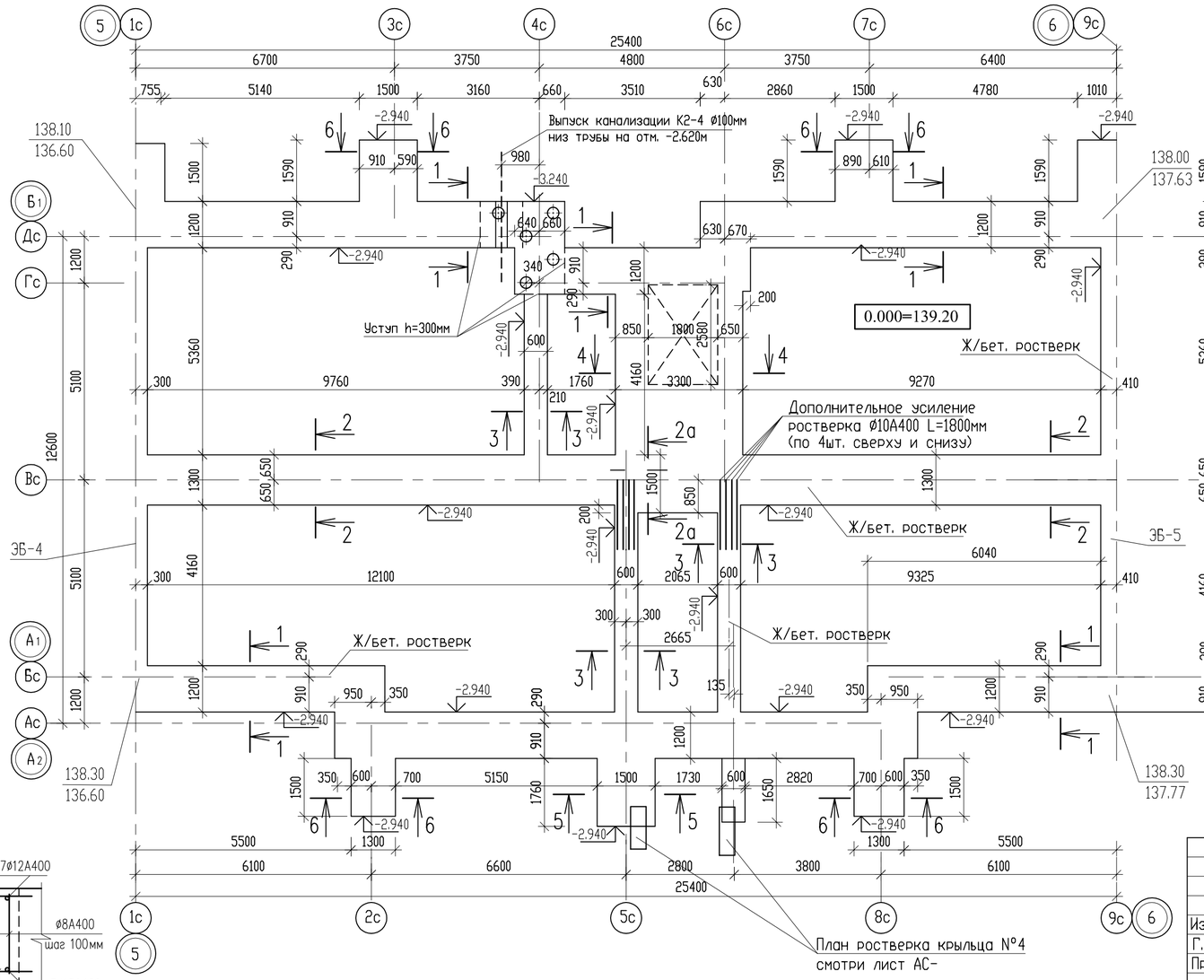

ЭБ - 5 (1 шт.)

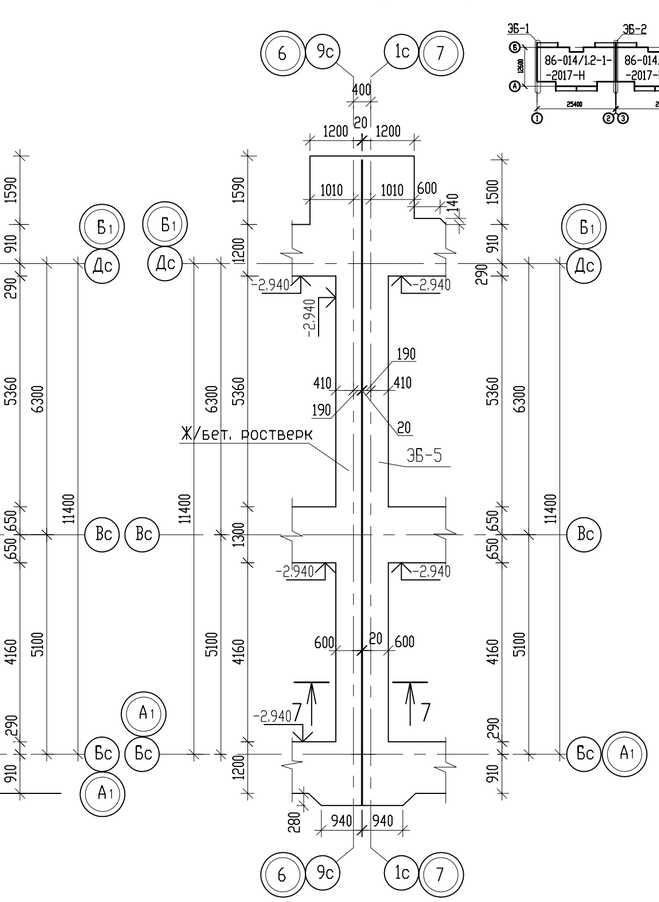

Компоновочная схема

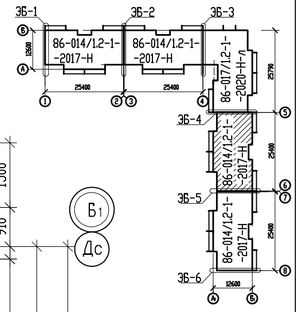

2 а - 2 а

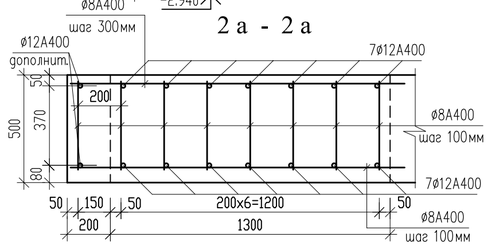

						Заказ № 8204		- АС
						Строительство 180-ти квартирного жилого дома по ул. Крепостная-Н. Назарбаева в г. Петропавловске СКО (с внешними инженерными сетями и благоустройством территории)		
Изм.	Кол.уч.	Лист	№ док.	Подпись	Дата			
Г.И.П		Хуснутдинов			02.22	86-014/1.2-1-2017-Н-АС.01-1 в осях "5-6"	Стадия	Лист	Листов
Проверил		Густов			02.22		РП	7	
Выполнил		Казбеков			02.22	План ростверка в осях "5-6".	ТОО "СЕВГРАЖДАНПРОЕКТ" г.ПЕТРОПАВЛОВСК		

Взам. инв. №

Подпись и дата

Инв. № подл.

План ростверка в осях "7-8"

ЭБ - 5 (1 шт.)

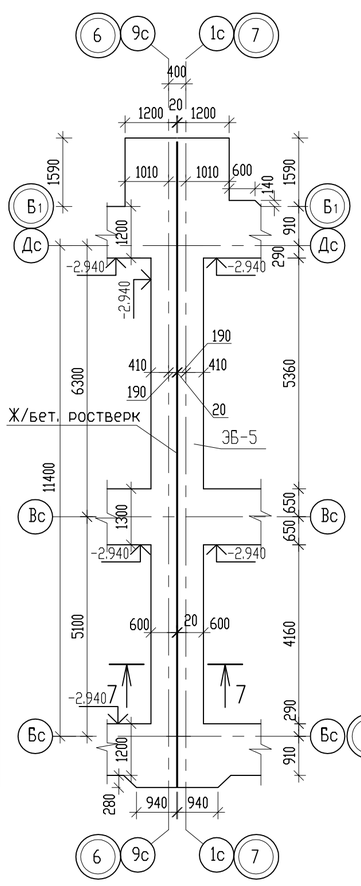

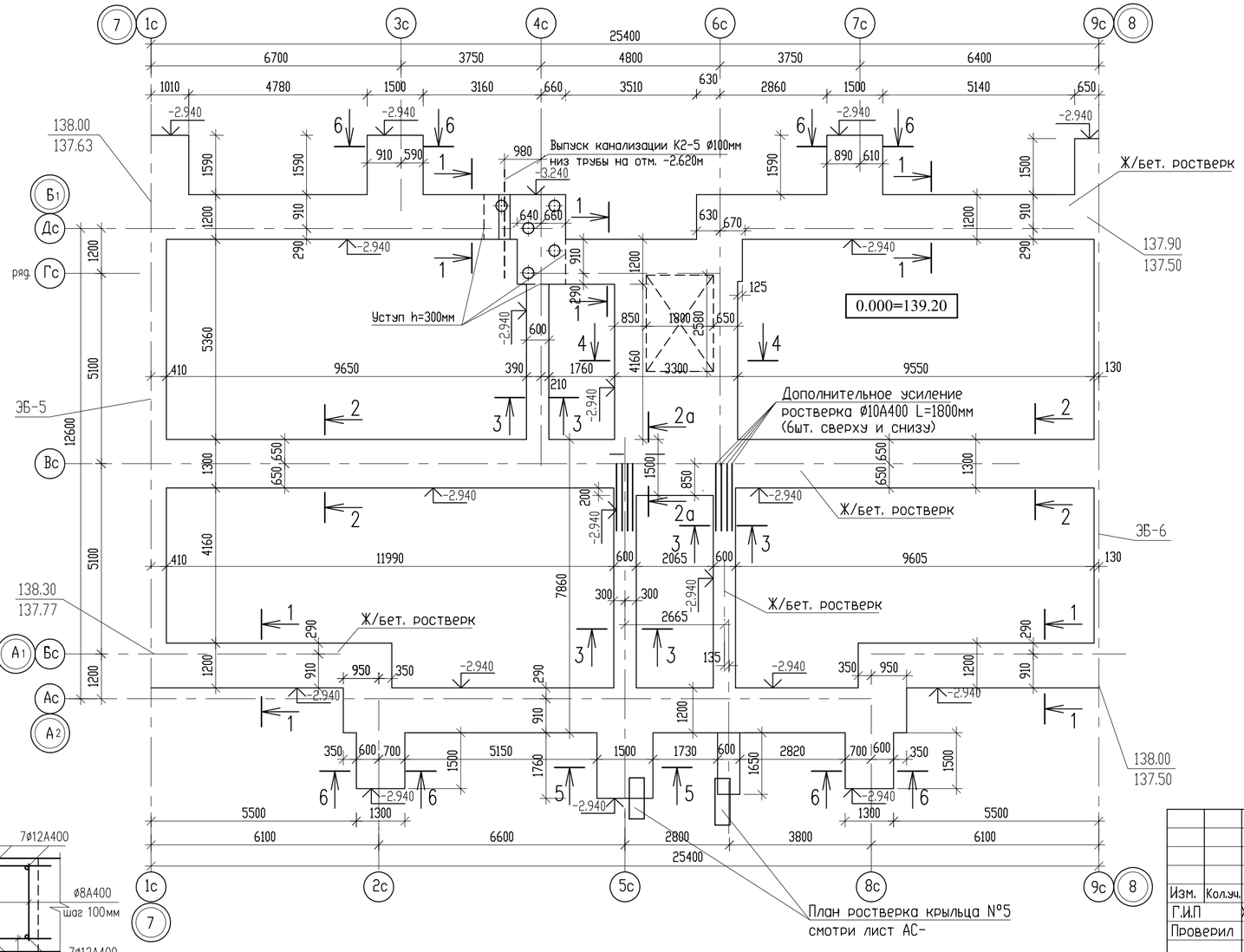

ЭБ - 6 (1 шт.)

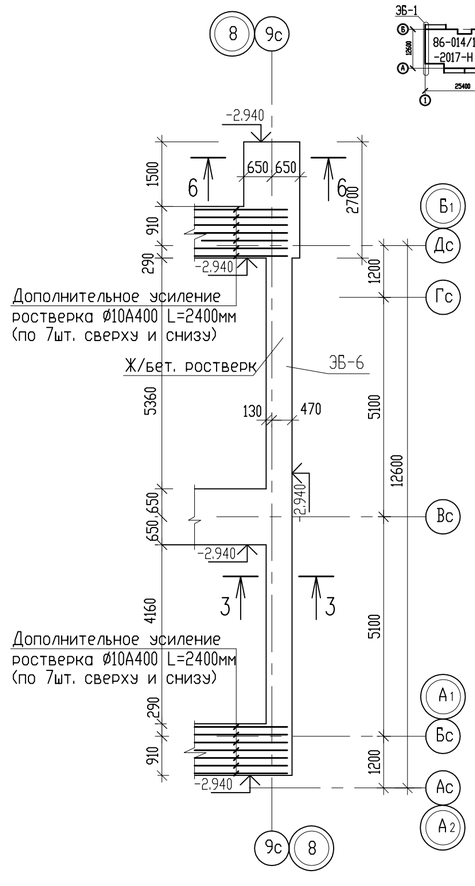

Компоновочная схема

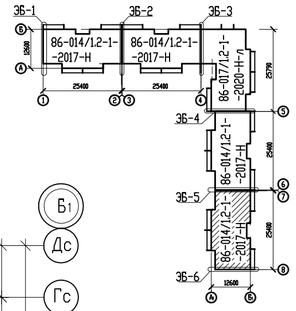

2 а - 2 а

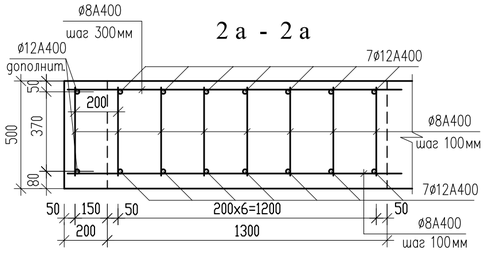

						Заказ № 8204	- АС	
						Строительство 180-ти квартирного жилого дома по ул. Крепостная-Н. Назарбаева в г. Петропавловске СКО (с внешними инженерными сетями и благоустройством территории)		
Изм.	Кол.уч.	Лист	№ док.	Подпись	Дата	86-014/1.2-1-2017-Н-АС.01-1 в осях "7-8"	Стадия	Лист	Листов
Г.И.П		Хуснутдинов			02.22		РП	8	
Проверил		Густов			02.22				
Выполнил		Казбеков			02.22	План ростверка в осях "7-8".	ТОО "СЕВГРАЖДАНПРОЕКТ" г.ПЕТРОПАВЛОВСК		

Взам. инв. №

Подпись и дата

Инв. № подл.

1 - 1

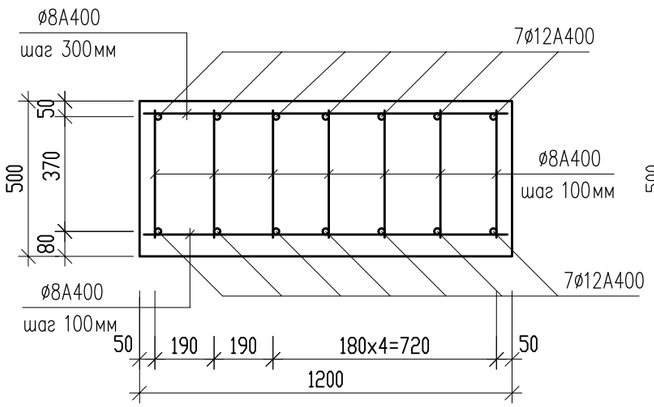

2 - 2

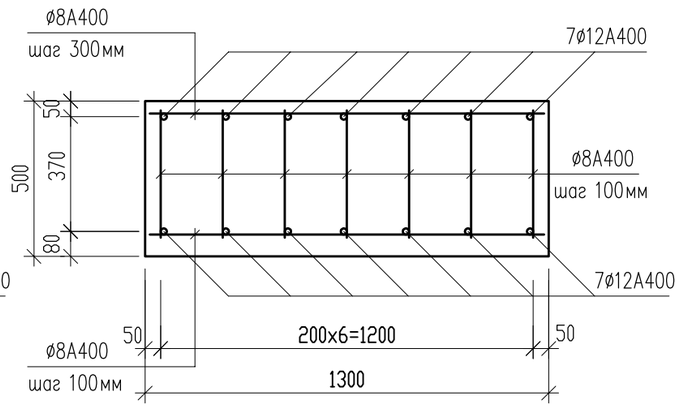

3 - 3

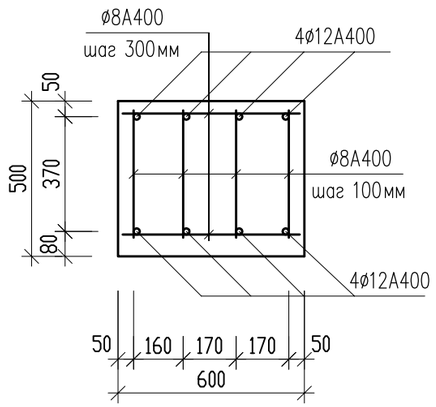

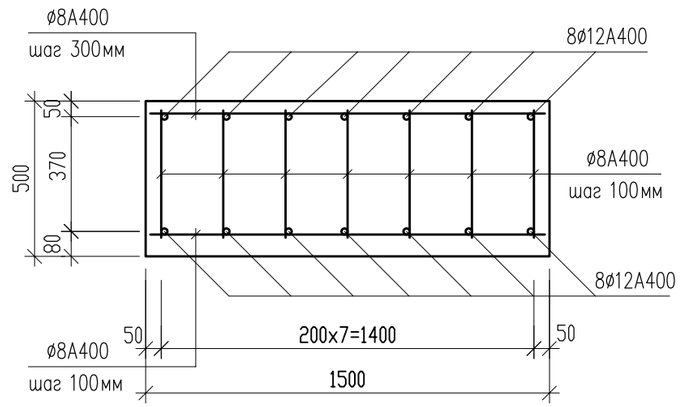

4 - 4

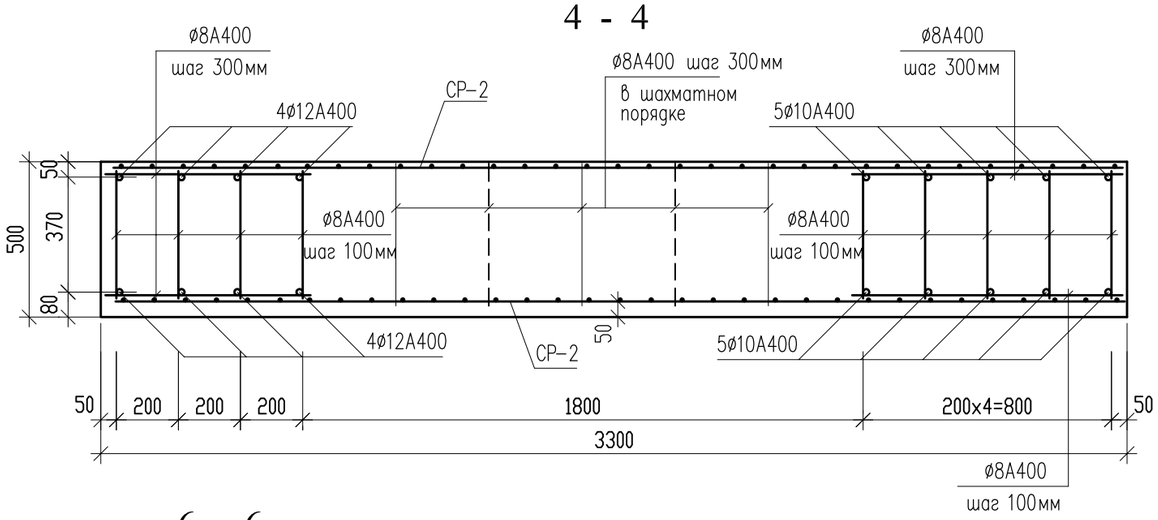

Уступ ростверка по оси "Дс" в осях "3с-4с"

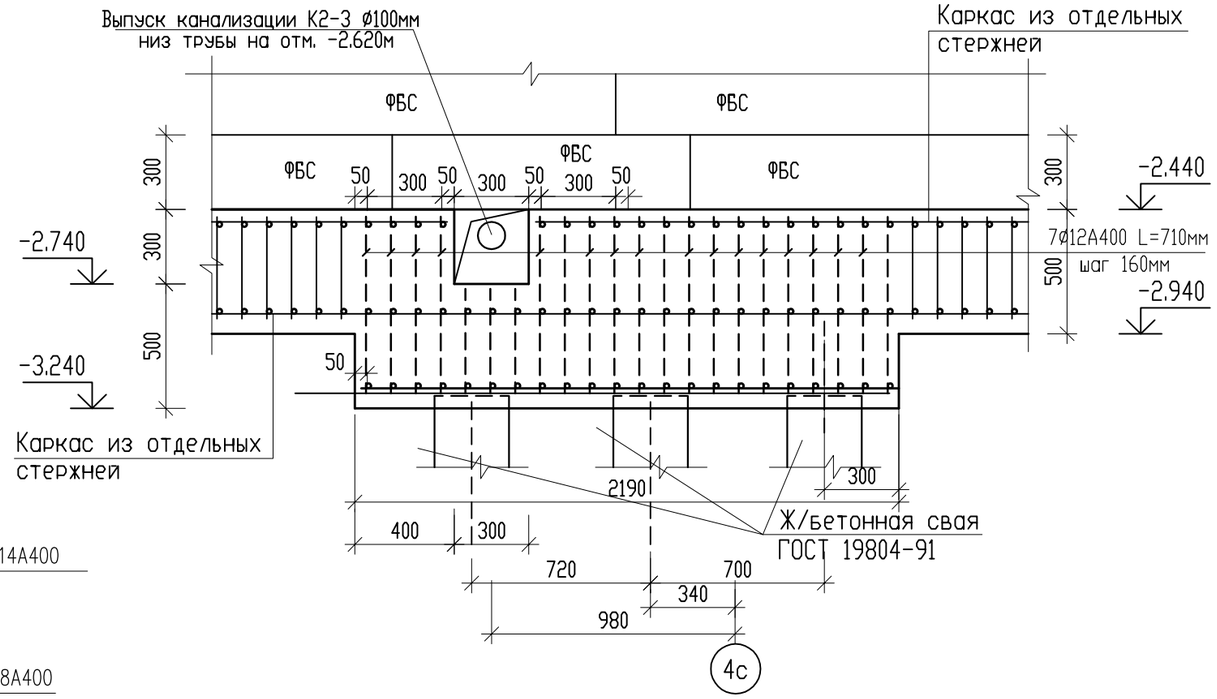

6 - 6

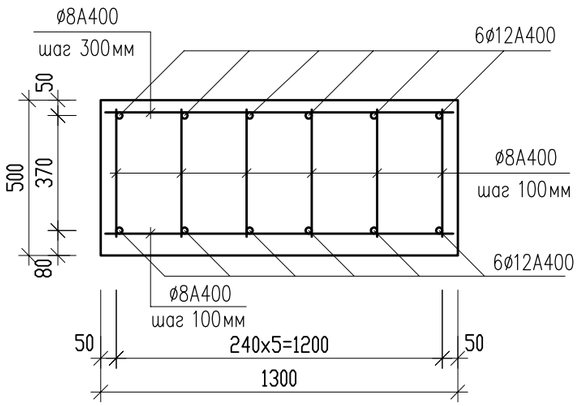

7 - 7

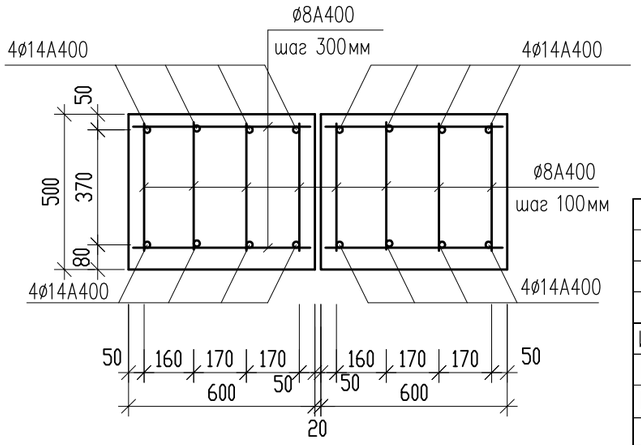

Сварные каркасы должны удовлетворять требованиям ГОСТ 10922-90
и выполняться в соответствии с ГОСТ 14098-91

						Заказ № 8204	- АС	
						Строительство 180-ти квартирного жилого дома по ул. Крепостная-Н. Назарбаева в г. Петропавловске СКО (с внешними инженерными сетями и благоустройством территории)		
Изм.	Кол уч.	Лист	Nдок.	Подп.	Дата.			
Г.И.П		Хуснутдинов			02.22	86-014/1.2-1-2017-АС.01-1 в осях "1-2"; "3-4"; "4-5"; "7-8"	Стадия	Лист	Листов
Проверил		Густов			02.22		РП	9	
Выполнил		Казбеков			02.22	Сечения "1-1" + "7-7"	ТОО "СЕВГРАЖДАНПРОЕКТ" г.ПЕТРОПАВЛОВСК		

Взам. инв. N° | Подпись и дата | Инв. N° подл.

Сечение ростверка

под наружные стены

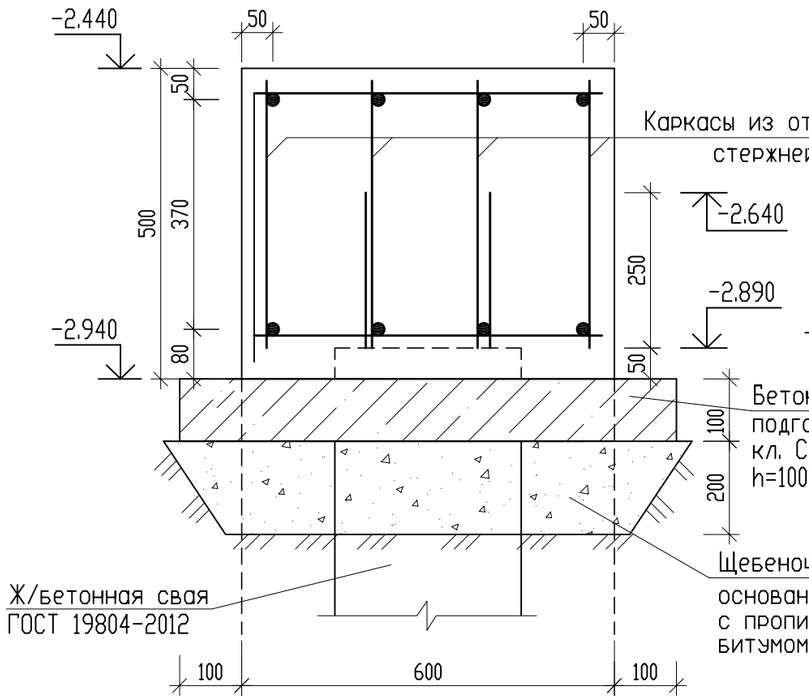

под внутренние стены

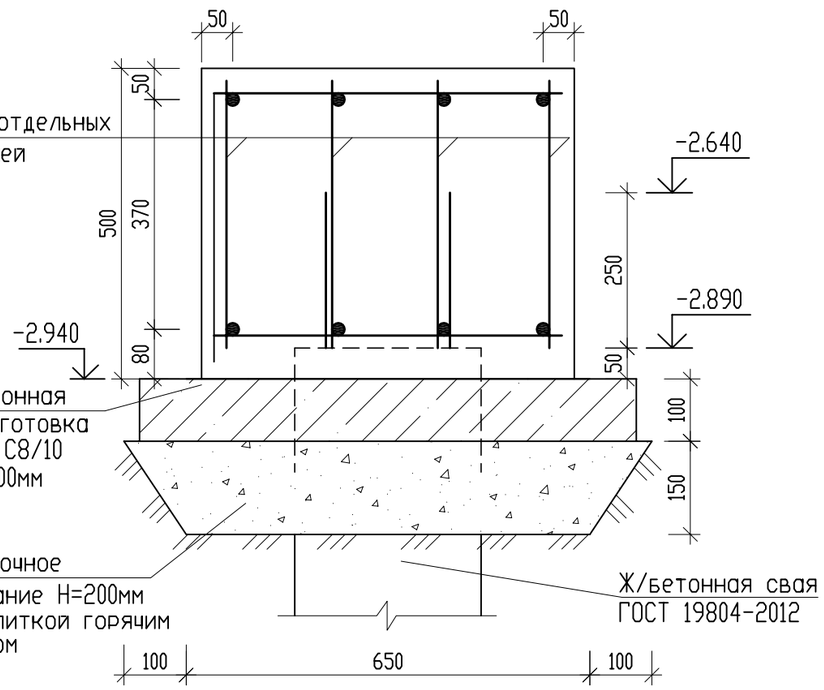

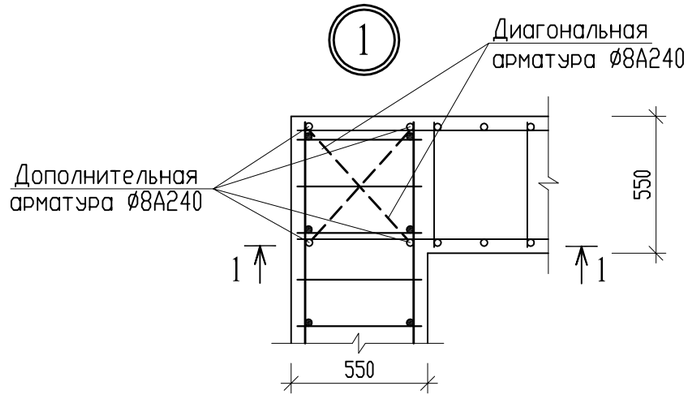

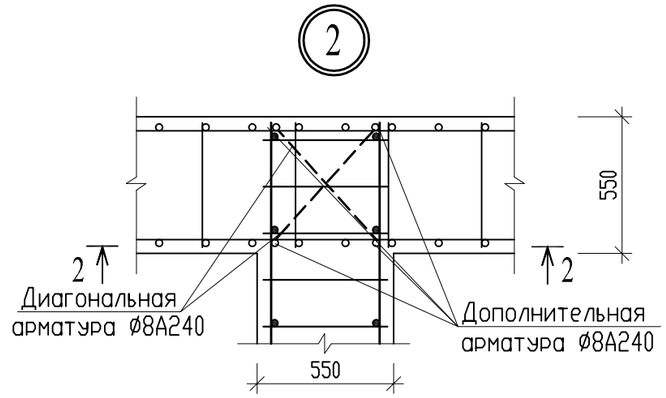

Стык продольных стержней

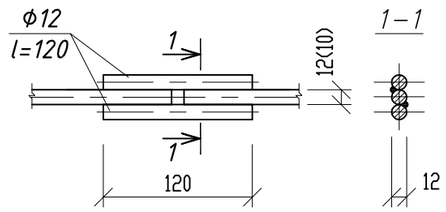

Уселение армирования ростверка в месте проема

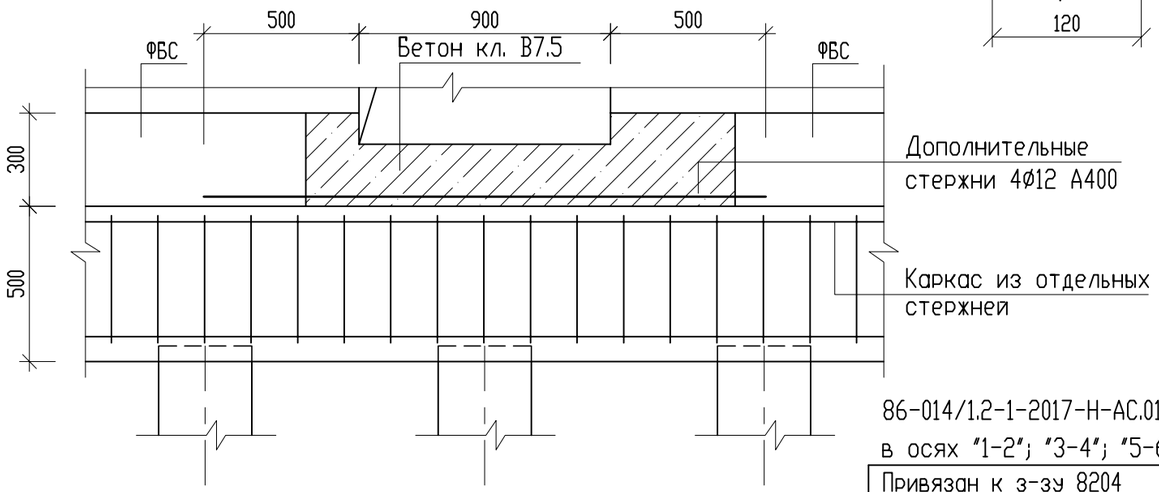

1 - 1

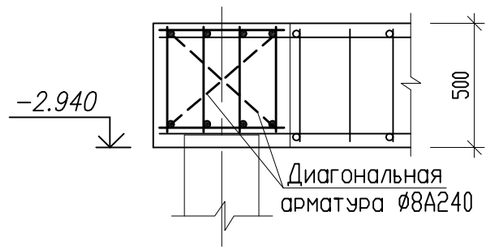

2 - 2

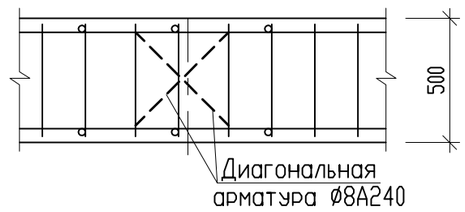

В местах пересечения продольные стержни сварить прерывистым швом

86-014/1.2-1-2017-Н-АС.01-1
в осях "1-2"; "3-4"; "5-6"; "7-8".

Привязан к з-зу 8204 АС-10

Проверил	Густов		02.22
Выполнил	Казбеков		02.22
Инв.N			

Изм.	Кол.уч.	Лист	Nдок.	Подпись	Дата
Г.И.П		Хуснутдинов			
Проверил		Густов			
Инженер		Казбеков			

Заказ № 7982 - АС

Строительство 9 этажного 332-х квартирного жилого дома с встроенными мини-центрами в микрорайоне "Жас-Оркен" в г. Петропавловске Северо-Казахстанской области.

86-014/1.2-1-2017-АС.01-1
в осях "7-8"

Стадия	Лист	Листов
РП	10	

Узлы ростверка.

ТОО "СЕВГРАЖДАНПРОЕКТ" г.ПЕТРОПАВЛОВСК

Взам. инв. N | Подпись и дата | Инв. N подл.

План техподполья в осях "1-2"

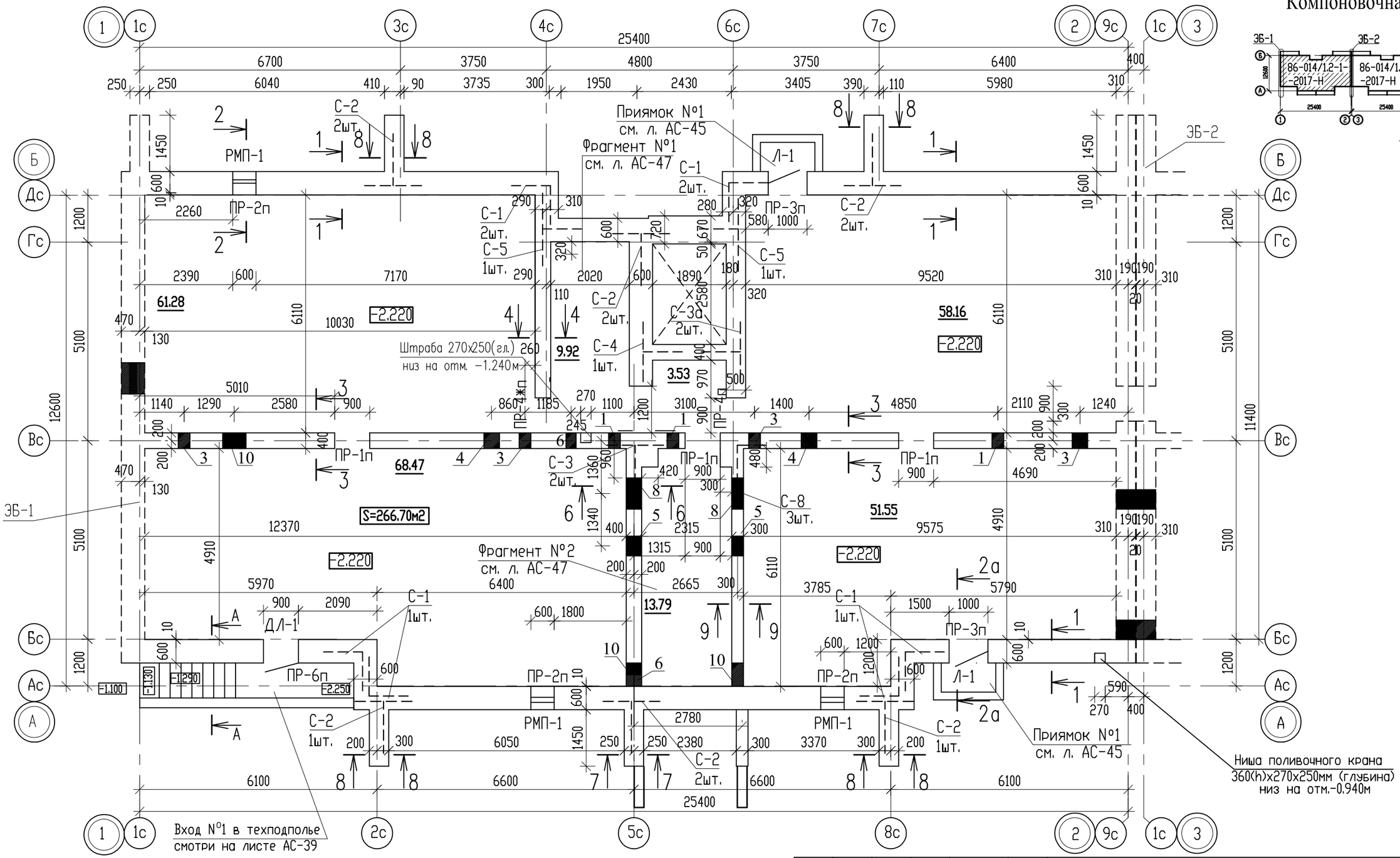

1. Внутреннюю часть наружных стен техподполья утеплить на h=0.78м с отм.-0.320 до отм.-1.100м минплитой γ=125кг/м3, б=40мм и оштукатурить по сетке с устройством каркаса.
2. Общие примечания по фундаментам смотри лист АС-2
3. Кирпичные заделки выполнить из кирпича марки КР-р-по 250х120х65/1НФ/125/2.0/50 ГОСТ 530-2012 на растворе М50. Перегородки выполнить из кирпича марки КР-р-по 250х120х65/1НФ/100/2.0/25 ГОСТ 530-2012 на растворе марки М25

Предел огнестойкости дверей - EI 30

Изм.	Кол.уч.	Лист	№ док.	Подпись	Дата
Г.И.П		Хуснутдинов			01.22
Проверил		Густов			01.22
Выполнил		Казбеков			01.22

Заказ № 8204 - АС

Строительство 180-ти квартирного жилого дома по ул. Крепостная-Н. Назарбаева в г. Петропавловске СКО (с внешними инженерными сетями и благоустройством территории)

86-014/1.2-1-2017-Н-АС.01-1 в осях "1-2"

Стадия	Лист	Листов
РП	11	

План техподполья в осях "1-2".

ТОО "СЕВГРАЖДАНПРОЕКТ" г.ПЕТРОПАВЛОВСК

Взам. инв. N° | Подпись и дата | Инв. N° подл.

План техподполья в осях "3-4"

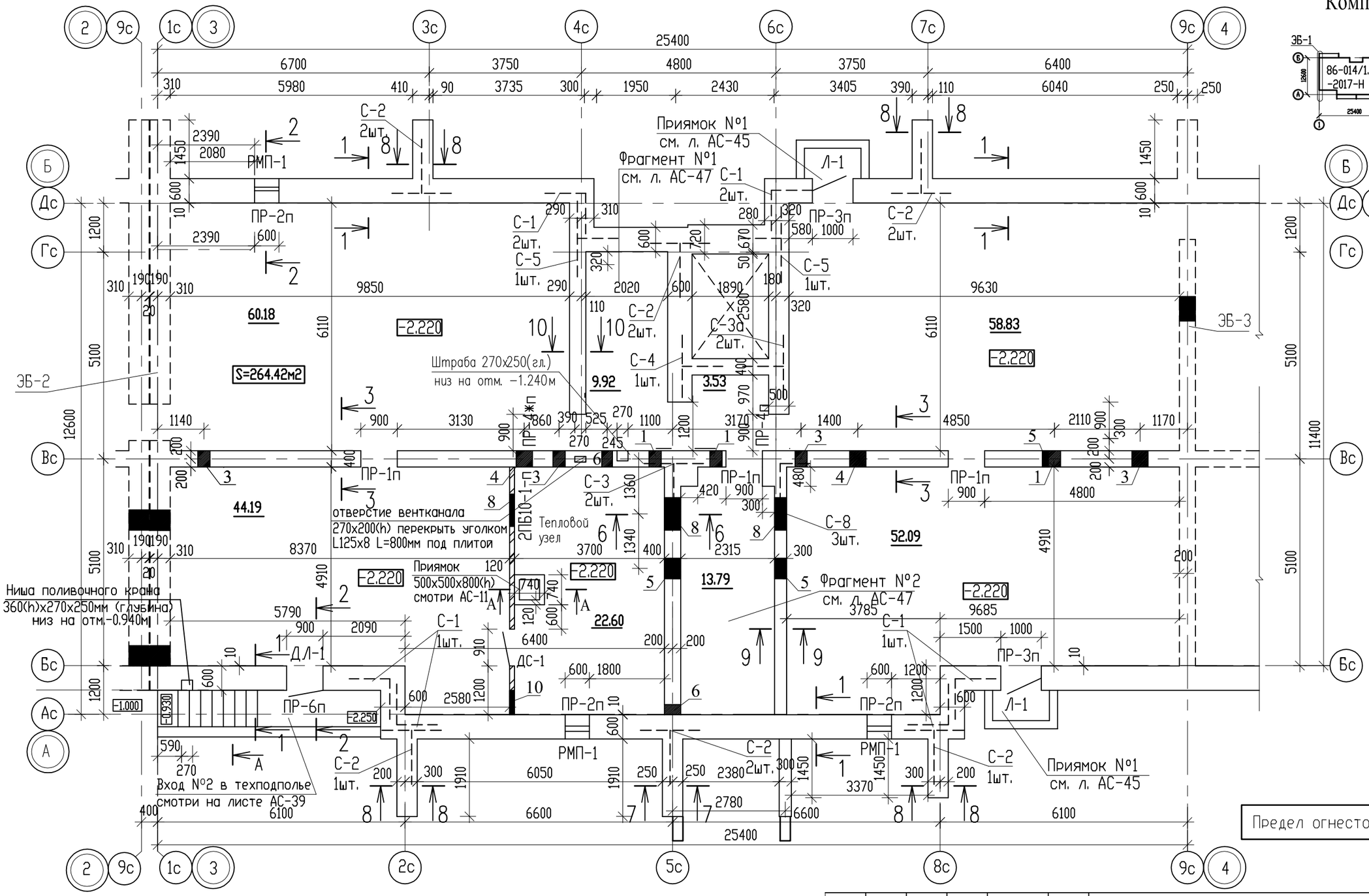

Компоновочная схема

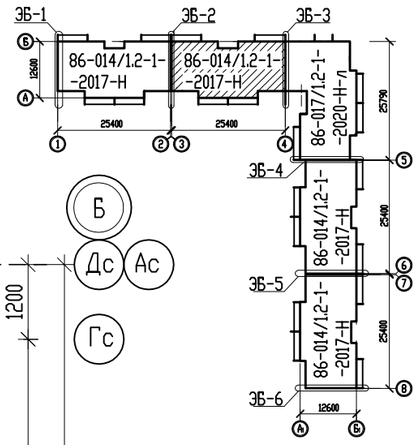

Предел огнестойкости дверей - EI 30

6. Внутреннюю часть наружных стен техподполья утеплить на h=0.78м с отм.-0.320 до отм.-1.100м минплитой γ=125кг/м3, б=40мм и оштукатурить по сетке с устройством каркаса.
2. Общие примечания по фундаментам смотри лист АС-2
3. Кирпичные заделки выполнить из кирпича марки КР-р-по 250х120х65/1НФ/125/2.0/50 ГОСТ 530-2012 на растворе М50. Перегородки выполнить из кирпича марки КР-р-по 250х120х65/1НФ/100/2.0/25 ГОСТ 530-2012 на растворе марки М25
4. Над проемом в кирпичной перегородке уложить уголок L125х10, L=1400мм - 2шт (вес 26.7кг.)
5. Расход материалов на устройство фундаментов под перегородку: бетон кл. С12/15 - 1.76м³ арматура Ø10А400 (Lобщ.=36.60п.м) - вес 22.58кг.; арматура Ø6А240 (Lобщ.=14.70п.м) - вес 3.26кг.

						Заказ № 8204		- АС
						Строительство 180-ти квартирного жилого дома по ул. Крепостная-Н. Назарбаева в г. Петропавловске СКО (с внешними инженерными сетями и благоустройством территории)		
Изм.	Кол.уч.	Лист	№ док.	Подпись	Дата	86-014/1.2-1-2017-Н-АС.01-1 в осях "3-4"	Стадия	Лист	Листов
Г.И.П		Хуснутдинов			01.22		РП	12	
Проверил		Густов			01.22				
Выполнил		Казбеков			01.22	План техподполья в осях "3-4".	ТОО "СЕВГРАЖДАНПРОЕКТ" г.ПЕТРОПАВЛОВСК		

Взам. инв. N° | Подпись и дата | Инв. N° подл.

План техподполья в осях "5-6"

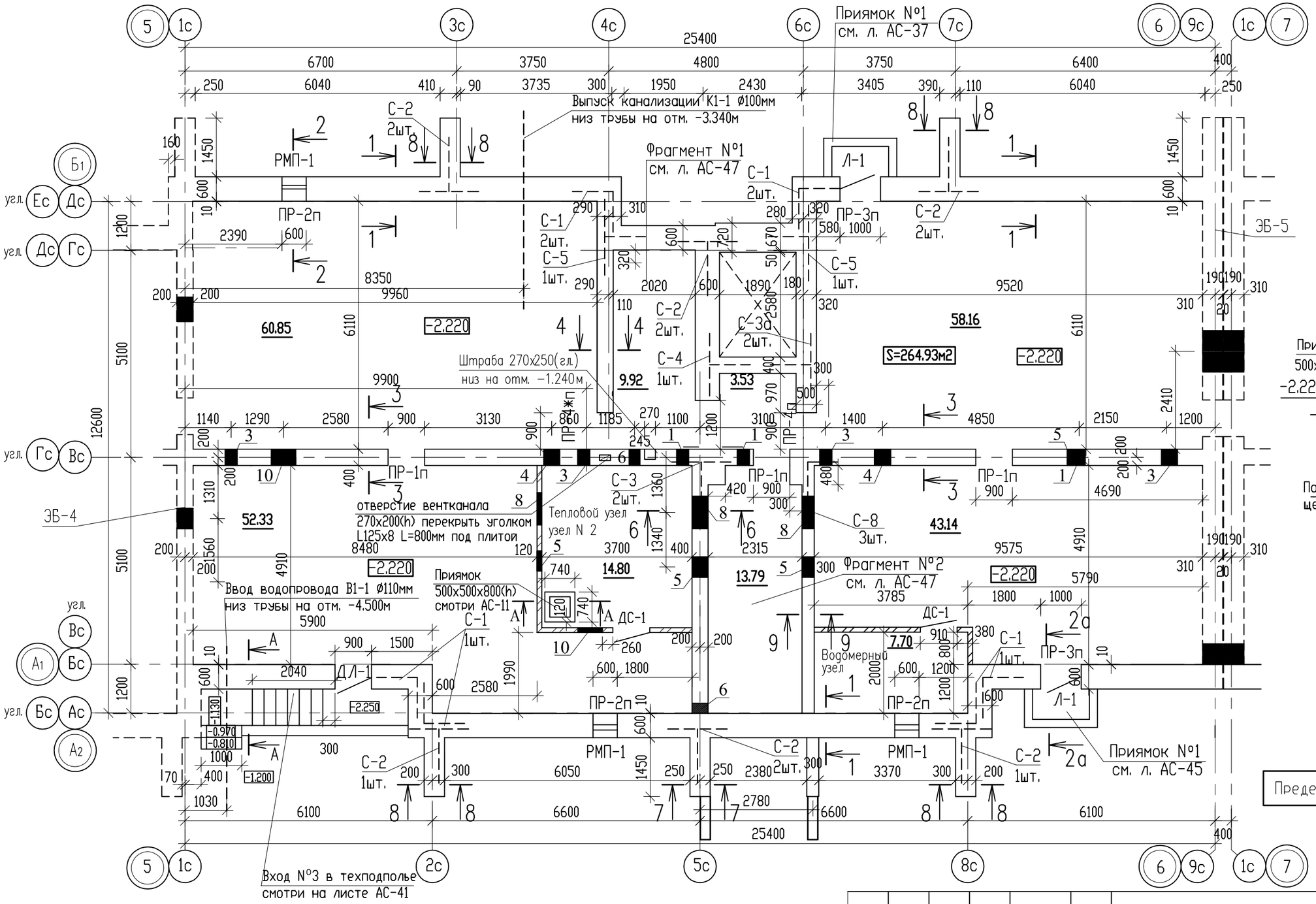

Компоновочная схема

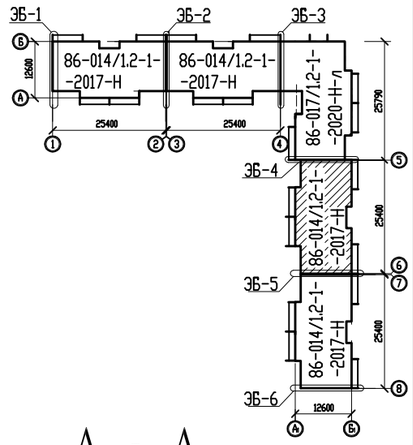

А - А

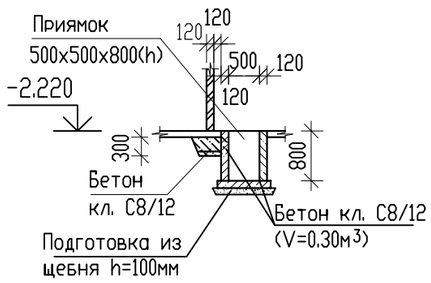

28.9199
28.4289

Предел огнестойкости дверей - EI 30

1. Внутреннюю часть наружных стен техподполья утеплить на h=0.78м с отм.-0.320 до отм.-1.100м минплитой γ=125кг/м3, б=40мм и оштукатурить по сетке с устройством каркаса.
2. Общие примечания по фундаментам смотри лист АС-2
3. Кирпичные заделки выполнить из кирпича марки КР-р-по 250х120х65/1НФ/125/2.0/50 ГОСТ 530-2012 на растворе М50. Перегородки выполнить из кирпича марки КР-р-по 250х120х65/1НФ/100/2.0/25 ГОСТ 530-2012 на растворе марки М25
4. Над проемом в кирпичной перегородке уложить уголок L125х10, L=1400мм - 1шт (вес 26.7кг.)
5. Расход материалов на устройство фундаментов под перегородку: бетон кл. С12/15 - 1.20м³ арматура ø10А400 (Lобщ.=24.90п.м) - вес 15.36кг.; арматура ø6АI (Lобщ.=10.15п.м) - вес 2.25кг.

Изм.	Кол.уч.	Лист	№ док.	Подпись	Дата
Г.И.П		Хуснутдинов			01.22
Проверил		Густов			01.22
Выполнил		Казбеков			01.22

Заказ № 8204 - АС

Строительство 180-ти квартирного жилого дома по ул. Крепостная-Н. Назарбаева в г. Петропавловске СКО (с внешними инженерными сетями и благоустройством территории)

86-014/1.2-1-2017-Н-АС.01-1 в осях "5-6"

Стадия	Лист	Листов
РП	13	

План техподполья в осях "5-6".

ТОО "СЕВГРАЖДАНПРОЕКТ" г.ПЕТРОПАВЛОВСК

Взам. инв. N° | Подпись и дата | Инв. N° подл.

План техподполья в осях "7-8"

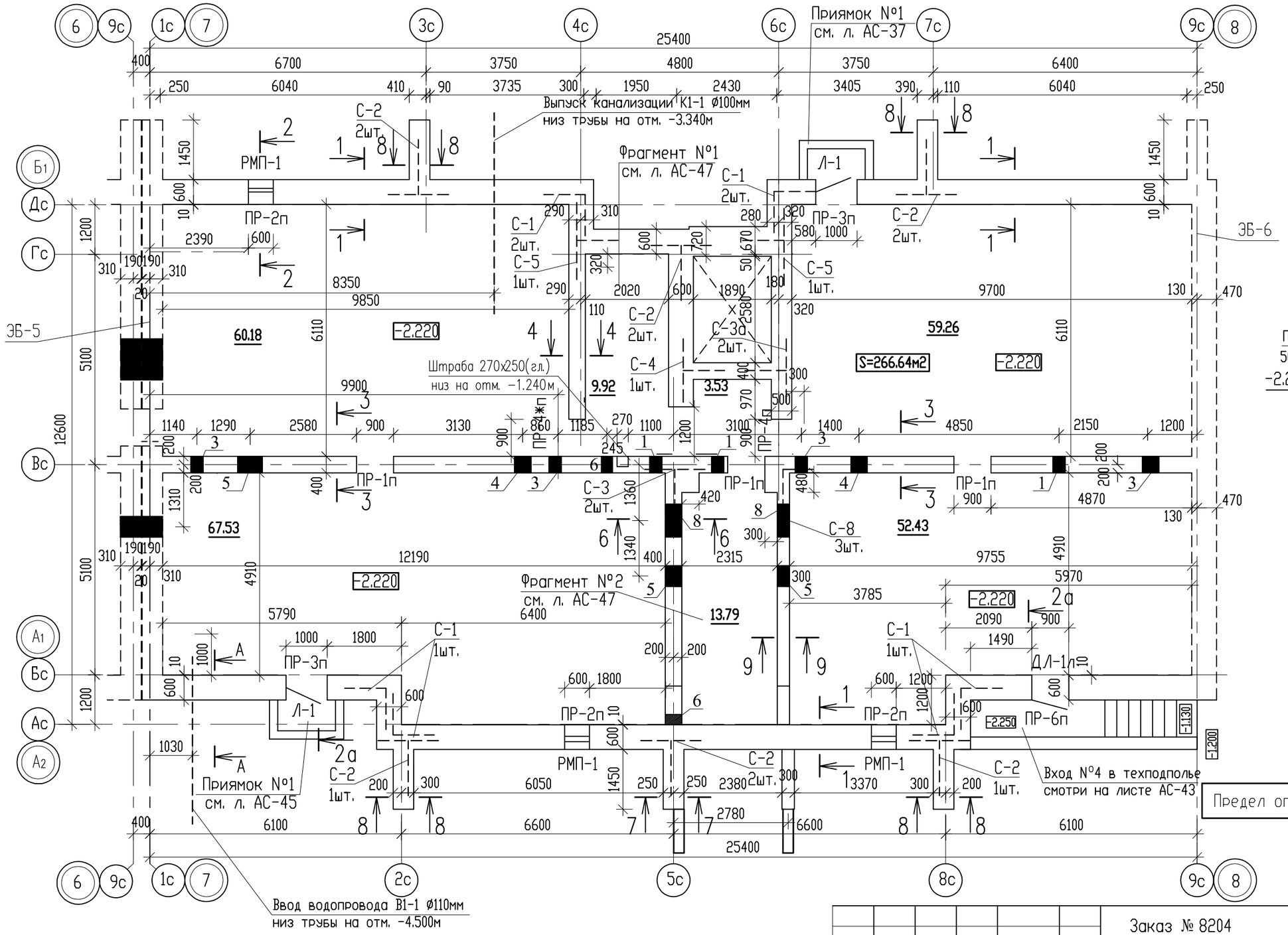

Компоновочная схема

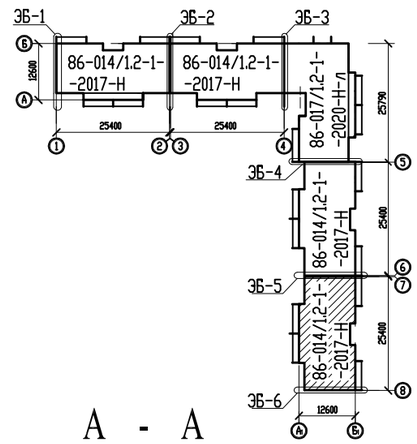

А - А

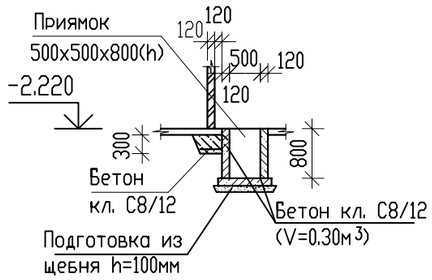

Предел огнестойкости дверей - EI 30

1. Внутреннюю часть наружных стен техподполья утеплить на h=0.88м с отм.-0.320 до отм.-1.200м минплитой Y=125кг/м3, б=40мм и оштукатурить по сетке с устройством каркаса.
2. Общие примечания по фундаментам смотри лист АС-2
3. Кирпичные заделки выполнить из кирпича марки КР-р-по 250х120х65/1НФ/125/2.0/50 ГОСТ 530-2012 на растворе М50. Перегородки выполнить из кирпича марки КР-р-по 250х120х65/1НФ/100/2.0/25 ГОСТ 530-2012 на растворе марки М25

Изм.	Кол.уч.	Лист	№ док.	Подпись	Дата
Г.И.П		Хуснутдинов			01.22
Проверил		Густов			01.22
Выполнил		Казбеков			01.22

Заказ № 8204 - АС

Строительство 180-ти квартирного жилого дома по ул. Крепостная-Н. Назарбаева в г. Петропавловске СКО (с внешними инженерными сетями и благоустройством территории)

86-014/1.2-1-2017-Н-АС.01-1 в осях "7-8"

Стадия	Лист	Листов
РП	14	

План техподполья в осях "7-8".

ТОО "СЕВГРАЖДАНПРОЕКТ" г.ПЕТРОПАВЛОВСК

Взам. инв. N° | Подпись и дата | Инв. N° подл.

1 - 1

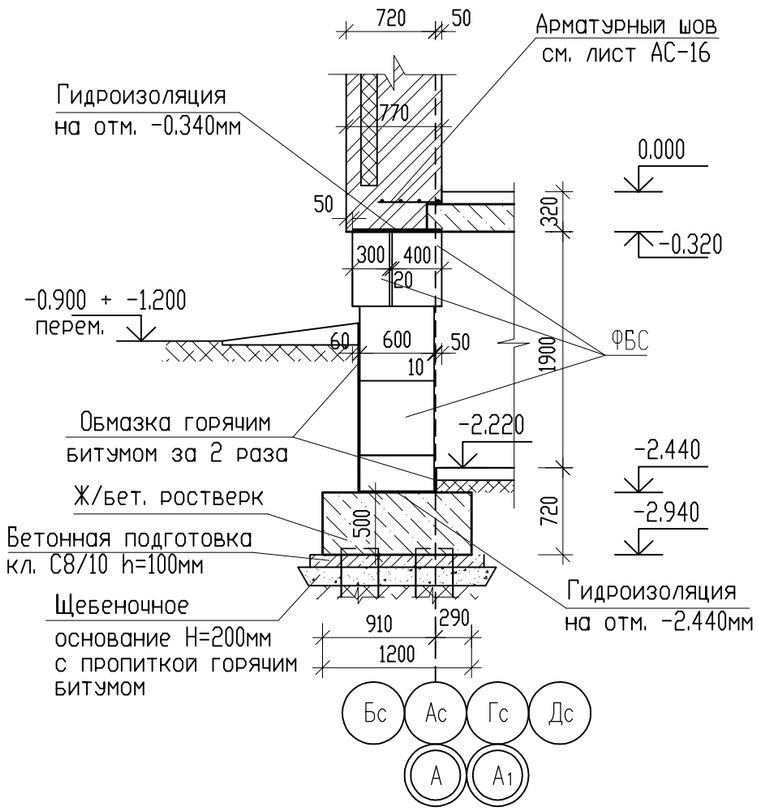

2 - 2

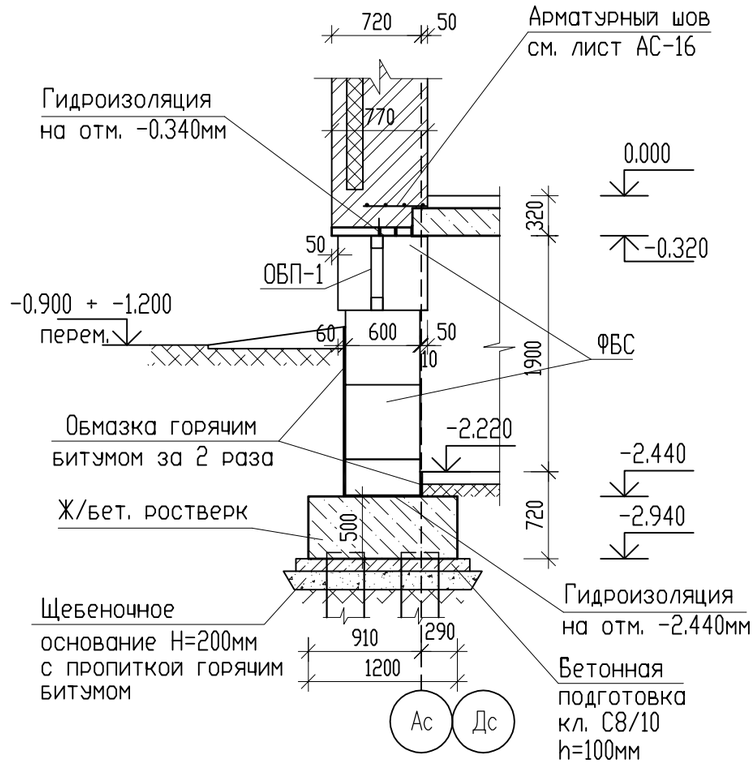

3 - 3

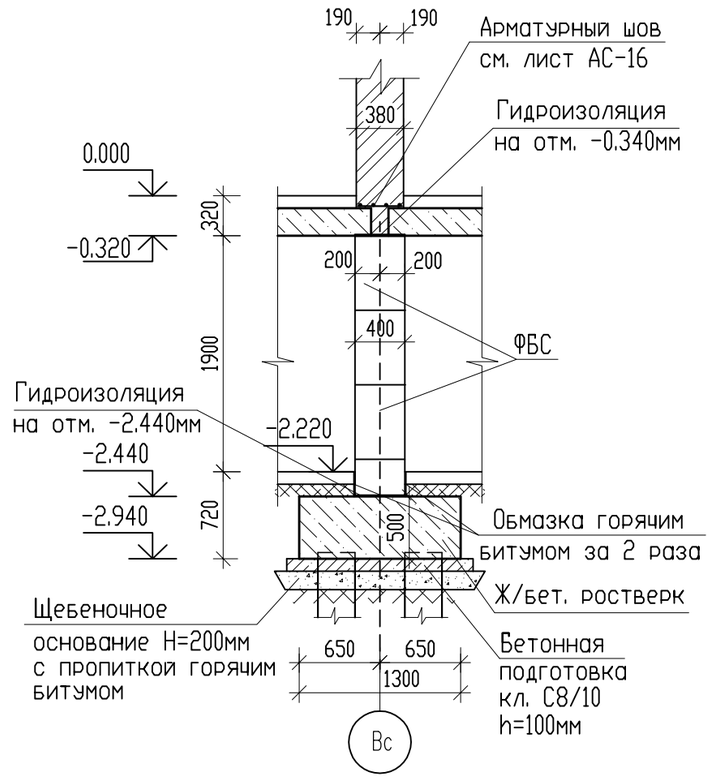

4 - 4

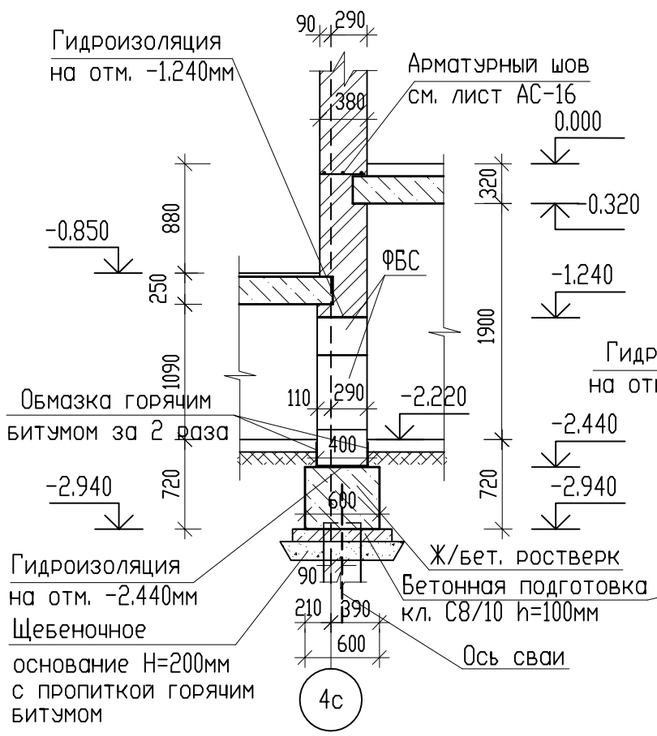

5 - 5

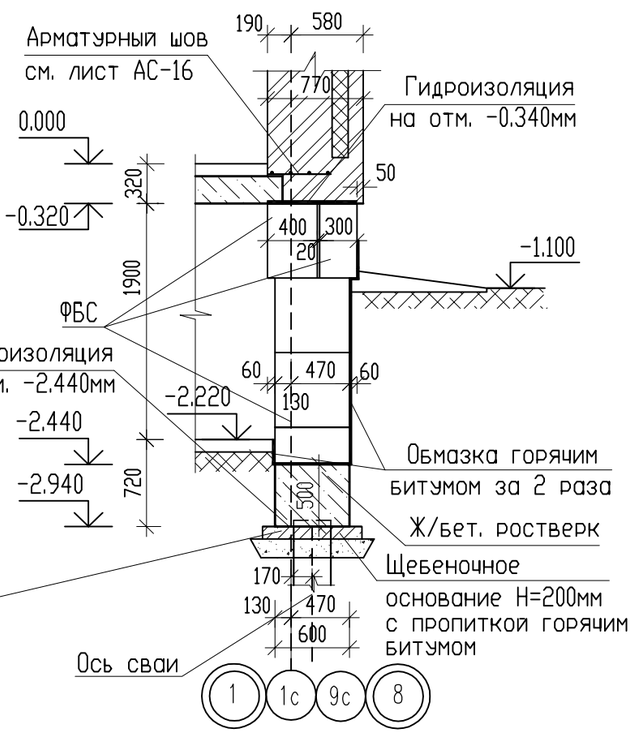

Узлы устройства арматурного шва

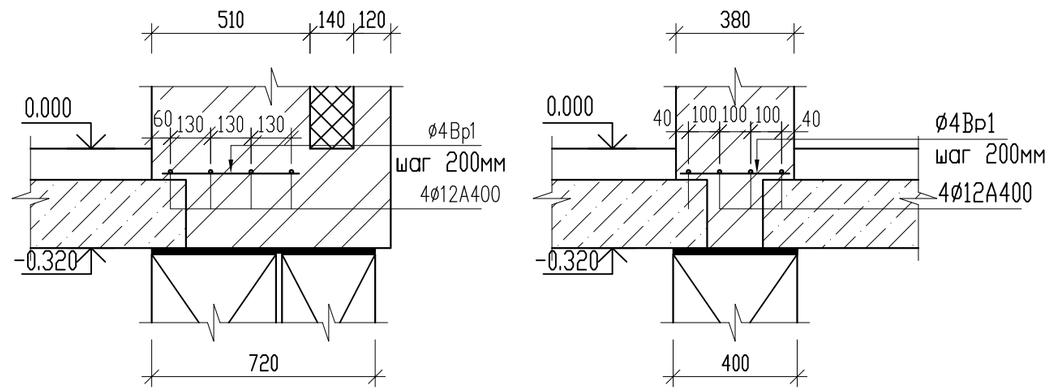

						Заказ № 8204	- АС	
						Строительство 180-ти квартирного жилого дома по ул. Крепостная-Н. Назарбаева в г. Петропавловске СКО (с внешними инженерными сетями и благоустройством территории)		
Изм.	Кол.уч.	Лист	№ док.	Подпись	Дата	86-014/1.2-1-2017-Н-АС.01-1 в осях "1-2"; "3-4"; "5-6"; "7-8".	Стадия	Лист	Листов
Г.И.П		Хуснутдинов			02.22		РП	15	
Проверил		Густов			02.22				
Выполнил		Казбеков			02.22	Сечения "1-1" + "5-5". Узлы устройства арматурного шва	ТОО "СЕВГРАЖДАНПРОЕКТ" г.ПЕТРОПАВЛОВСК		

Взам. инв. N°

Подпись и дата

Инв. N° подл.

1 - 1

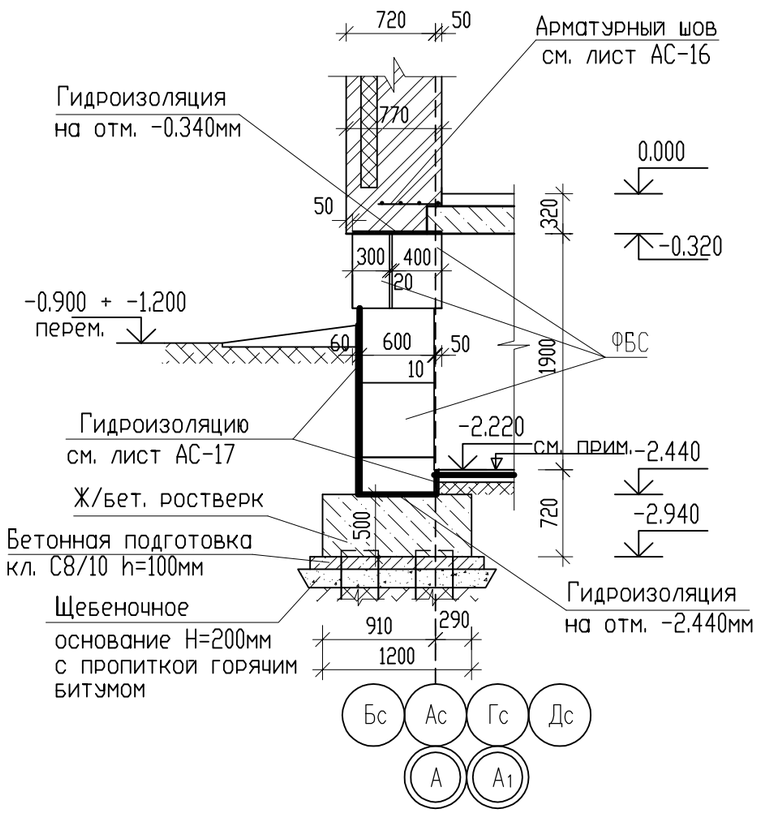

2 - 2

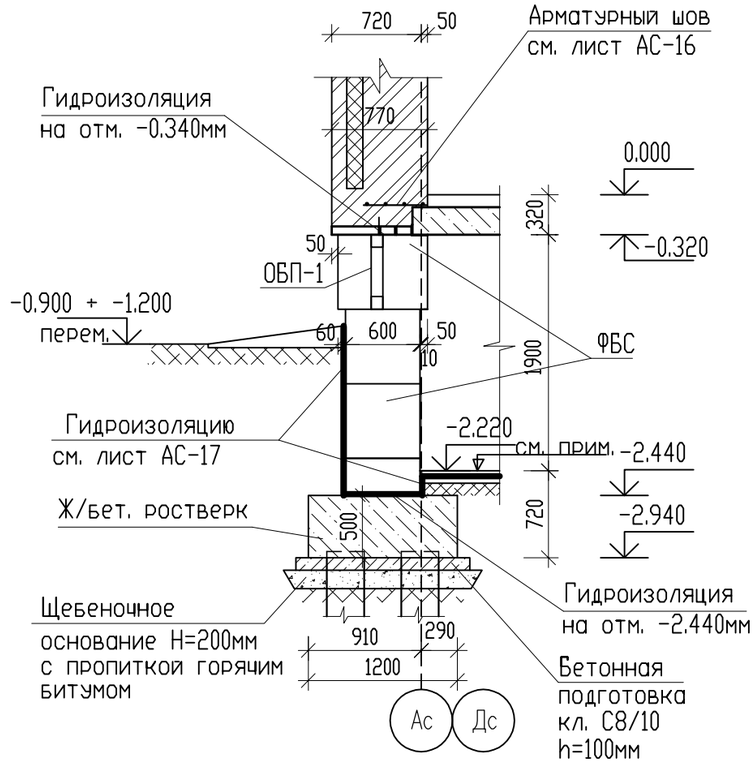

3 - 3

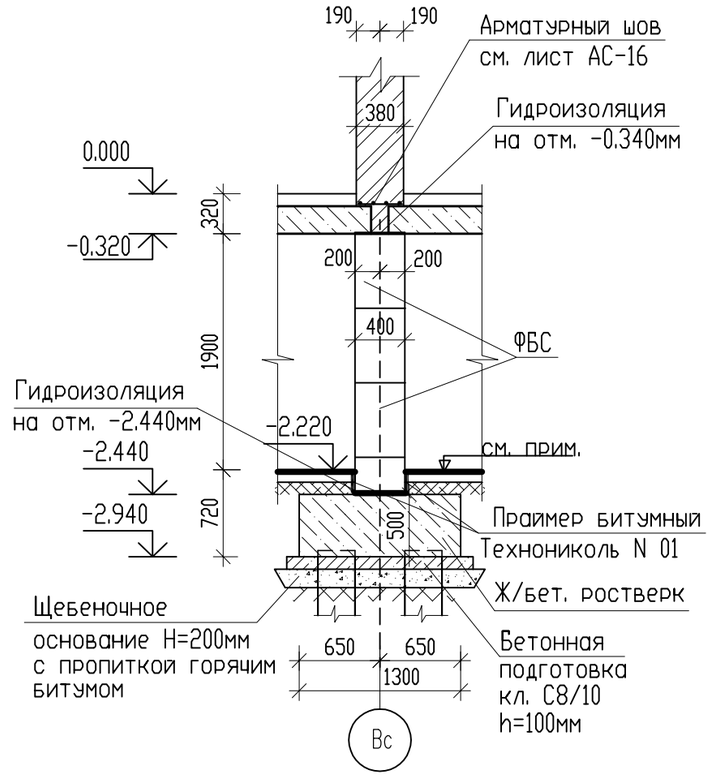

Узлы устройства арматурного шва

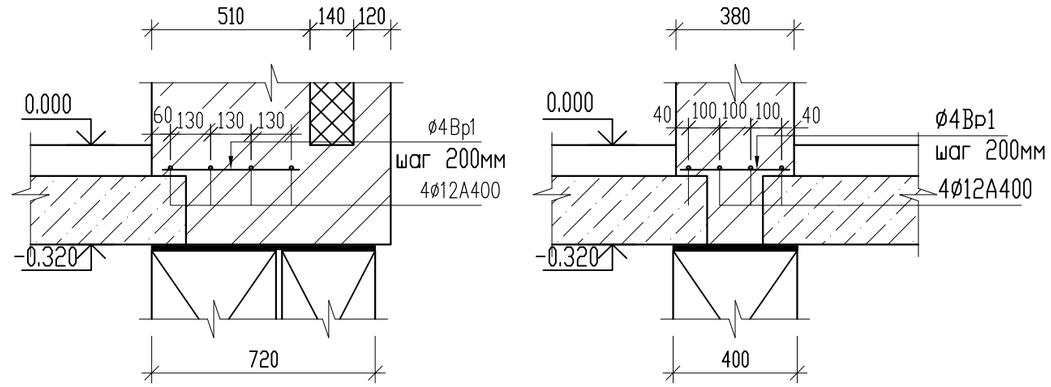

Полы в техподполье смотри на листе АС-64 альбом 86-014/1.2-1-2017-Н-АС1.1

4 - 4

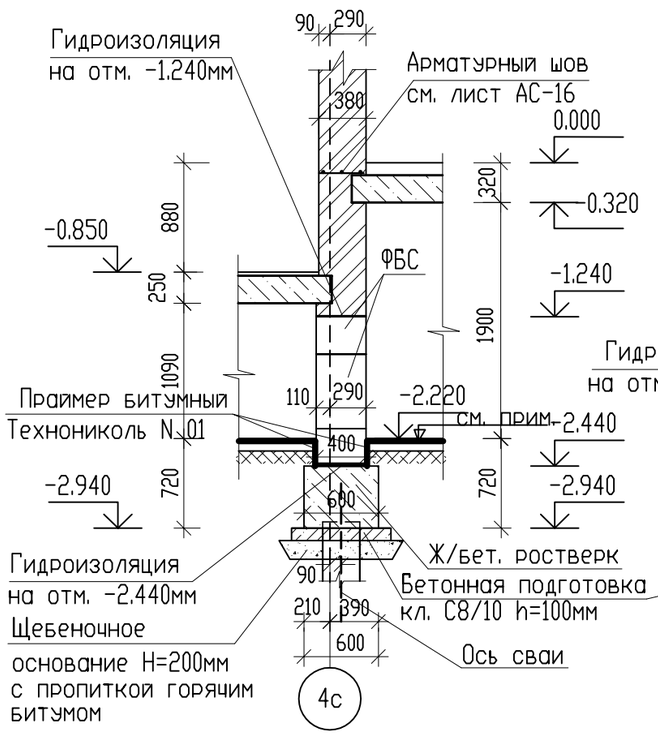

5 - 5

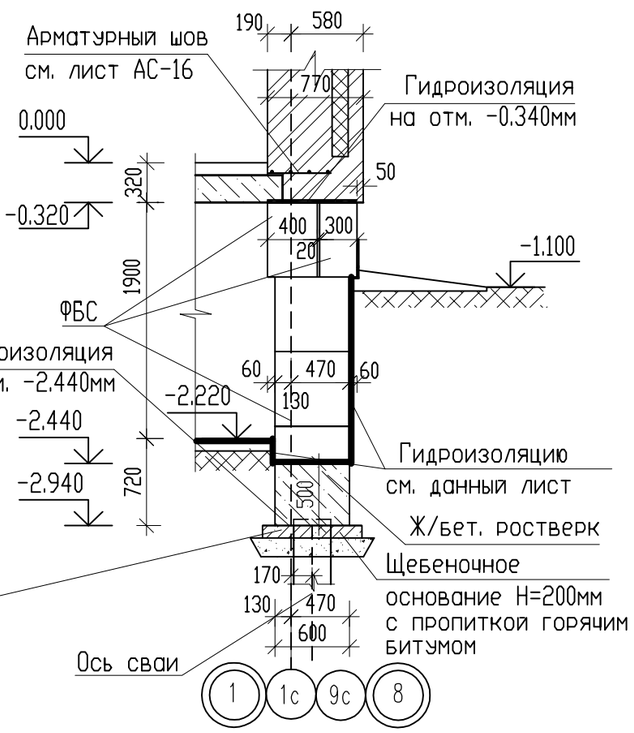

						Заказ № 8204	- АС	
						Строительство 180-ти квартирного жилого дома по ул. Крепостная-Н. Назарбаева в г. Петропавловске СКО (с внешними инженерными сетями и благоустройством территории)		
Изм.	Кол.уч.	Лист	№ док.	Подпись	Дата			
Г.И.П		Хуснутдинов			02.22	86-014/1.2-1-2017-Н-АС.01-1 в осях "1-2"; "3-4"; "5-6"; "7-8".	Стадия	Лист	Листов
Проверил		Густов			02.22		РП	16	
Выполнил		Казбеков			02.22	Сечения "1-1" + "5-5". Узлы устройства арматурного шва	ТОО "СЕВГРАЖДАНПРОЕКТ" г.ПЕТРОПАВЛОВСК		

Взам. инв. N°

Подпись и дата

Инв. N° подл.

6 - 6

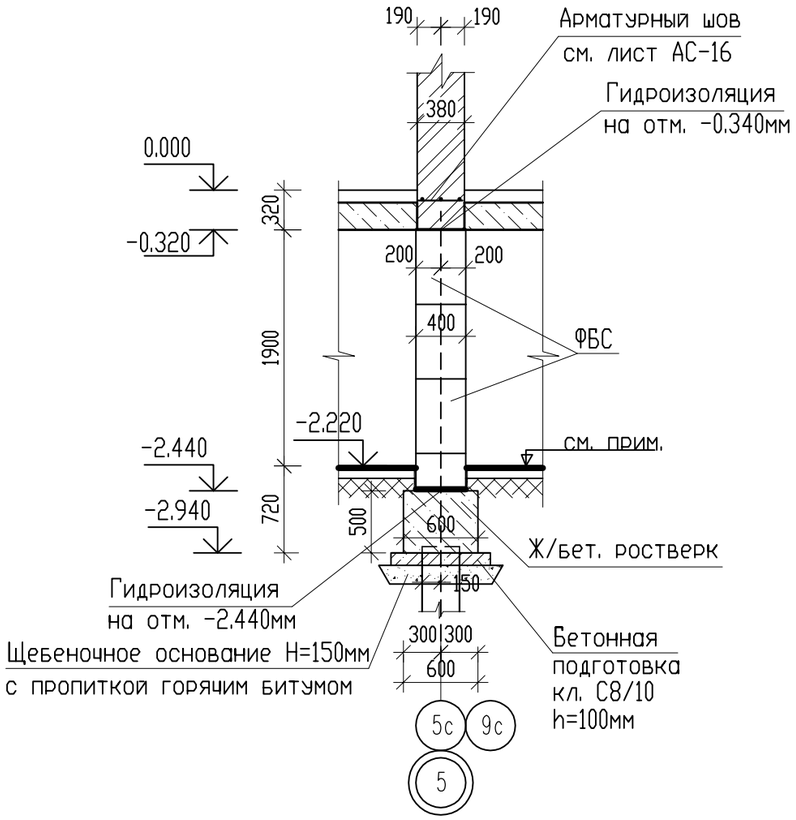

7 - 7

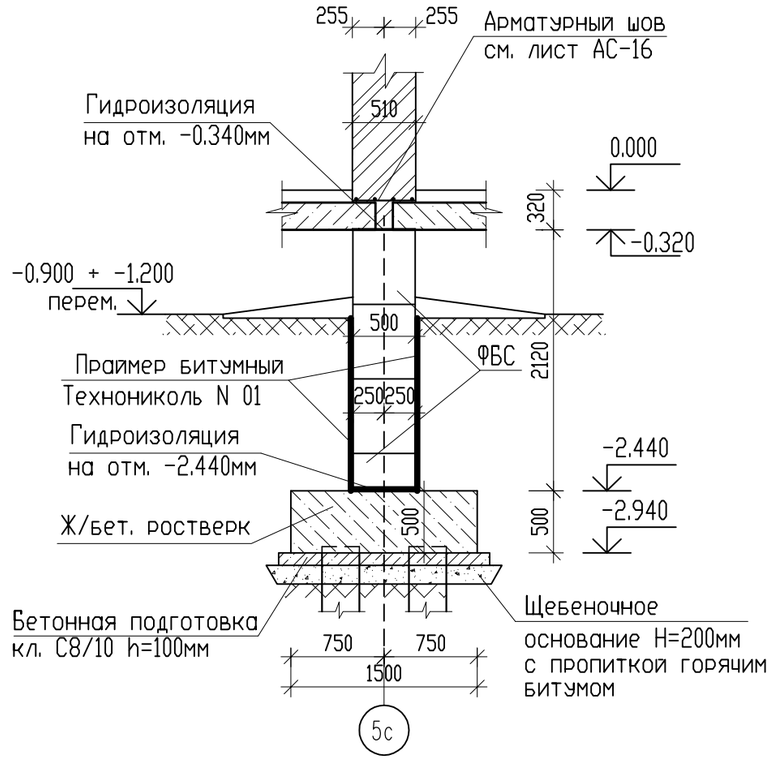

8 - 8

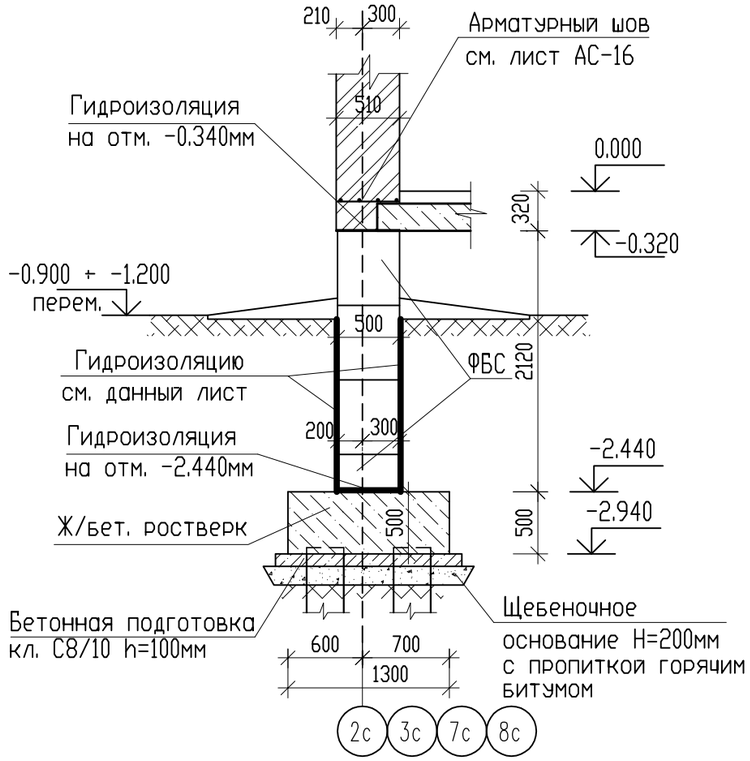

9 - 9

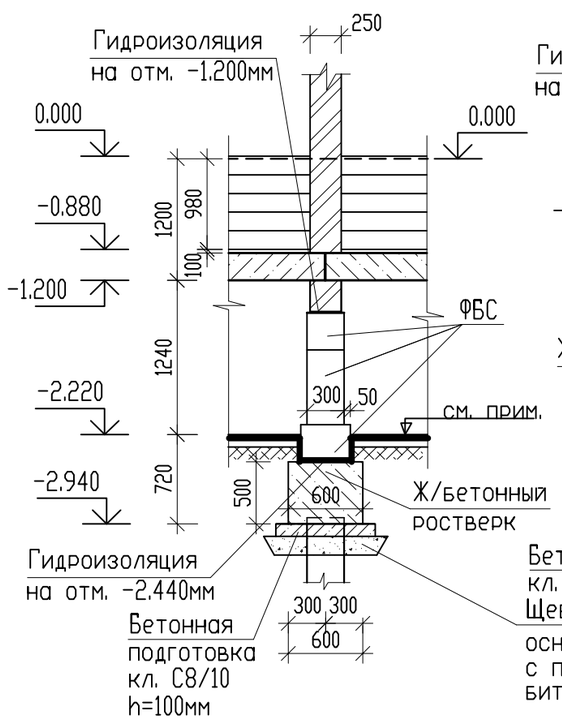

10 - 10

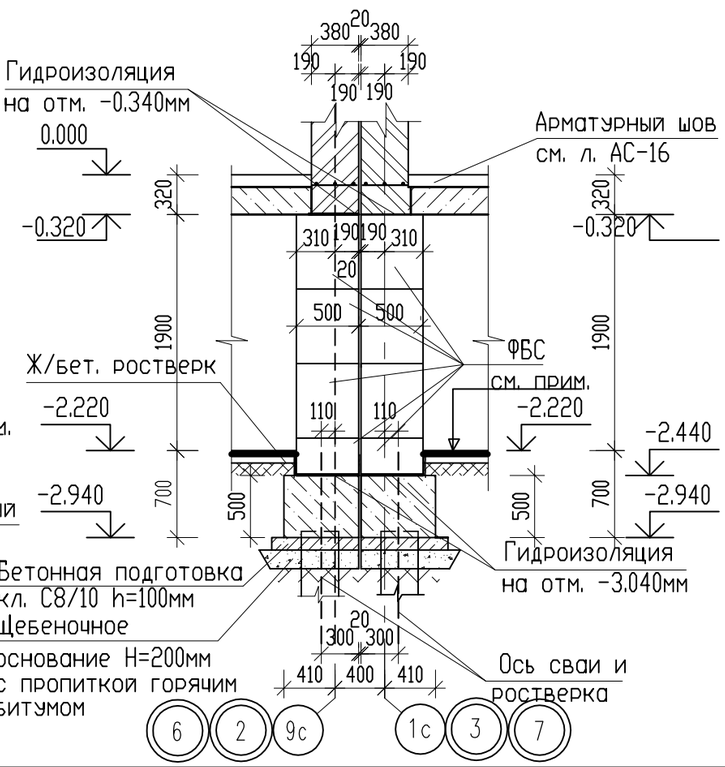

Гидроизоляция стен подвала принята "ТН-Фундамент Макс".
Перед устройством гидроизаляции поверхность блоков очистить от грязи, пыли, земли и других инородных материалов и увлажнить. Затем следует выполнить грунтовку поверхности при помощи праймера битумного "Технониколь N 01." После выполняется гидроизоляционный слой из 2-х слоев "Техноэласт ЭПП", которые наплавляются по подготовленному основанию. Наплавление 2-х слоев "Техноэласт ЭПП" осуществляется с нахлестом смежных слоев.
В качестве защиты гидроизоляционного слоя, используется профилированная мембрана "PLANTER standard"

Полы в техподполье смотри на листе АС-64 альбом 86-014/1.2-1-2017-Н-АС1.1

						Заказ № 8204	- АС	
						Строительство 180-ти квартирного жилого дома по ул. Крепостная-Н. Назарбаева в г. Петропавловске СКО (с внешними инженерными сетями и благоустройством территории)		
Изм.	Кол.уч.	Лист	№ док.	Подпись	Дата			
Г.И.П		Хуснутдинов			02.22	86-014/1.2-1-2017-Н-АС.01-1 в осях "1-2"; "3-4"; "5-6"; "7-8".	Стадия	Лист	Листов
Проверил		Густов			02.22		РП	17	
Выполнил		Казбеков			02.22	Сечения "6-6" + "10-10".	ТОО "СЕВГРАЖДАНПРОЕКТ" г.ПЕТРОПАВЛОВСК		

Взам. инв. N°
Подпись и дата
Инв. N° подл.

по осям "Ас" и "Бс" ("1 - 2")

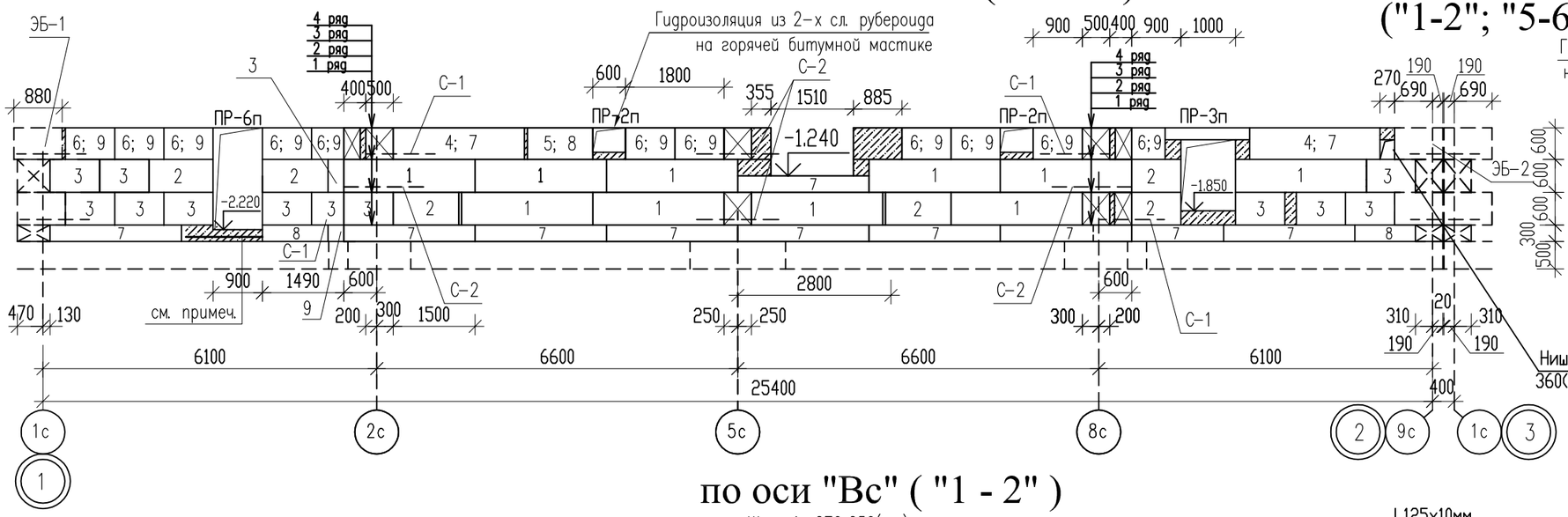

по осям "2с" и "8с"
("1-2"; "5-6"; "7-8"; "3-4" - только для "8с")

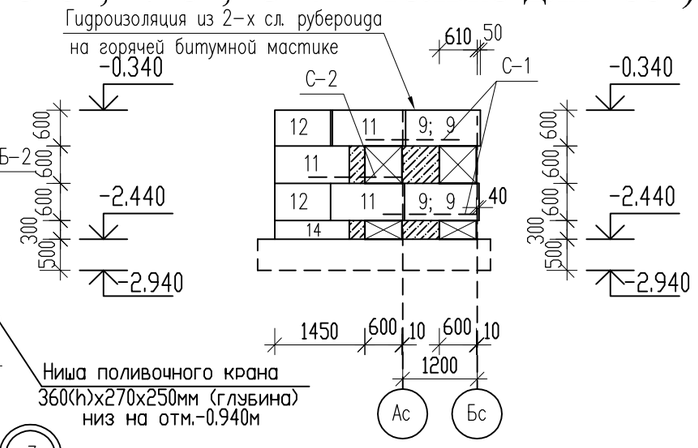

по оси "Вс" ("1 - 2")

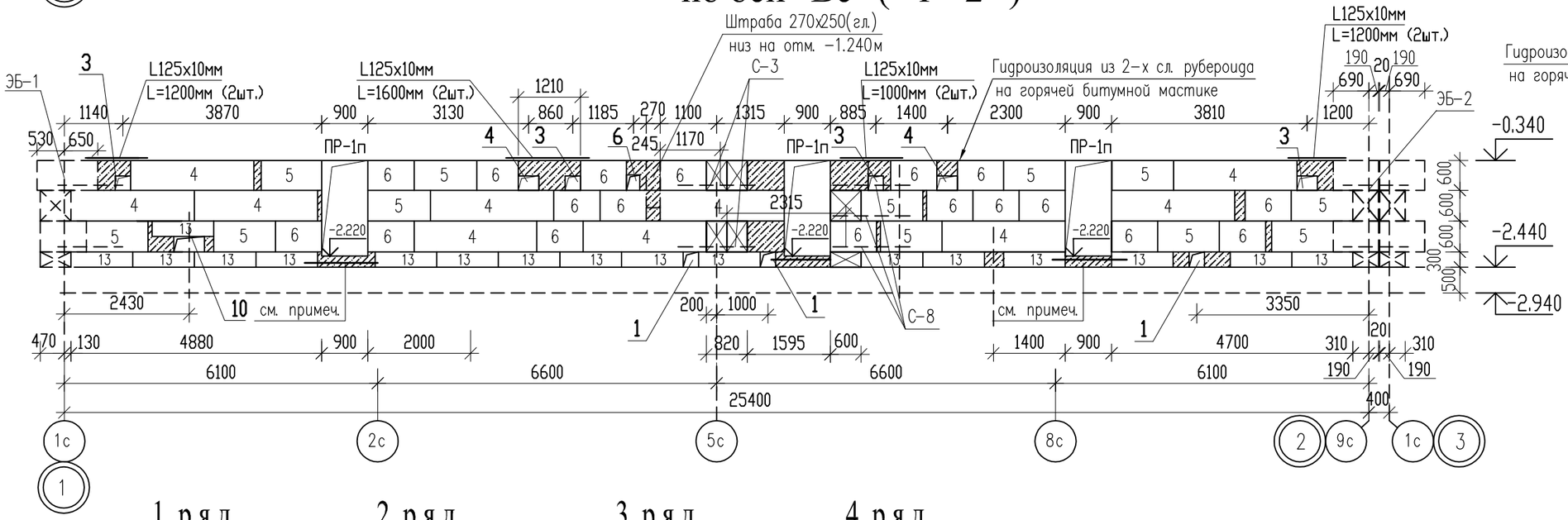

по осям "2с"
("3-4")

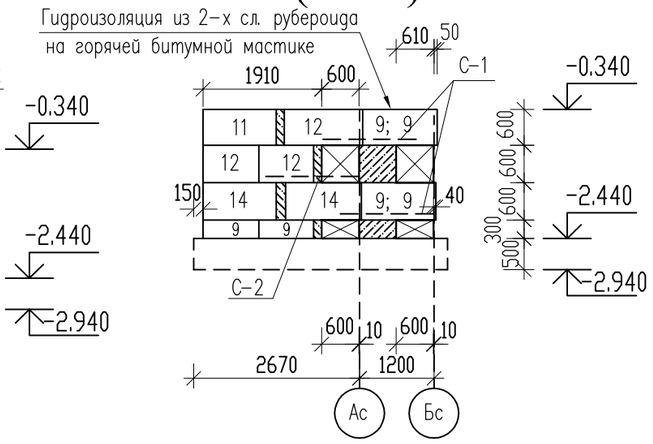

1 ряд
1 ряд - зерк.

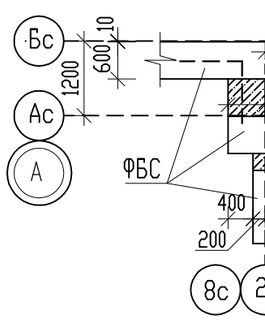

2 ряд
2 ряд - зерк.

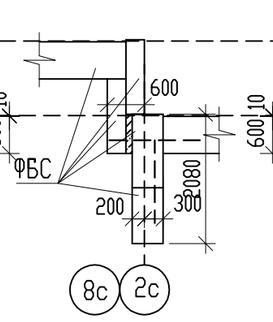

3 ряд
3 ряд - зерк.

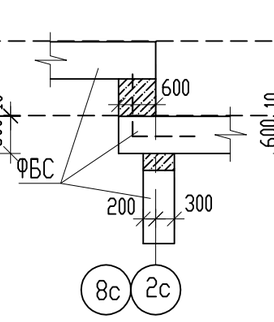

4 ряд
4 ряд - зерк.

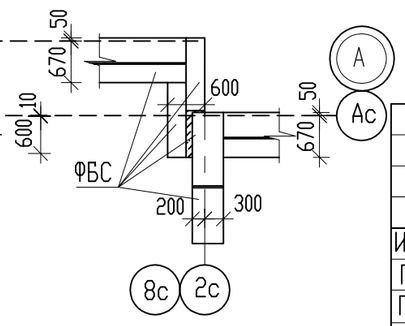

В стенах техподполья над сантехническими отверстиями с 2-х сторон под плитой перекрытия уложить металлический уголок L125x10мм L=10000мм (вес общий 191.00кг.)

В дверном проеме уложить арматуру 4Ø12A400 L=2000мм на отметке -2.440мм.

Изм.	Кол.уч.	Лист	№ док.	Подпись	Дата
Г.И.П		Хуснутдинов			02.22
Проверил		Густов			02.22
Выполнил		Казбеков			02.22

Заказ № 8204 - АС

Строительство 180-ти квартирного жилого дома по ул. Крепостная-Н. Назарбаева в г. Петропавловске СКО (с внешними инженерными сетями и благоустройством территории)

86-014/1.2-1-2017-Н-АС.01-1
в осях "1-2"; "2-3"; "5-6"; "7-8".

Стадия	Лист	Листов
РП	18	

Раскладка блоков стен. (начало)

ТОО "СЕВГРАЖДАНПРОЕКТ" г.ПЕТРОПАВЛОВСК

Взам. инв. N° | Подпись и дата | Инв. N° подл.

по осям "Гс" и "Дс" ("1 - 2")

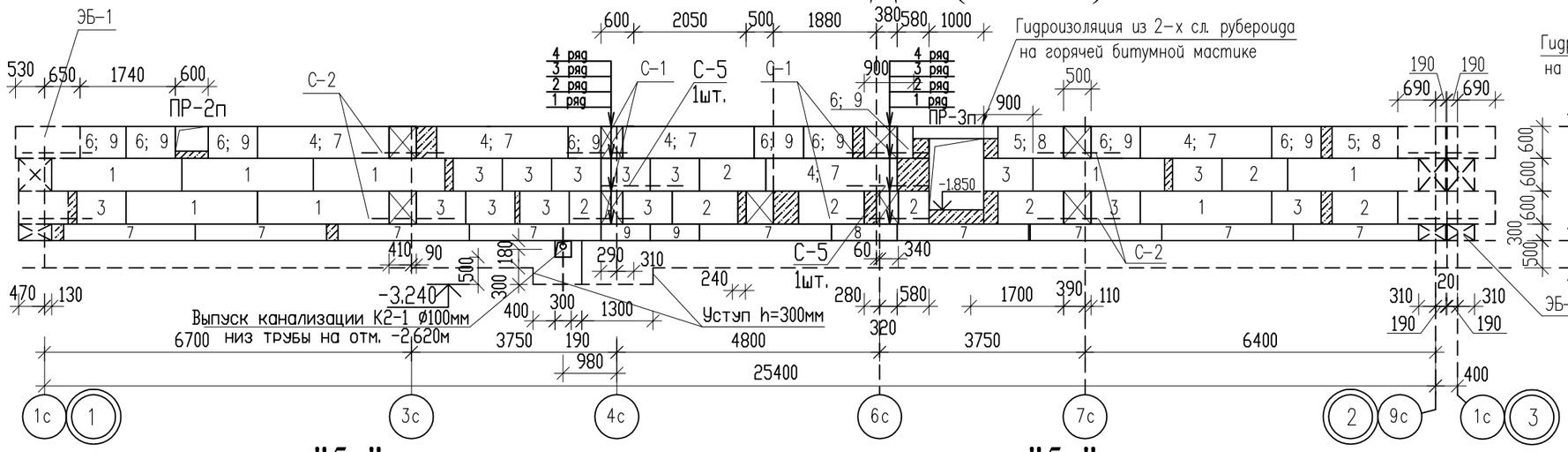

по оси "4с" ("1-2"; "3-4"; "5-6"; "7-8")

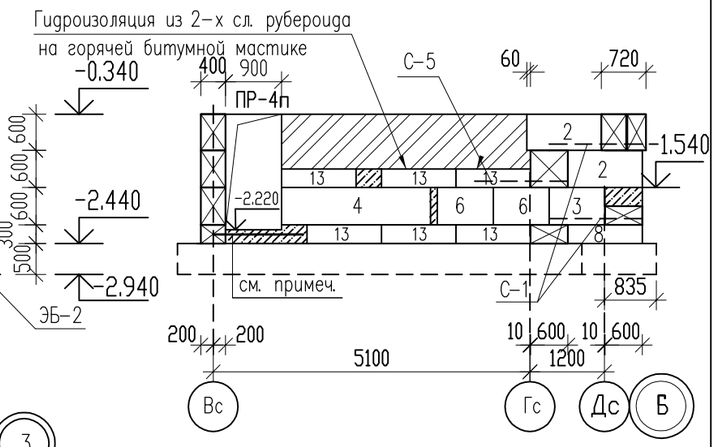

по оси "5с" ("1-2")

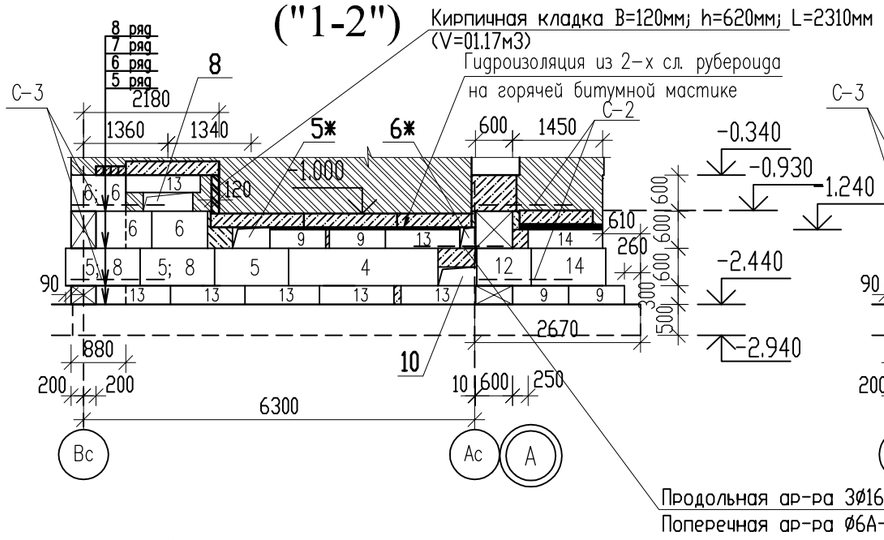

по оси "5с" ("3-4")

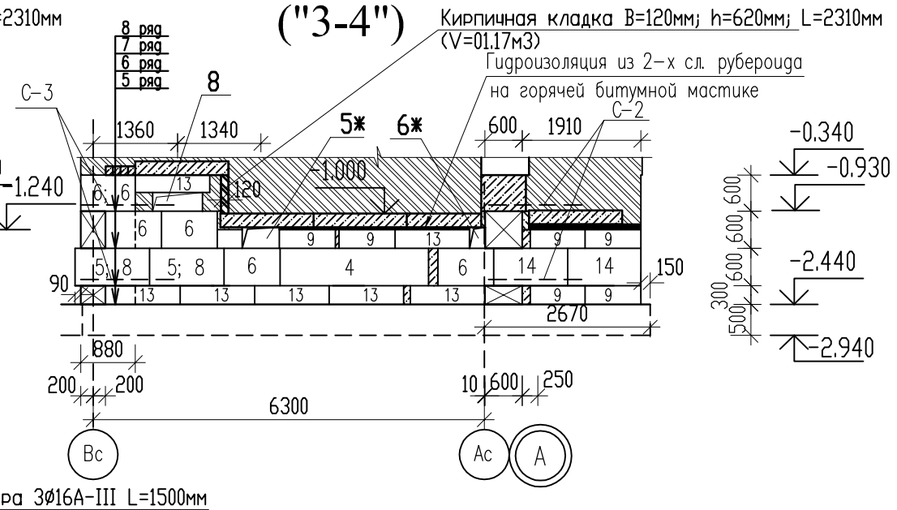

по оси "6с" ("1-2"; "3-4"; "5-6"; "7-8")

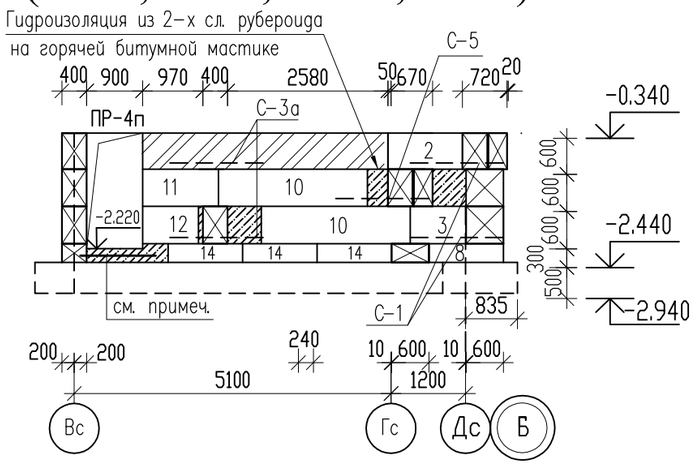

1 ряд (1 ряд - зерк.) | 2 ряд (2 ряд - зерк.) (4 ряд - зерк.) | 3 ряд (3 ряд - зерк.) | 4 ряд

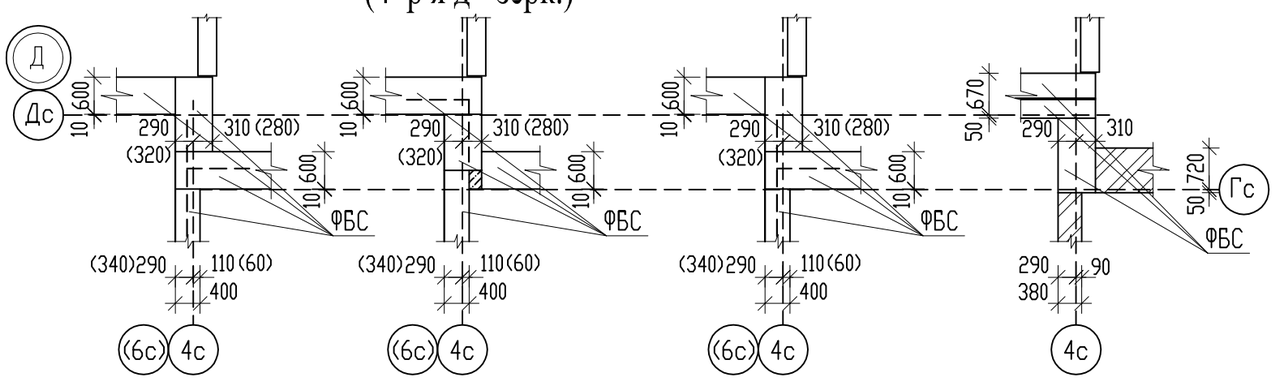

Сечение "5-5"; "6-6"; "7-7"; "8-8" смотри на листе АС-20

В дверном проеме уложить арматуру 4⌀12А400 L=2000мм
на отметке -2.440мм

Изм.	Кол.уч.	Лист	№ док.	Подпись	Дата	Заказ № 8204 - АС		
						Строительство 180-ти квартирного жилого дома по ул. Крепостная-Н. Назарбаева в г. Петропавловске СКО (с внешними инженерными сетями и благоустройством территории)		
Г.И.П		Хуснутдинов			02.22	86-014/1.2-1-2017-Н-АС.01-1 в осях "1-2"; "2-3"; "5-6"; "7-8".	Стадия	Лист	Листов
Проверил		Густов			02.22		РП	19	
Выполнил		Казбеков			02.22	Раскладка блоков стен. (продолжение)	ТОО "СЕВГРАЖДАНПРОЕКТ" г.ПЕТРОПАВЛОВСК		

Взам. инв. N° | Подпись и дата | Инв. N° подл.

ЭБ-1 (по оси 1с)

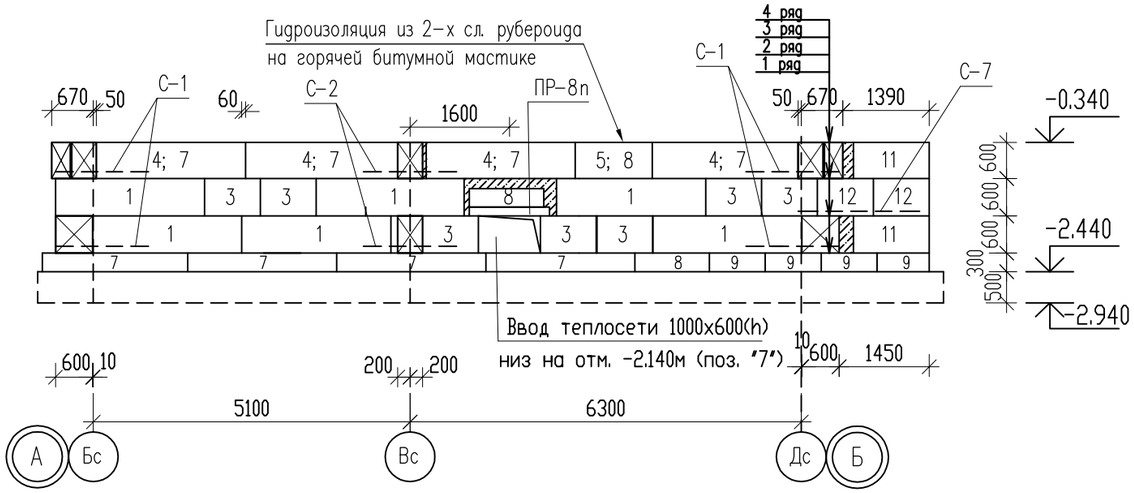

ЭБ-6 (по оси 9с)

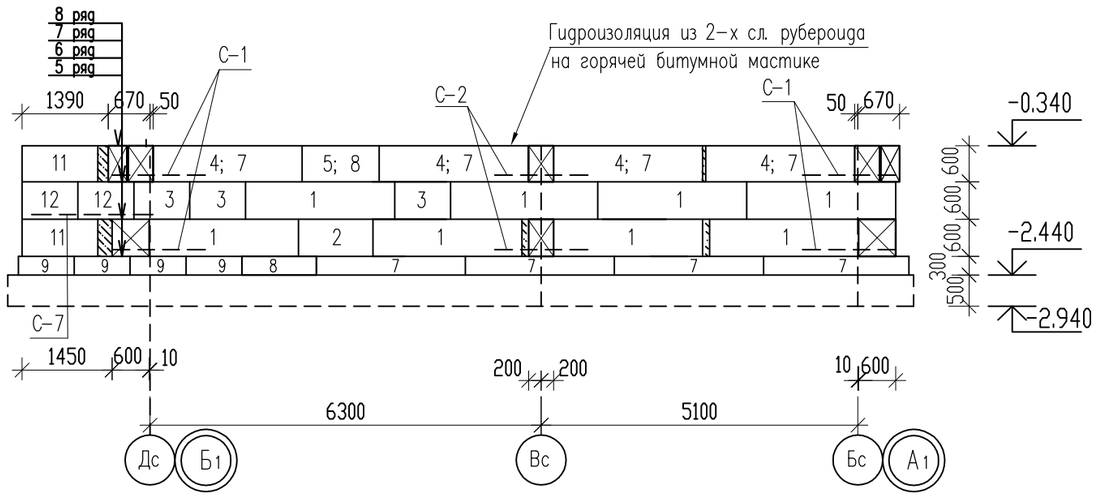

1 ряд
5 ряд - зерк.

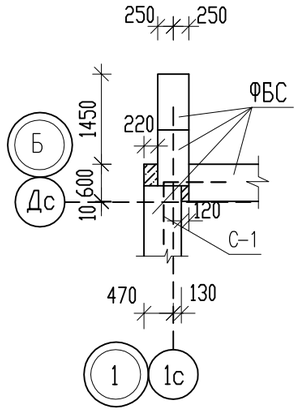

2 ряд
6 ряд - зерк.

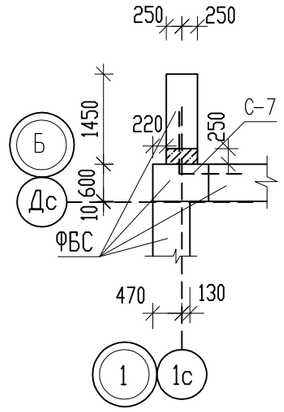

3 ряд
7 ряд - зерк.

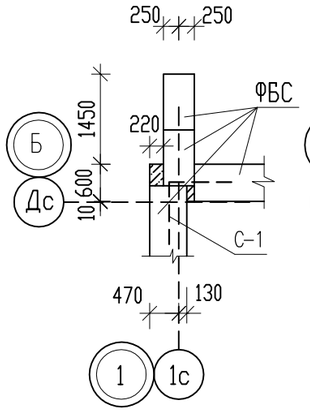

4 ряд
8 ряд - зерк.

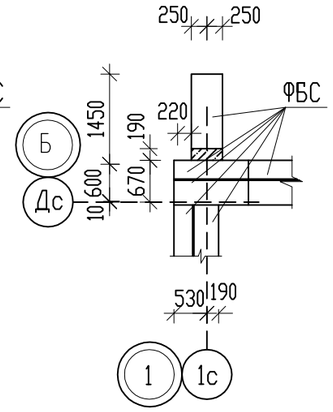

ЭБ - 1; ЭБ - 6:

по оси "Бс" по оси "Вс" по оси "Дс"

по оси "3с" и "7с"
("1-2"; "3-4"; "5-6"; "7-8")

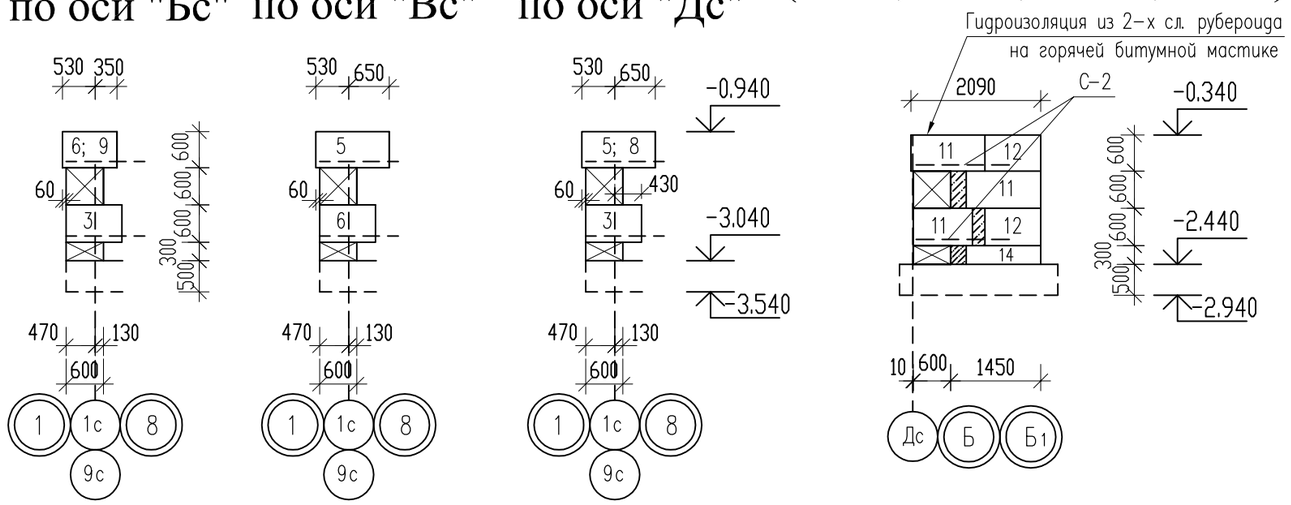

Месторасположение сечений "5-5"; "6-6"; "7-7"; "8-8" смотри на листе АС-19

86-014/1.2-1-2017-Н-АС.01-1
в осях "1-2"; "3-4"; "5-6"; "7-8".

5 ряд

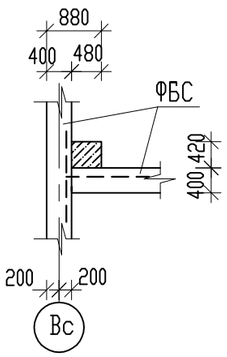

6 ряд

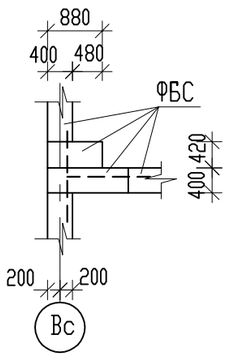

7 ряд

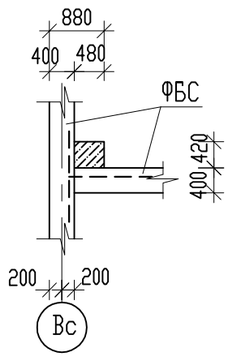

8 ряд

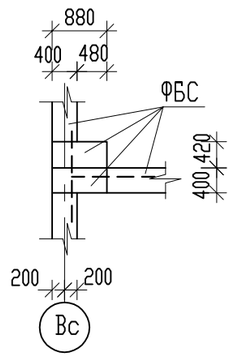

Привязан к з-зу 8204			АС-20
Проверил	Густов		02.22
Выполнил	Казбеков		02.22
Инв.N			

Изм.	Кол.уч.	Лист	№ док.	Подпись	Дата
Г.И.П		Хуснутдинов			09.20
Проверил		Густов			09.20
Выполнил		Казбеков			09.20

Заказ № 8132 - АС

Строительство 144-х квартирного жилого дома в границах улиц Парковая-Парфирьева-Ауэзова-Таштитова в г. Петропавловске СКО (без благоустройства и внешних инженерных сетей)

86-014/1.2-1-2017-Н-АС.01-1
в осях "1-2"; "7-8"

Стадия	Лист	Листов
РП	20	

Раскладка блоков стен. (продолжение)
Элемент блокировки ЭБ-1; ЭБ-6

ТОО "СЕВГРАЖДАНПРОЕКТ" г.ПЕТРОПАВЛОВСК

Взам. инв. N°
Подпись и дата
Инв. N° подл.

между осями "4с" и "6с" ("1-2"; "3-4"; "5-6"; "7-8")

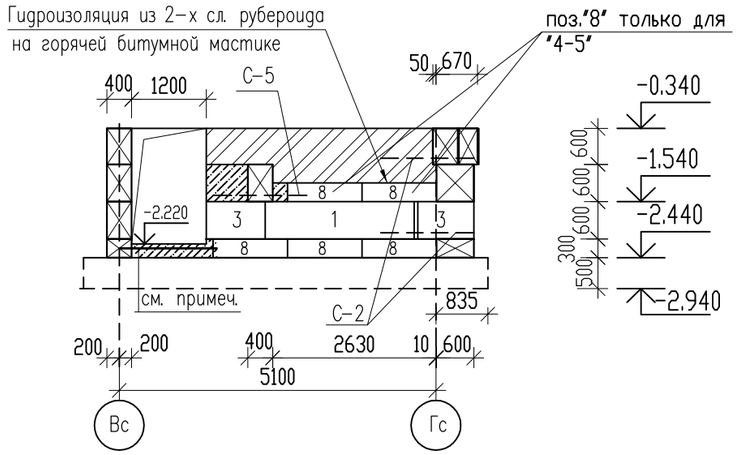

между осями "Вс" и "Гс" ("1-2"; "3-4"; "5-6"; "7-8")

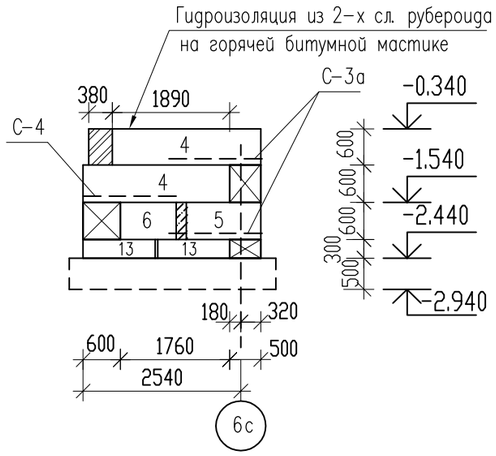

между осями "5с - 8с" ("1-2")

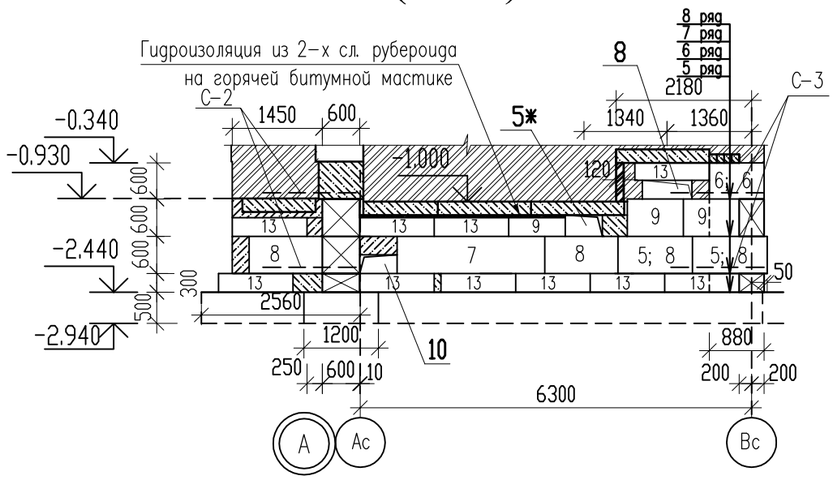

ЭБ-2 шт. 1; (ЭБ - 5 шт. 1) (по оси 9с и 1с)

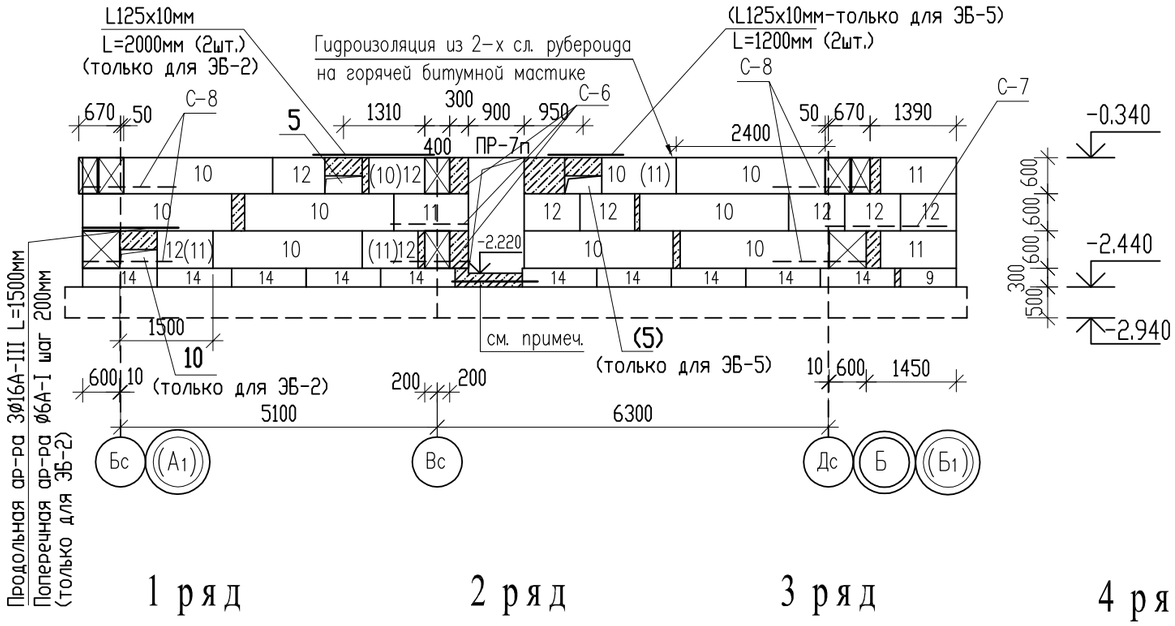

ЭБ - 2 :

по оси "Бс"

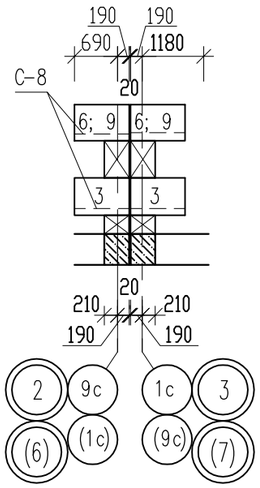

по оси "Вс"

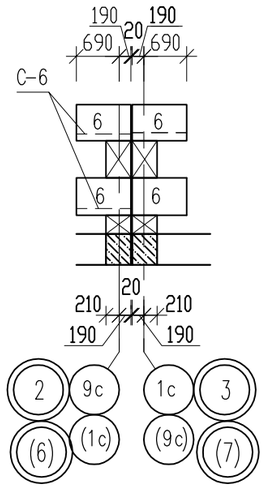

по оси "Дс"

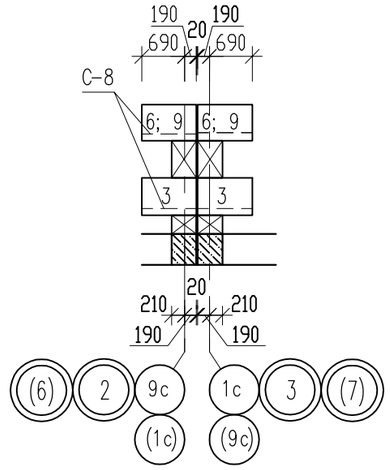

1 ряд

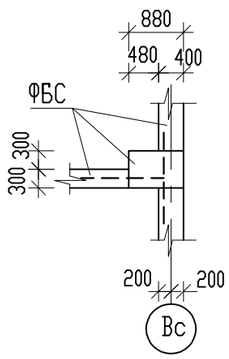

2 ряд

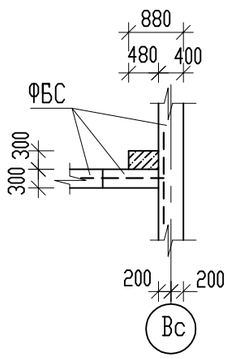

3 ряд

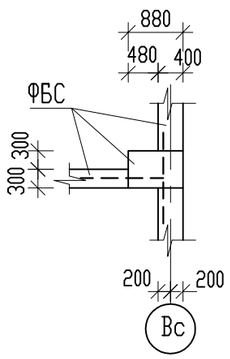

4 ряд

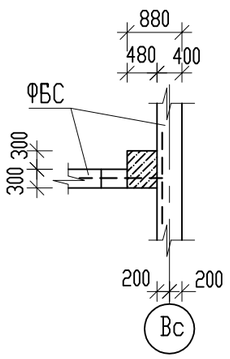

В дверном проеме уложить арматуру 4Ø12А400 L=2000мм на отметке -2.440мм

Изм.	Кол.уч.	Лист	№ док.	Подпись	Дата	Заказ № 8204 - АС		
						Строительство 180-ти квартирного жилого дома по ул. Крепостная-Н. Назарбаева в г. Петропавловске СКО (с внешними инженерными сетями и благоустройством территории)		
Г.И.П		Хуснутдинов			02.22	86-014/1.2-1-2017-Н-АС.01-1 в осях "1-2"; "3-4"; "5-6"; "7-8"	Стадия	Лист	Листов
Проверил		Густов			02.22		РП	21	
Выполнил		Казбеков			02.22	Раскладка блоков стен. (продолжение) Элемент блокировки ЭБ-2; ЭБ-5.	ТОО "СЕВГРАЖДАНПРОЕКТ" г.ПЕТРОПАВЛОВСК		

Взам. инв. N° | Подпись и дата | Инв. N° подл.

по осям "Ас" и "Бс" ("3 - 4")

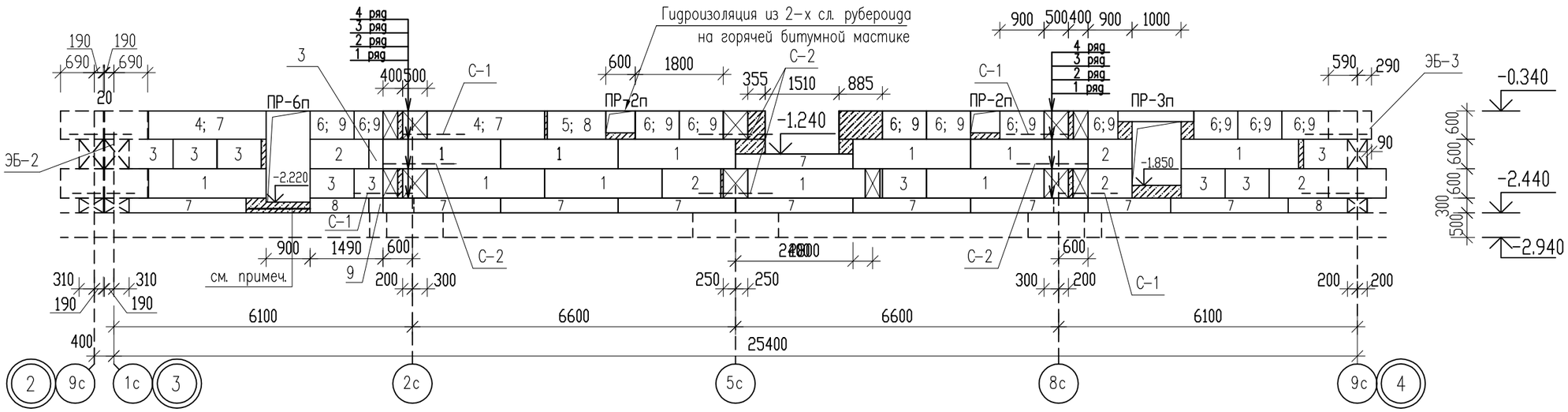

по оси "Вс" ("3 - 4")

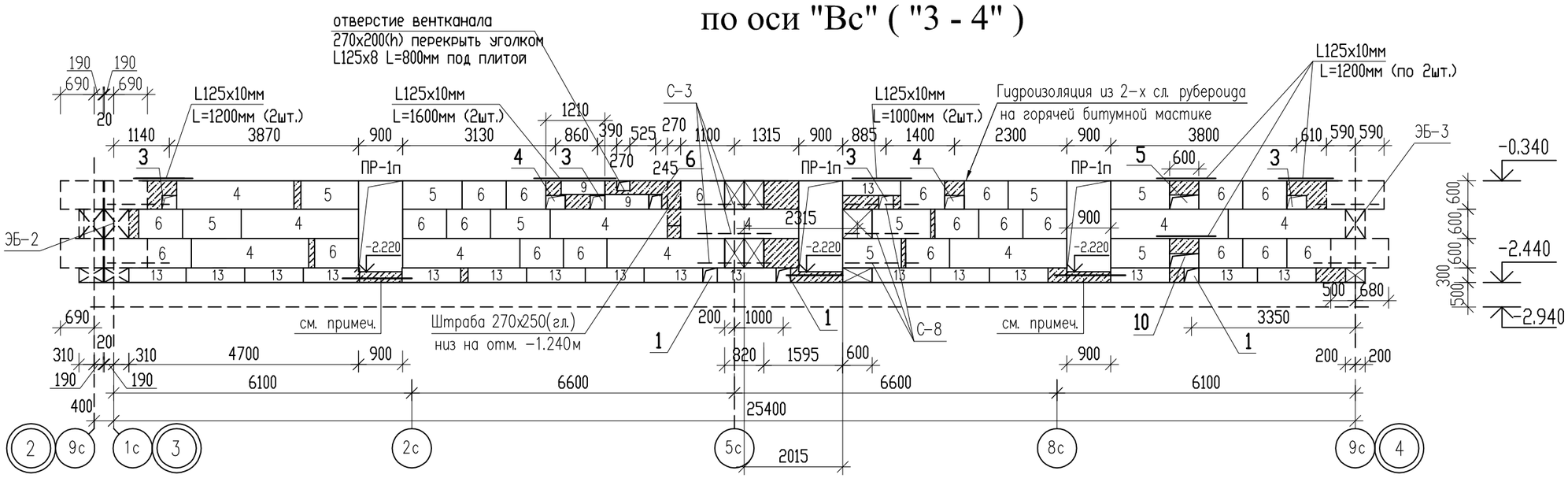

между осями "5с - 8с" ("3-4")

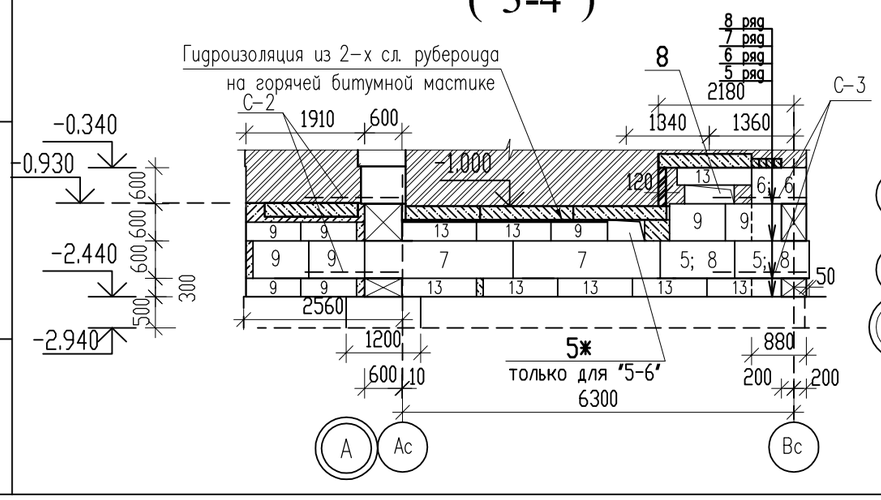

1 ряд

1 ряд - зерк.

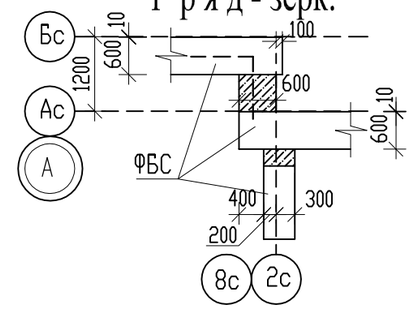

2 ряд

2 ряд - зерк.

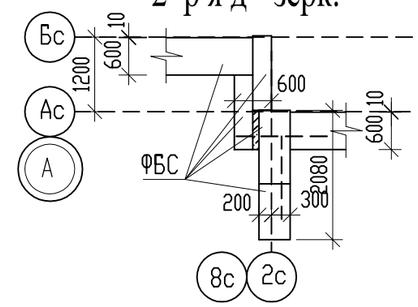

3 ряд

3 ряд - зерк.

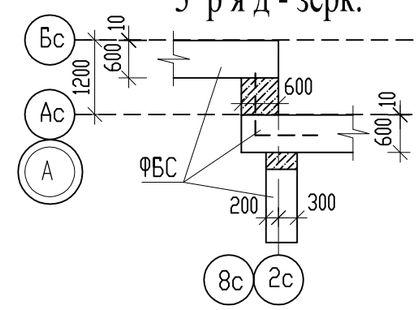

4 ряд

4 ряд - зерк.

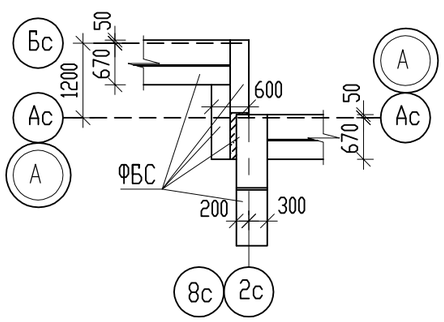

В стенах техподполья над сантехническими отверстиями с 2-х сторон под плитой перекрытия уложить металлический уголок L125х10мм L=7600мм (вес общий 145.16кг.)
В дверном проеме уложить арматуру 4Ø12А400 L=2000мм на отметке -2.440мм.

86-014/1.2-1-2017-Н-АС.01-1
в осях "3-4".

Привязан к з-зу 8204			АС-22
Проверил	Густов		02.22
Выполнил	Казбеков		02.22
Инв.N			

Изм.	Кол.уч.	Лист	№ док.	Подпись	Дата
Г.И.П		Хуснутдинов			02.22
Проверил		Густов			02.22
Выполнил		Казбеков			02.22

Заказ № 8204 - АС

Строительство 180-ти квартирного жилого дома по ул. Крепостная-Н. Назарбаева в г. Петропавловске СКО (с внешними инженерными сетями и благоустройством территории)

86-014/1.2-1-2017-Н-АС.01-1
в осях "3-4"

Стадия	Лист	Листов
РП	22	

Раскладка блоков стен. (продолжение)

ТОО "СЕВГРАЖДАНПРОЕКТ" г.ПЕТРОПАВЛОВСК

Взам. инв. N | Подпись и дата | Инв. N подл.

по осям "Гс" и "Дс" ("3 - 4")

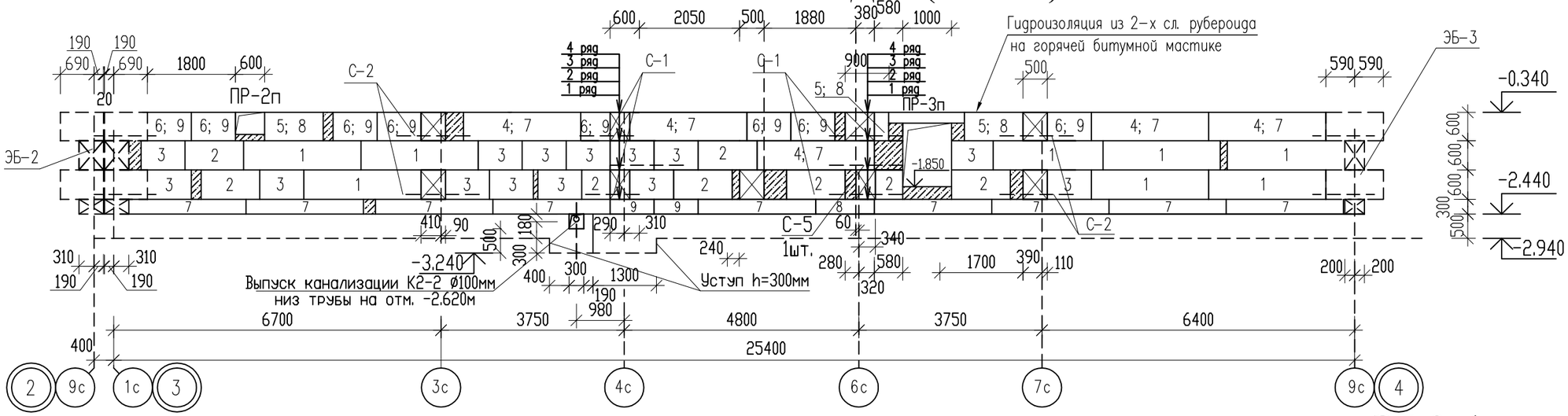

1 ряд (1 ряд - зерк.)

2 ряд (2 ряд - зерк.) (4 ряд - зерк.)

3 ряд (3 ряд - зерк.)

4 ряд

ЭБ-3 (по оси "Ас")

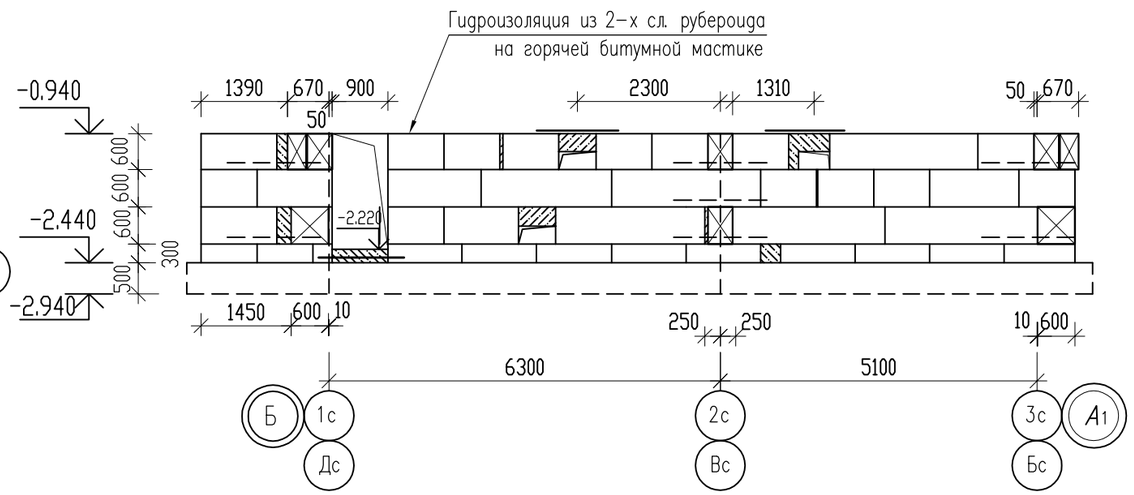

ЭБ-4 (по оси "9с")

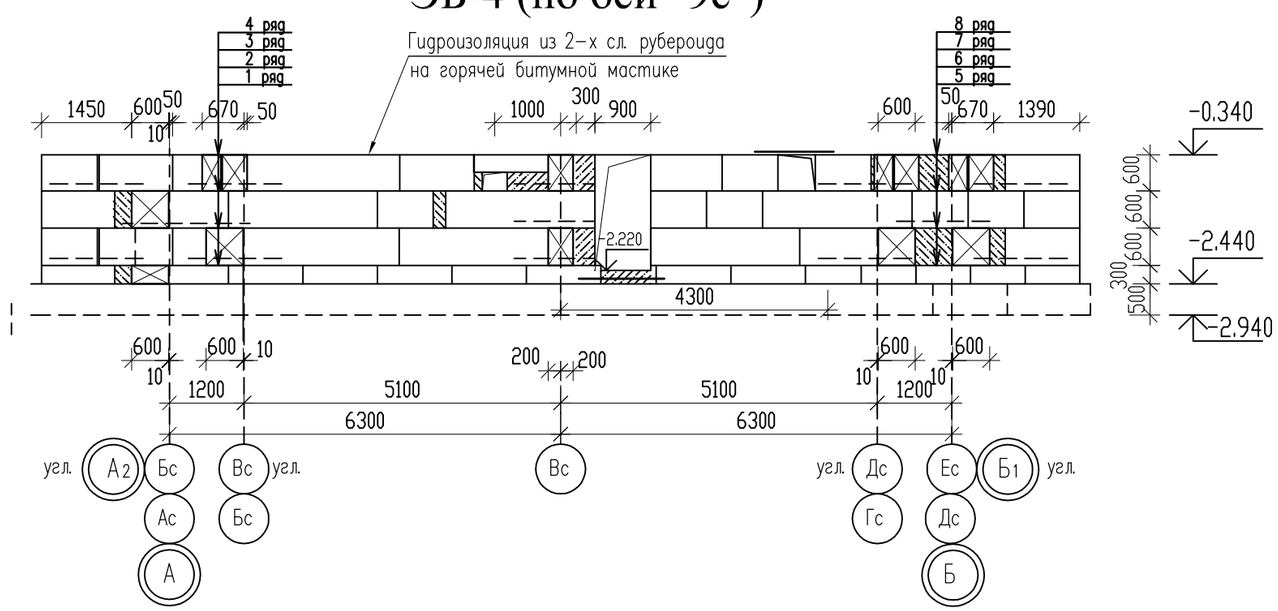

Спецификацию на элемент блокировки ЭБ-3 и ЭБ-4 смотри блок-секцию 86-017/1.2-1-2020-л-АС.01-1 в осях "4-5".

В дверном проеме уложить арматуру 4Ø12А400 L=2000мм на отметке -2.440мм

						Заказ № 8204	- АС	
						Строительство 180-ти квартирного жилого дома по ул. Крепостная-Н. Назарбаева в г. Петропавловске СКО (с внешними инженерными сетями и благоустройством территории)		
Изм.	Кол.уч.	Лист	№ док.	Подпись	Дата	86-014/1.2-1-2017-Н-АС.01-1 в осях "3-4".	Стадия	Лист	Листов
Г.И.П		Хуснутдинов			02.22		РП	23	
Проверил		Густов			02.22				
Выполнил		Казбеков			02.22	Раскладка блоков стен. Элемент блокировки ЭБ-3; ЭБ-4.(продолжение)	ТОО "СЕВГРАЖДАНПРОЕКТ" г.ПЕТРОПАВЛОВСК	

Взам. инв. N° | Подпись и дата | Инв. N° подл.

по осям "Ас" и "Бс" ("5 - 6")

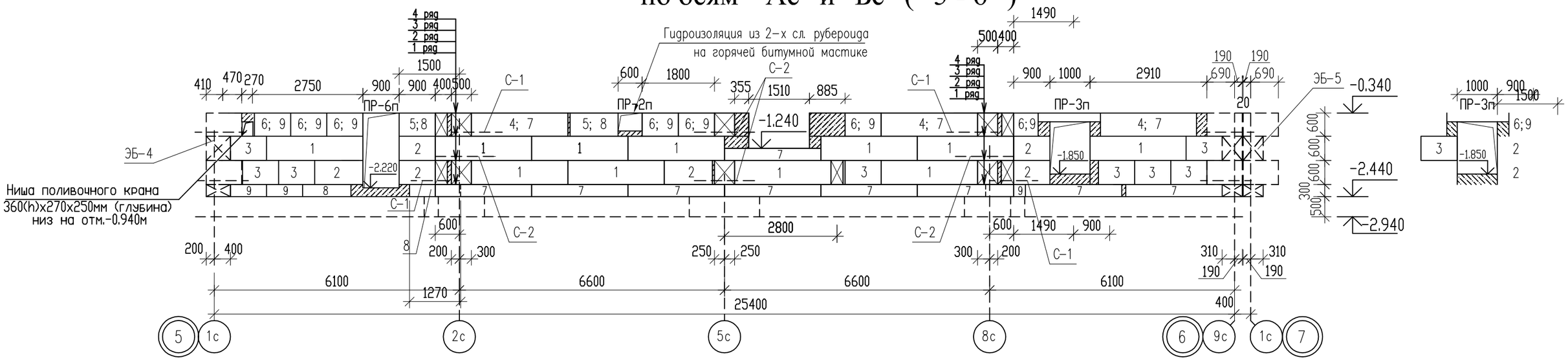

по оси "Вс" ("5 - 6")

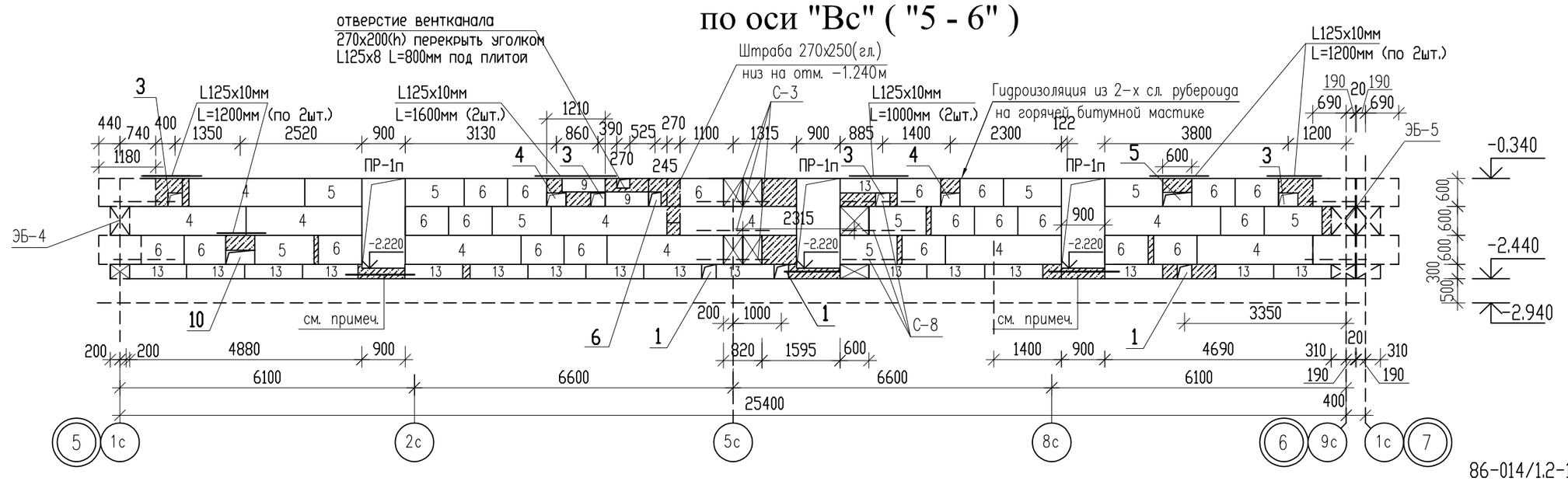

86-014/1.2-1-2017-Н-АС.01-1
в осях "5-6".

1 ряд
1 ряд - зерк.

2 ряд
2 ряд - зерк.

3 ряд
3 ряд - зерк.

4 ряд
4 ряд - зерк.

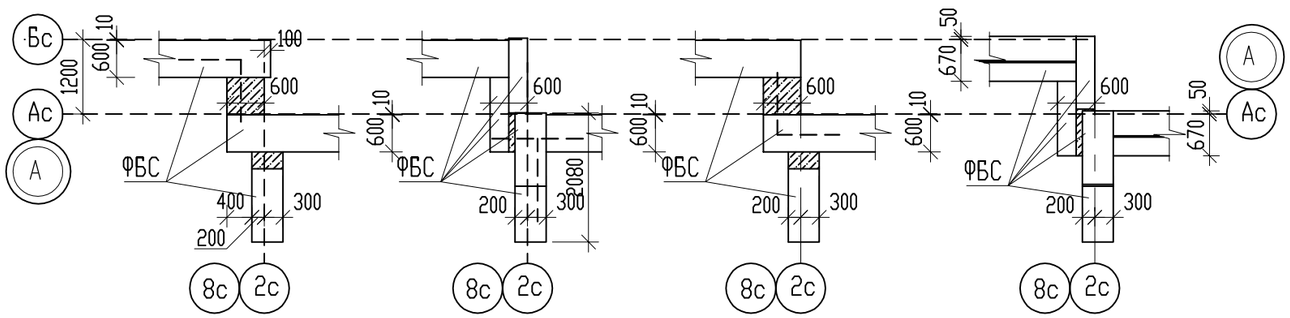

В стенах техподполья над сантехническими отверстиями с 2-х сторон под плитой перекрытия уложить металлический уголок L125x10мм L=7600мм (вес общий 145.16кг.)
В дверном проеме уложить арматуру 4Ø12А400 L=2000мм на отметке -2.440мм.

Привязан к з-зу 8204			АС-24
Проверил	Густов		02.22
Выполнил	Казбеков		02.22
Инв.N			

Изм.	Кол.уч.	Лист	№ док.	Подпись	Дата
Г.И.П		Хуснутдинов			01.20
Проверил		Густов			01.20
Выполнил		Казбеков			01.20

Заказ № 8132 - АС

Строительство 144-х квартирного жилого дома в границах улиц Парковая-Парфирьева-Ауэзова-Таштитова в г. Петропавловске СКО (без благоустройства и внешних инженерных сетей)

86-014/1.2-1-2017-Н-АС.01-1
в осях "5-6"

Стадия	Лист	Листов
РП	26	

Раскладка блоков стен. (продолжение)

ТОО "СЕВГРАЖДАНПРОЕКТ" г.ПЕТРОПАВЛОВСК

Взам. инв. N° | Подпись и дата | Инв. N° подл.

по осям "Гс" и "Дс" ("5 - 6")

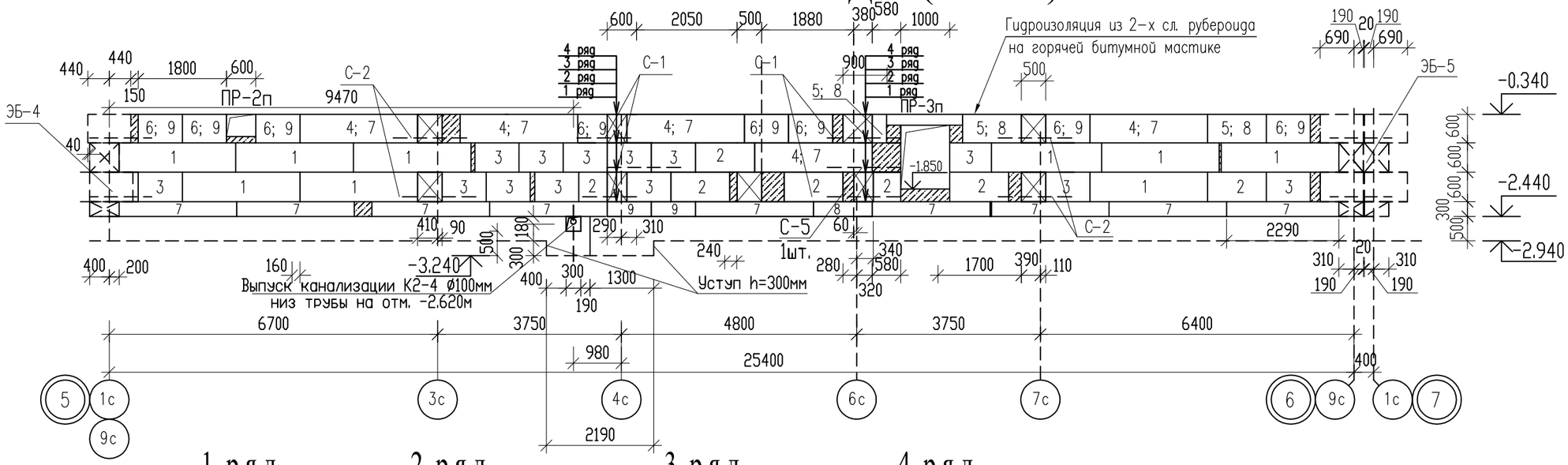

1 ряд (1 ряд - зерк.)

2 ряд (2 ряд - зерк.) (4 ряд - зерк.)

3 ряд (3 ряд - зерк.)

4 ряд

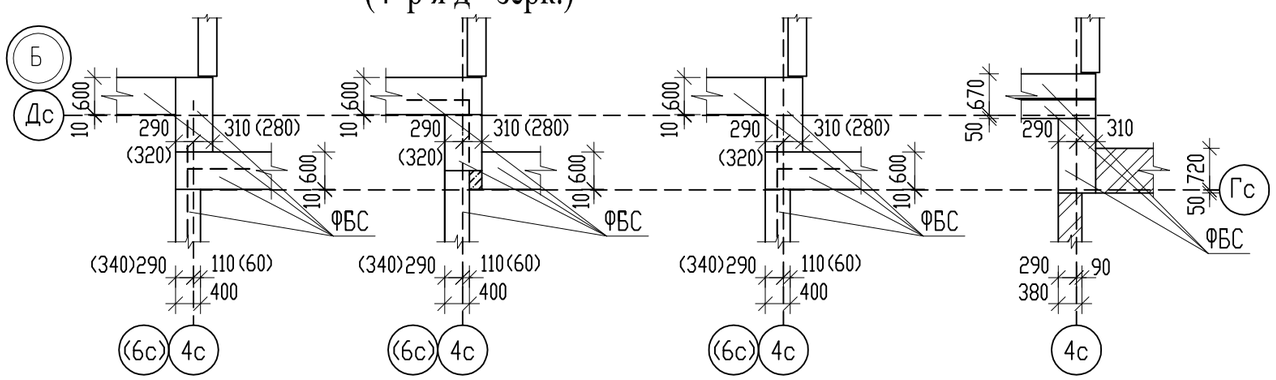

по оси "5с" ("5 - 6")

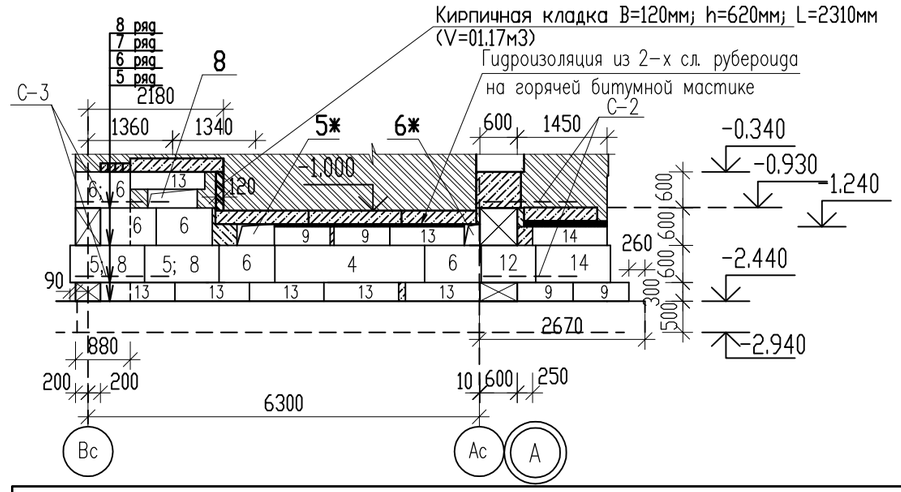

Месторасположение сечений "5-5"; "6-6"; "7-7"; "8-8" смотри на листе АС-19

Ведомость отверстий в осях "1 - 2"; ("3 - 4"); ["5 - 6"]; {"7 - 8"}

№ отв.	Отверстия			
	Размеры, мм	Отм. низа, м	Кол-во шт	Назначение
1	2	3	4	5
1	300x300	-2.440	3	"К1"
3	300x300	-0.940	4	"ВК"
4	400x300	-0.940	2	"В1"; "ОВ"
5	600x300	-0.940 -1.200	3;(4); [4];{3}	"ОВ"
6	250x300	-0.940	2	"ОВ"
7	1000x600	-2.140	1;(0); [0];{0}	ввод теплосети
8	800x300	-0.940	2;(3); [3];{2}	"В1"; "ОВ"
9	500x300	-0.940	2;(0);~~{1}~~	"ОВ"
10	600x300	-1.200 -2.140	4;(2); [2];{0}	"теплосеть"

Деталь устройства фундамента под перегородку

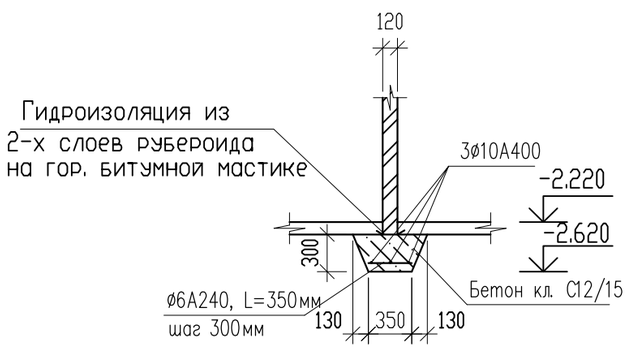

В дверном проеме уложить арматуру 4ø12А400 L=2000мм на отметке -2.440мм

Изм.	Кол.уч.	Лист	№ док.	Подпись	Дата
Г.И.П		Хуснутдинов			02.22
Проверил		Густов			02.22
Выполнил		Казбеков			02.22

Заказ № 8204 - АС

Строительство 180-ти квартирного жилого дома по ул. Крепостная-Н. Назарбаева в г. Петропавловске СКО (с внешними инженерными сетями и благоустройством территории)

86-014/1.2-1-2017-Н-АС.01-1 в осях "5-6"

Стадия	Лист	Листов
РП	25	

Раскладка блоков стен. (продолжение)

ТОО "СЕВГРАЖДАНПРОЕКТ" г.ПЕТРОПАВЛОВСК

Взам. инв. N° | Подпись и дата | Инв. N° подл.

по осям "Ас" и "Бс" ("7 - 8")

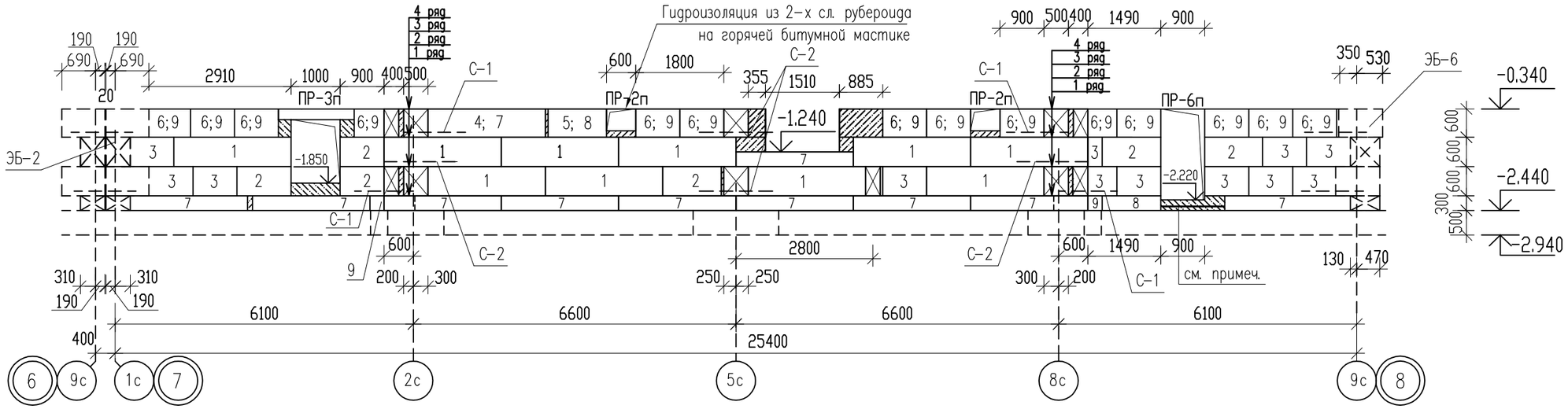

по оси "Вс" ("7 - 8")

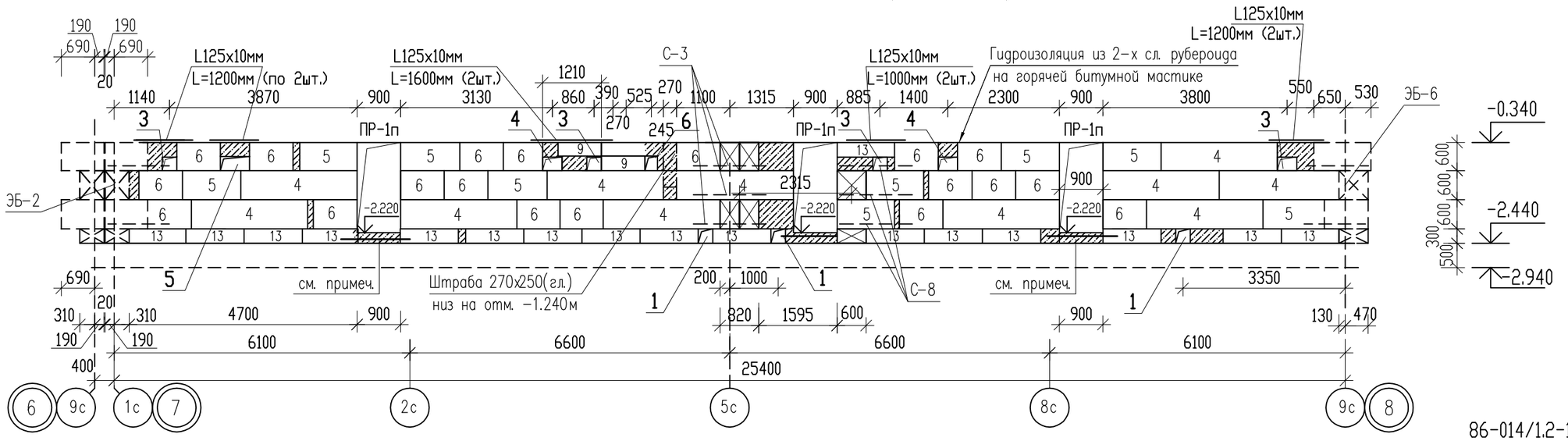

86-014/1.2-1-2017-Н-АС.01-1
в осях "7-8".

1 ряд
1 ряд - зерк.

2 ряд
2 ряд - зерк.

3 ряд
3 ряд - зерк.

4 ряд
4 ряд - зерк.

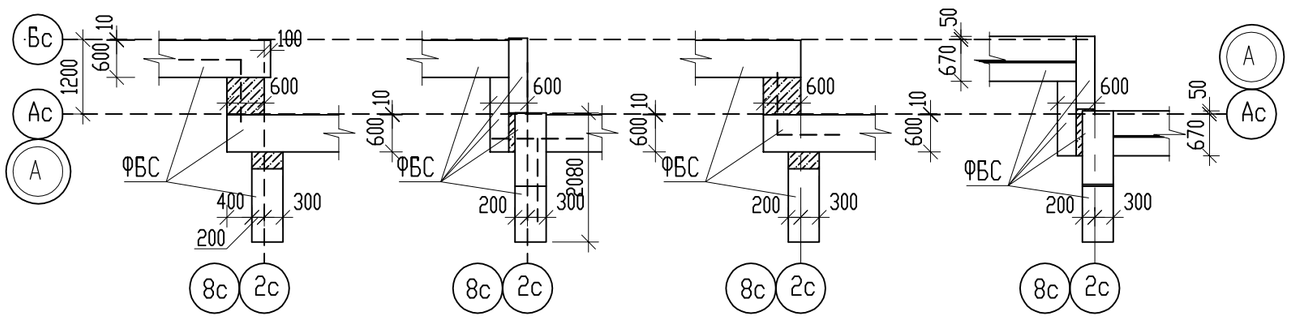

В стенах техподполья над сантехническими отверстиями с 2-х сторон под плитой перекрытия уложить металлический уголок L125x10мм L=12400мм (вес общий 236.84кг.)
В дверном проеме уложить арматуру 4Ø12А400 L=2000мм на отметке -2.440мм.

Привязан к з-зу 8204			АС-26
Проверил	Густов		02.22
Выполнил	Казбеков		02.22
Инв.N			

Изм.	Кол.уч.	Лист	№ док.	Подпись	Дата
Г.И.П		Хуснутдинов			03.20
Проверил		Густов			03.20
Выполнил		Казбеков			03.20

Заказ № 8132 - АС

Строительство 144-х квартирного жилого дома в границах улиц Парковая-Парфирьева-Ауэзова-Таштитова в г. Петропавловске СКО (без благоустройства и внешних инженерных сетей)

86-014/1.2-1-2017-Н-АС.01-1
в осях "3-4"

Стадия	Лист	Листов
РП	22	

Раскладка блоков стен. (продолжение)

ТОО "СЕВГРАЖДАНПРОЕКТ" г.ПЕТРОПАВЛОВСК

Взам. инв. N°
Подпись и дата
Инв. N° подл.

по осям "Гс" и "Дс" ("7 - 8")

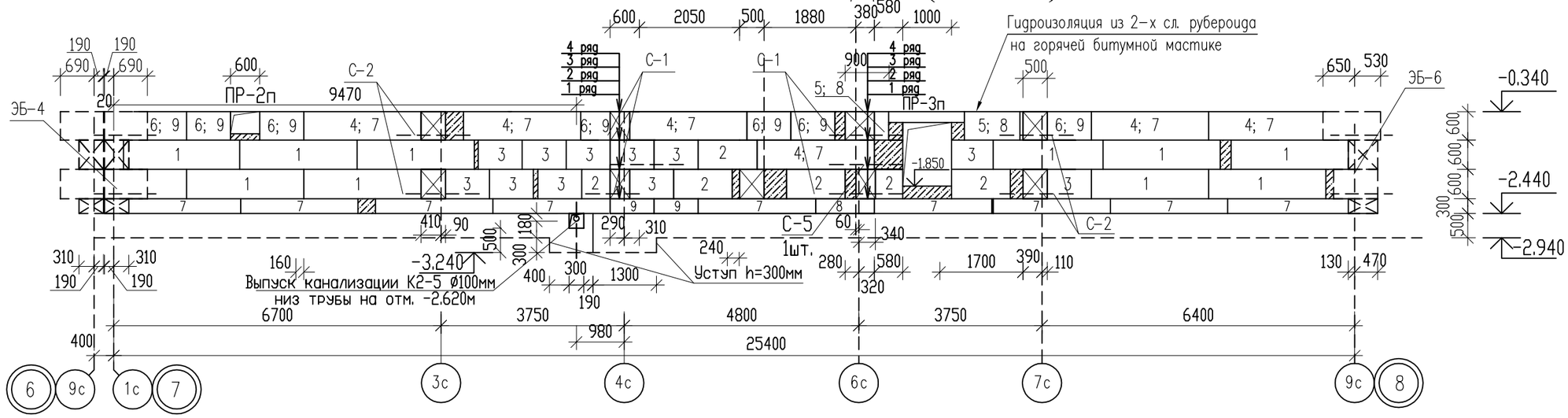

1 ряд (1 ряд - зерк.)

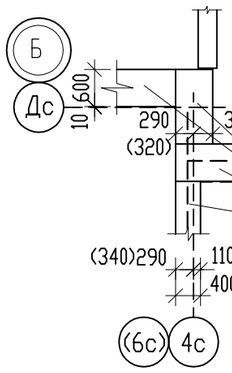

2 ряд (2 ряд - зерк.) (4 ряд - зерк.)

3 ряд (3 ряд - зерк.)

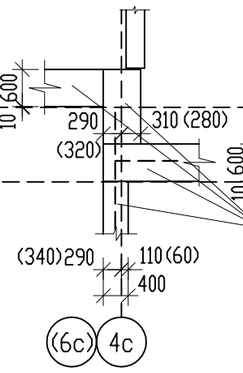

4 ряд

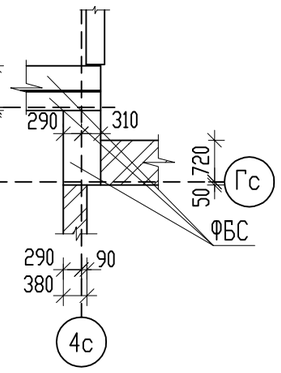

между осями "5с - 8с" ("5-6"; "7-8")

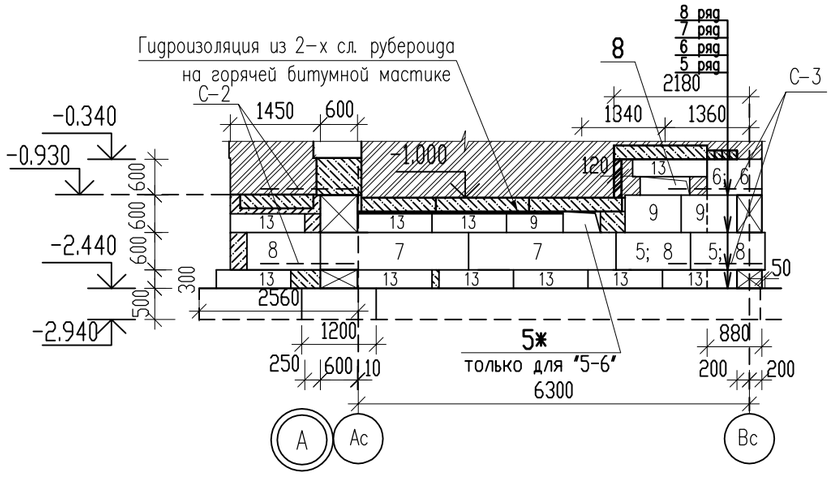

по оси "5с" ("7 - 8")

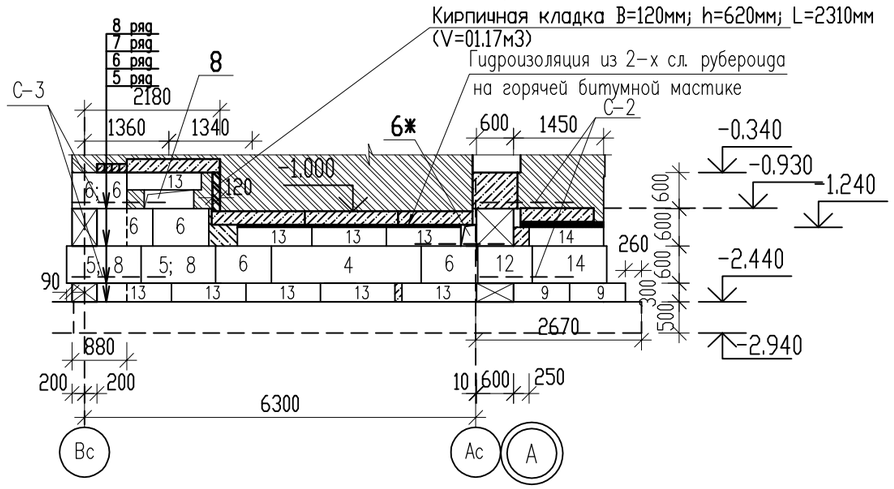

Месторасположение сечений "5-5"; "6-6"; "7-7"; "8-8" смотри на листе АС-19

В дверном проеме уложить арматуру 4ø12А400 L=2000мм
на отметке -2.440мм

Изм.	Кол.уч.	Лист	№ док.	Подпись	Дата	Заказ № 8204 - АС		
						Строительство 180-ти квартирного жилого дома по ул. Крепостная-Н. Назарбаева в г. Петропавловске СКО (с внешними инженерными сетями и благоустройством территории)		
Г.И.П		Хуснутдинов			02.22	86-014/1.2-1-2017-Н-АС.01-1 в осях "5-6"; "7-8"	Стадия	Лист	Листов
Проверил		Густов			02.22		РП	27	
Выполнил		Казбеков			02.22	Раскладка блоков стен. (окончание)	ТОО "СЕВГРАЖДАНПРОЕКТ" г.ПЕТРОПАВЛОВСК		

Взам. инв. N° | Подпись и дата | Инв. N° подл.

СЕТКА С-1

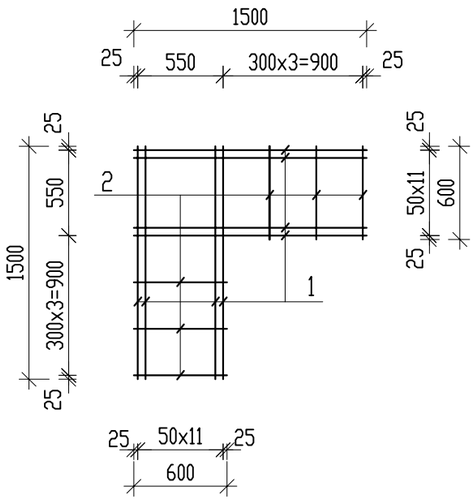

СЕТКА С-2

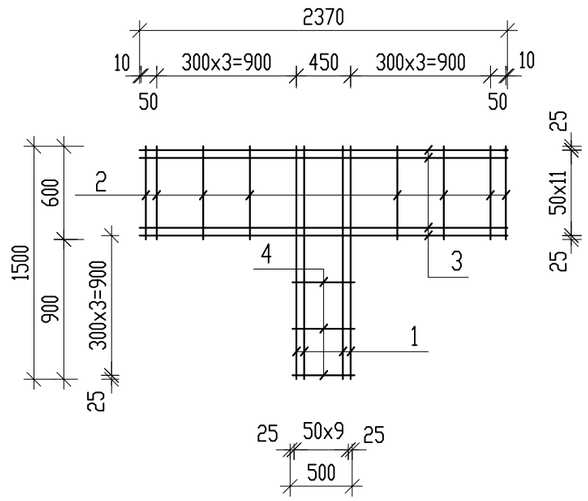

СЕТКА С-3 (С-3а)

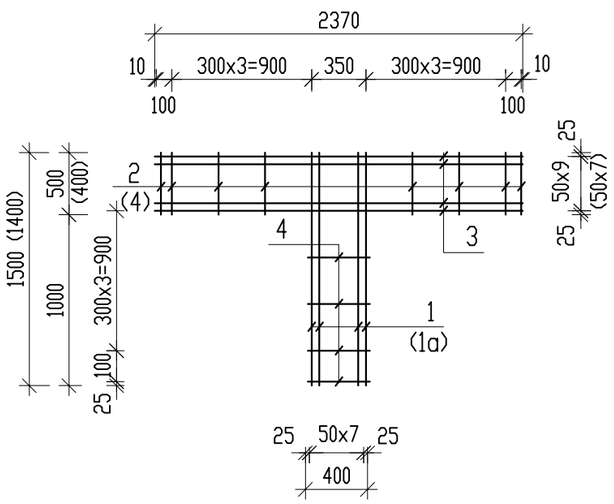

СЕТКА С-4

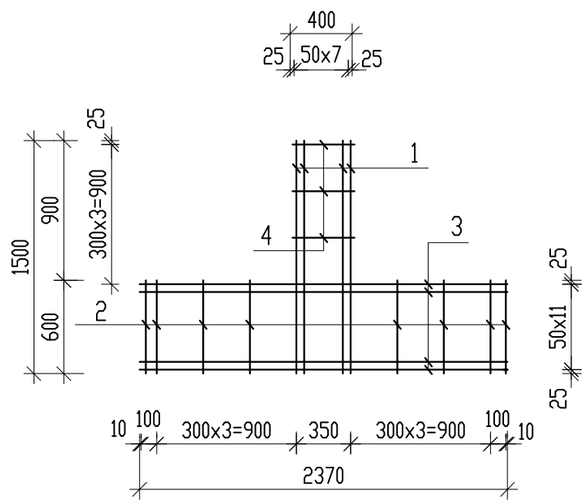

СПЕЦИФИКАЦИЯ

Марка поз.	ОБОЗНАЧЕНИЕ	НАИМЕНОВАНИЕ	Кол. шт.	Масса ед. кг.	Примечание
		Сетка С-1		3.72	
1	ГОСТ 6727-80*	Арматура Ø4Вр-1 L=1500мм	24	0.14	3.36
2	ГОСТ 6727-80*	Арматура Ø4Вр-1 L=600мм	6	0.06	0.36
		Сетка С-2		4.67	
1	ГОСТ 6727-80*	Арматура Ø4Вр-1 L=1500мм	10	0.14	1.40
2	ГОСТ 6727-80*	Арматура Ø4Вр-1 L=600мм	8	0.06	0.48
3	ГОСТ 6727-80*	Арматура Ø4Вр-1 L=2370мм	12	0.22	2.64
4	ГОСТ 6727-80*	Арматура Ø4Вр-1 L=500мм	3	0.05	0.15
		Сетка С-3		3.88	
1	ГОСТ 6727-80*	Арматура Ø4Вр-1 L=1500мм	8	0.14	1.12
2	ГОСТ 6727-80*	Арматура Ø4Вр-1 L=500мм	8	0.05	0.40
3	ГОСТ 6727-80*	Арматура Ø4Вр-1 L=2370мм	10	0.22	2.20
4	ГОСТ 6727-80*	Арматура Ø4Вр-1 L=400мм	4	0.04	0.16
		Сетка С-4		4.36	
1	ГОСТ 6727-80*	Арматура Ø4Вр-1 L=1500мм	8	0.14	1.12
2	ГОСТ 6727-80*	Арматура Ø4Вр-1 L=600мм	8	0.06	0.48
3	ГОСТ 6727-80*	Арматура Ø4Вр-1 L=2370мм	12	0.22	2.64
4	ГОСТ 6727-80*	Арматура Ø4Вр-1 L=400мм	3	0.04	0.12
		Сетка С-3а		3.28	
1а	ГОСТ 6727-80*	Арматура Ø4Вр-1 L=1400мм	8	0.13	1.04
3	ГОСТ 6727-80*	Арматура Ø4Вр-1 L=2370мм	8	0.22	1.76
4	ГОСТ 6727-80*	Арматура Ø4Вр-1 L=400мм	12	0.04	0.48

1. Сетки изготавливать контактно-точечной сваркой в соответствии с СН 393-78, инструкция по сварке соединения арматуры и закладных деталей.
2. Сетки разработаны на основании СНИП II-22-81.
3. Арматура принята в соответствии со СНИП РК-5.03-34.2005 класса ВрI ТУ 14-4-658-75.

86-014/1.2-1-2017-Н-АС.01-1
в осях "1-2"; "3-4"; "5-6"; "7-8".

Привязан к з-зу 8204 АС-28

Проверил	Густов		02.22
Выполнил	Казбеков		02.22
Инв.N			

Изм.	Кол уч.	Лист	Nдок.	Подпись	Дата.
Г.И.П		Хуснутдинов			
Проверил		Густов			
Выполнил		Казбеков			

Заказ № 7982 - АС

Строительство 9 этажного 332-х квартирного жилого дома с встроенными мини-центрами в микрорайоне "Жас-Оркен" в г. Петропавловске Северо-Казахстанской области.

86-014/1.2-1-2017-АС.01-1
в осях "7-8"

Стадия	Лист	Листов
РП	24	

Сетки С-1; С-2; С-3; С-3а; С-4

ТОО "СЕВГРАЖДАНПРОЕКТ" г.ПЕТРОПАВЛОВСК

Взам. инв. N° | Подпись и дата | Инв. N° подл.

СЕТКА С-5

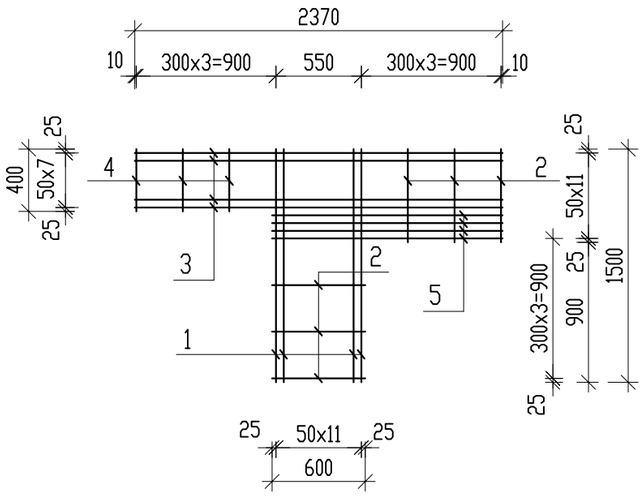

СЕТКА С-6

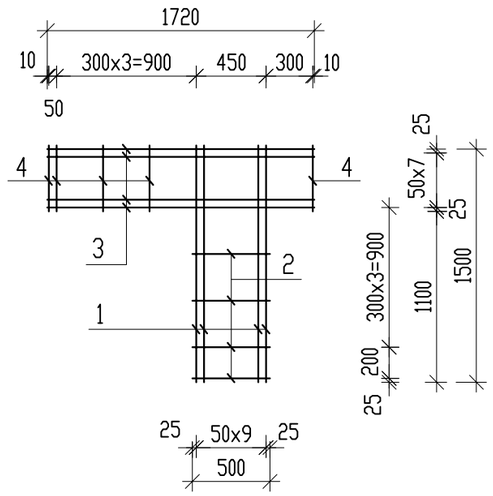

СЕТКА С-7

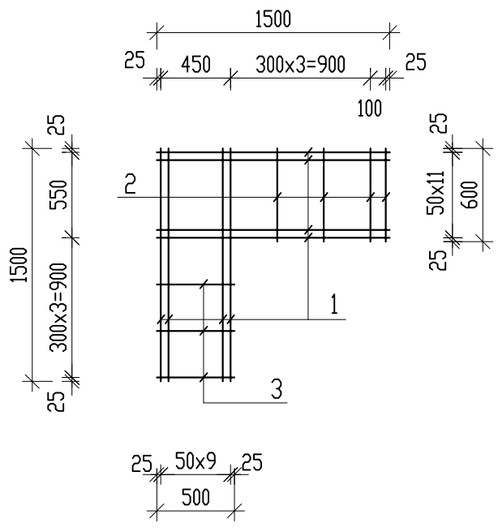

СЕТКА С-8

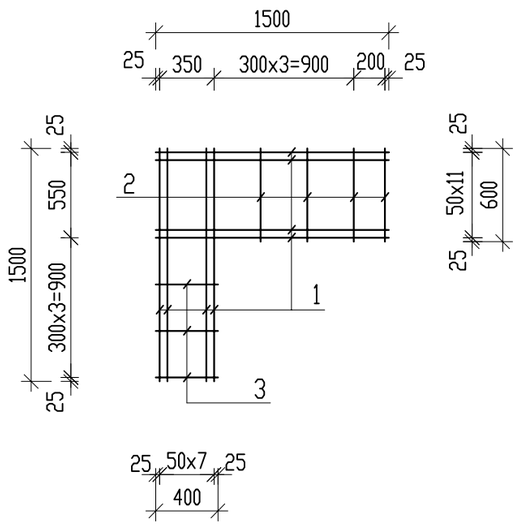

СПЕЦИФИКАЦИЯ

Марка поз.	ОБОЗНАЧЕНИЕ	НАИМЕНОВАНИЕ	Кол. шт.	Масса ед. кг.	Примечание
		Сетка С-5		4.88	
1	ГОСТ 6727-80*	Арматура Ø4Вр-1 L=1500мм	12	0.14	1.68
2	ГОСТ 6727-80*	Арматура Ø4Вр-1 L=600мм	6	0.06	0.36
3	ГОСТ 6727-80*	Арматура Ø4Вр-1 L=2370мм	8	0.22	1.76
4	ГОСТ 6727-80*	Арматура Ø4Вр-1 L=400мм	3	0.04	0.12
5	ГОСТ 6727-80*	Арматура Ø4Вр-1 L=1480мм	4	0.14	0.96
		Сетка С-6		3.08	
1	ГОСТ 6727-80*	Арматура Ø4Вр-1 L=1500мм	10	0.14	1.40
2	ГОСТ 6727-80*	Арматура Ø4Вр-1 L=500мм	4	0.05	0.20
3	ГОСТ 6727-80*	Арматура Ø4Вр-1 L=1720мм	8	0.16	1.28
4	ГОСТ 6727-80*	Арматура Ø4Вр-1 L=400мм	5	0.04	0.20
		Сетка С-7		3.47	
1	ГОСТ 6727-80*	Арматура Ø4Вр-1 L=1500мм	22	0.14	3.08
2	ГОСТ 6727-80*	Арматура Ø4Вр-1 L=600мм	4	0.06	0.24
3	ГОСТ 6727-80*	Арматура Ø4Вр-1 L=500мм	3	0.05	0.15
		Сетка С-8		3.16	
1	ГОСТ 6727-80*	Арматура Ø4Вр-1 L=1500мм	20	0.14	2.80
2	ГОСТ 6727-80*	Арматура Ø4Вр-1 L=600мм	4	0.06	0.24
3	ГОСТ 6727-80*	Арматура Ø4Вр-1 L=400мм	3	0.04	0.12

1. Сетки изготавливать контактно-точечной сваркой в соответствии с СН 393-78, инструкция по сварке соединения арматуры и закладных деталей.
2. Сетки разработаны на основании СНИП II-22-81.
3. Арматура принята в соответствии со СНИП РК-5.03-34.2005 класса ВрI ТУ 14-4-658-75.

86-014/1.2-1-2017-Н-АС.01-1
в осях "1-2"; "3-4"; "5-6"; "7-8".

Привязан к з-зу 8204 АС-29

Проверил	Густов		02.22
Выполнил	Казбеков		02.22
Инв.N			

Изм.	Кол уч.	Лист	Nдок.	Подпись	Дата.
Г.И.П		Хуснутдинов			
Проверил		Густов			
Выполнил		Казбеков			

Заказ № 7982 - АС

Строительство 9 этажного 332-х квартирного жилого дома с встроенными мини-центрами в микрорайоне "Жас-Оркен" в г. Петропавловске Северо-Казахстанской области.

86-014/1.2-1-2017-АС.01-1
в осях "7-8"

Стадия	Лист	Листов
РП	25	

Сетки С-5; С-6; С-7; С-8.

ТОО "СЕВГРАЖДАНПРОЕКТ" г.ПЕТРОПАВЛОВСК

Взам. инв. N° | Подпись и дата | Инв. N° подл.

ВЕДОМОСТЬ ПЕРЕМЫЧЕК

для блок - секции "1-2"; ("3-4"); ["5-6"]; {"7-8"}

Марка поз.	Схема сечения
1	2
ПР - 1п шт. 3 (шт. 3) [шт. 3] {шт. 3}	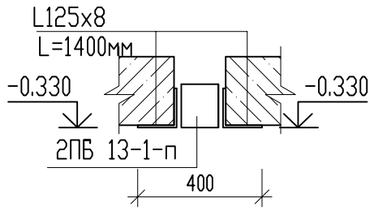
ПР - 2п шт. 3 (шт. 3) [шт. 3] {шт. 3}	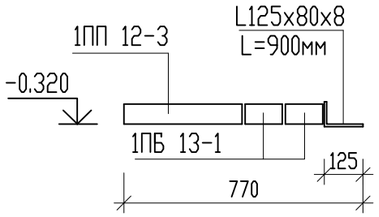
ПР - 3п шт. 2 (шт. 2) [шт. 2] {шт. 2}	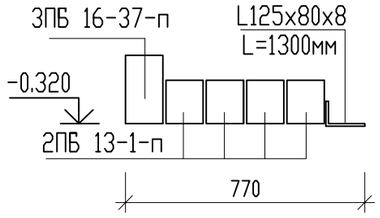
ПР - 4п шт. 1 (шт. 1) [шт. 1] {шт. 1}	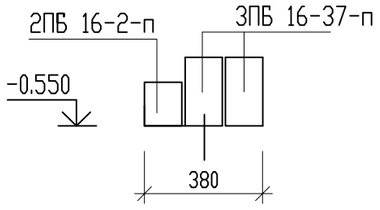
ПР - 4*п шт. 1 (шт. 1) [шт. 1] {шт. 1}	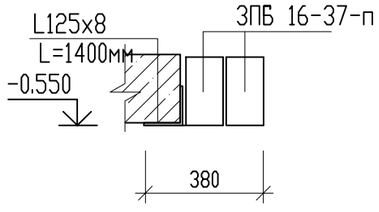

Марка поз.	Схема сечения
1	2
ПР - 6п шт. 1 (шт. 1) [шт. 1] {шт. 1}	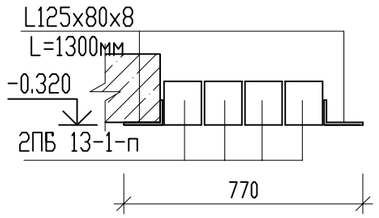

СПЕЦИФИКАЦИЯ

Марка поз.	ОБОЗНАЧЕНИЕ	НАИМЕНОВАНИЕ	Кол. шт.	Масса ед. кг.	Примечание
		Железобетонные перемычка			
1	Серия 1.038.1-1 в.1	Перемычка 1ПБ 13-1	6(6) [6]{6}	25	
2	Серия 1.038.1-1 в.1	Перемычка 2ПБ 13-1-п	15(15) [15]{15}	54	
3	Серия 1.038.1-1 в.1	Перемычка 2ПБ 16-2-п	1(1) [1]{1}	65	
4	Серия 1.038.1-1 в.1	Перемычка 3ПБ 16-37-п	6(6) [6]{6}	102	
5	Серия 1.038.1-1 в.1	Перемычка 1ПП 12-3	3(3) [3]{3}	72	
		Металлические перемычка			
	ГОСТ 8510-86*	Уголок L125x80x8 L=900мм	3(3) [3]{3}	11.25	33.75 (33.75) [33.75]{33.75}
	ГОСТ 8509-93	Уголок L125x8 L=1400мм	7(7) [7]{7}	21.70	151.9 (151.9) [151.9]{151.9}
	ГОСТ 8510-86*	Уголок L125x80x8 L=1300мм	4(4) [4]{4}	16.29	65.16 (65.16) [65.16]{65.16}

1. Данный лист смотри совместно с листами АС-11; 12; 13; 14.

86-014/1.2-1-2017-Н-АС.01-1
в осях "1-2"; "3-4"; "5-6"; "7-8".

Привязан к з-зу 8204			АС-30
Проверил	Густов		02.22
Выполнил	Казбеков		02.22
Инв.N			

Изм.	Кол уч.	Лист	Nдок.	Подпись	Дата.
Г.И.П		Хуснутдинов			03.20
Проверил		Густов			03.20
Выполнил		Казбеков			03.20

Заказ № 8132 - АС

Строительство 144-х квартирного жилого дома в границах улиц Парковая-Парфирьева-Ауэзова-Таштитова в г. Петропавловске СКО (без благоустройства и внешних инженерных сетей)

86-014/1.2-1-2017-Н-АС.01-1
в осях "1-2"; "2-3"; "4-5"; "5-6".

Стадия	Лист	Листов
РП	30	

Ведомость перемычек. Спецификация

ТОО "СЕВГРАЖДАНПРОЕКТ" г.ПЕТРОПАВЛОВСК

Взам. инв. N° | Подпись и дата | Инв. N° подл.

План перекрытия над техподполем в осях "1 - 2"

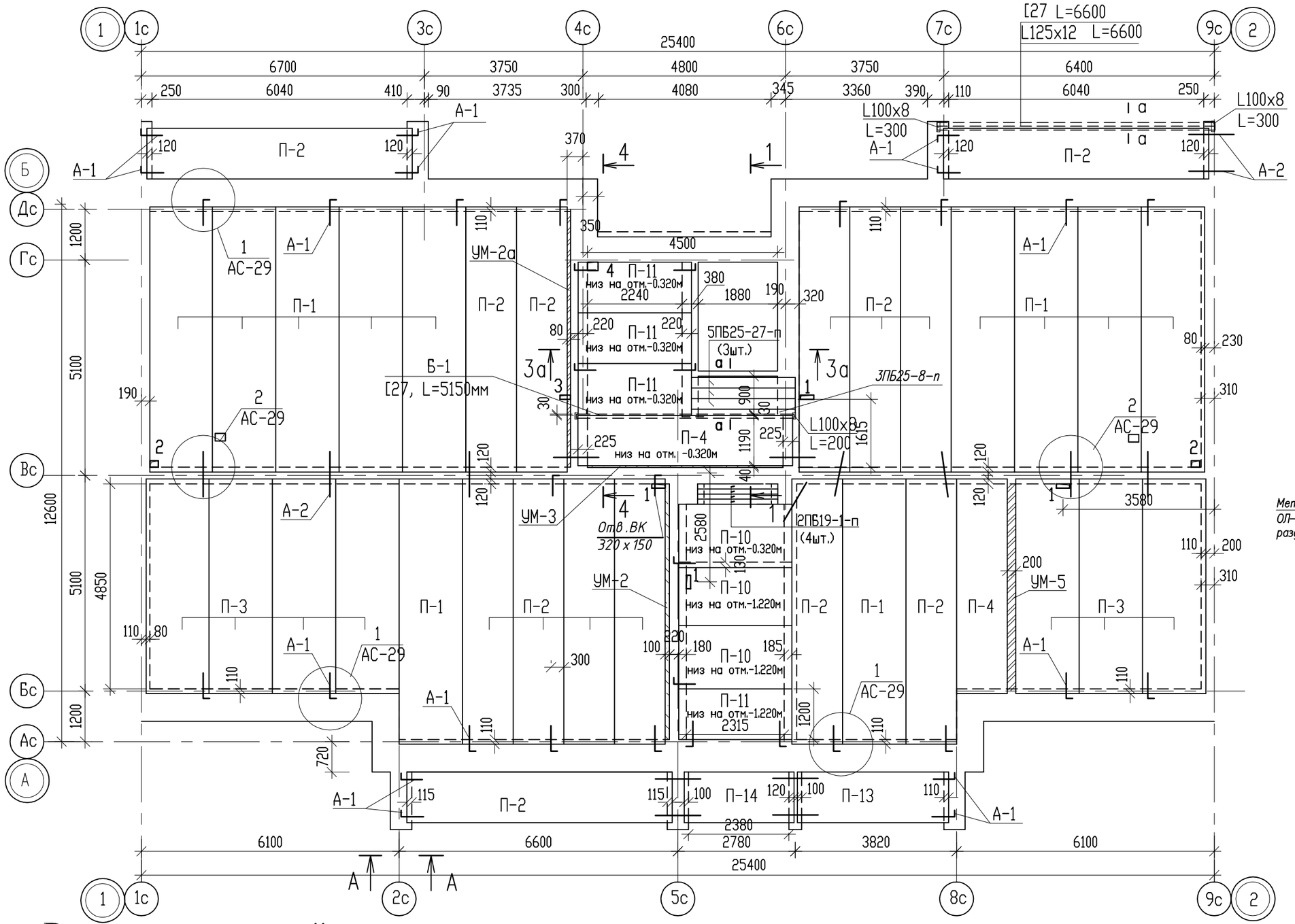

Компоновочная схема

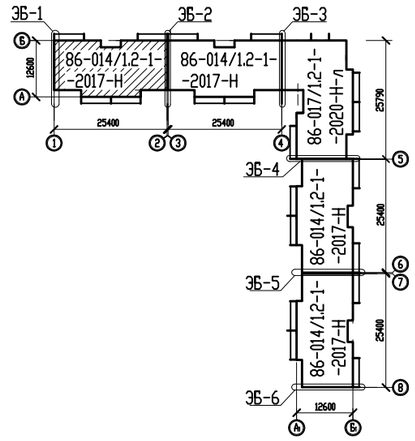

а–а

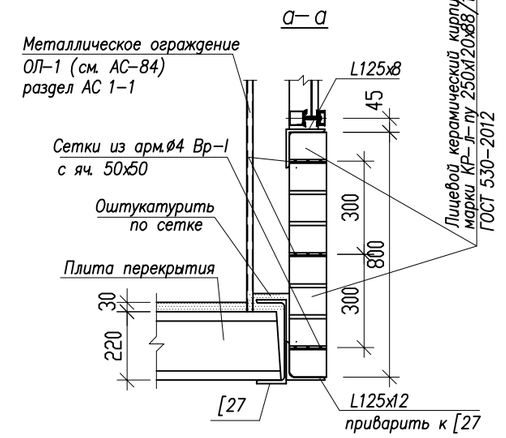

Ведомость отверстий

N п/п	Отверстия			
	Размер bxh,мм	Отм. низа, м	Назначение	Кол. шт
1	320x150	в пер. над техподполем	ВК	4
2	200x150	в пер. над техподполем	ВК	2
3	250x150	в пер. над техподполем	ВК	1
4	320x300	в пер. над техподполем	Эл	1

На плане перекрытия над техподпольем отверстия "ВК" 50x50мм (2шт.) и "ОВ" 100x100мм (12шт.) условно не показаны. Количество отверстий даны на 1 секцию.

Общие указания и узлы "1" и "2" смотри лист АС-37
Сечение "а-а" смотри лист АС-36

Изм.	Кол.уч.	Лист	№ док.	Подпись	Дата
Г.И.П		Хуснутдинов			02.22
Проверил		Густов			02.22
Выполнил		Казбеков			02.22

Заказ № 8204 - АС

Строительство 180-ти квартирного жилого дома по ул. Крепостная-Н. Назарбаева в г. Петропавловске СКО (с внешними инженерными сетями и благоустройством территории)

86-014/1.2-1-2017-Н-АС.01-1
в осях "1-2"

Стадия	Лист	Листов
РП	31	

План перекрытия над техподпольем в осях "1-2".

ТОО "СЕВГРАЖДАНПРОЕКТ" г.ПЕТРОПАВЛОВСК

Взам. инв. N° | Подпись и дата | Инв. N° подл.

План перекрытия над техподполем в осях "3 - 4"

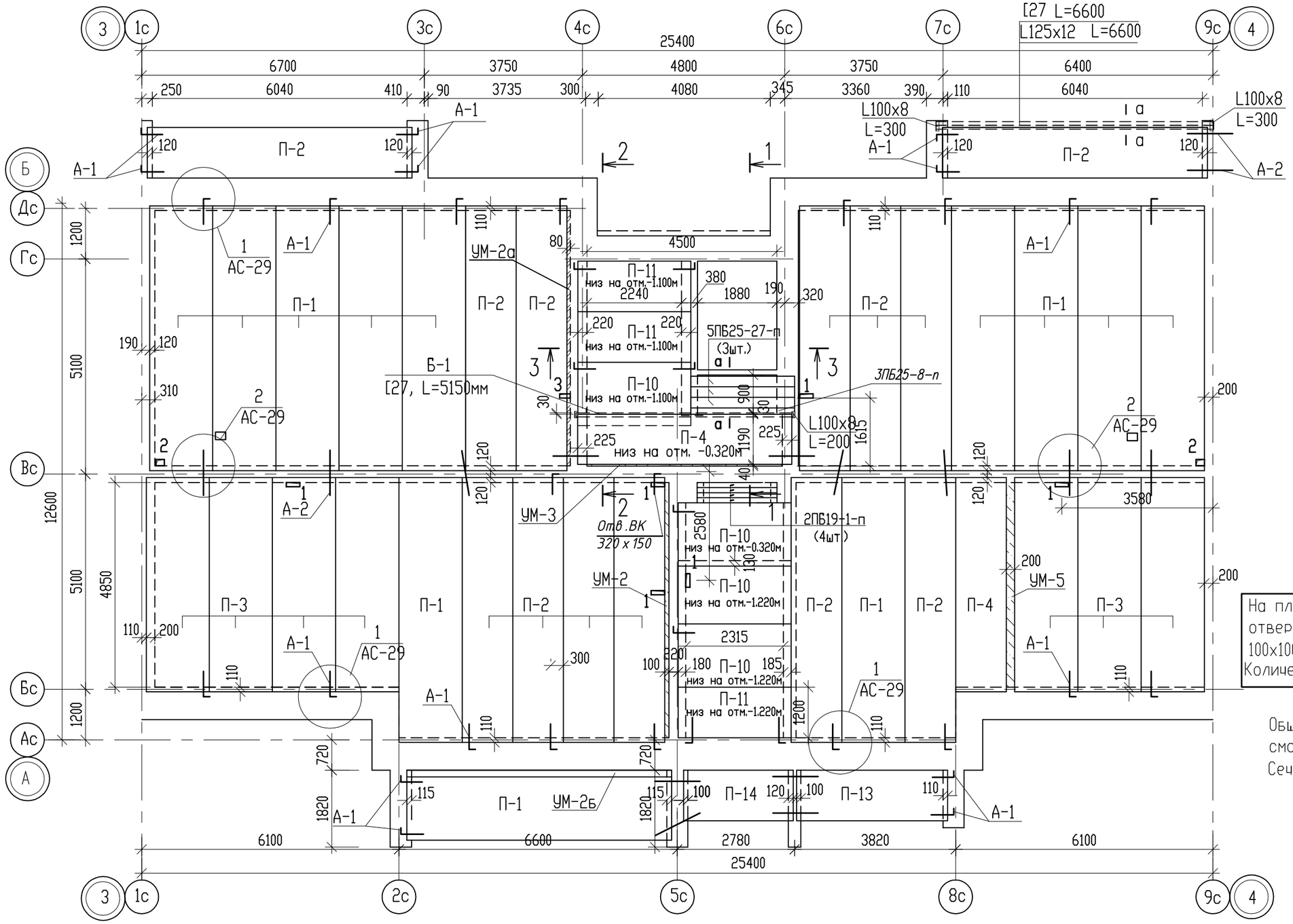

Компоновочная схема

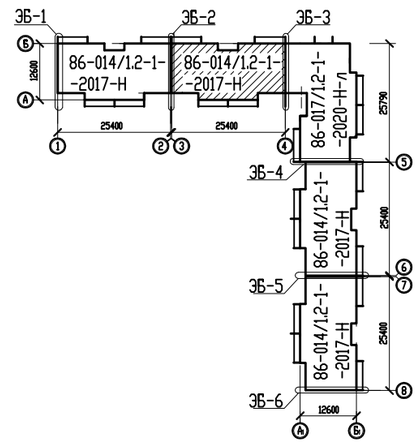

На плане перекрытия над техподпольем отверстия "ВК" 50х50мм (2шт.) и "ОВ" 100х100мм (12шт.) условно не показаны. Количество отверстий даны на 1 секцию.

Общие указания и узлы "1" и "2" смотри лист АС-37
Сечение "а-а" смотри лист АС-36

Ведомость отверстий

N п/п	Отверстия			
	Размер bxh,мм	Отм. низа, м	Назначение	Кол. шт
1	320x150	в пер. над техподполем	ВК	6
2	200x150	в пер. над техподполем	ВК	2
3	250x150	в пер. над техподполем	ВК	1

Изм.	Кол.уч.	Лист	№ док.	Подпись	Дата
Г.И.П		Хуснутдинов			02.22
Проверил		Густов			02.22
Выполнил		Казбеков			02.22

Заказ № 8204 - АС

Строительство 180-ти квартирного жилого дома по ул. Крепостная-Н. Назарбаева в г. Петропавловске СКО (с внешними инженерными сетями и благоустройством территории)

86-014/1.2-1-2017-Н-АС.01-1 в осях "3-4"

Стадия	Лист	Листов
РП	32	

План перекрытия над техподпольем в осях "3-4".

ТОО "СЕВГРАЖДАНПРОЕКТ" г.ПЕТРОПАВЛОВСК

Взам. инв. N° | Подпись и дата | Инв. N° подл.

План перекрытия над техподполем в осях "5 - 6"

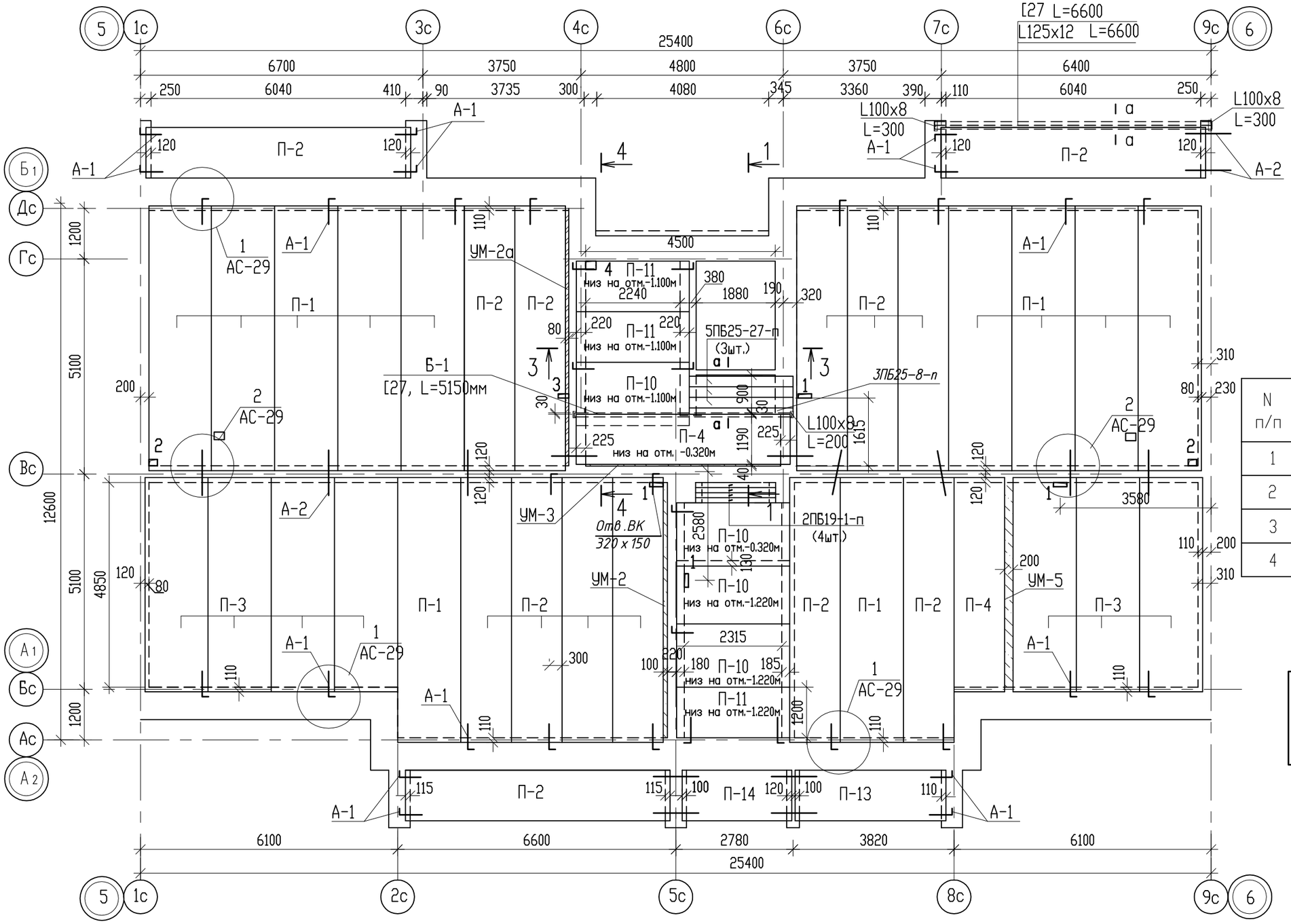

Компоновочная схема

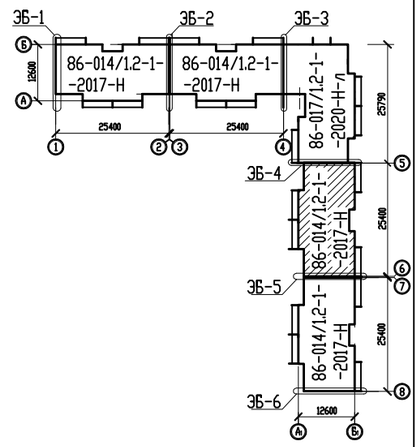

Ведомость отверстий

N п/п	Отверстия			
	Размер bxh,мм	Отм. низа, м	Назначение	Кол. шт
1	320x150	в пер. над техподполем	ВК	4
2	200x150	в пер. над техподполем	ВК	2
3	250x150	в пер. над техподполем	ВК	1
4	320x300	в пер. над техподполем	Эл	1

На плане перекрытия над техподпольем отверстия "ВК" 50x50мм (2шт.) и "ОВ" 100x100мм (12шт.) условно не показаны. Количество отверстий даны на 1 секцию.

Общие указания и узлы "1" и "2" смотри лист АС-37
Сечение "а-а" смотри лист АС-36

Марка, поз.	Обозначение	Наименование		Кол. шт.	Масса ед кг	Примеч.
	ГОСТ 8240-97	[27	L=6600мм	4	182.82	731.28
	ГОСТ 8509-93	L125x8	L=6600мм	4	102.04	408.16
	ГОСТ 8509-93	L125x12	L=6600мм	4	149.69	598.76
	ГОСТ 8509-93	L100x8	L=300мм	8	3.66	29.28

Изм.	Кол.уч.	Лист	№ док.	Подпись	Дата
Г.И.П		Хуснутдинов			02.22
Проверил		Густов			02.22
Выполнил		Казбеков			02.22

Заказ № 8204 - АС

Строительство 180-ти квартирного жилого дома по ул. Крепостная-Н. Назарбаева в г. Петропавловске СКО (с внешними инженерными сетями и благоустройством территории)

86-014/1.2-1-2017-Н-АС.01-1
в осях "5-6"

Стадия	Лист	Листов
РП	33	

План перекрытия над техподпольем в осях "5-6".

ТОО "СЕВГРАЖДАНПРОЕКТ" г.ПЕТРОПАВЛОВСК

Взам. инв. N° | Подпись и дата | Инв. N° подл.

План перекрытия над техподполем в осях "7 - 8"

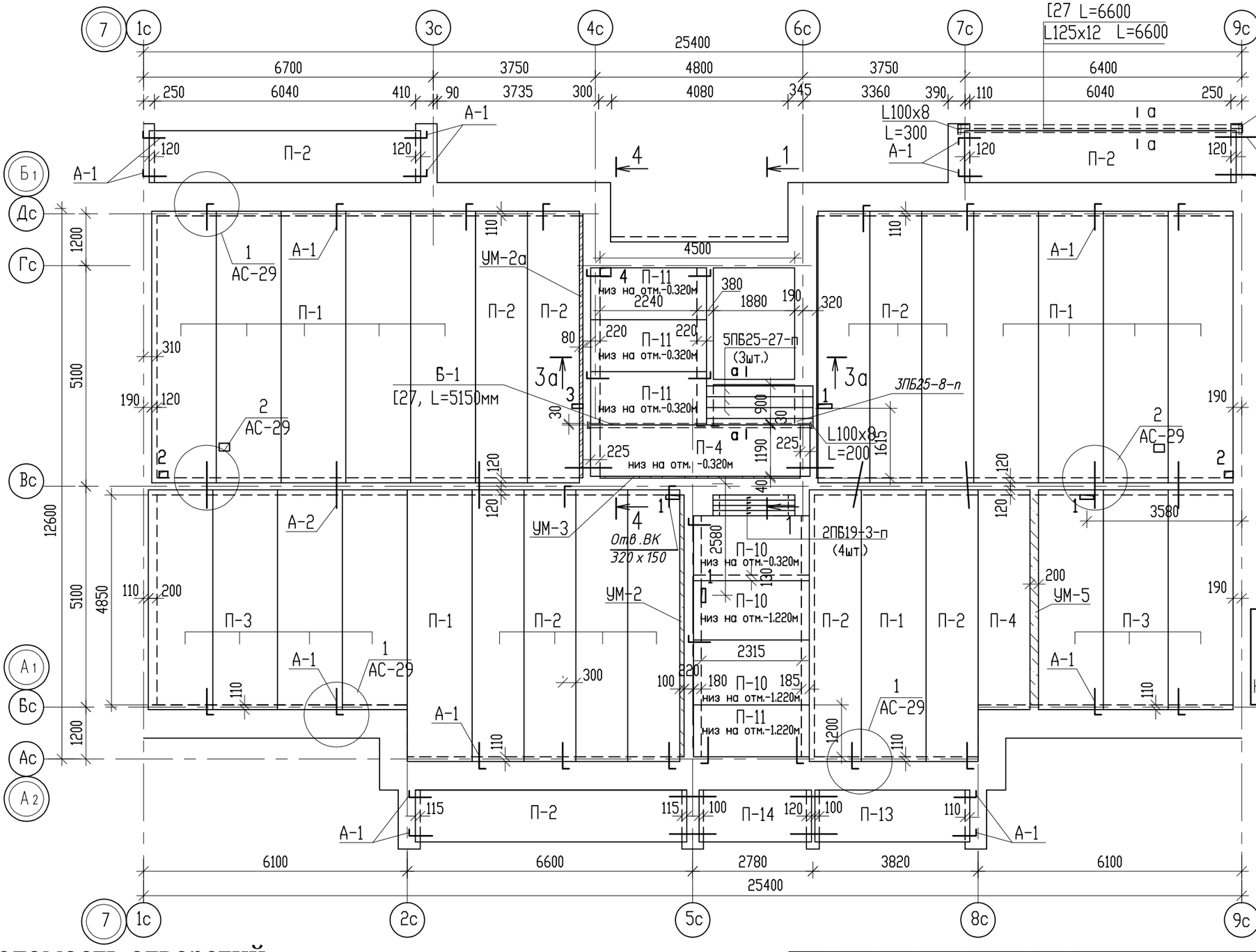

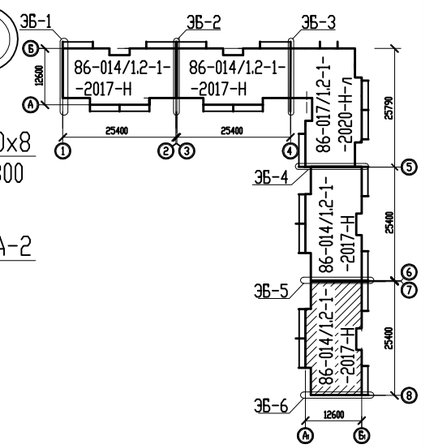

На плане перекрытия над техподпольем отверстия "ВК" 50х50мм (2шт.) и "ОВ" 100х100мм (12шт.) условно не показаны. Количество отверстий даны на 1 секцию.

Общие указания и узлы "1" и "2" смотри лист АС-37
Сечение "а-а" смотри лист АС-36

Ведомость отверстий

N п/п	Отверстия			
	Размер bxh,мм	Отм. низа, м	Назначение	Кол. шт
1	320x150	в пер. над техподполем	ВК	4
2	200x150	в пер. над техподполем	ВК	2
3	250x150	в пер. над техподполем	ВК	1
4	320x300	в пер. над техподполем	Эл	1

Изм.	Кол.уч.	Лист	№ док.	Подпись	Дата
Г.И.П		Хуснутдинов			02.22
Проверил		Густов			02.22
Выполнил		Казбеков			02.22

Заказ № 8204 - АС

Строительство 180-ти квартирного жилого дома по ул. Крепостная-Н. Назарбаева в г. Петропавловске СКО (с внешними инженерными сетями и благоустройством территории)

86-014/1.2-1-2017-Н-АС.01-1 в осях "1-2"

Стадия	Лист	Листов
РП	34	

План перекрытия над техподпольем в осях "1-2".

ТОО "СЕВГРАЖДАНПРОЕКТ" г.ПЕТРОПАВЛОВСК

Взам. инв. N°
Подпись и дата
Инв. N° подл.

1 - 1

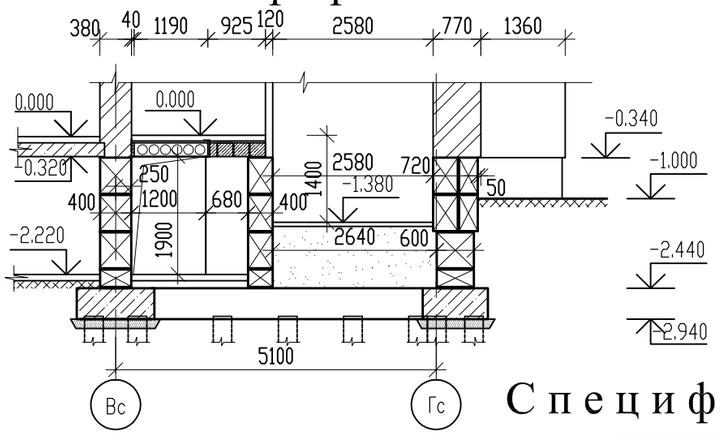

2 - 2 ("3-4"; "5-6")

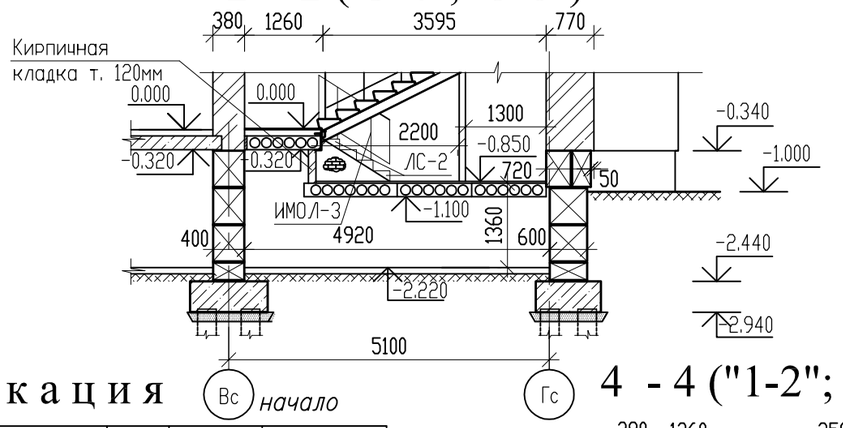

3 - 3 (3а - 3а)

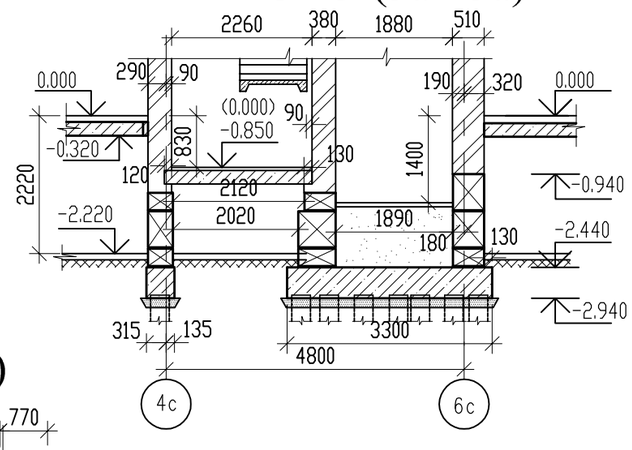

4 - 4 ("1-2"; "7-8")

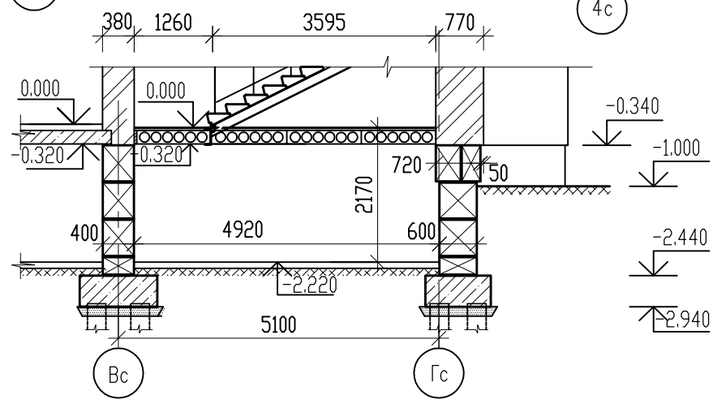

86-014/1.2-1-2017-Н-АС.01-1
в осях "1-2"; "3-4"; "5-6"; "7-8"

Привязан к з-зу 8204			АС-35
Проверил	Густов		02.22
Выполнил	Казбеков		02.22
Инв.N			

Спецификация

начало

Марка, поз.	Обозначение	Наименование	Кол. шт.	Масса ед кг	Примеч.
		Плиты перекрытия			
П-1	Серия 1.141-1 в.63	ПК63.15-8АmVm-а	11;(12) 11; 11	2975	для плит лоджий F75
П-2	Серия 1.141-1 в.63	ПК63.12-8АmVm-а	14;(13) 14; 14	2250	для плит лоджий F75
П-3	Серия 1.141-1 в.63	ПК51.15-8АmVm-а	7	2425	
П-4	Серия 1.141-1 в.63	ПК51.12-8АmVm-а	2	1825	
П-10	Серия 1.141-1 в.60	ПК27.15-8та	3;(4) (4); 3	1335	
П-11	Серия 1.141-1 в.60	ПК27.12-8та	4;(3) (3); 4	1010	
П-12	Серия 1.141-1 в.60	ПК24.12-8та	0	905	
П-13	Серия 1.141-1 в.60	ПК36.12-8та	1	1320	
П-14	Серия 1.141-1 в.60	ПК27.12-8та	1	1010	укороченная L=2600мм
П-16	Серия 1.141-1 в.60	ПК24.15-8та	0	1190	
		Монолитные участки			
УМ-2	смотри лист АС-36	Участок монолитный УМ-2	1	0.14м3	
УМ-3	смотри лист АС-36	Участок монолитный УМ-3	1	0.06м3	
УМ-5	смотри лист АС-36	Участок монолитный УМ-5	1	0.27м3	
УМ-2а	смотри лист АС-36	Участок монолитный УМ-2а	1	0.11м3	
(УМ-2б)	смотри лист АС-36	[Участок монолитный УМ-2б]	0;(1) (1); 0	0.2м3	
		Соединительные элементы перекрытий			
А-1	смотри лист АС-37	Анкер А-1	37	0.55	20.35
А-2	смотри лист АС-37	Анкер А-2	17	0.92	15.64

В скобках даны отметки и марка изделий только для блок-секций "3-4" и "5-6"

окончание

Марка, поз.	Обозначение	Наименование	Кол. шт.	Масса ед кг	Примеч.
		Сечение "а – а"			
	Серия 1.038.1-1 в.1	Перемычка 5ПБ25-27-п	3	338	
	Серия 1.038.1-1 в.1	Перемычка 3ПБ25-8-п	1	162	
Б-1	ГОСТ 8240-97	Швеллер [27 L=5150мм	1	142.66	142.66
	ГОСТ 8509-93	Уголок L100х8 L=200мм	2	3.02	6.04
	Серия 1.038.1-1 в.1	Перемычка 2ПБ19-3-п	4	81	

1. Данный лист см совместно с АС-29; 30; 31; 32
2. Кирпичные заделки выполнить из кирпича марки КР-р-по 250х120х65/1НФ/125/2.0/50 ГОСТ 530-2012 на растворе М50.

Изм.	Кол.уч.	Лист	№ док.	Подпись	Дата
Г.И.П		Хуснутдинов			03.20
Проверил		Густов			03.20
Выполнил		Казбеков			03.20

Заказ № 8132 - АС

Строительство 144-х квартирного жилого дома в границах улиц Парковая-Парфирьева-Ауэзова-Таштитова в г. Петропавловске СКО (без благоустройства и внешних инженерных сетей)

86-014/1.2-1-2017-Н-АС.01-1
в осях "1-2"; "2-3"; "4-5"; "5-6"

Стадия	Лист	Листов
РП	34	

Разрезы "1-1"; "2-2"; "3-3"; "4-4".

ТОО "СЕВГРАЖДАНПРОЕКТ" г.ПЕТРОПАВЛОВСК

Взам. инв. №
Подпись и дата
Инв. № подл.

УМ - 2 (УМ - 2а); [УМ-2б]

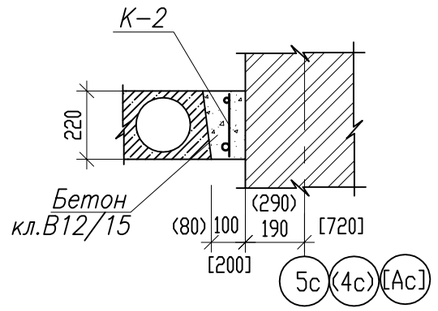

УМ - 3

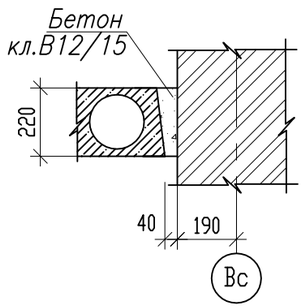

УМ - 5

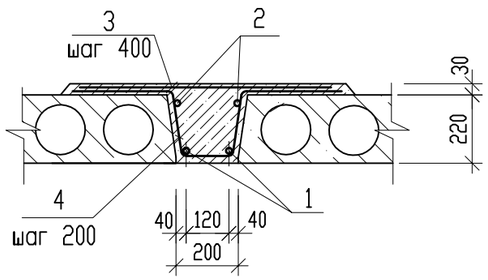

а - а

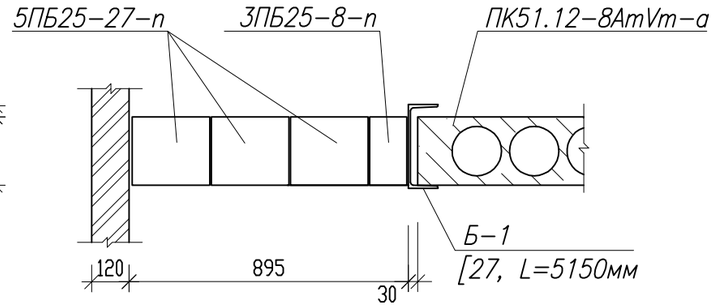

Каркас К-1

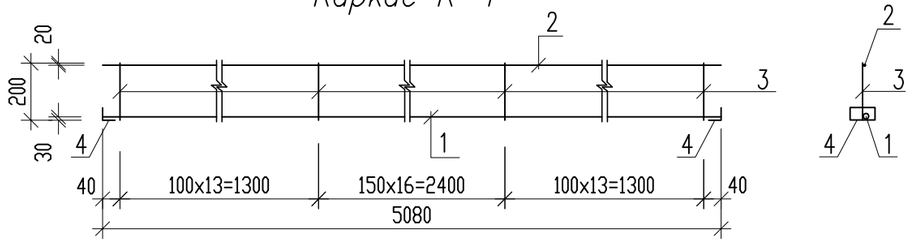

Каркас К-2

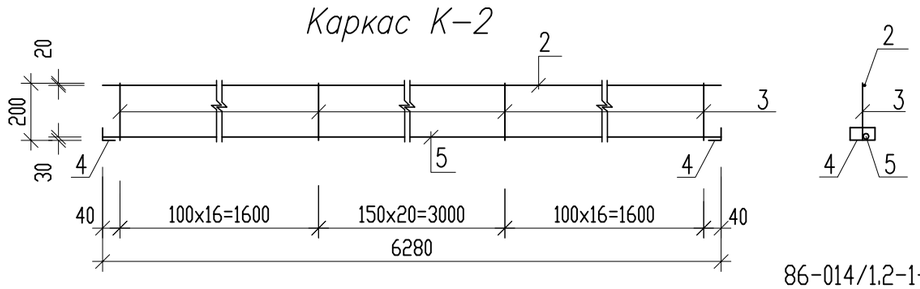

Арматура для сеток принята по ГОСТ 34028-2016.
Изготовление каркасов вести контактной точечной сваркой КТ-2 по ГОСТ 14098-85 во всех пересечениях в соответствии СНиП РК5.04-18-2002

Спецификация

Марка, поз.	Обозначение	Наименование	Кол. шт.	Масса ед., кг	Примеч.
		Монолитный участок УМ-2	1	31.51	
К-2	См. данный лист	Каркас К-2	1	31.51	31.51
		Бетон кл. С12/15, м3	0.14		
		Монолитный участок УМ-2а	1	31.51	
К-2	См. данный лист	Каркас К-2	1	31.51	31.51
		Бетон кл. С12/15, м3	0.11		
		Монолитный участок УМ-3	1		
		Бетон кл.С12/15, м3	0.06		
		Монолитный участок УМ-5	1	47.60	
1	ГОСТ 34028-2016	Арматура ⌀20А400 L=6280мм	2	15.50	31.00
2	ГОСТ 34028-2016	Арматура ⌀10А400 L=6280мм	2	3.90	7.80
3	ГОСТ 34028-2016	Арматура ⌀6А240 L=450мм	16	0.10	2.08
4	ГОСТ 34028-2016	Арматура ⌀6А240 L=950мм	32	0.21	6.72
		Бетон кл.С12/15, м3	0.27		
		Каркас К-1		14.07	
1	ГОСТ 34028-2016	Арм. ⌀16 А400 L=5080мм	1	8.03	
2	ГОСТ 34028-2016	Арм. ⌀10 А400 L=5080мм	1	3.13	
3	ГОСТ 34028-2016	Арм. ⌀6 А240 L=200мм	43	0.05	2.15
4	ГОСТ 8509-93	Уголок L50х5 L=100мм	2	0.38	0.76
		Каркас К-2		31.51	
5	ГОСТ 34028-2016	Арм. ⌀25 А400 L=6280мм	1	24.2	
2	ГОСТ 34028-2016	Арм. ⌀10 А400 L=6280мм	1	3.9	
3	ГОСТ 34028-2016	Арм. ⌀6 А240 L=200мм	53	0.05	2.65
4	ГОСТ 8509-93	Уголок L50х5 L=100мм	2	0.38	0.76
		[Монолитный участок УМ-2б]			
К-2	См. данный лист	Каркас К-2	1	31.51	31.51
		Бетон кл.С12/15, м3	0.28		

86-014/1.2-1-2017-Н-АС.01-1
в осях "1-2"; "3-4"; "5-6"; "7-8"

Привязан к з-зу 8204 АС-36

Проверил	Густов		02.22
Выполнил	Казбеков		02.22
Инв.N			

Изм.	Кол.уч	Лист	Nдок.	Подпись	Дата
Г.И.П		Хуснутдинов			
Проверил		Густов			
Выполнил		Казбеков			

Заказ № 7982 - АС

Строительство 9 этажного 332-х квартирного жилого дома с встроенными мини-центрами в микрорайоне "Жас-Оркен" в г. Петропавловске Северо-Казахстанской области.

86-014/1.2-1-2017-АС.01-1
в осях "7-8"

Стадия	Лист	Листов
РП	28	

Монолитные участки УМ-2; УМ-2а; УМ-3; УМ-5. Сечение "а-а."

ТОО "СЕВГРАЖДАНПРОЕКТ" г.ПЕТРОПАВЛОВСК

Взам. инв. N | Подпись и дата | Инв. N подл.

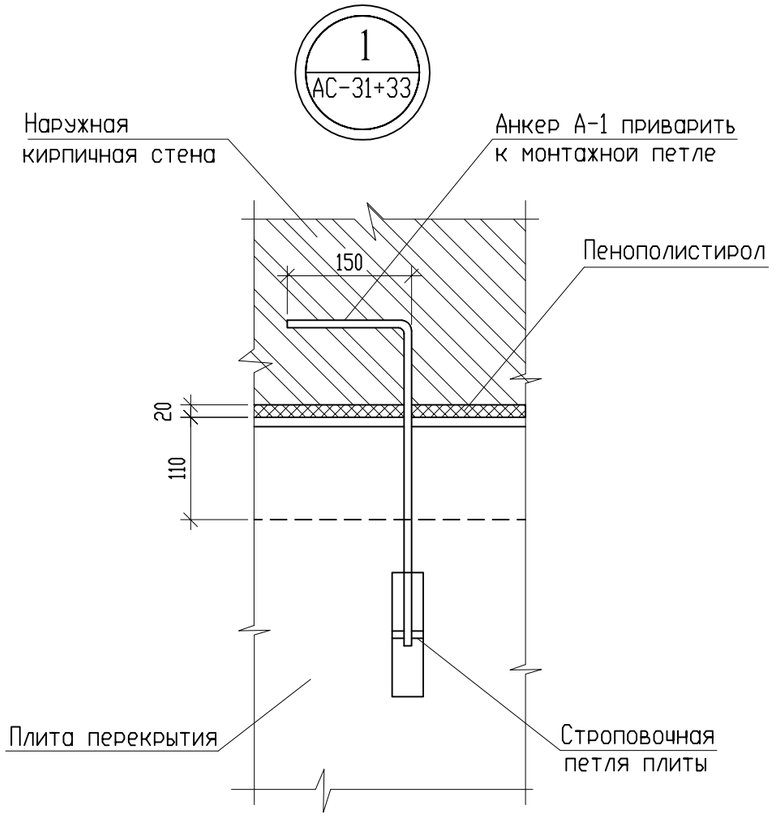

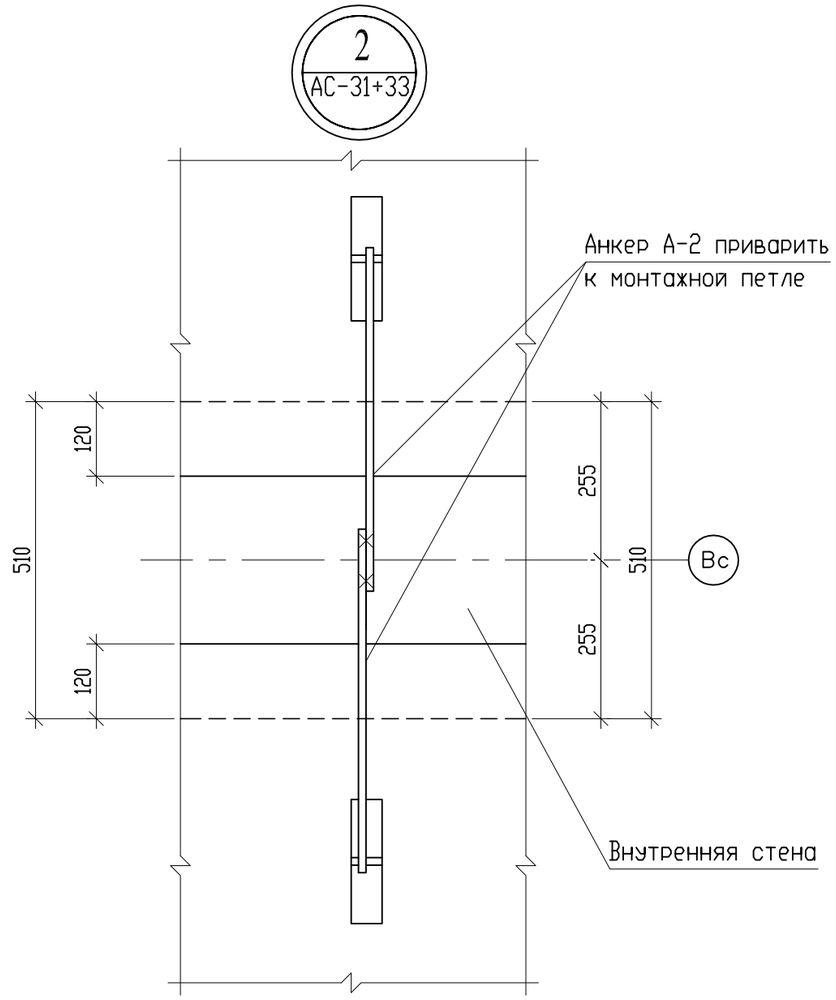

Анкер А-1

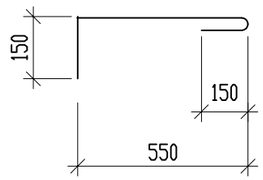

Анкер А-2

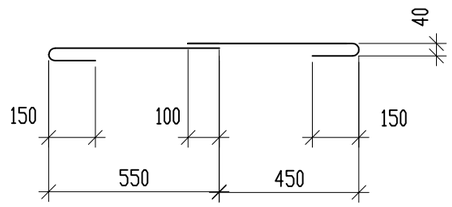

86-014/1.2-1-2017-Н-АС.01-1
в осях "1-2"; "3-4"; "5-6"; "7-8".

Привязан к з-зу 8148			АС-37
Проверил	Густов		02.22
Выполнил	Казбеков		02.22
Инв.N			

Спецификация

Марка, поз.	Обозначение	Наименование	Кол. шт.	Масса ед кг	Примеч.
		Анкер А-1			
А-1	ГОСТ 34028-2016	Арматура Ø10А240 L=890мм	1	0,55	0,55
		Анкер А-2			
А-2	ГОСТ 34028-2016	Арматура Ø10А240 L=740мм	2	0,46	0,92

1. Монтаж плит покрытия и перекрытия производить в соответствии с требованиями СНРК 5.03-07-2013 и СПРК 5.03-107-2013
2. Укладку плит покрытия и перекрытия производить по выровненному слою цементно-песчаного раствора марки М100 в=20мм.
3. Швы между плитами заделать цементно-песчаным раствором М200 на всю высоту шва.
4. Крепление плит к стенам выполняется укладкой в стене Г-образного анкера, связанного с подъемной петлей плиты, с последующей защитой анкера цементным раствором М100 толщиной 30мм.
5. Отверстия в плитах для пропуска коммуникаций пробить не нарушая несущих ребер.
6. Торцы панелей с большим диаметром опереть на наружные стены, противоположные торцы с меньшим диаметром пустот опереть на внутренние стены.
7. Торцы панелей, опирающихся на наружные стены, утеплить пенополистиролом у=25 кг/м3 толщиной 20мм.
8. Анкерные связи сваривать при плотном зацеплении за монтажные петли (Ншва=6мм) с последующей изоляцией всех металлических элементов слоем цементного раствора М100 – 30мм.
9. Под металлические балки Б-1 предусмотреть опорные уголки L100х7 L=200мм.

Изм.	Кол.уч	Лист	Nдок.	Подпись	Дата
Г.И.П		Хуснутдинов			
Проверил		Густов			
Выполнил		Казбеков			06.17

Заказ № 7982 - АС

Строительство 9 этажного 332-х квартирного жилого дома с встроенными мини-центрами в микрорайоне "Жас-Оркен" в г. Петропавловске Северо-Казахстанской области.

86-014/1.2-1-2017-АС.01-1
в осях "7-8"

Стадия	Лист	Листов
РП	29	

Узлы 1, 2. Анкера А-1, А-2

ТОО "СЕВГРАЖДАНПРОЕКТ" г.ПЕТРОПАВЛОВСК

Взам. инв. N | Подпись и дата | Инв. N подл.

Отв.320х150(поз.1)

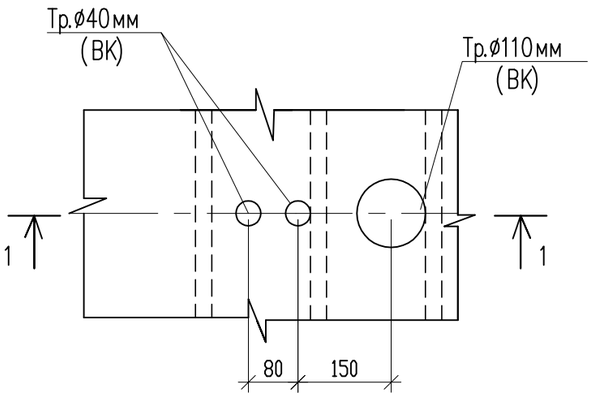

1–1

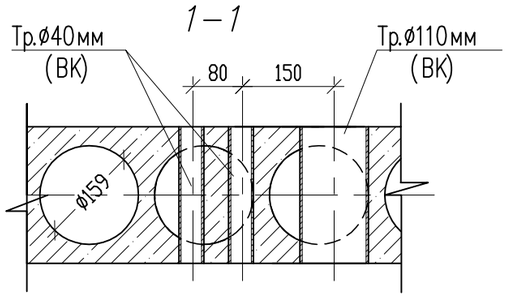

Отв.320х100(поз.2)

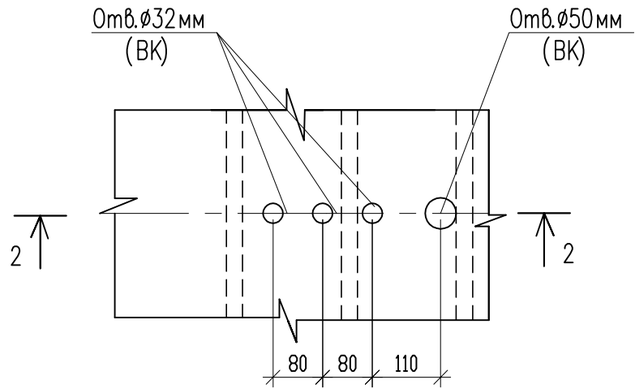

2–2

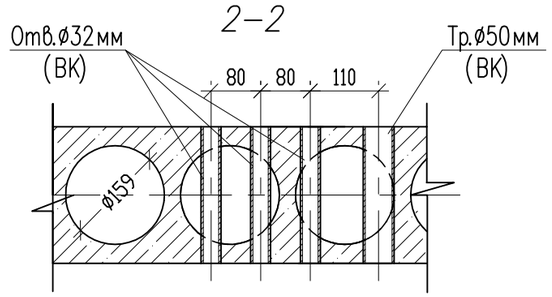

Отв.200х150(поз.4)

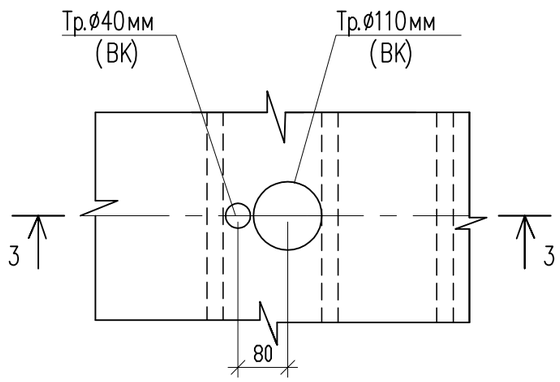

3–3

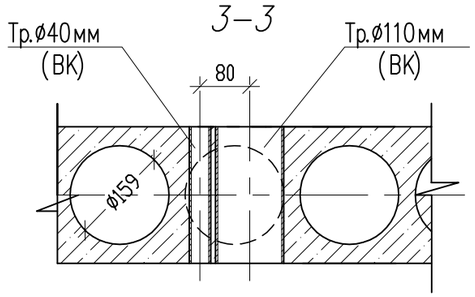

Отв.250х100(поз.5)

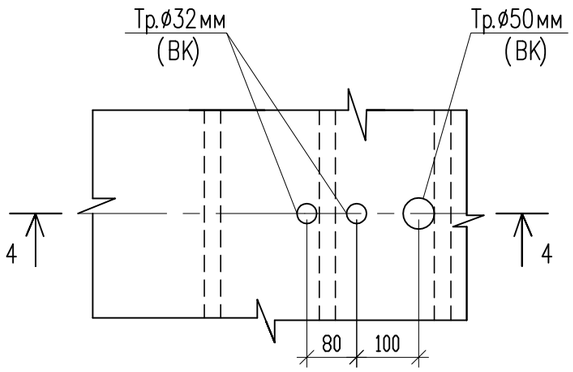

4–4

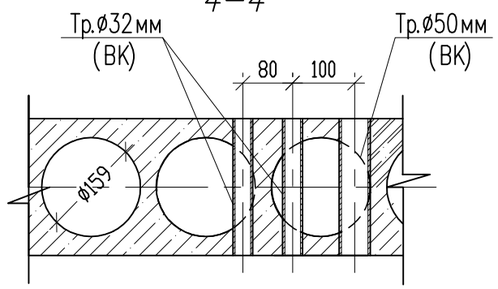

Отверстия для стояков пробить в соответствии с чертежами марки ВК и листами данного альбома после уточнения с монтажниками, не нарушая ребер жесткости плит.

86-014/1.2-1-2017-Н-АС.01-1
в осях "1-2"; "3-4"; "5-6"; "7-8".

Привязан к з-зу 8204 АС-38

Проверил	Густов		02.22
Выполнил	Казбеков		02.22
Инв.N			

Изм.	Кол.уч	Лист	Nдок.	Подпись	Дата
Г.И.П		Хуснутдинов			
Проверил		Густов			
Выполнил		Агапова			
Выполнил		Казбеков			

Заказ №7982 АС

Строительство 9 этажного 332-х квартирного жилого дома с встроенными мини-центрами в микрорайоне"Жас-Оркен" в г.Петропавловске Северо-Казахстанской области

86-014/1.2-1-2017-АС.01-1
в осях "7 - 8"

Стадия	Лист	Листов
РП	30	

Детали пробивки отверстий

ТОО"СЕВГРАЖДАНПРОЕКТ"
г. ПЕТРОПАВЛОВСК

Взам. инв. N | Подпись и дата | Инв. N подл.

А - А

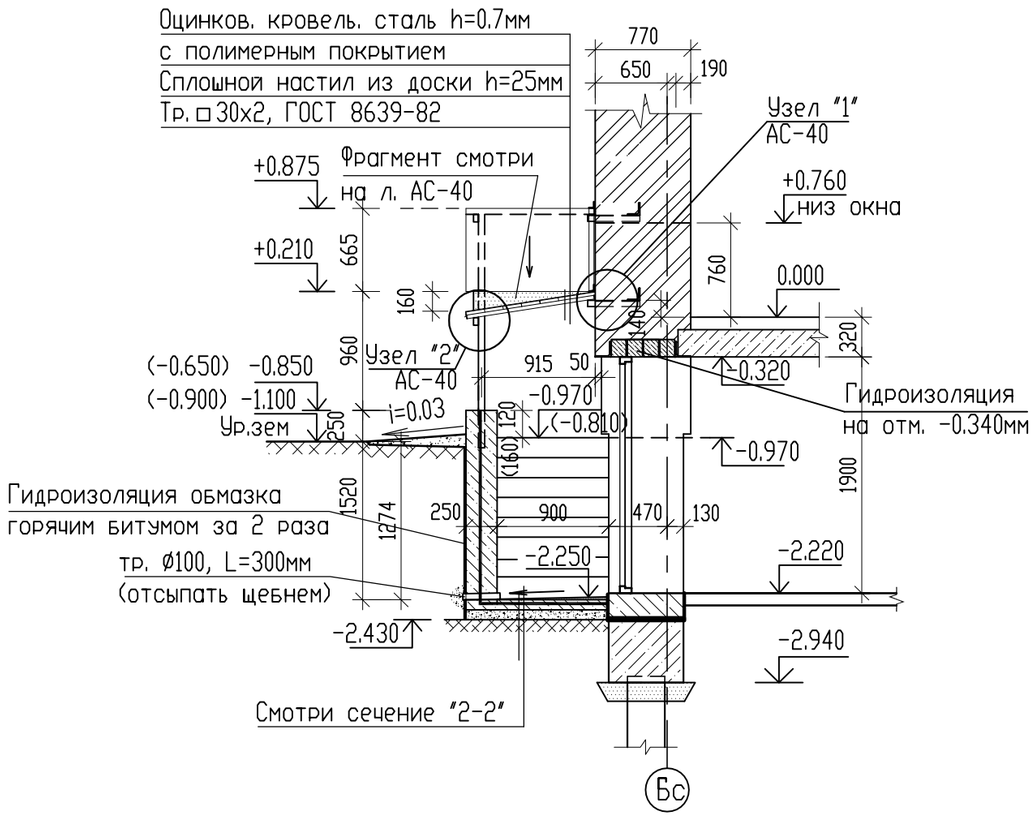

Б - Б

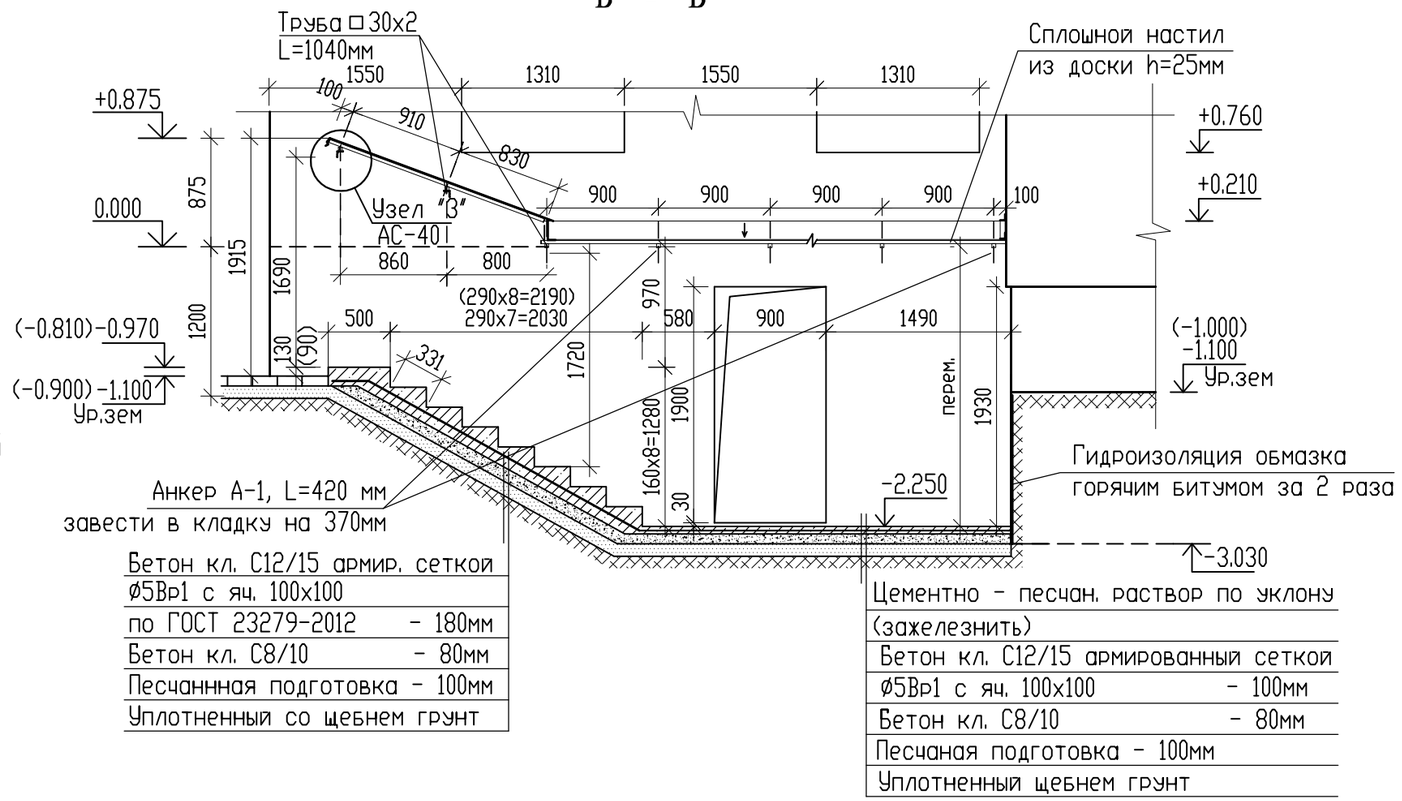

Бетон кл. С12/15 армир. сеткой
Ø5Вр1 с яч. 100х100
по ГОСТ 23279-2012 - 180мм
Бетон кл. С8/10 - 80мм
Песчаннная подготовка - 100мм
Уплотненный со щебнем грунт

Цементно - песчан. раствор по уклону
(зажелезнить)
Бетон кл. С12/15 армированный сеткой
Ø5Вр1 с яч. 100х100 - 100мм
Бетон кл. С8/10 - 80мм
Песчаная подготовка - 100мм
Уплотненный щебнем грунт

ПЛАН ВХОДА №1;(ПЛАН ВХОДА №2)

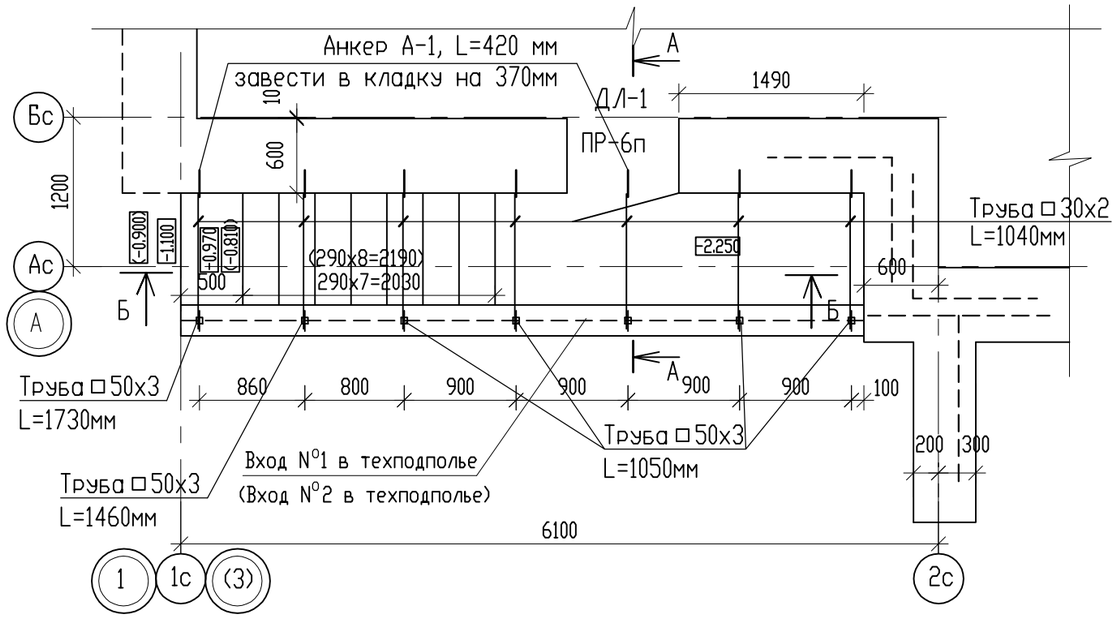

СПЕЦИФИКАЦИЯ

Марка поз.	НАИМЕНОВАНИЕ	ОБОЗНАЧЕНИЕ	Кол. шт.	Масса ед. кг.	Примечание
		Вход в техподполье №1; (№2)			
		Сборочные единицы			
С-1	ГОСТ 23279-2012	Сетка 4С $\frac{5Вр1-100}{5Вр1-100}$ м2	6.00 (6.32)	3.17	19.02 (20.03)
		Материалы:			
		Бетон кл. С12/15 $м^3$	2,97 (3.03)		F75
		Бетон кл. С8/10 $м^3$	0.51 (0.54)		F75

1. Данный лист смотри с листом АС-40

Изм.	Кол. уч.	Лист	N°док.	Подпись	Дата				
						Заказ № 8204 - АС			
						Строительство 180-ти квартирного жилого дома по ул. Крепостная-Н. Назарбаева в г. Петропавловске СКО (с внешними инженерными сетями и благоустройством территории)			
ГИП		Хуснутдинов			02.22	86-014/1.2-1-2017-Н-АС.01-1 в осях "1-2"; "3-4"	Стадия	Лист	Листов
Проверил		Густов			02.22		Р.П	39	
Выполнил		Казбеков			02.22	План входа в техподполье №1; (№2). Сечение "А-А"; "Б-Б".	ТОО "СЕВГРАЖДАНПРОЕКТ" г.ПЕТРОПАВЛОВСК		

Взам. инв. № | Подпись и дата | Инв. № подл.

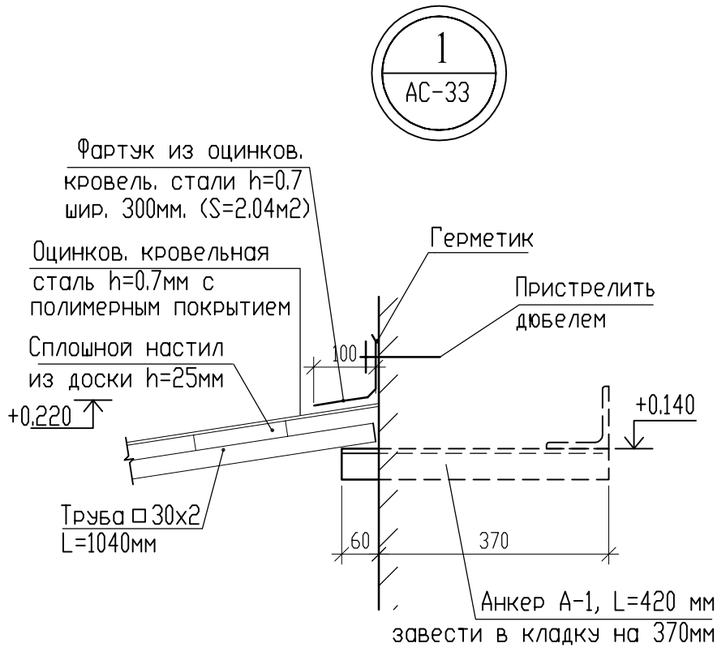

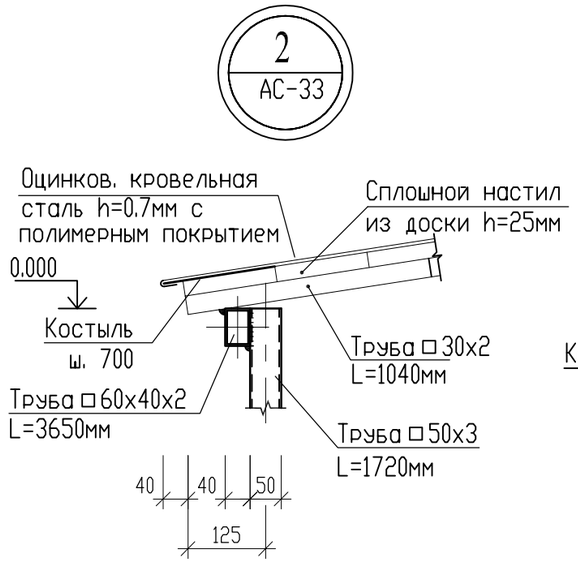

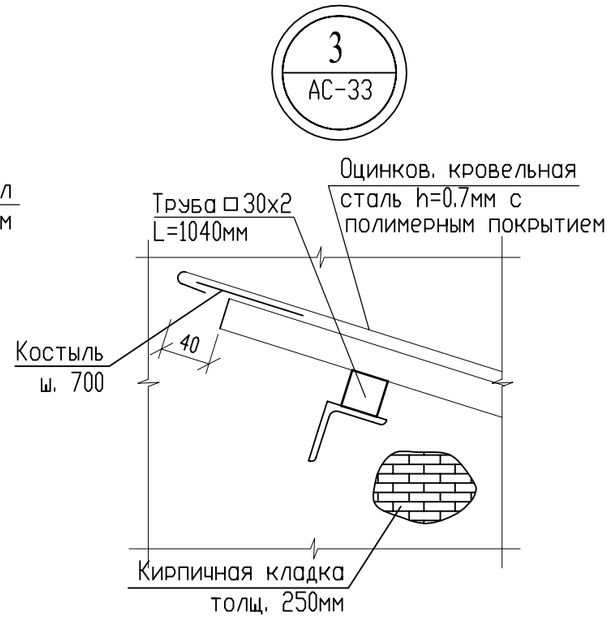

Анкер А-1

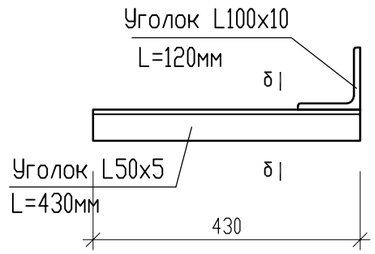

δ – δ

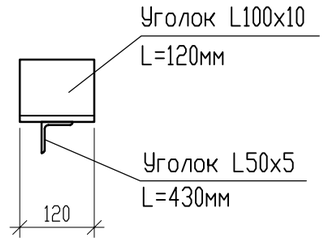

СПЕЦИФИКАЦИЯ

Марка поз.	НАИМЕНОВАНИЕ	ОБОЗНАЧЕНИЕ	Кол. шт.	Масса ед. кг.	Примечание
	Навес над входом в техподполье N°1; (N°2)				
1	ГОСТ 8639-82	Труба □50х3, L=1050мм	5	4.53	22.65
2	ГОСТ 8509-93	Труба □50х3, L=1460мм	1	6.30	6.30
3	ГОСТ 8509-93	Труба □50х3, L=1730мм	1	7.46	7.46
4	ГОСТ 8639-82	Труба □30х2, L=1040мм	7	1.77	12.39
5	ГОСТ 30245-2012	Труба □60х40х2 L=5600мм	1	16.41	16.41
А-1	Смотри данный лист	Анкер А-1	7	3.43	24.01
	без чертежа	Костыль	11	0.50	5.50
		Дерев. настил h=25мм $м^3$	0.23		
		Оцинкованная кровельная сталь h=0.7мм $м^2$	8.40		
	Анкер А-1		3.43		
7	ГОСТ 8509-93	Уголок L50х5 L=430мм	1	1.62	
8	ГОСТ 8509-93	Уголок L100х10 L=120мм	1	1.81	

ФРАГМЕНТ

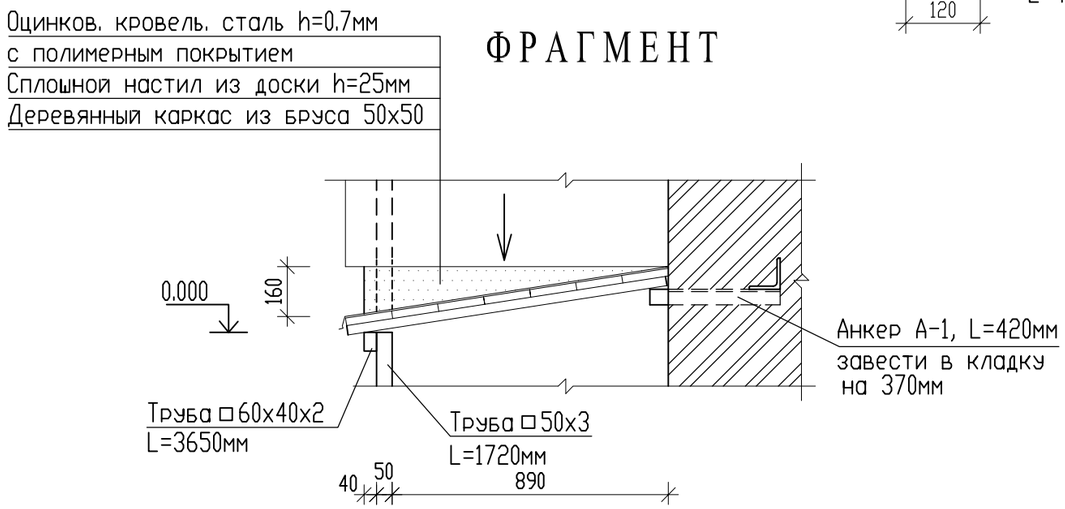

1. Сварку производить по контуру прилегания деталей непрерывным швом. Сварные швы выполнять по ГОСТ 5264-88ж. Катет шва равен наименьшей толщине свариваемых деталей. Электроды типа Э-42
2. Все металлические элементы защитить от коррозии покраской эмалью ПФ-115 по ГОСТ 6465-75ж в два слоя, по грунтовке ПФ 0142 ТУ 6-10-1698-78.

86-014/1.2-1-2017-Н-АС.01-1
в осях "1-2"; "3-4".

Привязан к з-зу 8204 АС-40

Проверил	Густов		02.22
Выполнил	Казбеков		02.22
Инв.N			

Изм.	Кол уч.	Лист	Nдок.	Подпись	Дата.
ГИП		Семенякина			09.20
Гл.констр.		Густов			09.20
Исполнил		Казбеков			09.20

Заказ № 8148 – АС

Строительство 144-х квартирного жилого дома в границах улиц Н. Назарбаева-Шухова в г. Петропавловске СКО (с внешними инженерными сетями и благоустройством территории)

86-014/1.2-1-2017-Н-АС.01-1
в осях "3-4"; "1-2"

Стадия	Лист	Листов
РП	40	

План входа в техподполье N°2; (N°1). Узлы "1; "2"; "3". Спецификация.

ТОО "СЕВГРАЖДАНПРОЕКТ" г.ПЕТРОПАВЛОВСК

Взам. инв. N | Подпись и дата | Инв. N подл.

А - А

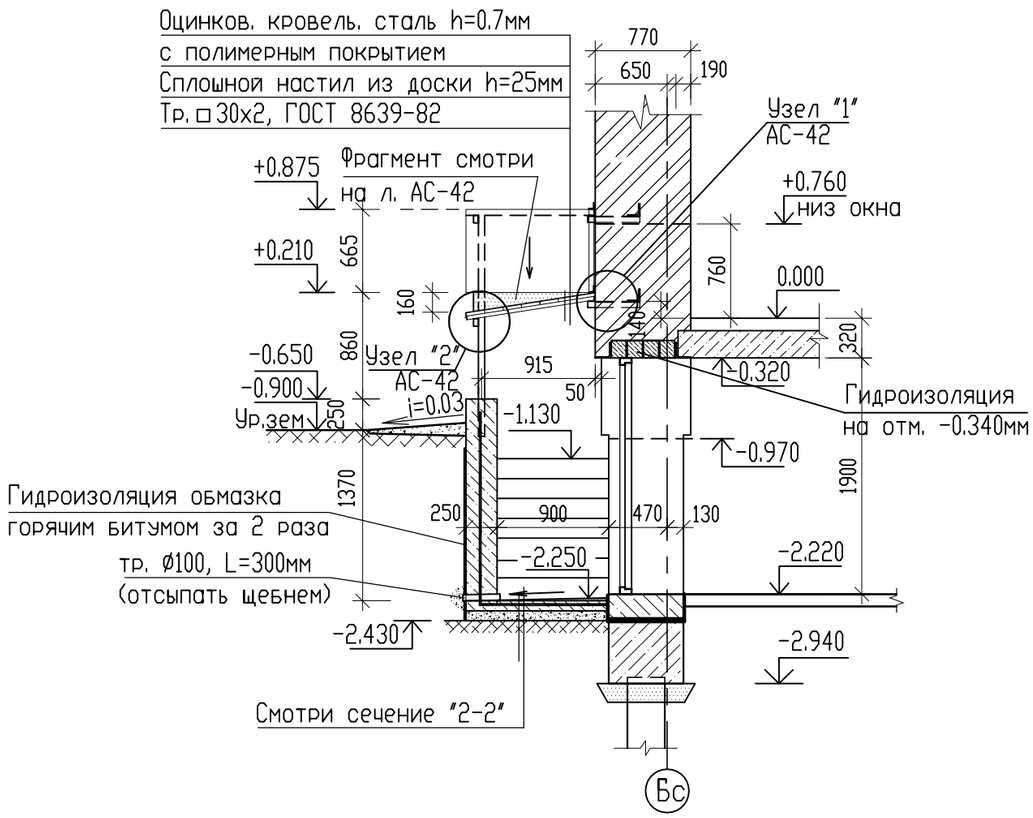

Б - Б

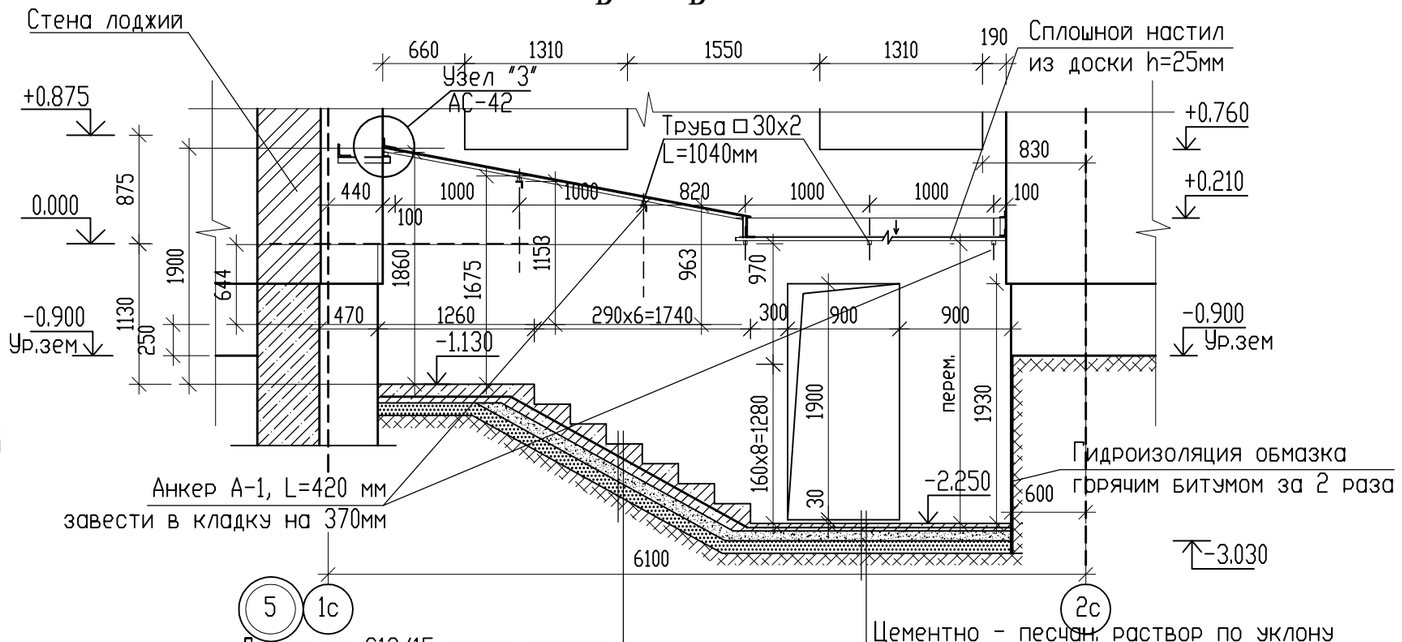

Бетон кл. С12/15 армир. сеткой
Ø5Вр1 с яч. 100х100
по ГОСТ 23279-2012 - 180мм
Бетон кл. С8/10 - 80мм
Песчаннная подготовка - 100мм
Уплотненный со щебнем грунт

Цементно - песчан. раствор по уклону
(зажелезнить)
Бетон кл. С12/15 армированный сеткой
Ø5Вр1 с яч. 100х100 - 100мм
Бетон кл. С8/10 - 80мм
Песчаная подготовка - 100мм
Уплотненный щебнем грунт

ПЛАН ВХОДА №3

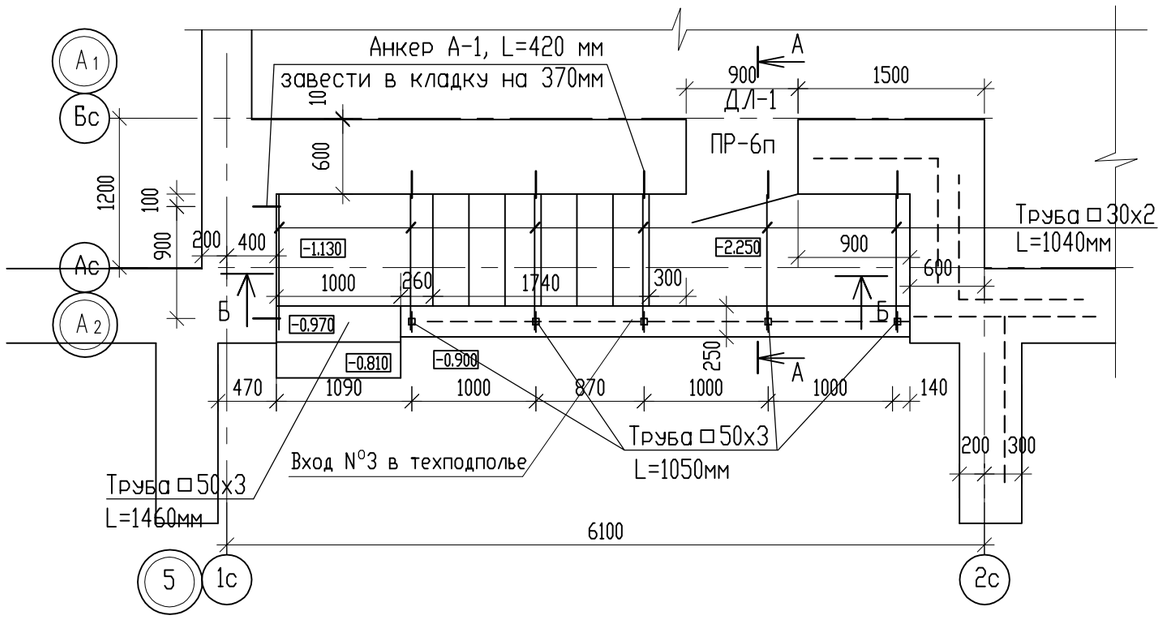

СПЕЦИФИКАЦИЯ

Марка поз.	НАИМЕНОВАНИЕ	ОБОЗНАЧЕНИЕ	Кол. шт.	Масса ед. кг.	Примечание
		Вход в техподполье №3			
		Сборочные единицы			
С-1	ГОСТ 23279-2012	Сетка 4С $\frac{5Вр1-100}{5Вр1-100}$ м2	6.32	3.17	20.03
		Материалы:			
		Бетон кл. С12/15 $м^3$	3.03		F75
		Бетон кл. С8/10 $м^3$	0.54		F75

1. Данный лист смотри с листом АС-42

Изм.	Кол. уч.	Лист	N°док.	Подпись	Дата
ГИП		Хуснутдинов			02.22
Проверил		Густов			02.22
Выполнил		Казбеков			02.22

Заказ № 8204 - АС

Строительство 180-ти квартирного жилого дома по ул. Крепостная-Н. Назарбаева в г. Петропавловске СКО (с внешними инженерными сетями и благоустройством территории)

86-014/1.2-1-2017-Н-АС.01-1
в осях "5-6"

Стадия	Лист	Листов
Р.П	41	

План входа в техподполье №3.
Сечение "А-А"; "Б-Б".

ТОО "СЕВГРАЖДАНПРОЕКТ" г.ПЕТРОПАВЛОВСК

Взам. инв. № | Подпись и дата | Инв. № подл.

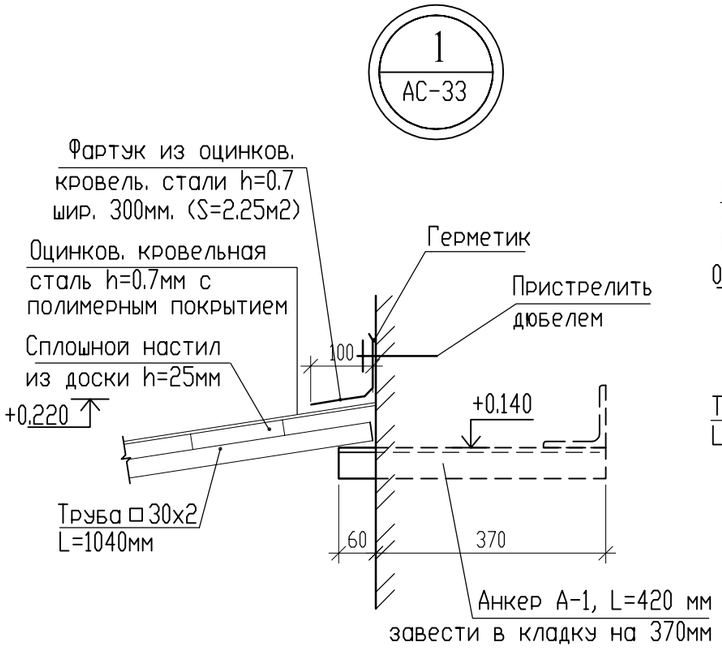

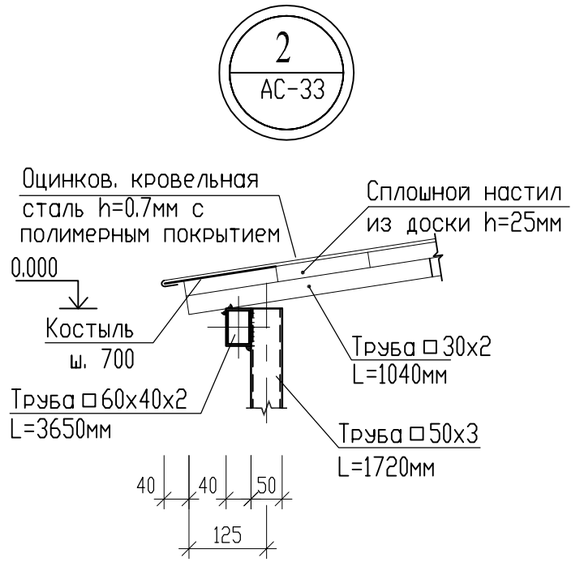

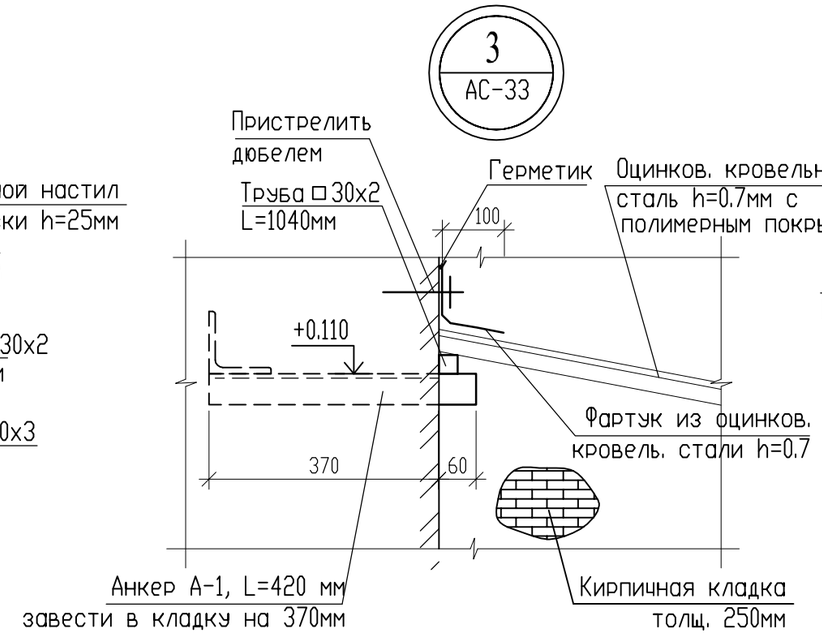

Анкер А-1

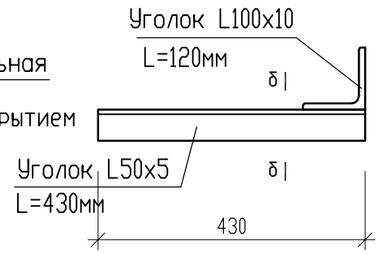

δ – δ

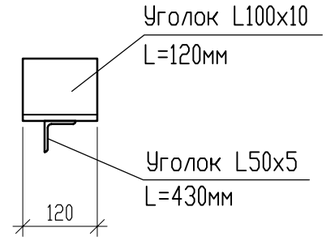

СПЕЦИФИКАЦИЯ

Марка поз.	НАИМЕНОВАНИЕ	ОБОЗНАЧЕНИЕ	Кол. шт.	Масса ед. кг.	Примечание
	Навес над входом в техподполье №3				
1	ГОСТ 8639-82	Труба □50х3, L=950мм	3	4.09	12.27
2	ГОСТ 8509-93	Труба □50х3, L=1260мм	1	5.43	5.43
3	ГОСТ 8509-93	Труба □50х3, L=1450мм	1	6.25	6.25
4	ГОСТ 8639-82	Труба □30х2, L=1040мм	6	1.77	10.62
5	ГОСТ 30245-2012	Труба □60х40х2 L=5100мм	1	14.94	14.94
А-1	Смотри данный лист	Анкер А-1	7	3.43	24.01
		Дерев. настил h=25мм $м^3$	0.14		
		Оцинкованная кровельная сталь h=0.7мм $м^2$	5.45		
	Анкер А-1		3.43		
7	ГОСТ 8509-93	Уголок L50х5 L=430мм	1	1.62	
8	ГОСТ 8509-93	Уголок L100х10 L=120мм	1	1.81	

ФРАГМЕНТ

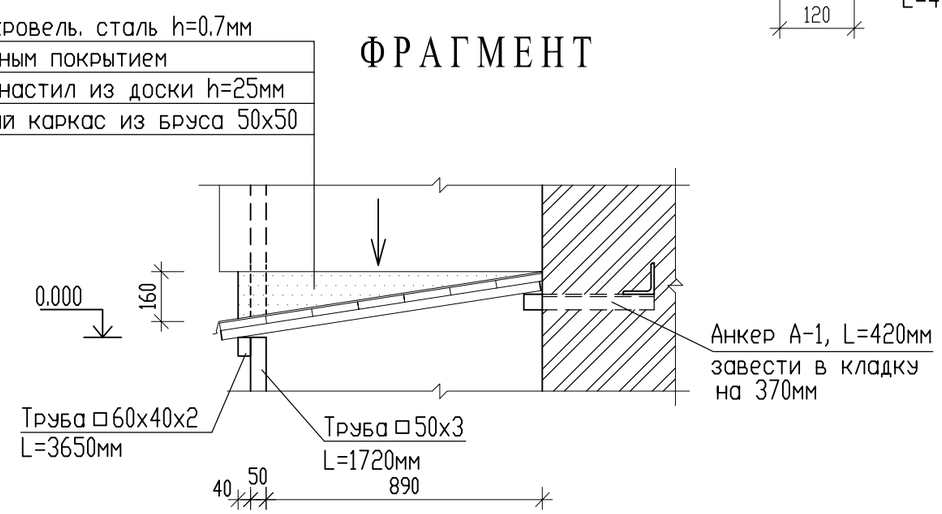

1. Сварку производить по контуру прилегания деталей непрерывным швом. Сварные швы выполнять по ГОСТ 5264-88*. Катет шва равен наименьшей толщине свариваемых деталей. Электроды типа Э-42
2. Все металлические элементы защитить от коррозии покраской эмалью ПФ-115 по ГОСТ 6465-75* в два слоя, по грунтовке ПФ 0142 ТУ 6-10-1698-78.

Изм.	Кол уч.	Лист	Nдок.	Подпись	Дата.
ГИП		Семенякина			02.22
Гл.констр.		Густов			02.22
Исполнил		Казбеков			02.22

Заказ № 8204 – АС

Строительство 180-ти квартирного жилого дома по ул. Крепостная-Н. Назарбаева в г. Петропавловске СКО (с внешними инженерными сетями и благоустройством территории)

86-014/1.2-1-2017-Н-АС.01-1 в осях "5-6"

Стадия	Лист	Листов
РП	42	

План входа в техподполье №3. Узлы "1; "2"; "3". Спецификация.

ТОО "СЕВГРАЖДАНПРОЕКТ" г.ПЕТРОПАВЛОВСК

Взам. инв. N | Подпись и дата | Инв. N подл.

А - А

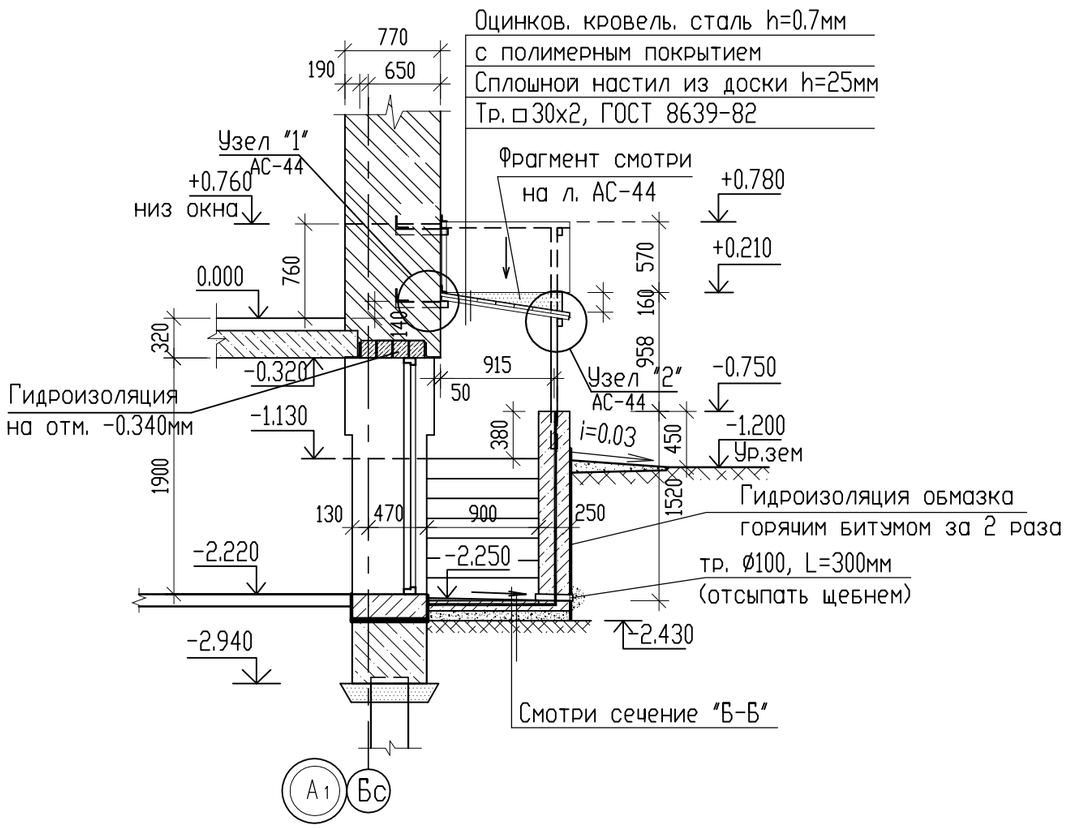

Б - Б

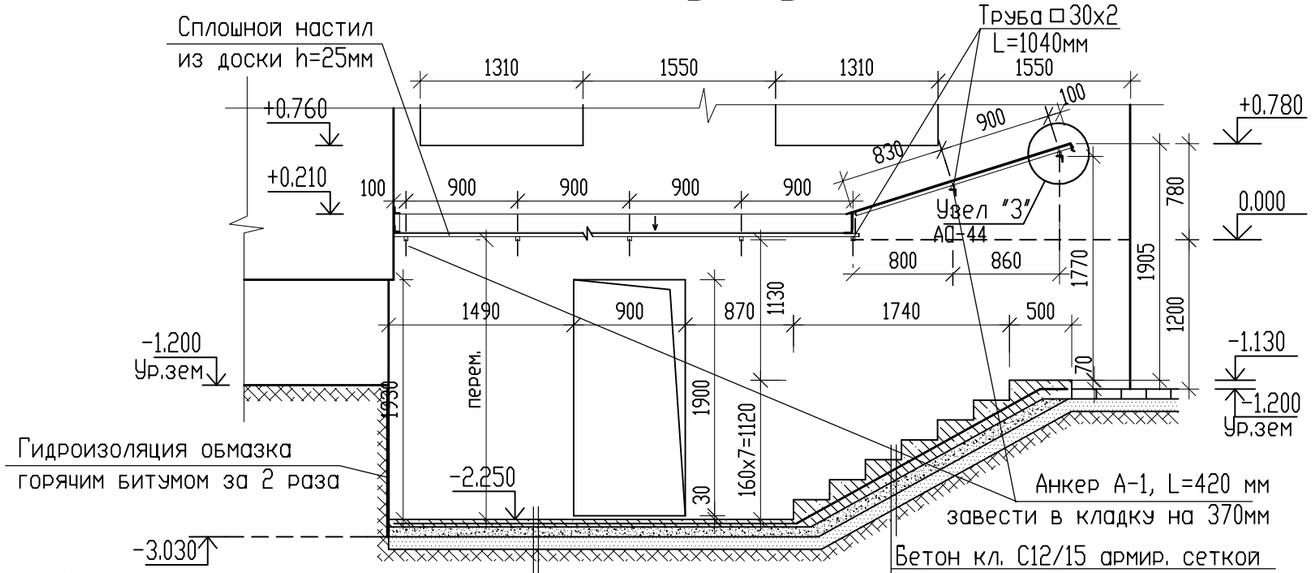

Цементно - песчан. раствор по уклону
(зажелезнить)
Бетон кл. С12/15 армированный сеткой
Ø5Вр1 с яч. 100х100 - 100мм
Бетон кл. С8/10 - 80мм
Песчаная подготовка - 100мм
Уплотненный щебнем грунт

Бетон кл. С12/15 армир. сеткой
Ø5Вр1 с яч. 100х100
по ГОСТ 23279-85 - 180мм
Бетон кл. С8/10 - 80мм
Песчаннная подготовка - 100мм
Уплотненный со щебнем грунт

ПЛАН ВХОДА В ТЕХПОДПОЛЬЕ №4

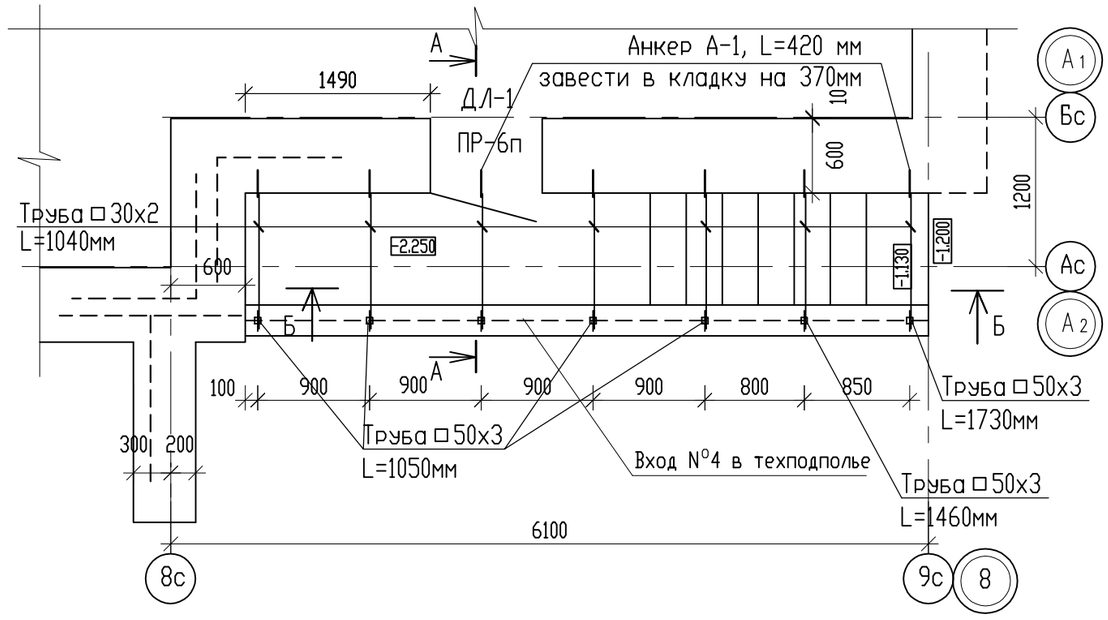

СПЕЦИФИКАЦИЯ

Марка поз.	НАИМЕНОВАНИЕ	ОБОЗНАЧЕНИЕ	Кол. шт.	Масса ед. кг.	Примечание
	Вход в техподполье №4				
		Сборочные единицы			
С-1	ГОСТ 23279-2012	Сетка 4С $\frac{5Вр1-100}{5Вр1-100}$ м2	6.30	3.17	19.97
		Материалы:			
		Бетон кл. С12/15 $м^3$	3.01		F75
		Бетон кл. С8/10 $м^3$	0.53		F75

1. Данный лист смотри с листом АС-44

86-014/1.2-1-2017-Н-АС.01-1
в осях "7-8".

Привязан к з-зу 8204 АС-43

Проверил	Густов		02.22
Выполнил	Казбеков		02.22
Инв.N			

Изм.	Кол. уч.	Лист	N°док.	Подпись	Дата
ГИП		Хуснутдинов			09.20
Проверил		Густов			09.20
Выполнил		Казбеков			09.20

Заказ № 8148 - АС

Строительство 144-х квартирного жилого дома в границах улиц Н. Назарбаева-Шухова в г. Петропавловске СКО (с внешними инженерными сетями и благоустройством территории)

86-014/1.2-1-2017-Н-АС.01-1
в осях "5-6"

Стадия	Лист	Листов
Р.П	35	

План входа в техподполье №3.
Сечение "А-А"; "Б-Б".

ТОО "СЕВГРАЖДАНПРОЕКТ" г.ПЕТРОПАВЛОВСК

Взам. инв. № | Подпись и дата | Инв. № подл.

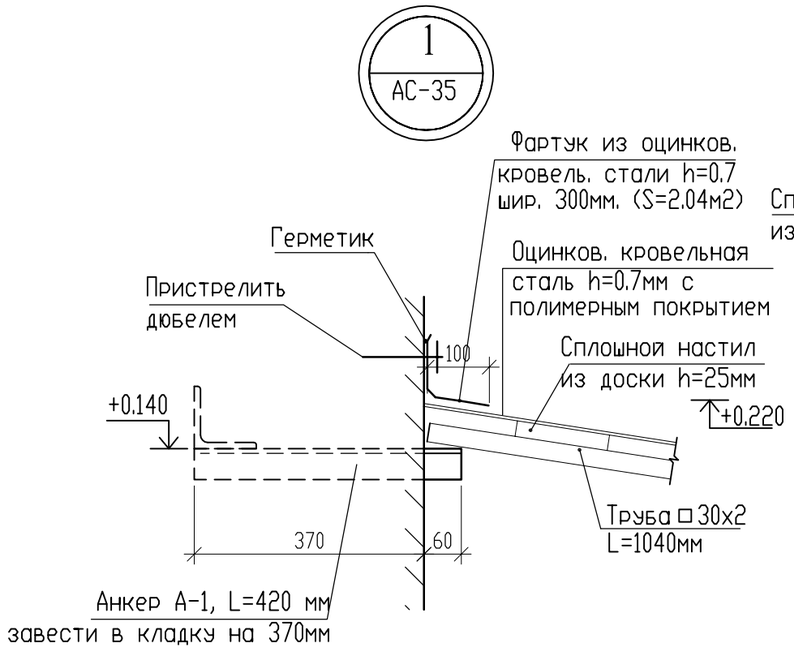

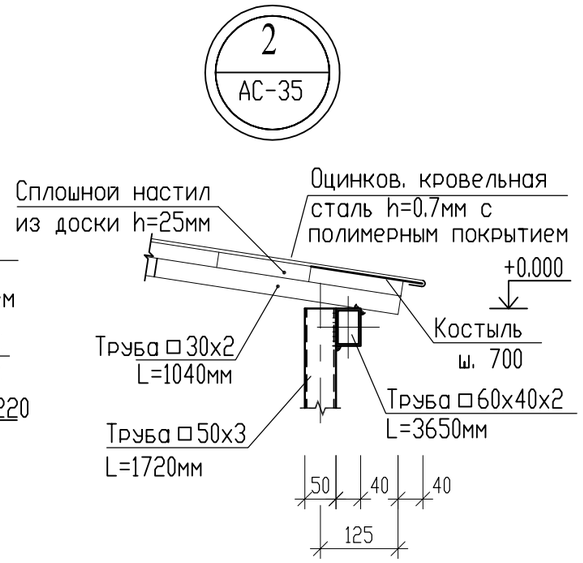

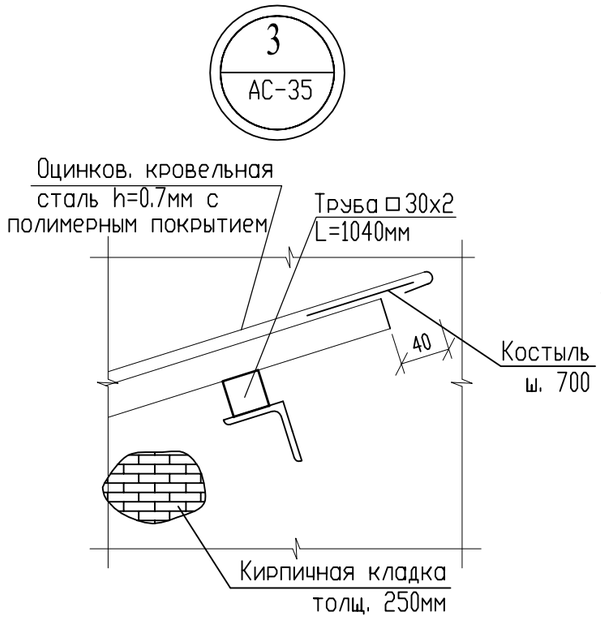

Анкер А-1

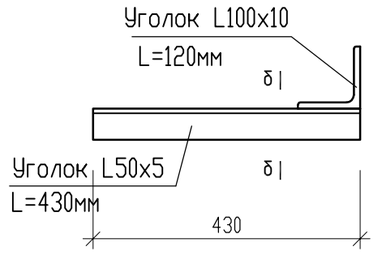

δ - δ

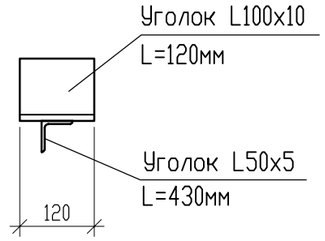

СПЕЦИФИКАЦИЯ

Марка поз.	НАИМЕНОВАНИЕ	ОБОЗНАЧЕНИЕ	Кол. шт.	Масса ед. кг.	Примечание
	Навес над входом в техподполье №4				
1	ГОСТ 8639-82	Труба □50х3, L=1050мм	5	4.53	22.65
2	ГОСТ 8509-93	Труба □50х3, L=1460мм	1	6.30	6.30
3	ГОСТ 8509-93	Труба □50х3, L=1730мм	1	7.46	7.46
4	ГОСТ 8639-82	Труба □30х2, L=1040мм	7	1.77	12.39
5	ГОСТ 30245-2012	Труба □60х40х2 L=5600мм	1	16.41	16.41
А-1	Смотри данный лист	Анкер А-1	7	3.43	24.01
	без чертежа	Костыль	11	0.50	5.50
		Дерев. настил h=25мм $м^3$	0.23		
		Оцинкованная кровельная сталь h=0.7мм $м^2$	8.40		
	Анкер А-1		3.43		
7	ГОСТ 8509-93	Уголок L50х5 L=430мм	1	1.62	
8	ГОСТ 8509-93	Уголок L100х10 L=120мм	1	1.81	

ФРАГМЕНТ

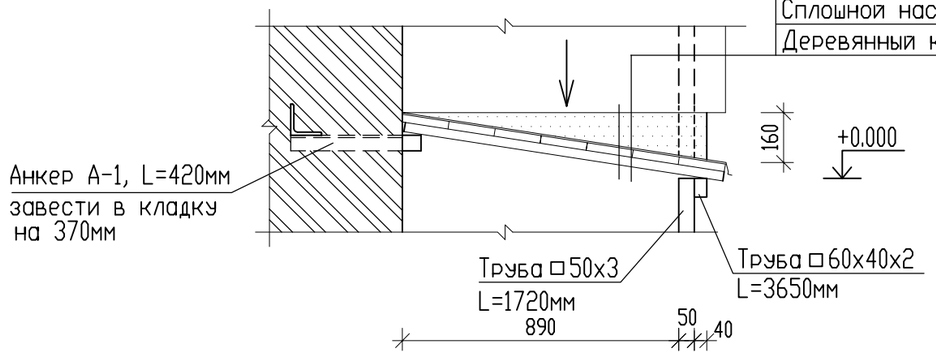

1. Сварку производить по контуру прилегания деталей непрерывным швом. Сварные швы выполнять по ГОСТ 5264-88ж. Катет шва равен наименьшей толщине свариваемых деталей. Электроды типа Э-42
2. Все металлические элементы защитить от коррозии покраской эмалью ПФ-115 по ГОСТ 6465-75ж в два слоя, по грунтовке ПФ 0142 ТУ 6-10-1698-78.

86-014/1.2-1-2017-Н-АС.01-1
в осях "7-8".

Привязан к з-зу 8204 АС-44

Проверил	Густов		02.22
Выполнил	Казбеков		02.22
Инв.N			

Изм.	Кол уч.	Лист	Nдок.	Подпись	Дата.
ГИП		Хуснутдинов			09.20
Гл.констр.		Густов			09.20
Исполнил		Казбеков			09.20

Заказ № 8148 - АС

Строительство 144-х квартирного жилого дома в границах улиц Н. Назарбаева-Шухова в г. Петропавловске СКО (с внешними инженерными сетями и благоустройством территории)

86-014/1.2-1-2017-Н-АС.01-1
в осях "5-6"

Стадия	Лист	Листов
РП	36	

План входа в техподполье №3. Узлы "1; "2"; "3". Спецификация.

ТОО "СЕВГРАЖДАНПРОЕКТ" г.ПЕТРОПАВЛОВСК

Взам. инв. N | Подпись и дата | Инв. N подл.

ПРИЯМОК № 1

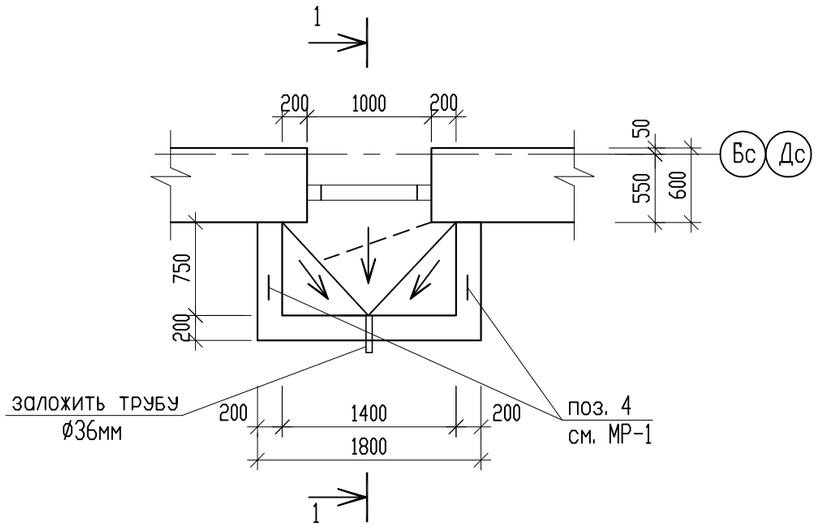

МР - 1

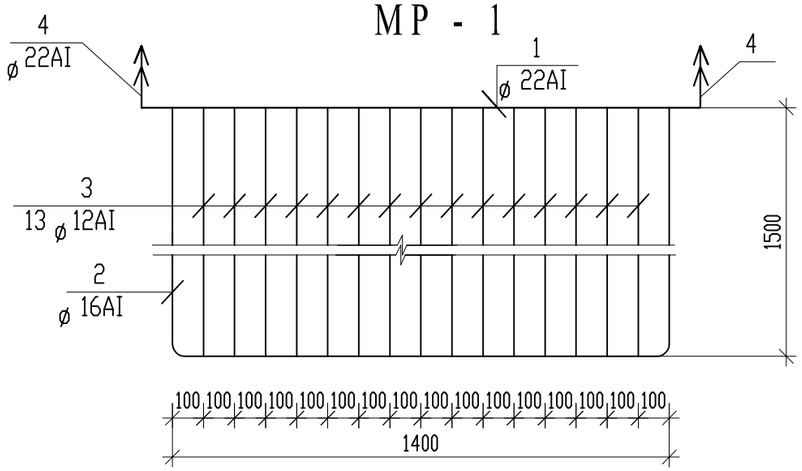

МР - 2

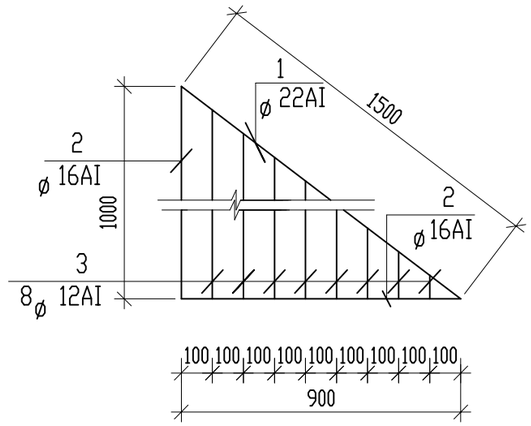

Поз. 4

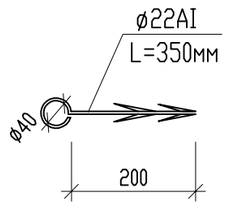

1 - 1

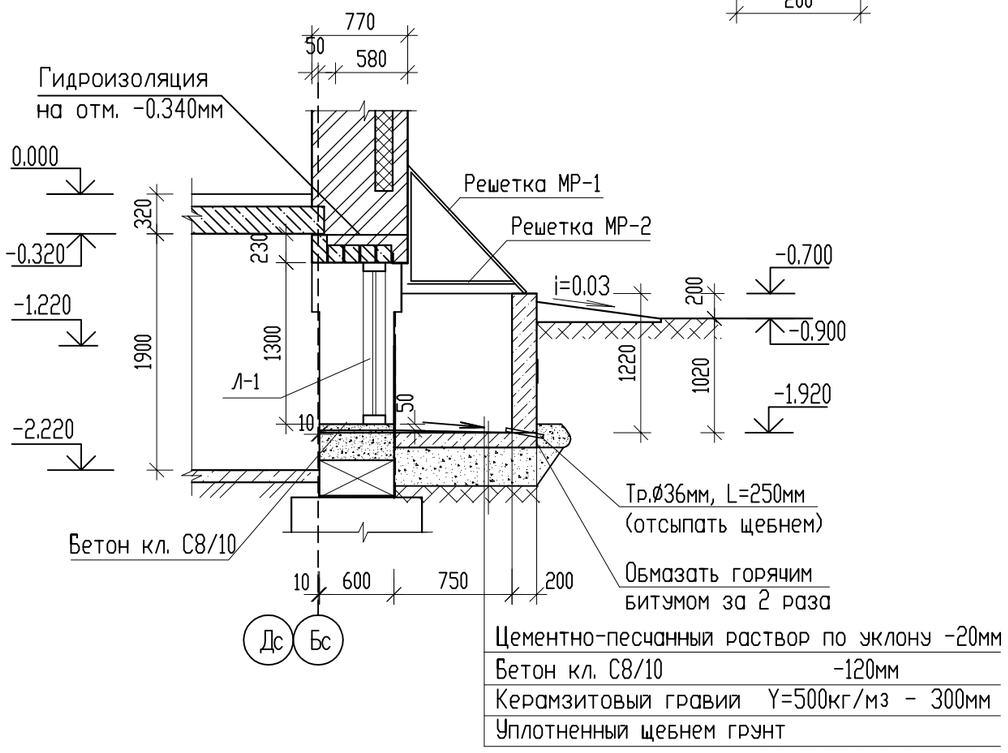

СПЕЦИФИКАЦИЯ

Марка поз.	ОБОЗНАЧЕНИЕ	НАИМЕНОВАНИЕ	Кол. шт.	Масса ед. кг.	Примечание
	Решетка МР-1		1	31.09	
	Детали				
1	ГОСТ 2590-88*	Арм. ø 22 А-I L=1600мм	1	4.77	
2	ГОСТ 2590-88*	Арм. ø 16 А-I L=4400 мм	1	6.95	
3	ГОСТ 2590-88*	Арм. ø 12 А-I L=1500мм	13	1,33	17.29
4	ГОСТ 2590-88*	Арм. ø 22 А-I L=350мм	2	1.04	2.08
	Решетка МР-2		2	13,83	27.66
	Детали				
1	ГОСТ 2590-88*	Арм. ø 22 А-I L=1500мм	1	4,47	
2	ГОСТ 2590-88*	Арм. ø 16 А-I L=2100 мм	1	3,32	
3	ГОСТ 2590-88*	Арм. ø 12 А-I L=340+1100мм	6,8м	0,888	6,04
	Материал				
		Бетон кл. С8/10 м3		1.02	F75

Поверхности приямков, соприкасающиеся с грунтом обмазать горячим битумом за 2 раза.

Металлическую решетку МР-1 окрасить эмалью для наружных работ за 2 раза по грунтовке.

86-014/1.2-1-2017-Н-АС.01-1
в осях "1-2"; "3-4"; "5-6"; "7-8".

Привязан к з-зу 8204 АС-45

Проверил	Густов		02.22
Выполнил	Казбеков		02.22
Инв.N			

Изм.	Кол.уч.	Лист	№ док.	Подпись	Дата
Г.И.П		Хуснутдинов			03.20
Проверил		Густов			03.20
Выполнил		Казбеков			03.20

Заказ № 8132 - АС

Строительство 72-х квартирного жилого дома N 1 в границах улиц Чкалова-Ш. Валиханова-Г. Мусрепова-Н. Назарбаева в г. Петропавловске СКО (без благоустройства и внешних инженерных сетей)

86-014/1.2-1-2017-Н-АС.01-1
в осях "1-2"; "2-3"; "4-5"; "5-6".

Стадия	Лист	Листов
Р.П	40	

Приямок N 1. Сечение. Решетка МР-1

ТОО "СЕВГРАЖДАНПРОЕКТ" г.ПЕТРОПАВЛОВСК

Взам. инв. N | Подпись и дата | Инв. N подл.

РМП - 1

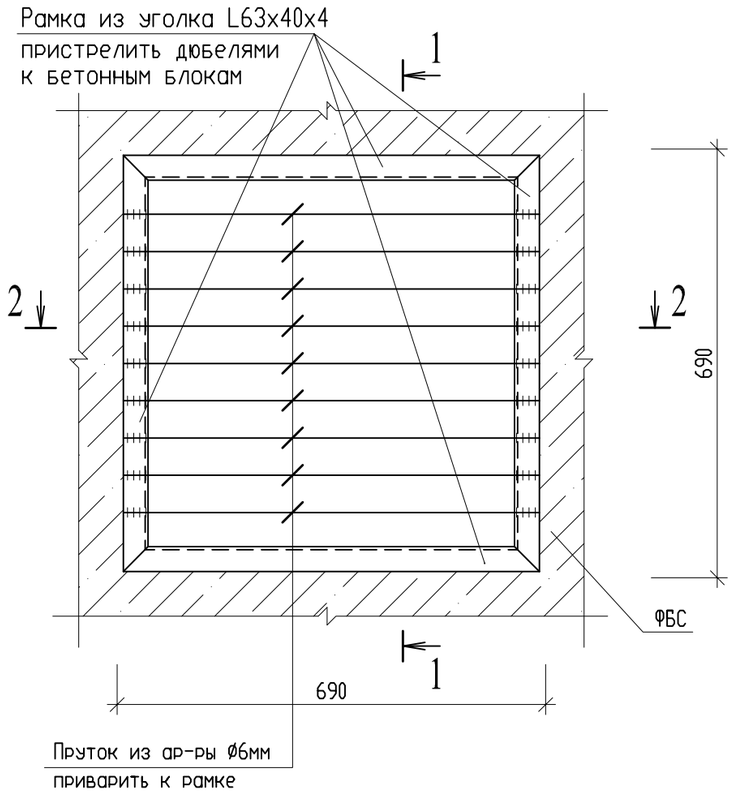

1 - 1

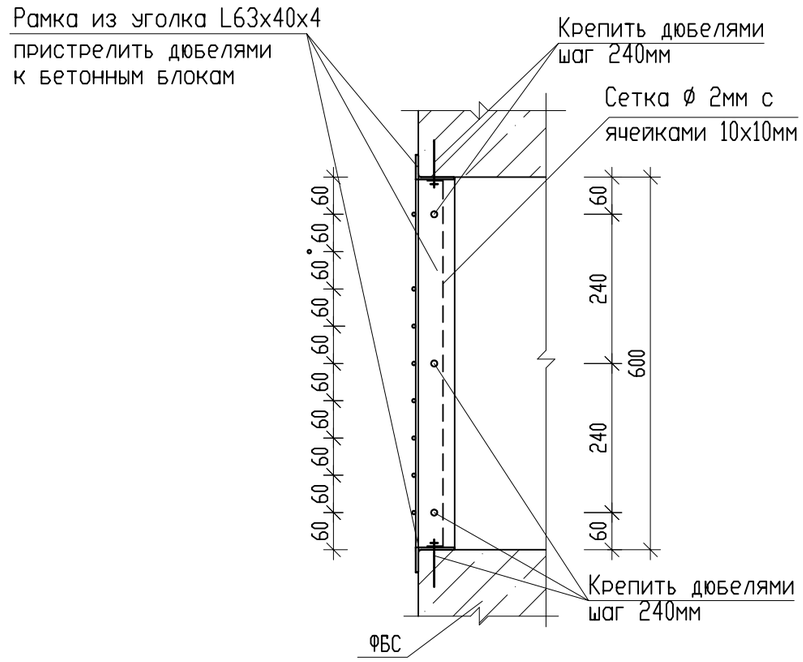

2 - 2

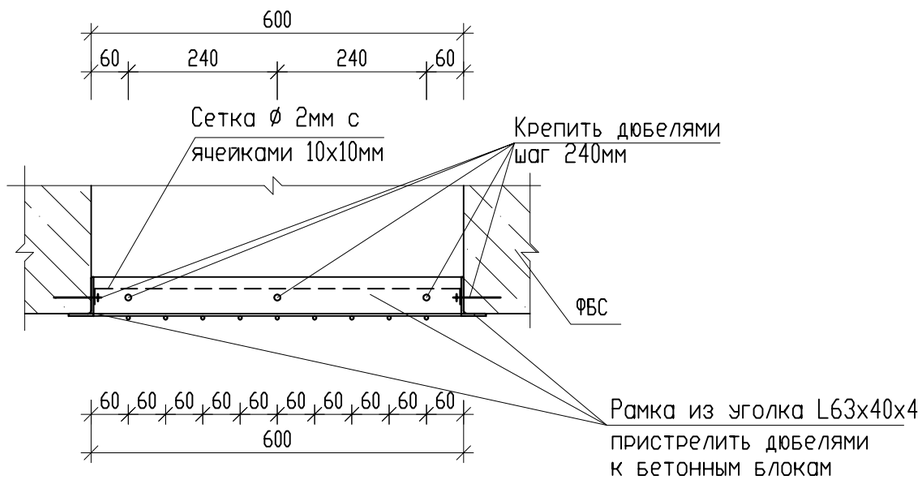

СПЕЦИФИКАЦИЯ

Марка поз.	ОБОЗНАЧЕНИЕ	НАИМЕНОВАНИЕ	Кол. шт.	Масса ед. кг.	Примечание
	Решетка металлическая РМП-1		1	10.27	
	Детали				
1	ГОСТ 8510-93	Рамка из уголок L63x40x4мм Lобщ=2760мм	—	3.17	8.75
2	ГОСТ 2590-2006	Пруток из ар-ры Ø6 L=680мм	9	0.15	1.35
3	ГОСТ 3826-82	Сетка Ø2мм с яч. 10x10мм м2	0.42	0.40	0.17
4		Дюбель Ø6 L=80мм	12	0.02	0.24

Изм.	Кол. уч.	Лист	N°док.	Подпись	Дата
ГИП		Хуснутдинов			09.20
Проверил		Густов			09.20
Выполнил		Казбеков			09.20

Заказ № 8204 - АС

Строительство 180-ти квартирного жилого дома по ул. Крепостная-Н. Назарбаева в г. Петропавловске СКО (с внешними инженерными сетями и благоустройством территории)

86-014/1.2-1-2017-Н-АС.01-1
в осях "1-2"; "3-4"; "5-6"; "7-8"

Стадия	Лист	Листов
Р.П	46	

Решетка металлическая РМП-1

ТОО "СЕВГРАЖДАНПРОЕКТ" г.ПЕТРОПАВЛОВСК

Взам. инв. N°

Подпись и дата

Инв. N°подл.

ФРАГМЕНТ ПЛАНА №1

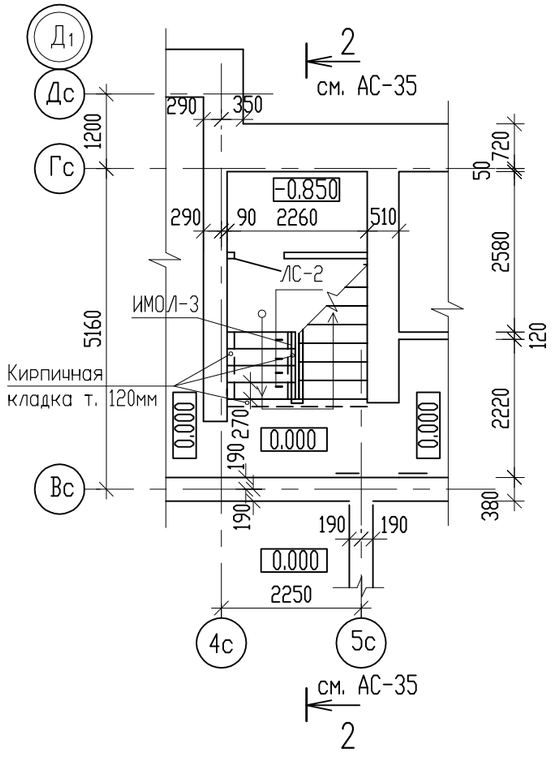

ФРАГМЕНТ ПЛАНА №2

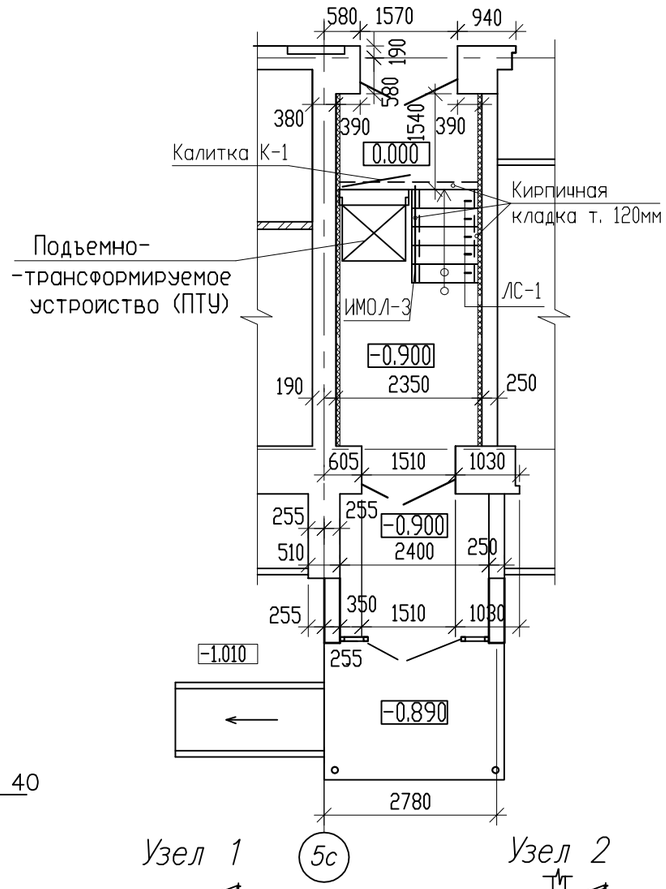

ИМОЛ – 3

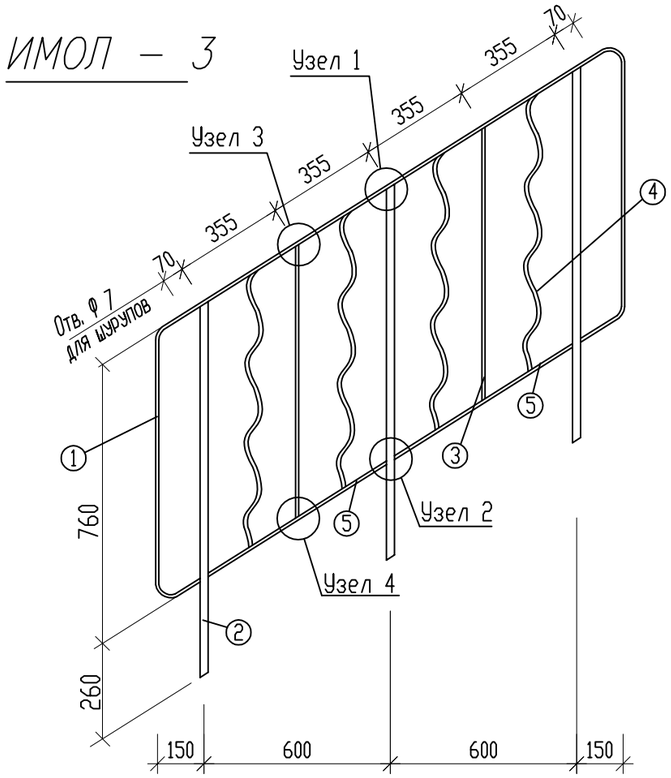

поз. 4

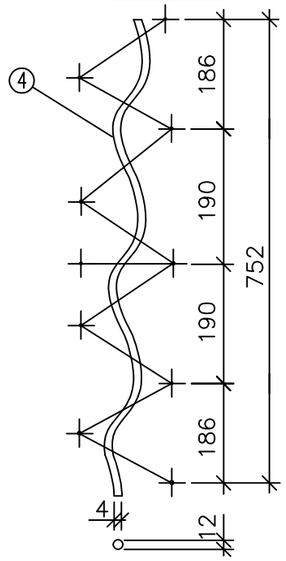

Поз. 1

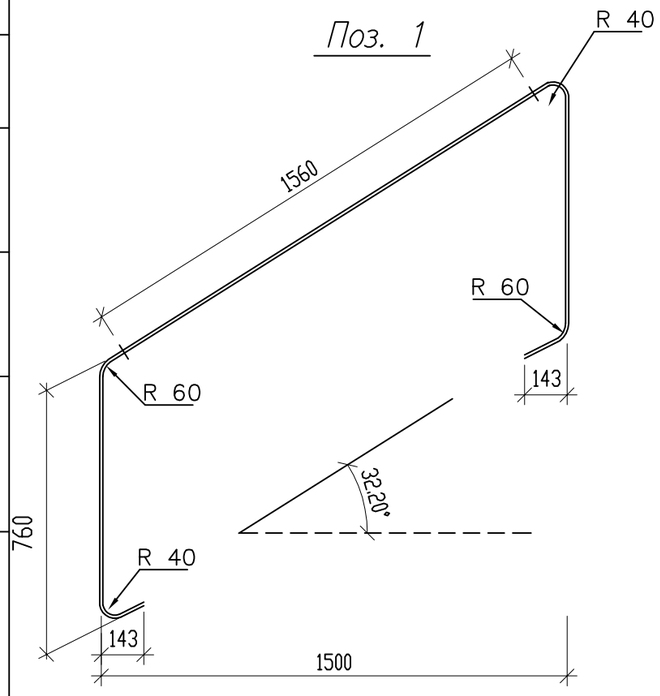

Узел 1

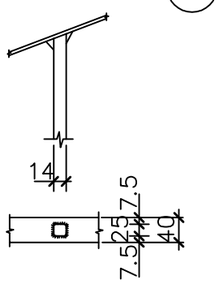

Узел 2

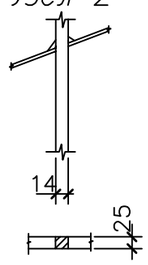

Узел 3

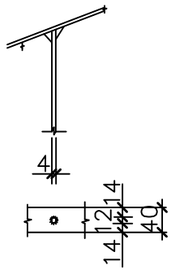

Узел 4

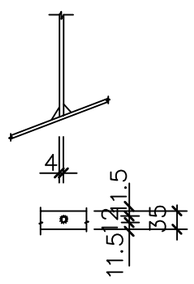

1. Сварные швы приварки позиции "2" – hшв=6мм, все остальные швы hшв=4мм.
2. Материал позиции "2" Вст 3, остальных позиций Ст 0.
3. Все металлические элементы защитить от коррозии покраской эмалью ПФ-115 по ГОСТ 6465-75ж в два слоя, по грунтовке ПФ 0142 ТУ 6-10-1698-78.

Марка поз.	ОБОЗНАЧЕНИЕ	НАИМЕНОВАНИЕ		Кол. шт.	Масса ед. кг.	Примечание
	Сборочные единицы и детали					
	ИМОЛ – 3				15.89	
1	ГОСТ 103-2006	-4x40	L=3510мм	1	4.41	4.41
2	— " —	-14x25	L=1015мм	3	2,79	8.37
3	— " —	-4x12	L=752мм	2	0,286	0.57
4	— " —	-4x12	L=800мм	4	0,304	1.22
5	— " —	-5x25	L=675мм	2	0,662	1.32
ЛС-1	ГОСТ 8717-2016	Ступень ЛС-11-б		5	110	
ЛС-2	ГОСТ 8717-2016	Ступень ЛС-11.17-б		4	111	

Изм.	Кол.уч	Лист	Nдок.	Подпись	Дата
Г.И.П		Хуснутдинов			02.22
Проверил		Густов			02.22
Выполнил		Казбеков			02.22

Заказ № 8204 – АС

Строительство 180-ти квартирного жилого дома по ул. Крепостная-Н. Назарбаева в г. Петропавловске СКО (с внешними инженерными сетями и благоустройством территории)

86-014/1.2-1-2017-Н-АС.01-1
в осях "1-2"; "3-4"; "4-5"; "7-8"

Стадия	Лист	Листов
РП	47	

План лестничной клетки на отм. -0.830м
План входа в подъезд на отм. -0.880м
Ограждение лестничного марша ИМОЛ-3.

ТОО "СЕВГРАЖДАНПРОЕКТ" г.ПЕТРОПАВЛОВСК

Взам. инв. N | Подпись и дата | Инв. N подл.

Марка поз.	ОБОЗНАЧЕНИЕ	НАИМЕНОВАНИЕ	Кол. шт.	Масса ед. кг.	Примечание
1	2	3	4	5	6
	Элемент блокировки ЭБ-1				
1 ÷ 15	ГОСТ 19804-2012	Сваи С 100.30-6 ХС2; ХА1	15	2280	F150; W6 C16/20
	Железобетонный ростверк ХС2; ХА1				
Ø12А400	ГОСТ 34028-2016	Арматура Ø12А400 п.м	151.0	0.888	134.08
Ø8А400	ГОСТ 34028-2016	Арматура Ø8А400 п.м	285.0	0.395	112.58
		Бетон С12/15 м³	5.36		F150; W6
Ø10А400	ГОСТ 34028-2016	Арматура Ø10А400 п.м	67.20	0.617	41.46
	Фундаментные блоки ХС2; ХА1				
1	ГОСТ 13579-78*	Фундам. блок ФБС 24.6.6-т	6	1960	F100; W6
2	ГОСТ 13579-78*	Фундам. блок ФБС 12.6.6-т	1	955	F100; W6
3	ГОСТ 13579-78*	Фундам. блок ФБС 9.6.6-т	9	700	F100; W6
4	ГОСТ 13579-78*	Фундам. блок ФБС 24.4.6-т	4	1300	F100; W6
5	ГОСТ 13579-78*	Фундам. блок ФБС 12.4.6-т	3	636	F100; W6
6	ГОСТ 13579-78*	Фундам. блок ФБС 9.4.6-т	2	470	F100; W6
7	ГОСТ 13579-78*	Фундам. блок ФБС 24.3.6-т	8	970	F100; W6
8	ГОСТ 13579-78*	Фундам. блок ФБС 12.6.3-т	4	460	F100; W6
9	ГОСТ 13579-78*	Фундам. блок ФБС 9.3.6-т	5	351	F100; W6
11	ГОСТ 13579-78*	Фундам. блок ФБС 12.5.6-т	2	795	F100; W6
12	ГОСТ 13579-78*	Фундам. блок ФБС 9.5.6-т	2	590	F100; W6
		Монолитные заделки из бетон кл. С8/10 м³	0.50		F100; W6
	Фундаментные сетки				
С-1/С-2	Смотри лист АС-28	Сетка С-1 / Сетка С-2	4/2	3.72/4.67	14.88/9.34
С-7	Смотри лист АС-29	Сетка С-7	1	3.47	3.47
	Арматурный шов				
Ø12А400	ГОСТ 34028-2016	Арматура Ø12А400 п.м	59.20	0.888	52.60
Ø4Вр1	ГОСТ 6727-80*	Арматура Ø4Вр1 п.м	21.60	0.095	2.05
	Перемычки				
ПР-8	Серия 1.038.1-1 в.1	Перемычка 2ПБ13-1-п	5	54.00	F75

1	2	3	4	5	6
	Элемент блокировки ЭБ-6				
1 ÷ 15	ГОСТ 19804-91	Сваи С 100.30-6 ХС2; ХА1	15	2280	F150; W6 C16/20
	Железобетонный ростверк ХС2; ХА1				
Ø12А400	ГОСТ 34028-2016	Арматура Ø12А400 п.м	151.0	0.888	134.08
Ø8А400	ГОСТ 34028-2016	Арматура Ø8А400 п.м	285.0	0.395	112.58
		Бетон кл, С12/15 м³	5.36		F150; W6
Ø10А400	ГОСТ 34028-2016	Арматура Ø10А400 п.м	67.20	0.617	41.46
	Фундаментные блоки ХС2; ХА1				
1	ГОСТ 13579-78*	Фундам. блок ФБС 24.6.6-т	8	1960	F100; W6
2	ГОСТ 13579-78*	Фундам. блок ФБС 12.6.6-т	1	955	F100; W6
3	ГОСТ 13579-78*	Фундам. блок ФБС 9.6.6-т	5	700	F100; W6
4	ГОСТ 13579-78*	Фундам. блок ФБС 24.4.6-т	4	1300	F100; W6
5	ГОСТ 13579-78*	Фундам. блок ФБС 12.4.6-т	3	636	F100; W6
6	ГОСТ 13579-78*	Фундам. блок ФБС 9.4.6-т	2	470	F100; W6
7	ГОСТ 13579-78*	Фундам. блок ФБС 24.3.6-т	8	970	F100; W6
8	ГОСТ 13579-78*	Фундам. блок ФБС 12.6.3-т	3	460	F100; W6
9	ГОСТ 13579-78*	Фундам. блок ФБС 9.3.6-т	5	351	F100; W6
11	ГОСТ 13579-78*	Фундам. блок ФБС 12.5.6-т	2	795	F100; W6
12	ГОСТ 13579-78*	Фундам. блок ФБС 9.5.6-т	2	590	F100; W6
		Монолитные заделки из бетон кл. С8/10 м³	0.36		F100; W6
	Фундаментные сетки				
С-1/С-2	Смотри лист АС-28	Сетка С-1 / Сетка С-2	4/2	3.72/4.67	14.88/9.34
С-7	Смотри лист АС-29	Сетка С-7	1	3.47	3.47
	Арматурный шов				
Ø12А400	ГОСТ 34028-2016	Арматура Ø12А400 п.м	59.2	0.888	52.57
Ø4Вр1	ГОСТ 6727-80*	Арматура Ø4Вр1 п.м	21.60	0.095	2.05

Взам. инв. N° | Подпись и дата | Инв. N° подл.

Изм.	Кол уч.	Лист	Nдок.	Подпись	Дата.
Г.И.П		Хуснутдинов			02.22
Проверил		Густов			02.22
Выполнил		Казбеков			02.22

Заказ № 8204 - АС

Строительство 180-ти квартирного жилого дома по ул. Крепостная-Н. Назарбаева в г. Петропавловске СКО (с внешними инженерными сетями и благоустройством территории)

86-014/1.2-1-2017-Н-АС.01-1
в осях "1-2"; "7-8"

Стадия	Лист	Листов
РП	48	

Спецификация изделий ниже 0.000
Элементы блокировки ЭБ-1; ЭБ-6

ТОО "СЕВГРАЖДАНПРОЕКТ" г.ПЕТРОПАВЛОВСК

Марка поз.	ОБОЗНАЧЕНИЕ	НАИМЕНОВАНИЕ	Кол. шт.	Масса ед. кг.	Примечание
1	2	3	4	5	6
	Элемент блокировки ЭБ-2; (ЭБ-5)				
1 ÷ 23	ГОСТ 19804-2012	Сваи С 100.30-6 ХС2; ХА1	23 (23)	2280	F150; W6 С16/20
	Железобетонный ростверк ХС2; ХА1				
⌀14А400	ГОСТ 34028-2016	Арматура ⌀14А400 п.м	226.0 (226.0)	1.21	271.20 (271.20)
⌀12А400	ГОСТ 34028-2016	Арматура ⌀12А400 п.м	76.0 (76.0)	0.888	67.49 (67.49)
⌀8А400	ГОСТ 34028-2016	Арматура ⌀8А400 п.м	566.0 (566.0)	0.395	223.57 (223.57)
		Бетон кл. С12/15 $м^3$	10.46 (10.46)		F150; W6
	Фундаментные блоки ХС2; ХА1				
3	ГОСТ 13579-78*	Фундам. блок ФБС 9.6.6-т	4 (4)	700	F100; W6
4	ГОСТ 13579-78*	Фундам. блок ФБС 24.4.6-т	-	1300	F100; W6
5	ГОСТ 13579-78*	Фундам. блок ФБС 12.4.6-т	-	636	F100; W6
6	ГОСТ 13579-78*	Фундам. блок ФБС 9.4.6-т	8 (8)	470	F100; W6
9	ГОСТ 13579-78*	Фундам. блок ФБС 9.3.6-т	6 (6)	351	F100; W6
10	ГОСТ 13579-78*	Фундам. блок ФБС 24.5.6-т	18 (18)	1630	F100; W6
11	ГОСТ 13579-78*	Фундам. блок ФБС 12.5.6-т	6 (12)	795	F100; W6
12	ГОСТ 13579-78*	Фундам. блок ФБС 9.5.6-т	18 (12)	590	F100; W6
13	ГОСТ 13579-78*	Фундам. блок ФБС 12.4.3-т	-	310	F100; W6
14	ГОСТ 13579-78*	Фундам. блок ФБС 12.5.3-т	20 (20)	380	F100; W6
		Монолитные заделки из бетон кл. С8/10 $м^3$	1.06 (1.22)	1.35	F100; W6
	Фундаментные сетки				
С-6	Смотри лист АС-29	Сетка С-6	4 (4)	3.08	12.32 (12.32)
С-7	Смотри лист АС-29	Сетка С-7	2 (2)	3.47	6.94 (6.94)
С-8	Смотри лист АС-29	Сетка С-8	8 (8)	3.16	25.28 (25.28)
	Арматурный шов				
⌀12А400	ГОСТ 34028-2016	Арматура ⌀12А400 п.м	114.0 (114.0)	0.888	101.23 (101.23)
⌀4Вр1	ГОСТ 6727-80*	Арматура ⌀4Вр1 п.м	94.0 (94.0)	0.095	8.93 (8.93)

1	2	3	4	5	6
	Деревянные изделия				
ДС19-9гт	ГОСТ 24698-81	Дверь ДС19-9гт	1 (1)		EI 45
L125x10	ГОСТ 8509-93	Уголок 125x10 Lобщ.=5600мм	-	19.10	106.96 (106.96)
L125x10	ГОСТ 8509-93	Уголок 125x10 Lобщ.=8000мм	-	19.10	152.80 (152.80)
	Перемычки				
ПР-9	Серия 1.038,1-1 в.1	Перемычка 2ПБ13-1-п	8 (8)	54.00	F75
⌀12А400	ГОСТ 34028-2016	Арматура ⌀12А400 п.м	16.0 (16.0)	0.888	14.21 (14.21)
⌀16А400	ГОСТ 34028-2016	Арматура ⌀16А400 п.м	9.00 (9.00)	1.578	14.20 (14.20)
⌀6А240	ГОСТ 34028-2016	Арматура ⌀6А240 п.м	6.40 (6.40)	0.222	1.42 (1.42)

В скобках даны количество изделий для элемент блокировки ЭБ-5

Взам. инв. N° | Подпись и дата | Инв. N° подл.

Изм.	Кол уч.	Лист	Nдок.	Подпись	Дата.
Г.И.П		Хуснутдинов			02.22
Проверил		Густов			02.22
Выполнил		Казбеков			02.22

Заказ № 8204 - АС

Строительство 180-ти квартирного жилого дома по ул. Крепостная-Н. Назарбаева в г. Петропавловске СКО (с внешними инженерными сетями и благоустройством территории)

86-014/1.2-1-2017-Н-АС.01-1
в осях "1-2"; "3-4"

Стадия	Лист	Листов
РП	49	

Спецификация изделий ниже 0.000
Элементы блокировки ЭБ-2; ЭБ-5.

ТОО "СЕВГРАЖДАНПРОЕКТ" г.ПЕТРОПАВЛОВСК

Марка поз.	ОБОЗНАЧЕНИЕ	НАИМЕНОВАНИЕ	Кол. шт.	Масса ед. кг.	Примечание
	Блок-секция в осях "1-2" ("7-8")				
1 ÷ 160	ГОСТ 19804-2012	Сваи С 100.30-6 ХС2; ХА1	162 (162)	2280	F150; W6 C16/20
					1389.72
	Железобетонный ростверк ХС2; ХА1				
Ø12А400	ГОСТ 34028-2016	Арматура Ø12А400 п.м	1632.0 (1632.0)	0.888	1449.20 (1449.20)
Ø8А400	ГОСТ 34028-2016	Арматура Ø8А400 п.м	5020.0 (5020.0)	0.395	1983.0 (1983.0)
СР-2	ГОСТ 6727-80*	Сетка Ø5ВрI яч. 100х100	2 (2)	34.7	69.40 (69.40)
		Бетон кл. С12/15 м³	66.50 (66.50)		F150; W6
Ø8А400	ГОСТ 34028-2016	Арматура Ø8А400 L=420мм	20 (20)	0.17	3.40 (3.40)
Ø10А400	ГОСТ 34028-2016	Арматура Ø10А400 п.м	28.80 (28.8)	0.617	17.77 (17.77)
Ø12А400	ГОСТ 34028-2016	Арматура Ø12А400 п.м	56.00 (56.00)	0.888	49.73 (49.73)
	Фундаментные блоки ХС2; ХА1				
1	ГОСТ 13579-78*	Фундам. блок ФБС 24.6.6-т	19 (21)	1960	F100; W6
2	ГОСТ 13579-78*	Фундам. блок ФБС 12.6.6-т	17 (15)	955	F100; W6
3	ГОСТ 13579-78*	Фундам. блок ФБС 9.6.6-т	31 (27)	700	F100; W6
4	ГОСТ 13579-78*	Фундам. блок ФБС 24.4.6-т	21 (23)	1300	F100; W6
5	ГОСТ 13579-78*	Фундам. блок ФБС 12.4.6-т	21 (17)	636	F100; W6
6	ГОСТ 13579-78*	Фундам. блок ФБС 9.4.6-т	47 (51)	470	F100; W6
7	ГОСТ 13579-78*	Фундам. блок ФБС 24.3.6-т	27 (28)	970	F100; W6
8	ГОСТ 13579-78*	Фундам. блок ФБС 12.6.3-т	19 (14)	460	F100; W6
9	ГОСТ 13579-78*	Фундам. блок ФБС 9.3.6-т	38 (42)	351	F100; W6
10	ГОСТ 13579-78*	Фундам. блок ФБС 24.5.6-т	2 (2)	1630	F100; W6
11	ГОСТ 13579-78*	Фундам. блок ФБС 12.5.6-т	13 (13)	795	F100; W6
12	ГОСТ 13579-78*	Фундам. блок ФБС 9.5.6-т	10 (10)	590	F100; W6
13	ГОСТ 13579-78*	Фундам. блок ФБС 12.4.3-т	42 (45)	310	F100; W6
14	ГОСТ 13579-78*	Фундам. блок ФБС 12.5.3-т	9 (9)	380	F100; W6
		Монолитные заделки из бетон кл. С8/10 м³	8.05 (8.50)		F100; W6
L125х10	ГОСТ 8509-93	Уголок 125х10 Lобщ.=10000мм (Уголок 125х10 Lобщ.=12400мм)	-	191.00 (236.84)	
	Арматурный шов				
Ø12А400	ГОСТ 34028-2016	Арматура Ø12А400 п.м	507.0 (507.0)	0.888	450.22 (450.22)
Ø4Вр1	ГОСТ 6727-80*	Арматура Ø4Вр1 п.м	161.0 (161.0)	0.095	15.30 (15.30)

Марка поз.	ОБОЗНАЧЕНИЕ	НАИМЕНОВАНИЕ	Кол. шт.	Масса ед. кг.	Примечание
	Фундаментные сетки				
С-1	Смотри лист АС-28	Сетка С-1	8 (8)	3.72	29.76 (29.76)
С-2	Смотри лист АС-28	Сетка С-2	10 (10)	4.67	46.70 (46.70)
С-3 / С-3а	Смотри лист АС-28	Сетка С-3 / Сетка С-3а	(2)/2 (3)	3.88/3.28	(7.76)/7.76 (9.84)/(9.84)
С-4	Смотри лист АС-28	Сетка С-4	1 (1)	4.36	4.36 (4.36)
С-5	Смотри лист АС-29	Сетка С-5	2 (2)	4.88	9.76 (9.76)
С-8	Смотри лист АС-29	Сетка С-8	3 (3)	3.16	9.48 (9.48)
	Перекрытие				
П-1	Серия 1.141-1 в.63	ПК63.15-8АтVт-а	11 (11)	2950	
П-2	Серия 1.141-1 в.63	ПК63.12-8АтVт-а	14 (14)	2200	
П-3	Серия 1.141-1 в.63	ПК51.15-8АтVт-а	7 (7)	2400	F75
П-4	Серия 1.141-1 в.63	ПК51.12-8АтVт-а	2 (2)	1180	
П-10	Серия 1.141-1 в.60	ПК27.15-8та	3 (3)	1420	
П-11	Серия 1.141-1 в.60	ПК27.12-8та	4 (4)	970	
П-12	Серия 1.141-1 в.60	ПК24.12-8та	0 (0)	860	
П-13	Серия 1.141-1 в.60	ПК36.12-8та	1 (1)	1280	
П-14	Серия 1.141-1 в.60	ПК27.12-8та	1 (1)	940	укороченная L=2600мм
	Монолитные участки				
УМ-2	Смотри лист АС-30	Монолитный участок УМ-2	1 (1)	0.14	
УМ-3	Смотри лист АС-30	Монолитный участок УМ-3	1 (1)	0.06	
УМ-5	Смотри лист АС-30	Монолитный участок УМ-5	1 (1)	0.27	
УМ-2а	Смотри лист АС-30	Монолитный участок УМ-2а	1 (1)	0.11	

В скобках даны количество изделий для блок-секции в осях "7-8"

Изм.	Кол уч.	Лист	Nдок.	Подпись	Дата.
Г.И.П		Хуснутдинов			02.22
Проверил		Густов			02.22
Выполнил		Казбеков			02.22

Заказ № 8204 - АС

Строительство 180-ти квартирного жилого дома по ул. Крепостная-Н. Назарбаева в г. Петропавловске СКО (с внешними инженерными сетями и благоустройством территории)

86-014/1.2-1-2017-Н-АС.01-1 в осях "1-2"; "7-8"

Стадия	Лист	Листов
РП	50	

Спецификация изделий ниже 0.000 (начало)

ТОО "СЕВГРАЖДАНПРОЕКТ" г.ПЕТРОПАВЛОВСК

Взам. инв. N° | Подпись и дата | Инв. N° подл.

Марка поз.	ОБОЗНАЧЕНИЕ	НАИМЕНОВАНИЕ	Кол. шт.	Масса ед. кг.	Примечание
	Сечение "а-а"				
Б-1	ГОСТ 8240-97	Швеллер С27 L=5150мм	1 (1)	142.66	142.66
L100x8	ГОСТ 8509-93	Уголок L100x8 L=200мм	2 (2)	3.02	6.04
5ПБ25-27-п	Серия 1.038.1-1 в.1	Перемычка 5ПБ25-27-п	3 (3)	338	
3ПБ25-8-п	Серия 1.038.1-1 в.1	Перемычка 3ПБ25-8-п	1 (1)	162	
2ПБ19-3-п	Серия 1.038.1-1 в.1	Перемычка 2ПБ 19-3-п	4 (4)	81	
	Соединительные элементы				
А-1	смотри лист АС-37	Анкер А-1	37 (37)	0.55	20.35 (20.35)
А-2	смотри лист АС-37	Анкер А-2	16 (16)	0.92	14.92 (14.92)
	Железобетонные перемычки				
1	Серия 1.038.1-1 в.1	Перемычка 1ПБ 13-1	6 (6)	25	
2	Серия 1.038.1-1 в.1	Перемычка 2ПБ 13-1-п	15 (15)	54	
3	Серия 1.038.1-1 в.1	Перемычка 2ПБ 16-2-п	1 (1)	65	
4	Серия 1.038.1-1 в.2	Перемычка 3ПБ 16-37-п	6 (6)	102	
5	Серия 1.038.1-1 в.1	Перемычка 1ПП 12-3	3 (3)	72	
	Металлические перемычки				
7	ГОСТ 8510-86*	Уголок L125x80x8 L=900мм	3 (3)	11.25	33.75 (33..75)
8	ГОСТ 8509-93	Уголок L125x8 L=1400мм	7 (7)	21.70	151.90 (151.90)
9	ГОСТ 8510-86*	Уголок L125x80x8 L=1300мм	4 (4)	16.29	65.16 (65.16)
	Ограждение с калиткой				
1	ГОСТ 8639-82*	Труба ▫30x3 п.м.	4.74 (4.74)	2.42	11.47
	Элементы лестницы				
ЛС-1	ГОСТ 8717-2016	Лест. ступени ЛС 11-б	5 (5)	110.0кг.	
ИМОЛ-3	86, разд. 10.4-1 л.12; 13 лист АС-31	Ограждение лестниц ИМОЛ-3	1 (1)	15.89	15.89 (15.89)

Марка поз.	ОБОЗНАЧЕНИЕ	НАИМЕНОВАНИЕ	Кол. шт.	Масса ед. кг.	Примечание
	Приямок N1		1 (1)		
МР-1	Смотри лист АС-45	Металлическая решетка МР-1	1 (1)	31.09	31.09 (31.09)
МР-2	Смотри лист АС-45	Металлическая решетка МР-2	2 (2)	13.83	27.66 (27.66)
		Бетон кл. С8/10 $м^3$	1.02 (1.02)		
	Деревянные изделия				
ДЛ-1	ГОСТ 24698-81	Дверь ДС19-9гту	1 (0)		EI 30
ДЛ-1л	ГОСТ 24698-81	Дверь ДС19-9гтул	0 (1)		EI 30
Л-1	ГОСТ 24698-81	Люк ДЛ13-10	2 (2)		
РМП-1	Смотри лист АС-42	Металлическая решетка РМП-1	3 (3)		
ПТУ-001		Подъемно-транспортное устройство ПТУ.001 (подъемник вертикальный грузоподъемностью до 250кг.)	1 (1)		
Ø16А400	ГОСТ 34028-2016	Арматура Ø16А400 п.м	9.00 (9.00)	1.578	14.20 (14.20)
Ø6А240	ГОСТ 34028-2016	Арматура Ø6А240 п.м	6.40 (6.40)	0.222	1.42 (1.42)
	Ограждение лоджии				
	ГОСТ 8240-97	[27 L=6600мм	1 (1)	182.82	182.82 (182.82)
	ГОСТ 8509-93	L125x8 L=6600мм	1 (1)	102.04	102.04 (102.04)
	ГОСТ 8509-93	L125x12 L=6600мм	1 (1)	149.69	149.69 (149.69)
	ГОСТ 8509-93	L100x8 L=300мм	2 (2)	3.66	7.32 (7.32)

В скобках даны количество изделий для блок-секции в осях "7-8"

Изм.	Кол уч.	Лист	Nдок.	Подп.	Дата.
Г.И.П		Хуснутдинов			02.22
Проверил		Густов			02.22
Выполнил		Казбеков			02.22

Заказ № 8204 - АС

Строительство 180-ти квартирного жилого дома по ул. Крепостная-Н. Назарбаева в г. Петропавловске СКО (с внешними инженерными сетями и благоустройством территории)

86-014/1.2-1-2017-Н-АС.01-1
в осях "1-2"; "7-8"

Стадия	Лист	Листов
РП	51	

Спецификация изделий ниже 0.000 (продолжение)

ТОО "СЕВГРАЖДАНПРОЕКТ" г.ПЕТРОПАВЛОВСК

Взам. инв. N°

Подпись и дата

Инв. N° подл.

Марка поз.	ОБОЗНАЧЕНИЕ	НАИМЕНОВАНИЕ	Кол. шт.	Масса ед. кг.	Примечание
	Блок-секция в осях "3-4"; ("5-6")				
1 ÷ 160	ГОСТ 19804-2012	Сваи С 100.30-6 ХС2; ХА1	162 (162)	2280	F150; W6 C16/20
	Железобетонный ростверк ХС2; ХА1				
Ø12А400	ГОСТ 34028-2016	Арматура Ø12А400 п.м	1632.0 (1632.0)	0.888	1449.20 (1449.20)
Ø8А400	ГОСТ 34028-2016	Арматура Ø8А400 п.м	5020.0 (5020.0)	0.395	1983.0 (1983.0)
СР-2	ГОСТ 6727-80*	Сетка Ø5ВрI яч. 100х100	2 (2)	34.7	69.40 (69.40)
		Бетон кл. С12/15 $м^3$	66.50 (66.50)		F150; W6
Ø8А400	ГОСТ 34028-2016	Арматура Ø8А400 L=420мм	20 (20)	0.17	3.40 (3.40)
Ø10А400	ГОСТ 34028-2016	Арматура Ø10А400 п.м	28.80 (28.80)	0.617	17.77 (17.77)
Ø12А400	ГОСТ 34028-2016	Арматура Ø12А400 п.м	56.00 (56.00)	0.888	49.73 (49.73)
	Фундаментные блоки ХС2; ХА1				
1	ГОСТ 13579-78*	Фундам. блок ФБС 24.6.6-т	20 (21)	1960	F100; W6
2	ГОСТ 13579-78*	Фундам. блок ФБС 12.6.6-т	15 (16)	955	F100; W6
3	ГОСТ 13579-78*	Фундам. блок ФБС 9.6.6-т	28 (25)	700	F100; W6
4	ГОСТ 13579-78*	Фундам. блок ФБС 24.4.6-т	21 (22)	1300	F100; W6
5	ГОСТ 13579-78*	Фундам. блок ФБС 12.4.6-т	17 (19)	636	F100; W6
6	ГОСТ 13579-78*	Фундам. блок ФБС 9.4.6-т	53 (47)	470	F100; W6
7	ГОСТ 13579-78*	Фундам. блок ФБС 24.3.6-т	28 (28)	970	F100; W6
8	ГОСТ 13579-78*	Фундам. блок ФБС 12.6.3-т	20 (19)	460	F100; W6
9	ГОСТ 13579-78*	Фундам. блок ФБС 9.3.6-т	47 (38)	351	F100; W6
10	ГОСТ 13579-78*	Фундам. блок ФБС 24.5.6-т	2 (2)	1630	F100; W6
11	ГОСТ 13579-78*	Фундам. блок ФБС 12.5.6-т	11 (13)	795	F100; W6
12	ГОСТ 13579-78*	Фундам. блок ФБС 9.5.6-т	10 (10)	590	F100; W6
13	ГОСТ 13579-78*	Фундам. блок ФБС 12.4.3-т	40 (42)	310	F100; W6
14	ГОСТ 13579-78*	Фундам. блок ФБС 12.5.3-т	10 (9)	380	F100; W6
		Монолитные заделки из бетон кл. С8/10 $м^3$	8.05 (8.05)		F100; W6
L125х10	ГОСТ 8509-93	Уголок 125х10 Lобщ.=7600мм	-	145.16 (145.16)	F100; W6
	Арматурный шов				
Ø12А400	ГОСТ 34028-2016	Арматура Ø12А400 п.м	507.0 (507.0)	0.888	450.22 (450.22)
Ø4Вр1	ГОСТ 6727-80*	Арматура Ø4Вр1 п.м	161.0 (161.0)	0.095	15.30 (15.30)

Марка поз.	ОБОЗНАЧЕНИЕ	НАИМЕНОВАНИЕ	Кол. шт.	Масса ед. кг.	Примечание
	Фундаментные сетки				
С-1	Смотри лист АС-28	Сетка С-1	8 (8)	3.72	29.76 (29.76)
С-2	Смотри лист АС-28	Сетка С-2	10 (10)	4.67	46.70 (46.70)
С-3 / С-3а	Смотри лист АС-28	Сетка С-3 / Сетка С-3а	(2)/3 2/(3)	3.88/3.28	(7.76)/9.84 7.76/(9.84)
С-4	Смотри лист АС-28	Сетка С-4	1 (1)	4.36	4.36 (4.36)
С-5	Смотри лист АС-29	Сетка С-5	2 (2)	4.88	9.76 (9.76)
С-8	Смотри лист АС-29	Сетка С-8	3 (3)	3.16	9.48 (9.48)
	Перекрытие				
П-1	Серия 1.141-1 в.63	ПК63.15-8АтVт-а	13 (12)	2950	
П-2	Серия 1.141-1 в.63	ПК63.12-8АтVт-а	13 (14)	2200	
П-3	Серия 1.141-1 в.63	ПК51.15-8АтVт-а	7 (7)	2400	F75
П-4	Серия 1.141-1 в.60	ПК51.12-8АтVт-а	2 (2)	1800	
П-10	Серия 1.141-1 в.60	ПК27.15-8та	4 (4)	1420	
П-11	Серия 1.141-1 в.60	ПК27.12-8та	3 (3)	970	
П-12	Серия 1.141-1 в.60	ПК24.12-8та	0 (0)	860	
П-13	Серия 1.141-1 в.60	ПК36.12-8та	1 (1)	1280	
П-14	Серия 1.141-1 в.63	ПК27.12-8та	1 (1)	940	укороченная L=2600мм
	Монолитные участки				
УМ-2	Смотри лист АС-36	Монолитный участок УМ-2	1 (1)	0.14	
УМ-3	Смотри лист АС-36	Монолитный участок УМ-3	1 (1)	0.06	
УМ-5	Смотри лист АС-36	Монолитный участок УМ-5	1 (1)	0.27	
УМ-2а	Смотри лист АС-36	Монолитный участок УМ-2а	1 (1)	0.11	
УМ-2б	Смотри лист АС-36	Монолитный участок УМ-2б	1 (0)	0.28	

В скобках даны количество изделий для блок-секции в осях "5-6"

Изм.	Кол уч.	Лист	Nдок.	Подпись	Дата.
Г.И.П		Хуснутдинов			02.22
Проверил		Густов			02.22
Выполнил		Казбеков			02.22

Заказ № 8204 - АС

Строительство 180-ти квартирного жилого дома по ул. Крепостная-Н. Назарбаева в г. Петропавловске СКО (с внешними инженерными сетями и благоустройством территории)

86-014/1.2-1-2017-Н-АС.01-1 в осях "3-4"; "5-6"

Стадия	Лист	Листов
РП	52	

Спецификация изделий ниже 0.000 (начало)

ТОО "СЕВГРАЖДАНПРОЕКТ" г.ПЕТРОПАВЛОВСК

Взам. инв. N° | Подпись и дата | Инв. N° подл.

Марка поз.	ОБОЗНАЧЕНИЕ	НАИМЕНОВАНИЕ	Кол. шт.	Масса ед. кг.	Примечание
	Сечение "а-а"				
Б-1	ГОСТ 8240-97	Швеллер С27 L=5150мм	1 (1)	142.66	142.66
L100x8	ГОСТ 8509-93	Уголок L100x8 L=200мм	2 (2)	3.02	6.04
5ПБ25-27-п	Серия 1.038.1-1 в.1	Перемычка 5ПБ25-27-п	3 (3)	338	
3ПБ25-8-п	Серия 1.038.1-1 в.1	Перемычка 3ПБ25-8-п	1 (1)	162	
2ПБ19-3-п	Серия 1.038.1-1 в.1	Перемычка 2ПБ 19-3-п	4 (4)	81	
	Соединительные элементы				
А-1	смотри лист АС-37	Анкер А-1	37 (37)	0.55	20.35 (20.35)
А-2	смотри лист АС-37	Анкер А-2	15 (15)	0.92	13.80 (13.80)
	Железобетонные перемычки				
1	Серия 1.038.1-1 в.1	Перемычка 1ПБ 13-1	6 (6)	25	
2	Серия 1.038.1-1 в.1	Перемычка 2ПБ 13-1-п	15 (15)	54	
3	Серия 1.038.1-1 в.1	Перемычка 2ПБ 16-2-п	1 (1)	65	
4	Серия 1.038.1-1 в.2	Перемычка 3ПБ 16-37-п	6 (6)	102	
5	Серия 1.038.1-1 в.1	Перемычка 1ПП 12-3	3 (3)	72	
	Металлические перемычки				
7	ГОСТ 8510-86*	Уголок L125x80x8 L=900мм	3 (3)	11.25	33.75 (33..75)
8	ГОСТ 8509-93	Уголок L125x8 L=1400мм	7 (7)	21.70	151.9 (151.90)
9	ГОСТ 8510-86*	Уголок L125x80x8 L=1300мм	4 (4)	16.29	65.16 (65.16)
	Фундаменты под перегородки				
ø10А400	ГОСТ 34028-2016	Арматура ø10А400 п.м	36.60 (24.90)	0.617	22.58 (15.36)
ø6А240	ГОСТ 34028-2016	Арматура ø6А240 п.м	14.70 (10.15)	0.222	3.26 (2.25)
		Бетон кл С12/15 $м^3$	1.76 (1.20)		
	Ограждение с калиткой				
1	ГОСТ 8639-82*	Труба ▫30x3 п.м.	4.74 (4.74)	2.42	11.47
	Элементы лестницы				
ИМОЛ-3	86, разд. 10.4-1 л.12; 13 лист АС-43	Ограждение лестниц ИМОЛ-3	2 (2)	15.89	31.78 (31.78)
ЛС-2	ГОСТ 8717-2016	Лест. ступени ЛС 11.17-б	4 (4)	111.0кг	
ЛС-1	ГОСТ 8717-2016	Лест. ступени ЛС 11-б	5 (5)	110.0кг.	

Марка поз.	ОБОЗНАЧЕНИЕ	НАИМЕНОВАНИЕ	Кол. шт.	Масса ед. кг.	Примечание
	Приямок N1		1 (1)		
МР-1	Смотри лист АС-45	Металлическая решетка МР-1	1 (1)	31.09	31.09 (31.09)
МР-2	Смотри лист АС-45	Металлическая решетка МР-2	2 (2)	13.83	27.66 (27.66)
		Бетон кл С8/10 $м^3$	1.02 (1.02)		
	Деревянные изделия				
Л-1	ГОСТ 24698-81	Люк ДЛ13-10	2 (2)		
ДС-1	ГОСТ 24698-81	Дверь ДС19-9гт	2 (2)		EI 30
ДЛ-1	ГОСТ 24698-81	Дверь ДС19-9гту	1 (1)		EI 30
L125x10	ГОСТ 8510-86*	Уголок L125x10 L=1400мм	2 (2)	26.70	53.40 (53.40)
РМП-1	Смотри лист АС-42	Металлическая решетка РМП-1	3 (3)		
ПТУ-001		Подъемно-транспортное устройство ПТУ.001 (подъемник вертикальный грузоподъемностью до 250кг.)	1 (1)		
	ГОСТ 8568-77	Рифленая сталь - 4x520x900	1 (1)	15.68 (15.68)	съемный пандус
	Приямок (тепловой узел)				
	смотри лист АС-10	Бетон кл. С8/10 м3	1 (1)	0.17	F75
	Ограждение лоджии				
	ГОСТ 8240-97	[27 L=6600мм	1 (1)	182.82	182.82 (182.82)
	ГОСТ 8509-93	L125x8 L=6600мм	1 (1)	102.04	102.04 (102.04)
	ГОСТ 8509-93	L125x12 L=6600мм	1 (1)	149.69	149.69 (149.69)
	ГОСТ 8509-93	L100x8 L=300мм	2 (2)	3.66	7.32 (7.32)

В скобках даны количество изделий для блок-секции в осях "5-6"

Изм.	Кол уч.	Лист	Nдок.	Подп.	Дата.
Г.И.П		Хуснутдинов			02.22
Проверил		Густов			02.22
Выполнил		Казбеков			02.22

Заказ № 8204 - АС

Строительство 180-ти квартирного жилого дома по ул. Крепостная-Н. Назарбаева в г. Петропавловске СКО (с внешними инженерными сетями и благоустройством территории)

86-014/1.2-1-2017-Н-АС.01-1
в осях "3-4"; "5-6"

Стадия	Лист	Листов
РП	53	

Спецификация изделий ниже 0.000 (окончание)

ТОО "СЕВГРАЖДАНПРОЕКТ" г.ПЕТРОПАВЛОВСК

Взам. инв. N° | Подпись и дата | Инв. N° подл.

План крыльца №1; №4; №5

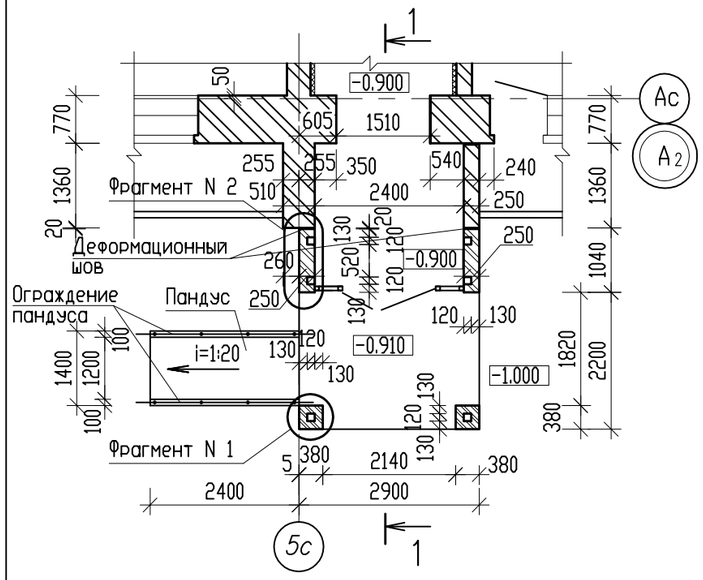

Схема расположения металлических стоек Ст-1 и балок Б-1; Б-2; Б-3

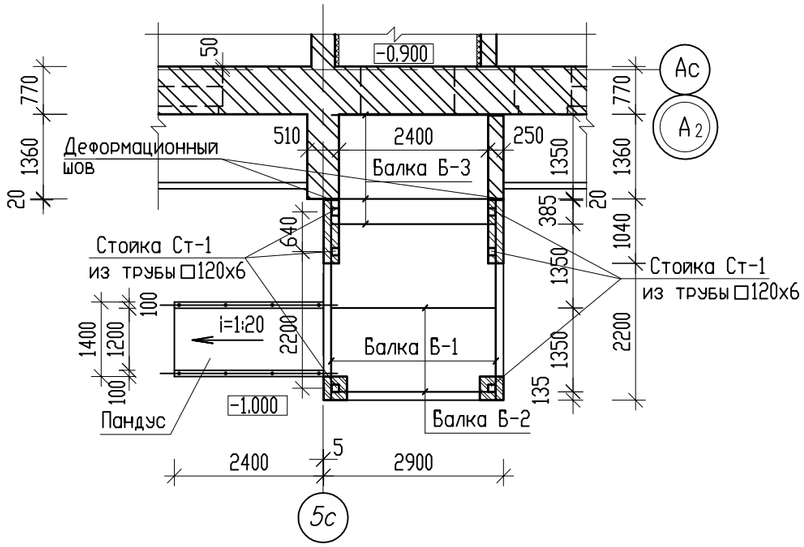

Разрез 1-1

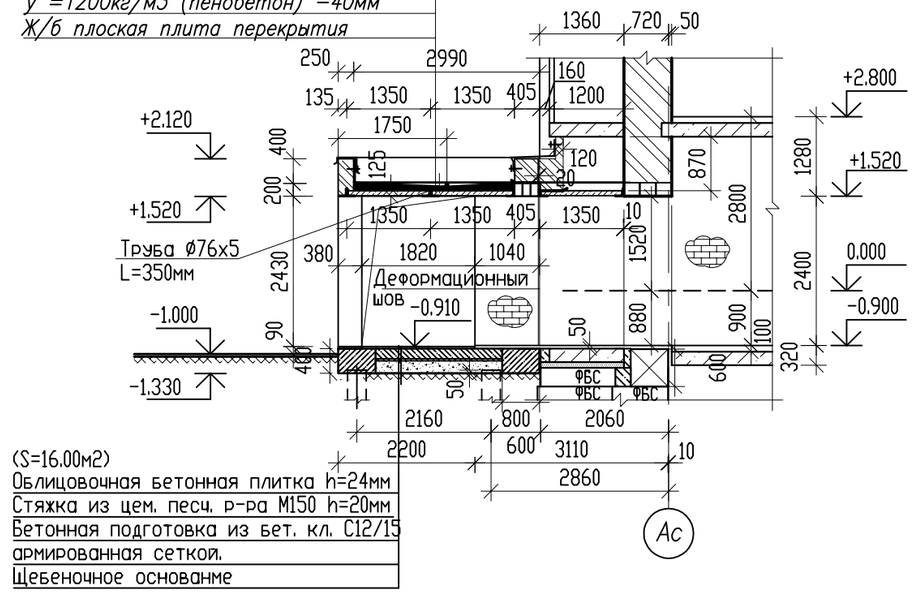

ФРАГМЕНТ №1

ФРАГМЕНТ №2

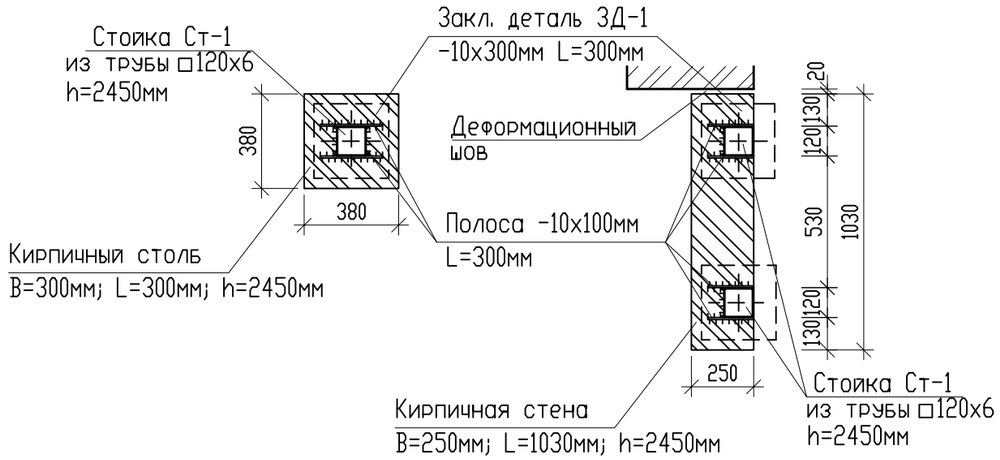

Схема расположения элементов перекрытия крыльца

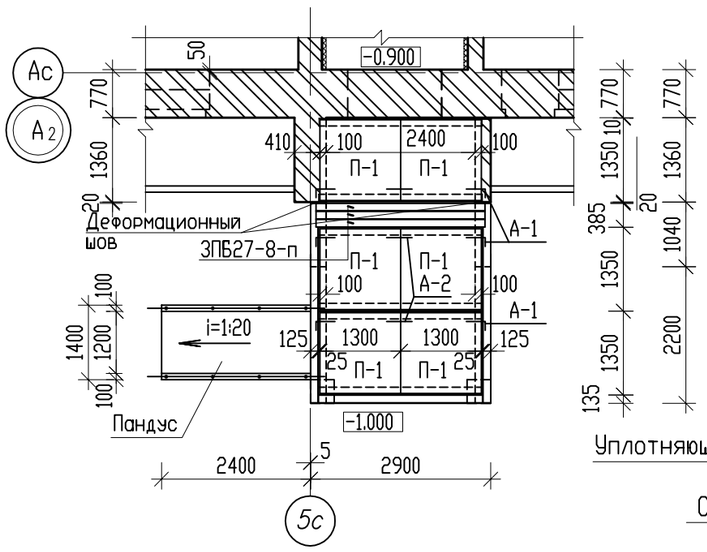

Деталь температурного шва

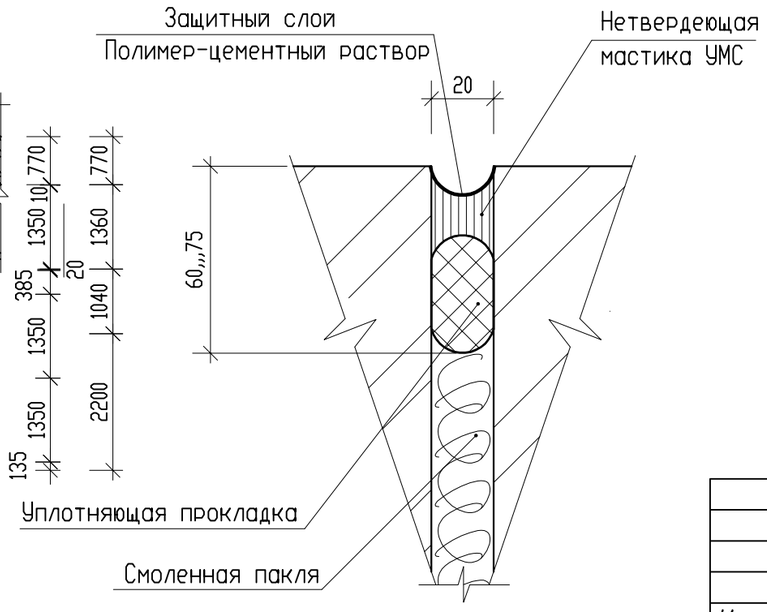

Изм.	Кол.уч	Лист	Nдок.	Подпись	Дата	Заказ № 8204 - АС		
						Строительство 180-ти квартирного жилого дома по ул. Крепостная-Н. Назарбаева в г. Петропавловске СКО (с внешними инженерными сетями и благоустройством территории)		
						86-014/1.2-1-2017-Н-АС.01-1 в осях "1-2"; "5-6"; "7-8"	Стадия	Лист	Листов
Г.И.П		Хуснутдинов			03.22		РП	54	
Гл. конст.		Густов			03.22				
Выполнил		Казбеков			03.22	План крыльца №1; №4; №5. Схема расположения элементов перекрытия крыльца. Разрез 1-1	ТОО"СЕВГРАЖДАНПРОЕКТ" г. ПЕТРОПАВЛОВСК	

Взам. инв. N | Подпись и дата | Инв. N подл.

План кровли

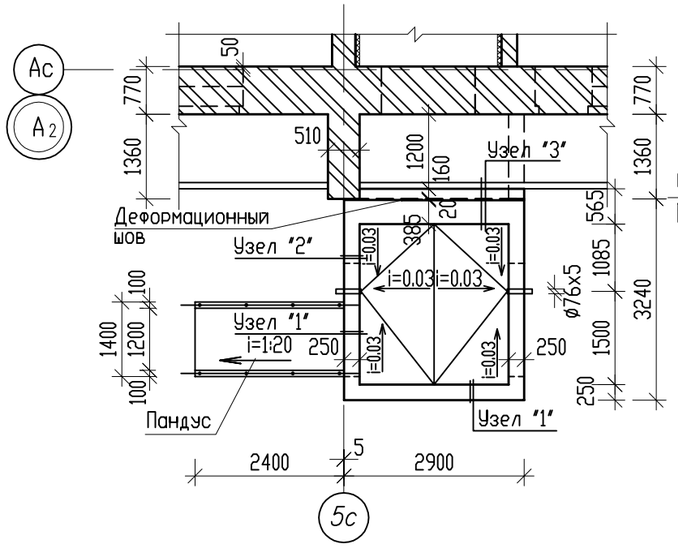

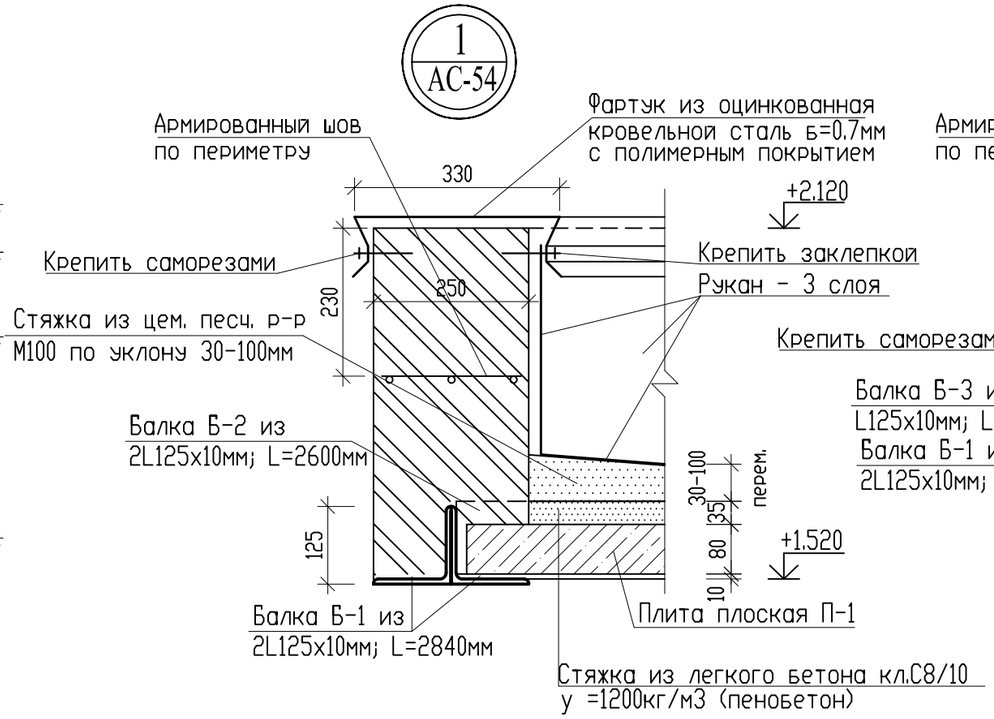

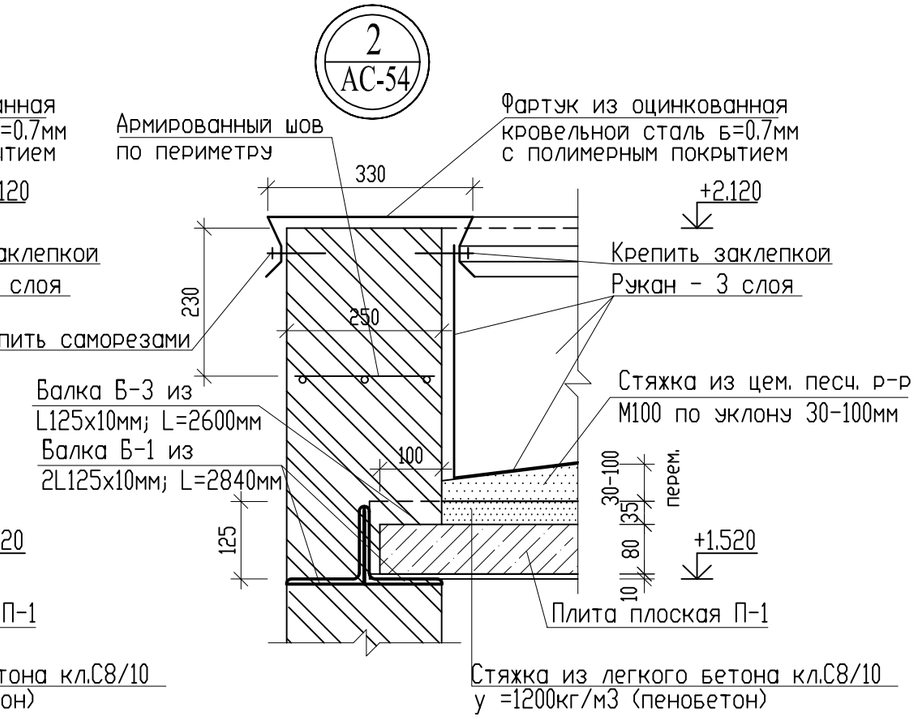

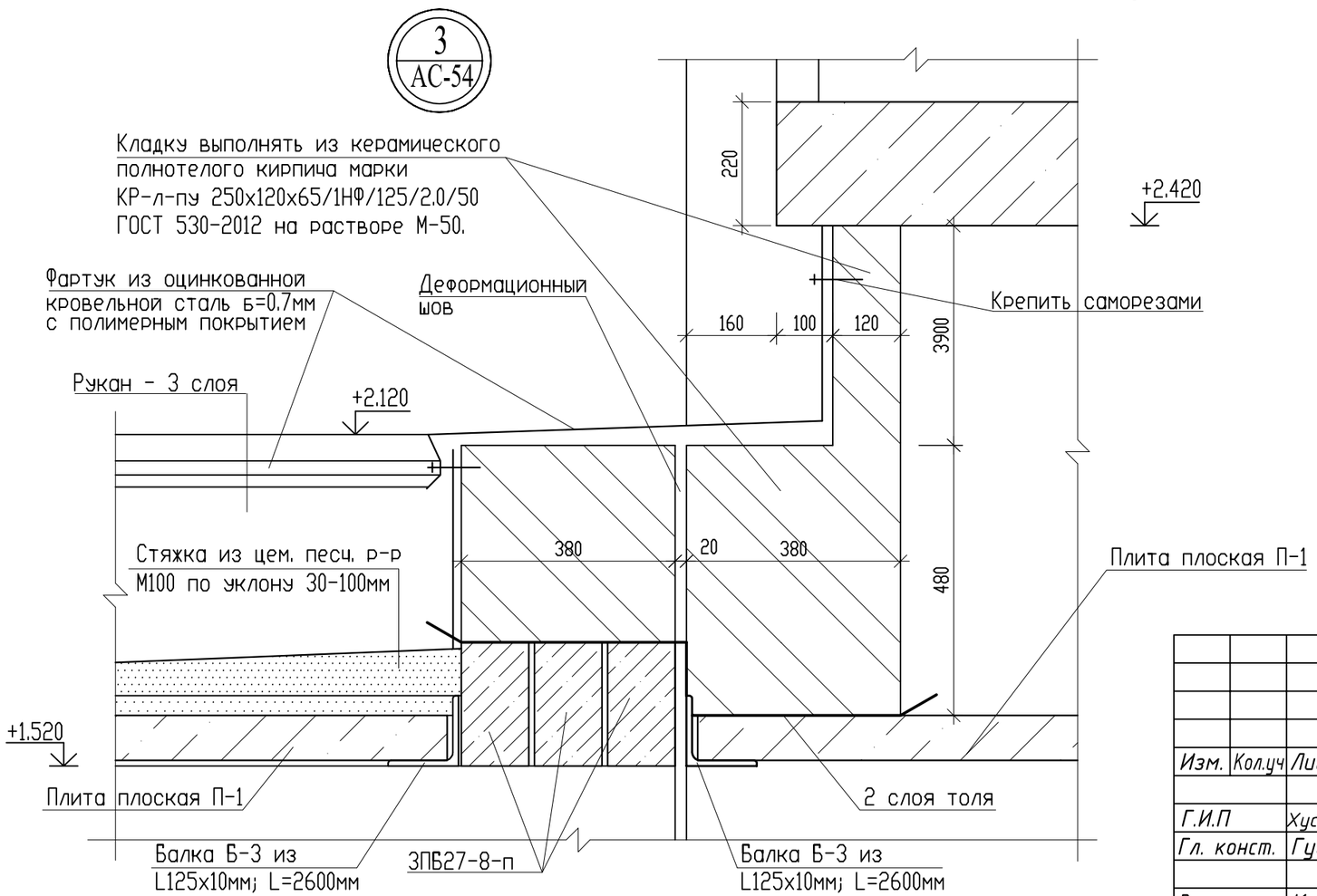

						Заказ № 8204		- АС
						Строительство 180-ти квартирного жилого дома по ул. Крепостная-Н. Назарбаева в г. Петропавловске СКО (с внешними инженерными сетями и благоустройством территории)		
Изм.	Кол.уч	Лист	Nдок.	Подпись	Дата			
						86-014/1.2-1-2017-Н-АС.01-1 в осях "1-2"; "5-6"; "7-8"	Стадия	Лист	Листов
Г.И.П		Хуснутдинов			03.22		РП	55	
Гл. конст.		Густов			03.22				
Выполнил		Казбеков			03.22	План кровли. Узел "1"; "2"; "3".	ТОО"СЕВГРАЖДАНПРОЕКТ" г. ПЕТРОПАВЛОВСК		

Взам. инв. N | Подпись и дата | Инв. N подл.

План крыльца №2

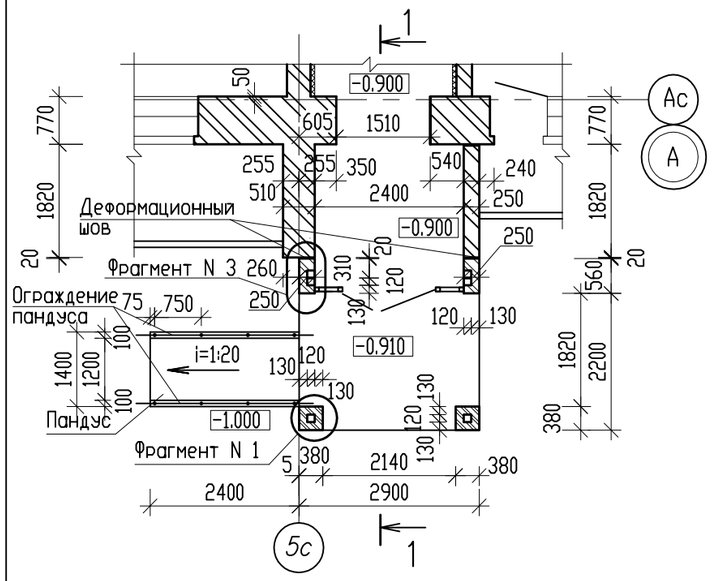

Схема расположения металлических стоек Ст-1 и балок Б-1; Б-2; Б-3

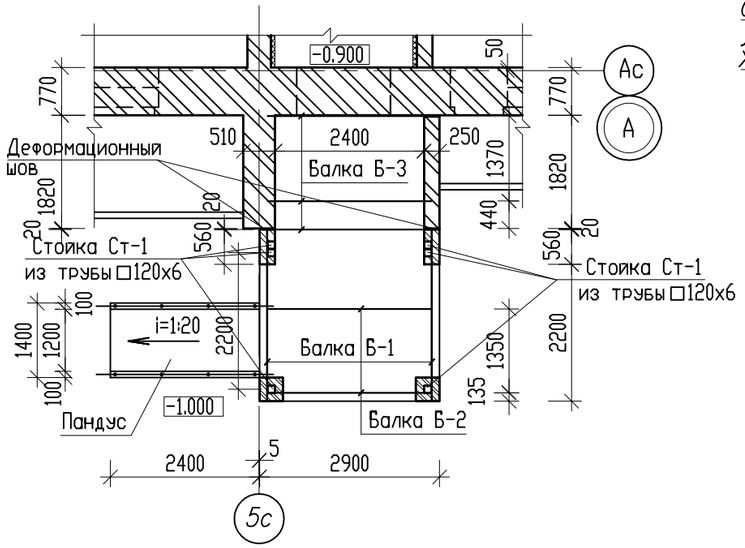

Разрез 1-1

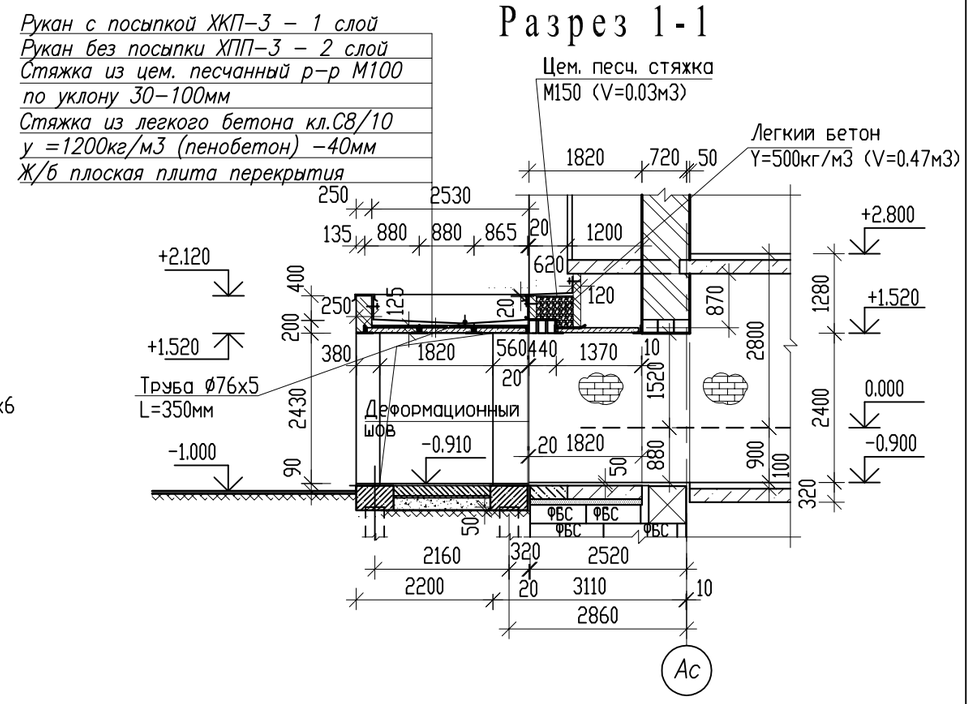

Схема расположения элементов перекрытия крыльца

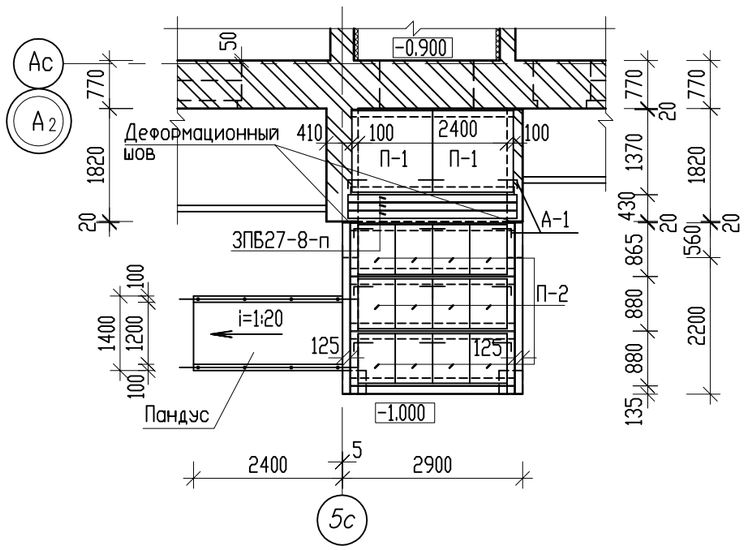

ФРАГМЕНТ №3

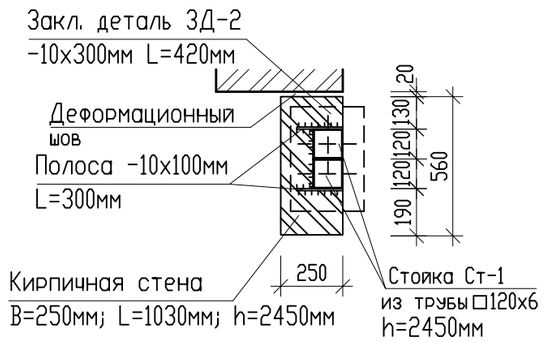

Анкер А-1

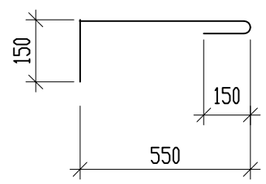

Анкер А-2

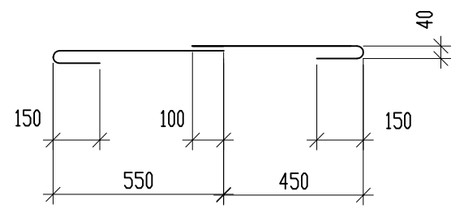

Изм.	Кол.уч	Лист	Nдок.	Подпись	Дата				
						Заказ № 8204 - АС			
						Строительство 180-ти квартирного жилого дома по ул. Крепостная-Н. Назарбаева в г. Петропавловске СКО (с внешними инженерными сетями и благоустройством территории)			
Г.И.П		Хуснутдинов			03.22	86-014/1.2-1-2017-Н-АС.01-1 в осях "3-4"	Стадия	Лист	Листов
Гл. конст.		Густов			03.22		РП	56	
Выполнил		Казбеков			03.22	План крыльца №2. Схема расположения элементов перекрытия крыльца. Разрез 1-1	ТОО"СЕВГРАЖДАНПРОЕКТ" г. ПЕТРОПАВЛОВСК		

Взам. инв. N | Подпись и дата | Инв. N подл.

План кровли

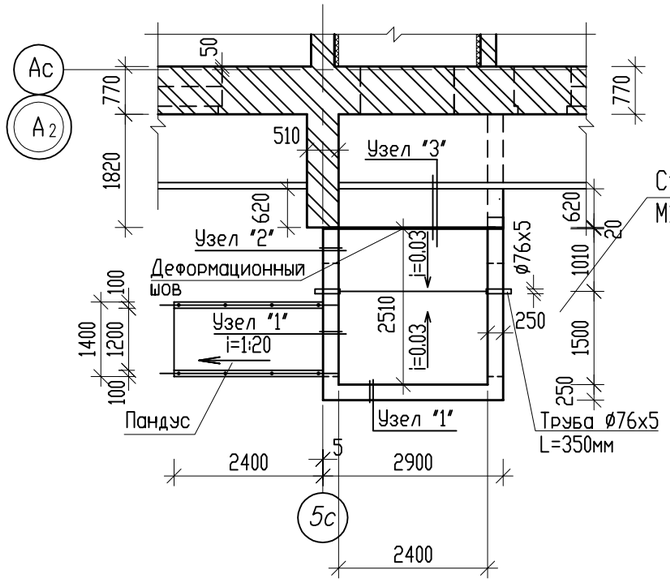

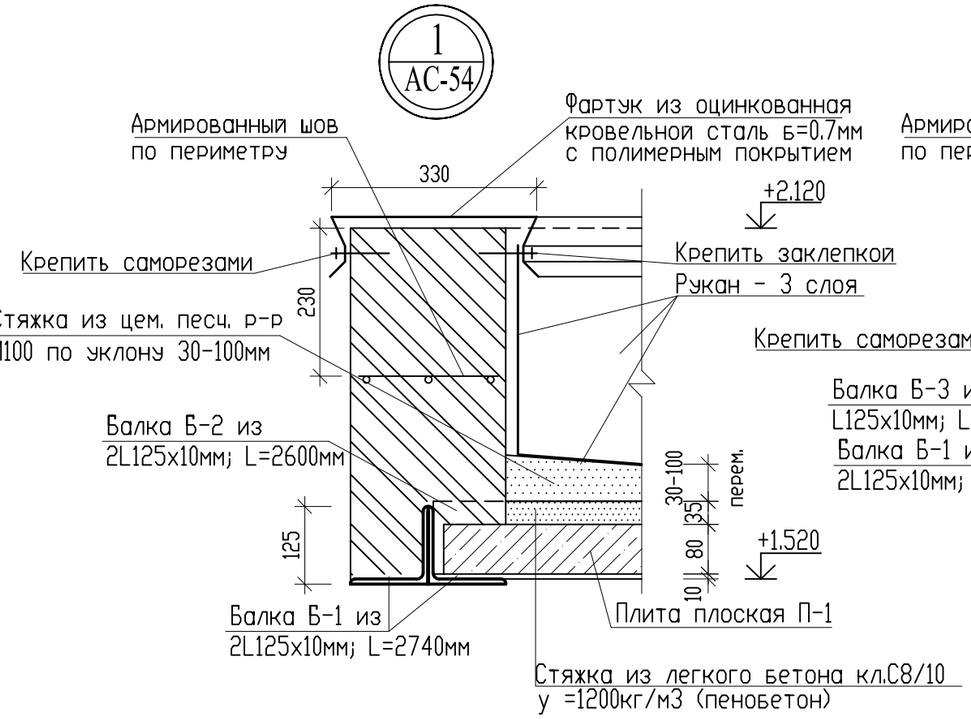

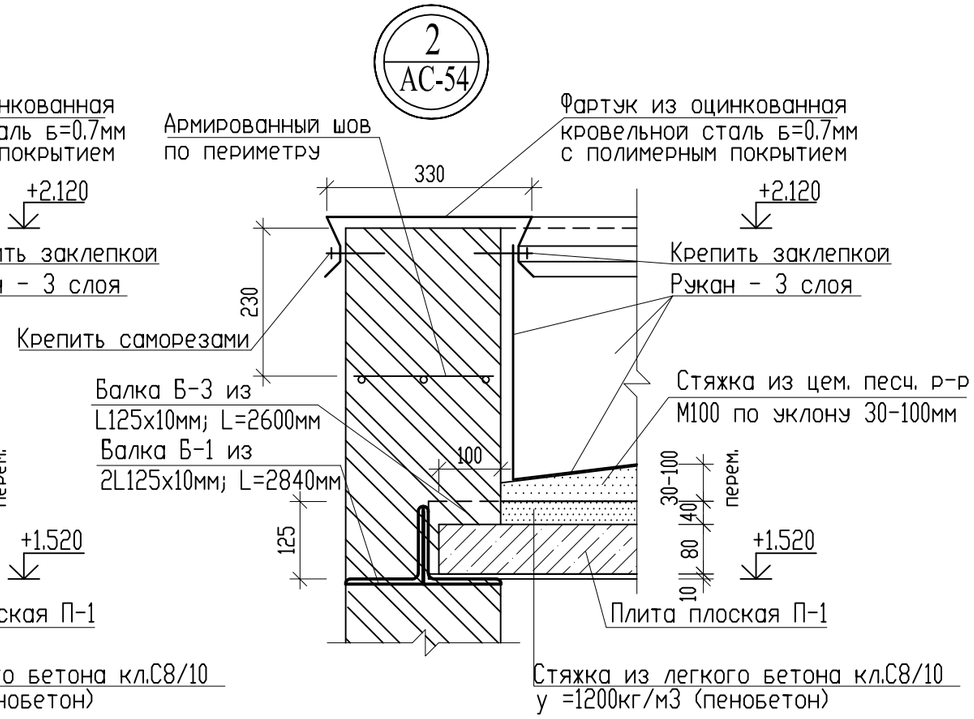

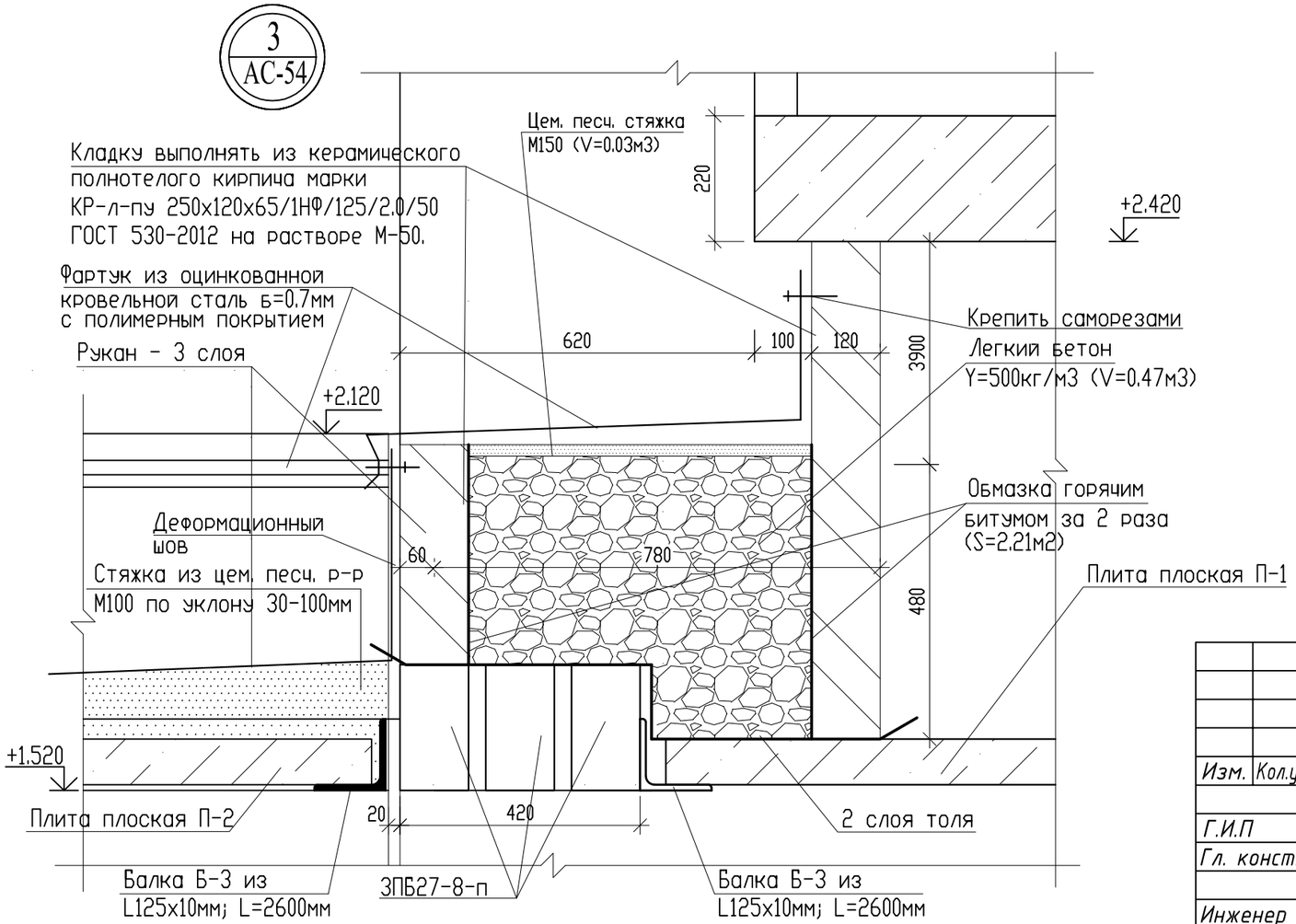

Узел устройства армированного шва

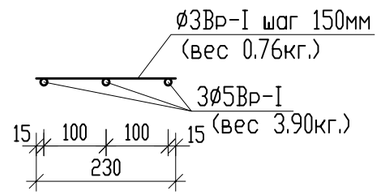

						Заказ № 8204	- АС	
						Строительство 180-ти квартирного жилого дома по ул. Крепостная-Н. Назарбаева в г. Петропавловске СКО (с внешними инженерными сетями и благоустройством территории)		
Изм.	Кол.уч	Лист	Nдок.	Подпись	Дата	86-014/1.2-1-2017-Н-АС.01-1 в осях "3-4"	Стадия	Лист	Листов
Г.И.П		Хуснутдинов			03.22		РП	57	
Гл. конст.		Густов			03.22				
Инженер		Казбеков			03.22	План кровли. Узел "1"; "2"; "3".	ТОО"СЕВГРАЖДАНПРОЕКТ" г. ПЕТРОПАВЛОВСК		

Взам. инв. N | Подпись и дата | Инв. N подл.

План свайного поля крыльца №1; №4; №5

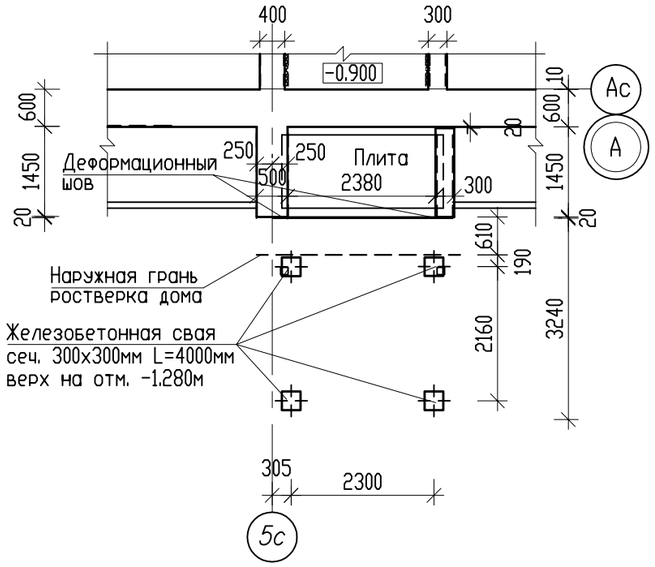

План ростверка крыльца №1; №4; №5

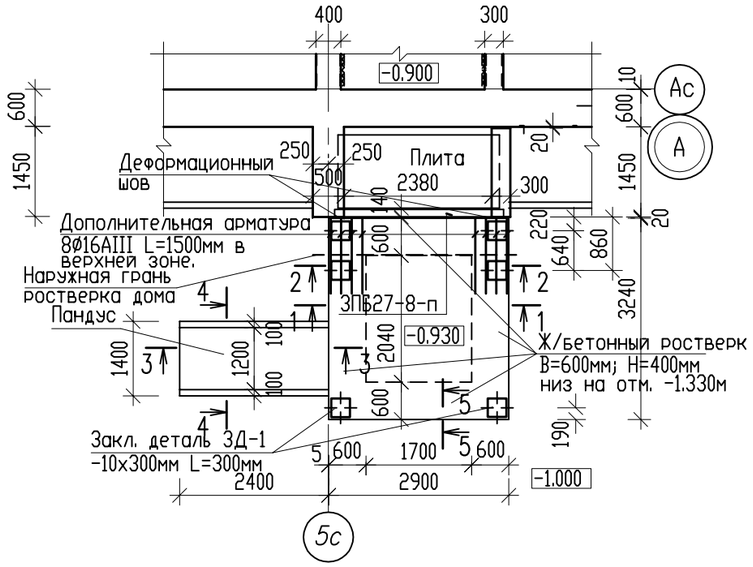

План свайного поля крыльца №2

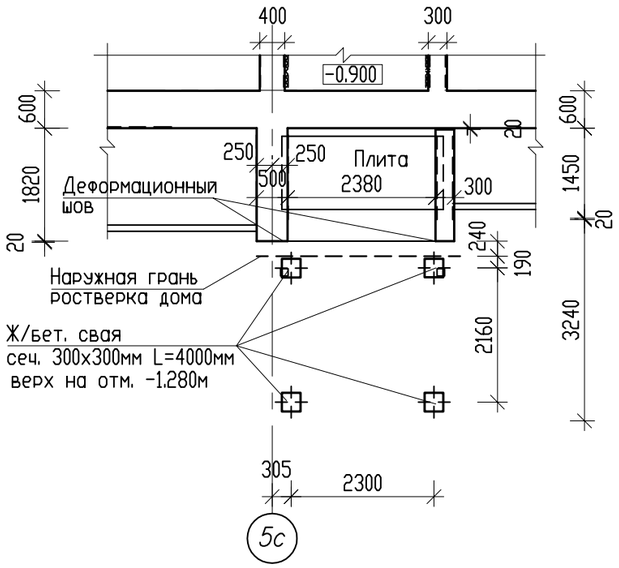

План ростверка крыльца №2

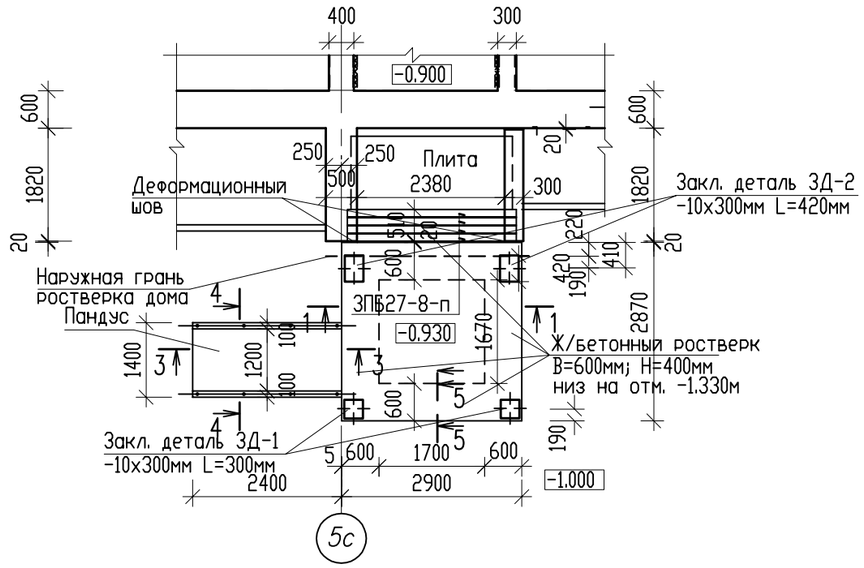

Изм.	Кол.уч	Лист	Nдок.	Подпись	Дата				
						Заказ № 8204 - АС			
						Строительство 180-ти квартирного жилого дома по ул. Крепостная-Н. Назарбаева в г. Петропавловске СКО (с внешними инженерными сетями и благоустройством территории)			
Г.И.П		Хуснутдинов			03.22	86-014/1.2-1-2017-Н-АС.01-1 в осях "1-2"; "3-4"; "5-6"; "7-8"	Стадия	Лист	Листов
Гл. конст.		Густов			03.22		РП	58	
Инженер		Казбеков			03.22	План свайного поля и ростверка крыльца №1; №2; №4; №5.	ТОО"СЕВГРАЖДАНПРОЕКТ" г. ПЕТРОПАВЛОВСК		

Взам. инв. N | Подпись и дата | Инв. N подл.

1 - 1

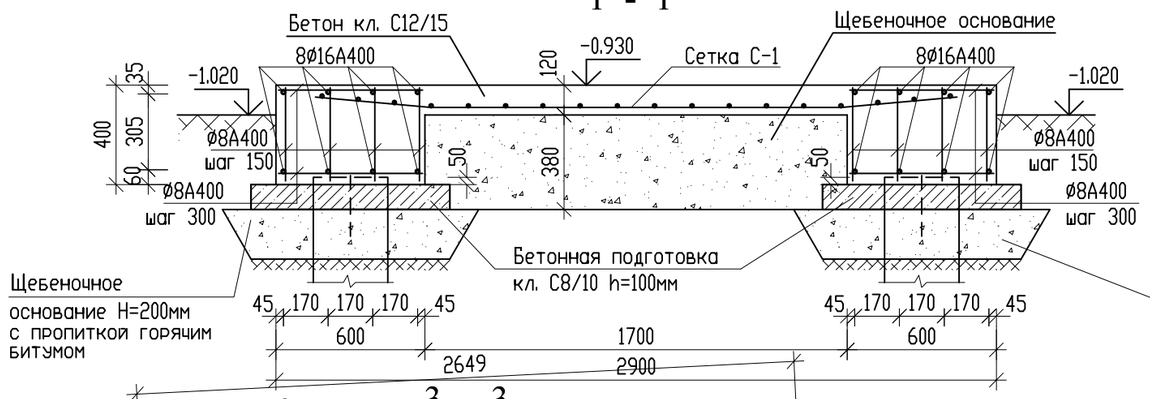

2 - 2

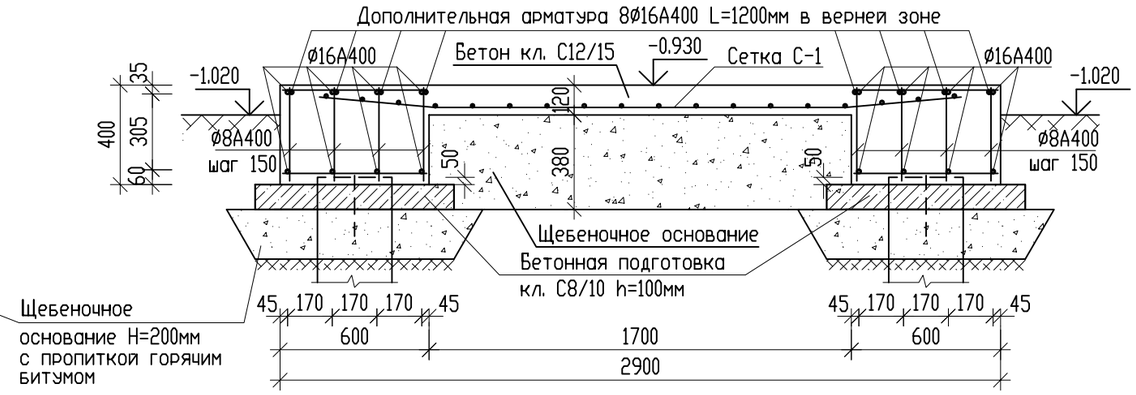

3 - 3

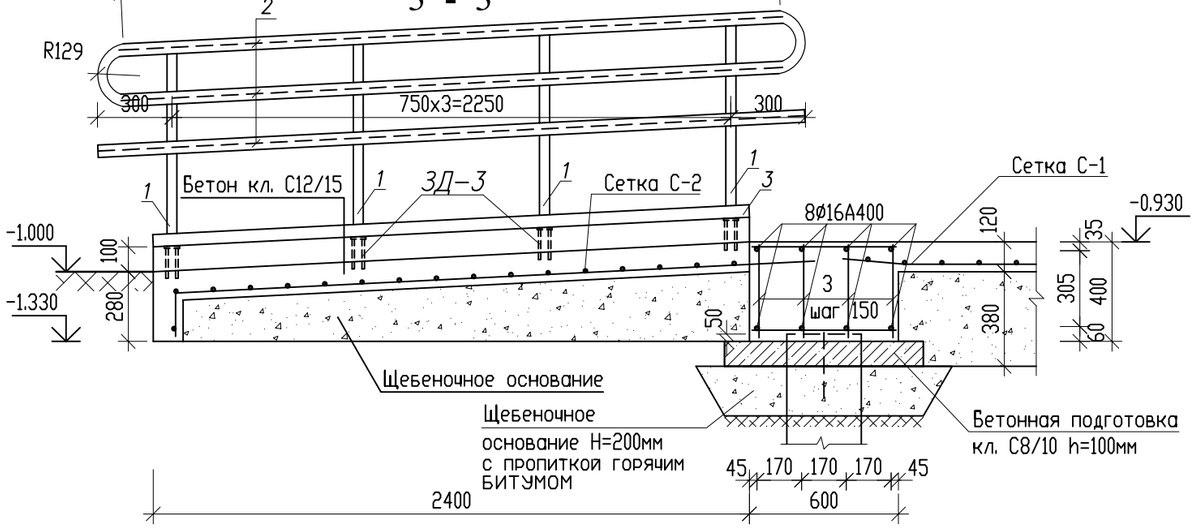

4 - 4

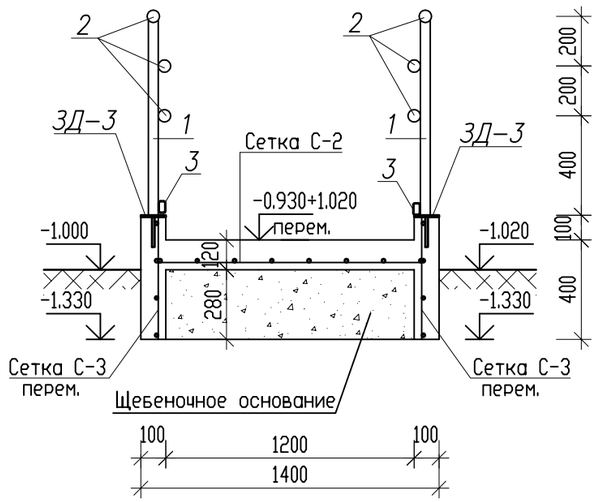

Узел опирания стойки на ростверк

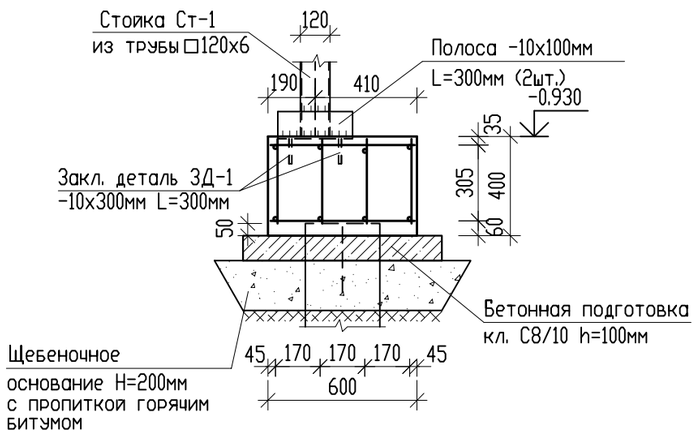

5 - 5

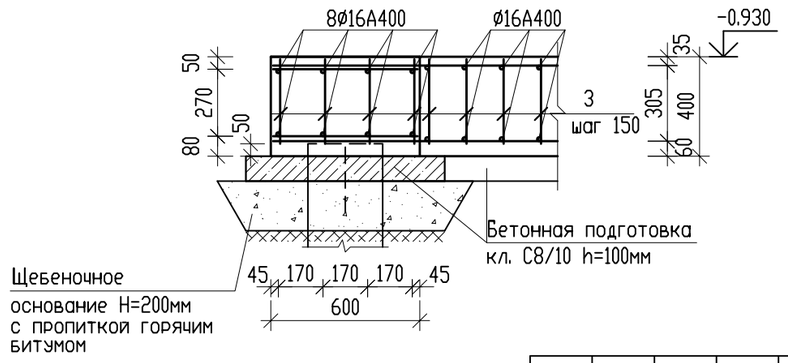

Изм.	Кол.уч	Лист	Nдок.	Подпись	Дата
Г.И.П		Хуснутдинов			03.22
Гл. конст.		Густов			03.22
Инженер		Казбеков			03.22

Заказ № 8204 - АС

Строительство 180-ти квартирного жилого дома по ул. Крепостная-Н. Назарбаева в г. Петропавловске СКО (с внешними инженерными сетями и благоустройством территории)

86-014/1.2-1-2017-Н-АС.01-1
в осях "1-2"; "3-4"; "5-6"; "7-8"

Стадия	Лист	Листов
РП	59	

Сечение "1-1"; "2-2"; "3-3"; "4-4"; "5-5".

ТОО"СЕВГРАЖДАНПРОЕКТ"
г. ПЕТРОПАВЛОВСК

Взам. инв. N | Подпись и дата | Инв. N подл.

Спецификация

начало

Марка, поз.	Обозначение	Наименование	Кол. шт.	Масса ед кг	Примеч.
	Крыльцо с пандусом N 1; N 4; N 5; (N 2)				расход дан на 1 крыльцо
1	ГОСТ 19804-2012	Сваи С 40.30-3 ХС2; ХА1	4 (4)	930	F150; W6; С16/20
	Железобетонный ростверк ХС2; ХА1				
Ø16А400	ГОСТ 34028-2016	Арматура Ø16А400 п.м	98.24 (92.32)	1.58	155.22 (145.87)
Ø8А400	ГОСТ 34028-2016	Арматура Ø8А400 п.м	139.30 (112.3)	0.395	55.02 (44.36)
Ø16А400	ГОСТ 34028-2016	Арматура Ø16А400 L=1500мм	8 (0)	2.37	18.96 (0)
С-1	ГОСТ 23279-2012	Сетка 4С $\frac{5Вр1-100}{5Вр1-100}$ м2	9.40 (8.32)	3.17	29.80 (26.37)
С-2	ГОСТ 23279-2012	Сетка 4С $\frac{5Вр1-100}{5Вр1-100}$ м2	3.90 (3.90)	3.17	12.36 (12.36)
С-3 (2шт.)	ГОСТ 23279-2012	Сетка 4С $\frac{5Вр1-100}{5Вр1-100}$ м2	1.06 (1.06)	3.17	3.36 (3.36)
ЗД-1	Смотри данный лист	Закладная деталь ЗД-1	6 (2)	7.55	45.30 (15.10)
ЗД-1	Смотри данный лист	Закладная деталь ЗД-2	0 (2)	10.37	0 (20.74)
		Бетон кл. С12/15 м3 Бетон кл. С8/10 м3	2.96 0.79	(2.71) (0.73)	F150; W6
		Щебеночное основание м3	4.14 (3.76)		
Ст-1	ГОСТ 8639-82	Труба □120х6мм L=2450мм	6 (6)	51.43	308.58 (308.58)
-10	ГОСТ 19903-2015	Полоса -10х100 L=300мм	12 (12)	2.36	28.32 (28.32)
Б-1	ГОСТ 8509-93	Уголок 2L125х10 L=3200мм (Уголок 2L125х10 L=2740мм)	2 (2)	122.24 (104.67)	244.48 (209.34)
Б-2	ГОСТ 8509-93	Уголок 2L125х10 L=2600мм	2 (2)	99.32	198.64 (198.64)
Б-3	ГОСТ 8509-93	Уголок L125х10 L=2600мм	3 (3)	49.66	148.98 (148.98)
	Серия 1.038.1-1 в.1	Перемычка ЗПБ 27-8-п	4 (7)	180	
П-1	Серия 1.243.1-4	Плита ПТ 12.5-13.13	6 (2)	338	
П-2	Серия 1.243.1-4	Плита ПТ 12.5-8.6	0 (12)	96	
А-1	Смотри данный лист	Анкер А-1	6 (6)	0.55	3.30 (3.30)
А-2	Смотри данный лист	Анкер А-2	3 (3)	0.92	2.76 (2.76)
		Кровля из рукана 3 слоя м2	10.82 (10.59)		
	ГОСТ 8632-78*	Металлич. труба Ø76х5 L=350мм	2 (2)	2.36	3.06 (3.06)

окончание

Марка, поз.	Обозначение	Наименование	Кол. шт.	Масса ед кг	Примеч.
		Стяжка из цем. песч. р-р. М100 по уклону 30-100мм м3	0.40 (0.39)		
		Фартук из оцинкованной кровельной стали h=0.7м с полимер. покрытием м2	9.10 (8.70)		
		Стяжка из легкого бетона кл. С8/10 у =1200кг/м3 (пенобетон) -40мм м2	6.20 (6.02)		
	Закладная деталь ЗД-1		1	7.55	
1	ГОСТ 19903-2015	Полоса -10х300 L=300мм	1	7.07	7.07
2	ГОСТ 34028-2016	Армаура Ø12 А240 L=130мм	4	0.12	0.48
	Закладная деталь ЗД-2		1	10.37	
1	ГОСТ 19903-2015	Полоса -10х300 L=420мм	1	9.89	9.89
2	ГОСТ 34028-2016	Армаура Ø12 А240 L=130мм	4	0.12	0.48
	Ограждение пандуса				
1	ГОСТ 8645-68*	Труба прямоугольная 40х25х4, L=800мм	8	2.69	21.52
2	ГОСТ 10704-91	Труба Ø51х3, м.п.	17.0	3.55	60.35
3	ГОСТ 8645-68*	Труба прямоугольная 50х25х4,м.п.	4.80	3.99	19.52
ЗД-3	Смотри данный лист	Закладная деталь ЗД-3	8	0.65	5.20
	Закладная деталь ЗД-3			0.65	
1	ГОСТ 19903-2015	Полоса -8х60 L=100мм	1	0.40	0.40
2	ГОСТ 34028-2016	Армаура Ø10 А240 L=400мм	1	0.25	0.25

Закладная деталь ЗД-3

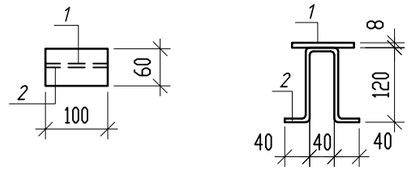

В скобках даны количество изделий для крыльца N 2 в осях "3-4"

ЗД - 1(ЗД-2)

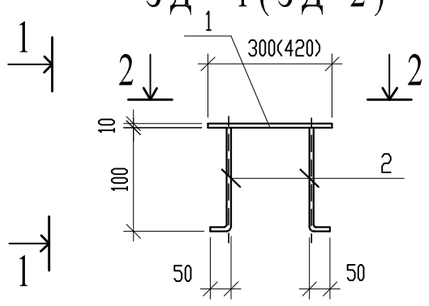

1 - 1

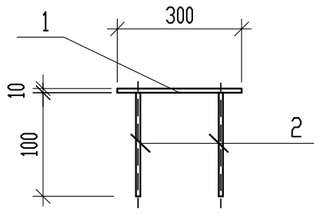

2 - 2

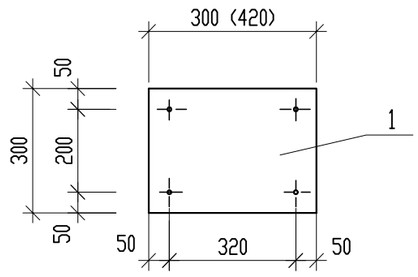

Изм.	Кол.уч	Лист	Nдок.	Подпись	Дата
Г.И.П		Хуснутдинов			03.22
Гл. конст.		Густов			03.22
Инженер		Казбеков			03.22

Заказ № 8204 - АС

Строительство 180-ти квартирного жилого дома по ул. Крепостная-Н. Назарбаева в г. Петропавловске СКО (с внешними инженерными сетями и благоустройством территории)

86-014/1.2-1-2017-Н-АС.01-1
в осях "1-2"; "3-4"; "5-6"; "7-8"

Стадия	Лист	Листов
РП	60	

Спецификация

ТОО"СЕВГРАЖДАНПРОЕКТ" г. ПЕТРОПАВЛОВСК

Взам. инв. N | Подпись и дата | Инв. N подл.