Товарищество с ограниченной ответственностью «Игілік Стройпроект»

Қазақстан республикасы, 050000
Алматы қаласы, Ауэзов ауданы
Жандосов көшесі, 150/2 үй, кв.1 e-mail: igilik.stroyproect@gmail.com
тел.: 87474027784

Республика Казахстан, 050000
г.Алматы, Ауэзовский район
ул.Жандосова, дом 150/2, кв.1
e-mail: igilik.stroyproect@gmail.com
тел.: 87474027784

ЛИЦЕНЗИЯ: 17017332 от 06.10.2017 года
Заказ: ИСП-25-03/2022-АД

Капитального ремонта внутрипоселковых автомобильных дорог с пешеходным тротуаром в селе Таңдай Махамбетского района Атырауской области

Том-3 книга 2. Поперечный профиль

Заказчик:Государственное учреждение "Аппарат акима Баксайского сельского округа"

Алматы, 2022 г.

Формат А3

Товарищество с ограниченной ответственностью «Игілік Стройпроект»

Капитального ремонта внутрипоселковых автомобильных дорог с пешеходным тротуаром в селе Таңдай Махамбетского района Атырауской области

Том-3 книга 2. Поперечный профиль

<u>Заказчик:</u>Государственное учреждение "Аппарат акима Баксайского сельского округа"

<u>Исполнитель:</u> ТОО «Игілік Стройпроект»

Директор
ТОО «Игілік Стройпроект» **Муканов К.Н.**

Главный инженер проекта **Тойғожа Ж.Б.**

Алматы, 2022 г.

Формат А3

Состав проекта

Капитального ремонта внутрипоселковых автомобильных дорог с пешеходным тротуаром в селе Таңдай Махамбетского района Атырауской области

№ Тома	Наименование	Обозначение	Кол-во книг
Том 1	Паспорт проекта		1 книга
Том 2	Общая пояснительная записка	№31 0т 12.07.2022 / ПЗ	1 книга
Том 3	Дорожная часть. Чертежи Основные строительные решения	№31 от 12.07.2022 А/Д 1	1 книга
Том 4	Проект организации строительства	№31 от 12.07.2022 -ПОС	1 книга
Том 5	Сводная ведомость объемов работ	№31 от 12.07.2022 -СВОР	1 книга
Том 6	Сметная документация	№31 от 12.07.2022 -СД	1 книга

Рабочий проект выполнен в соответствии с техническим заданием на проектирование и действующими на территории Республики Казахстан строительными нормами, правилами и стандартами

улица Баксай

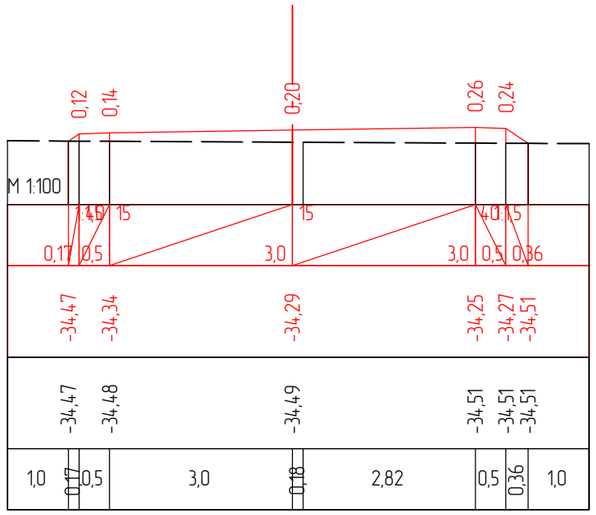

ПК 0+00,00

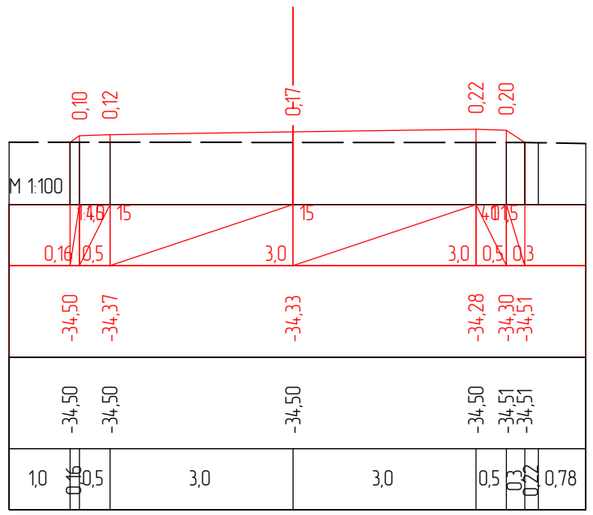

ПК 0+62,24

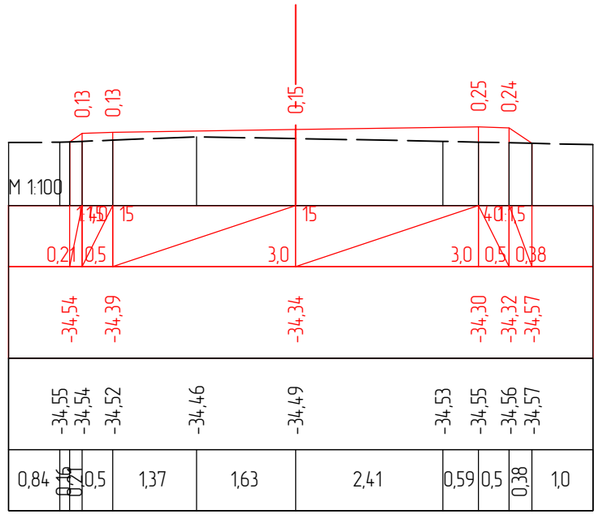

ПК 0+82,22

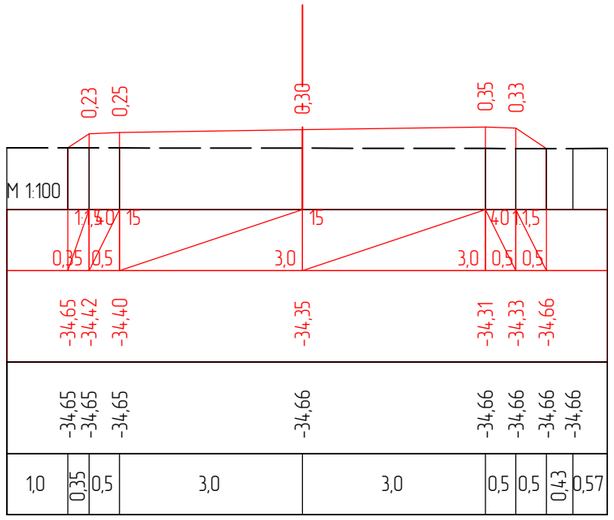

ПК 1+02,21

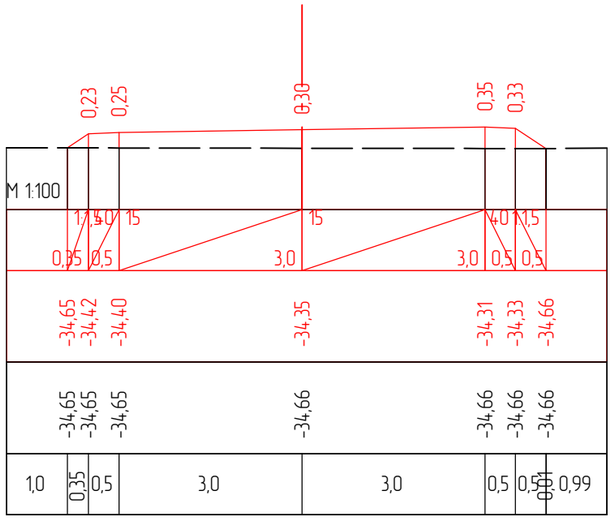

ПК 1+02,52

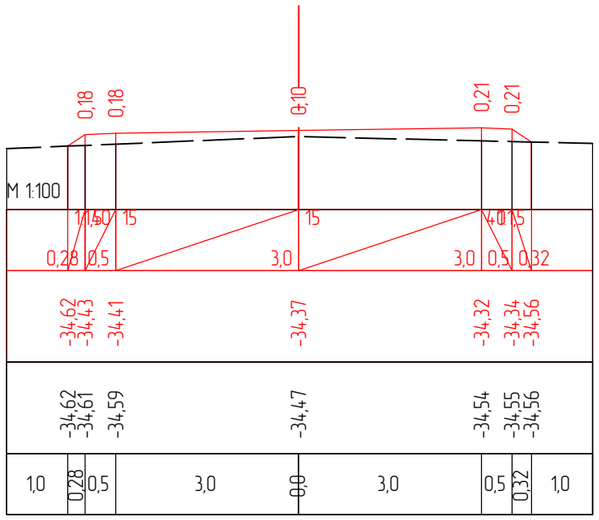

ПК 1+22,20

Изм.	Кол.уч	Лист	№док.	Подпись	Дата	Капитального ремонта внутрипоселковых автомобильных дорог с пешеходным тротуаром в селе Тандай Махамбетского района Атырауской области
ГИП		Муканов К.			2022	Автомобильная дорога — Стадия: РП; Лист: 1; Листов: 10
Проверил		Ахмаров А.			2022	
Разработал		Боранбаев Ж			2022	Поперечные профили — ТОО "Игилик Стройпроект" 2022г.
Н. контр.		Ахмаров А.			2022	

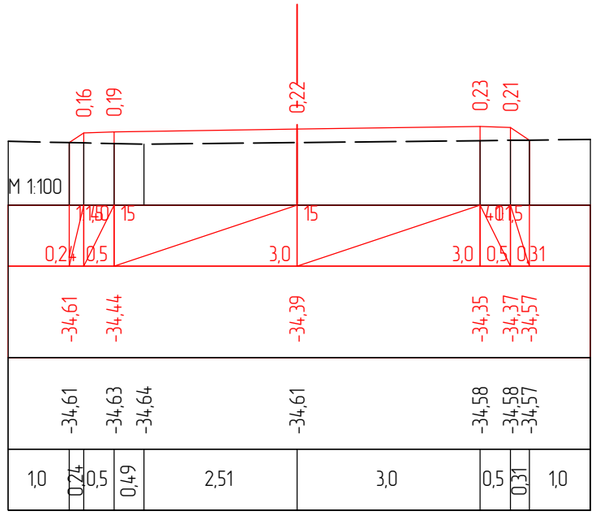

ПК 1+42,20

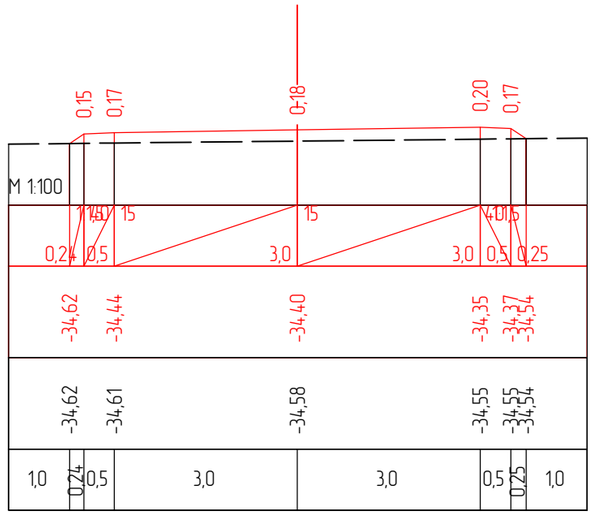

ПК 1+47,18

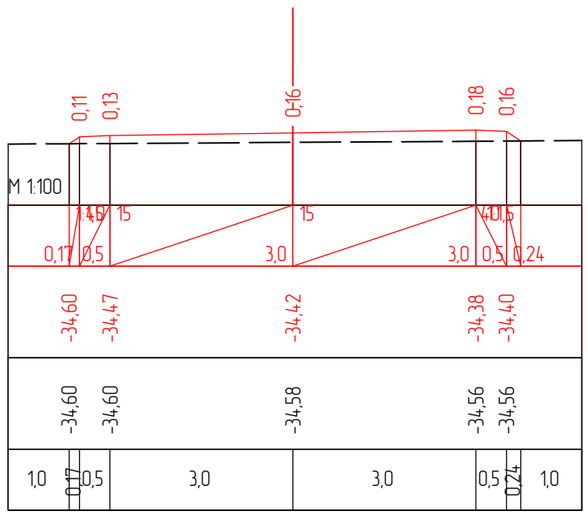

ПК 1+62,20

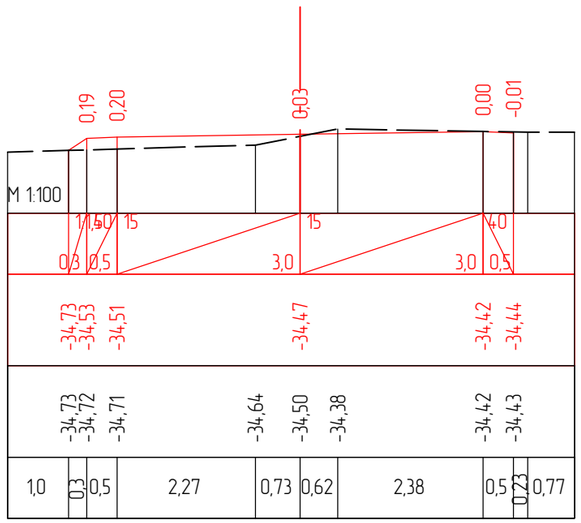

ПК 1+82,20

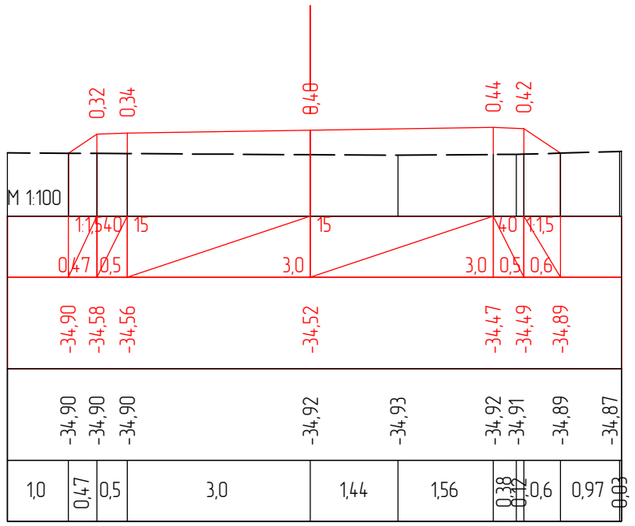

ПК 2+02,20

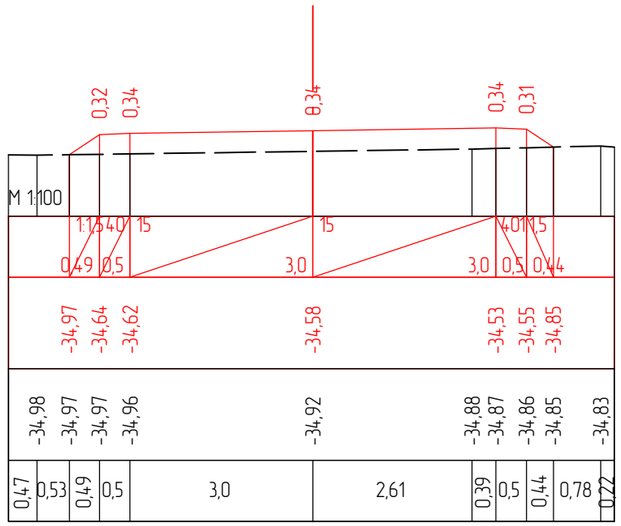

ПК 2+22,20

Изм.	Кол.уч	Лист	№док.	Подпись	Дата	Капитального ремонта внутрипоселковых автомобильных дорог с пешеходным тротуаром в селе Таңдай Махамбетского района Атырауской области
ГИП		Муканов К.			2022	Автомобильная дорога — Стадия: РП; Лист: 2; Листов: 10
Проверил		Ахмаров А.			2022	
Разработал		Боранбаев Ж			2022	Поперечные профили — ТОО "Игилик Стройпроект" 2022г.
Н. контр.		Ахмаров А.			2022	

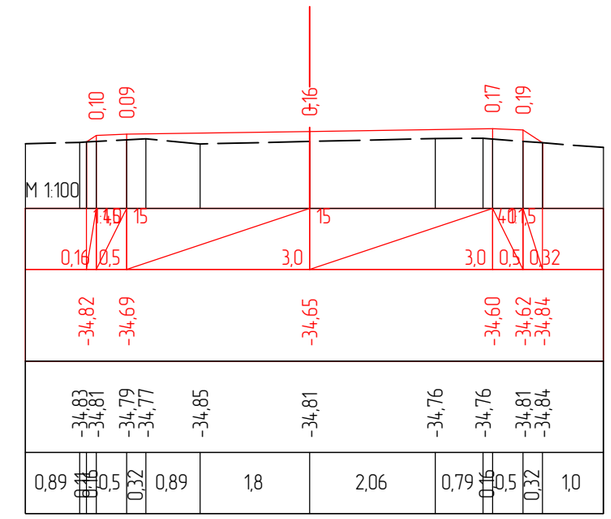

ПК 2+42,20

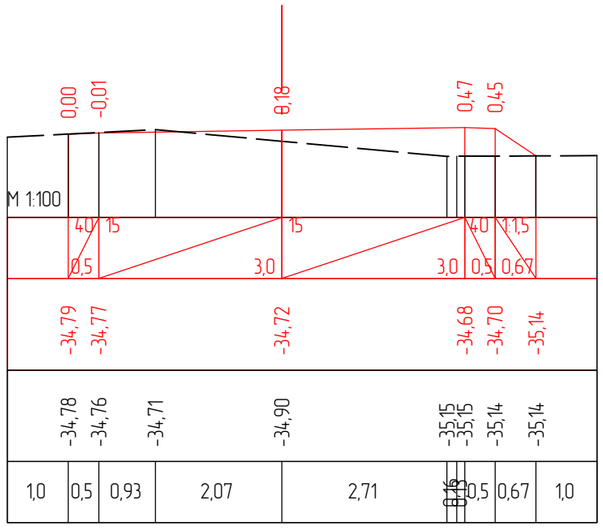

ПК 2+62,20

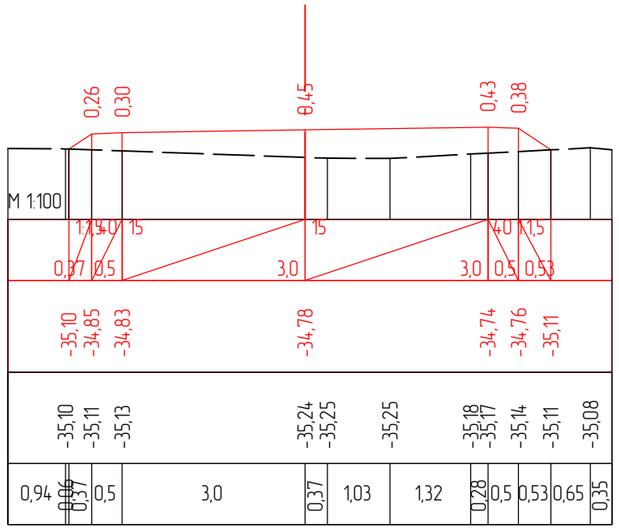

ПК 2+82,17

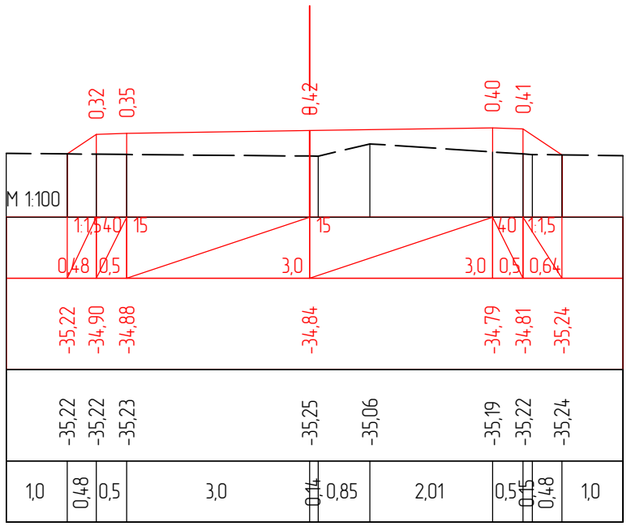

ПК 3+01,93

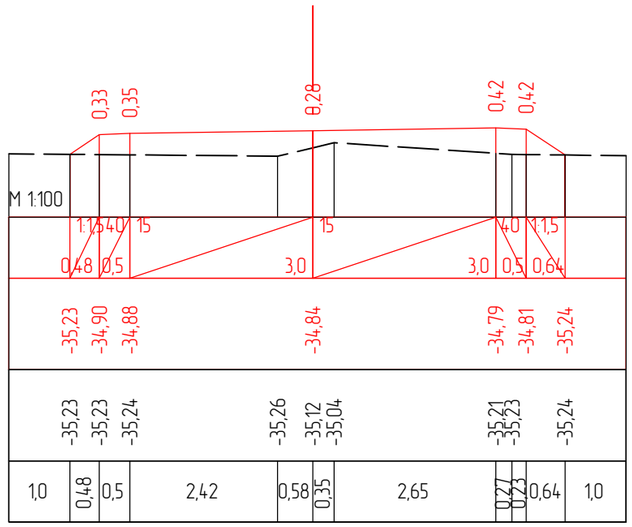

ПК 3+03,03

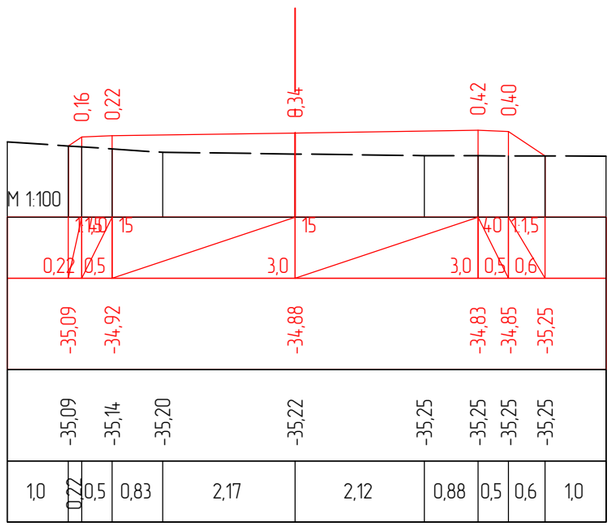

ПК 3+21,74

Изм.	Кол.уч	Лист	№док.	Подпись	Дата	Капитального ремонта внутрипоселковых автомобильных дорог с пешеходным тротуаром в селе Таңдай Махамбетского района Атырауской области			
ГИП		Муканов К.			2022	Автомобильная дорога	Стадия	Лист	Листов
Проверил		Ахмаров А.			2022		РП	3	10
Разработал		Боранбаев Ж			2022	Поперечные профили	ТОО "Игилик Стройпроект" 2022г.		
Н. контр.		Ахмаров А.			2022				

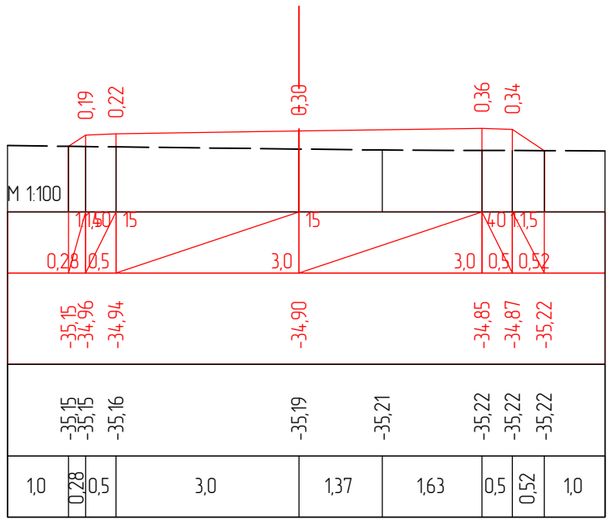

ПК 3+33,08

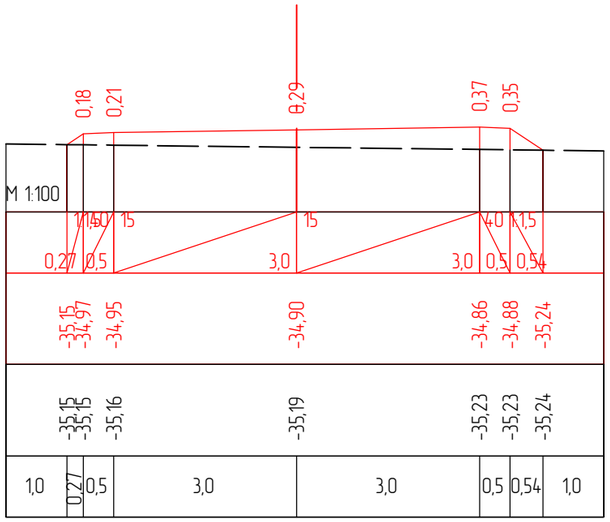

ПК 3+36,76

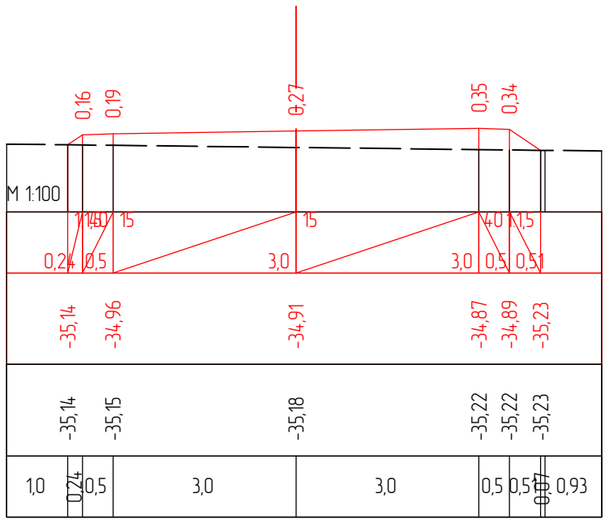

ПК 3+42,18

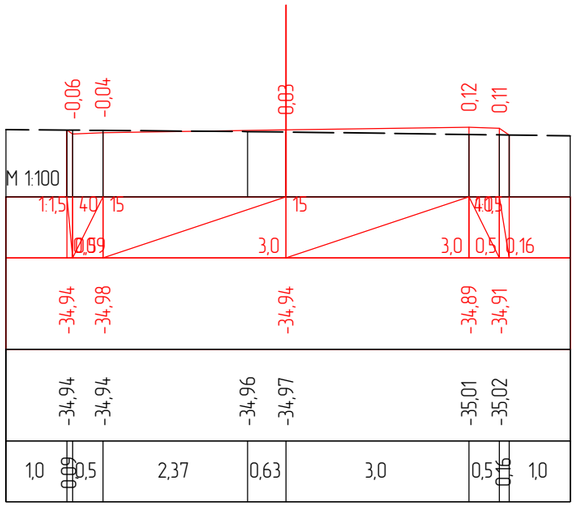

ПК 3+62,16

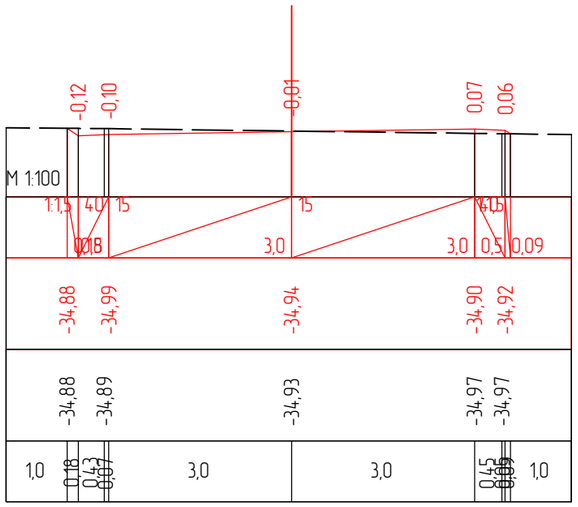

ПК 3+66,78

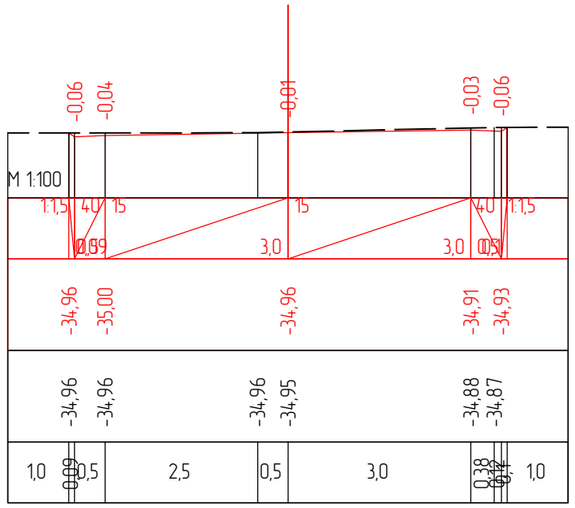

ПК 3+81,86

						Капитального ремонта внутрипоселковых автомобильных дорог с пешеходным тротуаром в селе Тандай Махамбетского района Атырауской области		
Изм.	Кол.уч	Лист	№док.	Подпись	Дата			
ГИП		Муканов К.			2022	Автомобильная дорога	Стадия	Лист	Листов
Проверил		Ахмаров А.			2022		РП	4	10
Разработал		Боранбаев Ж			2022	Поперечные профили	ТОО "Игилик Стройпроект" 2022г.		
Н. контр.		Ахмаров А.			2022				

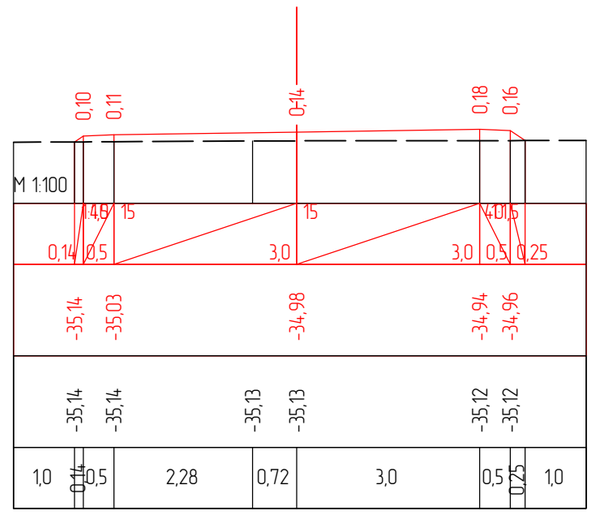

ПК 4+01,87

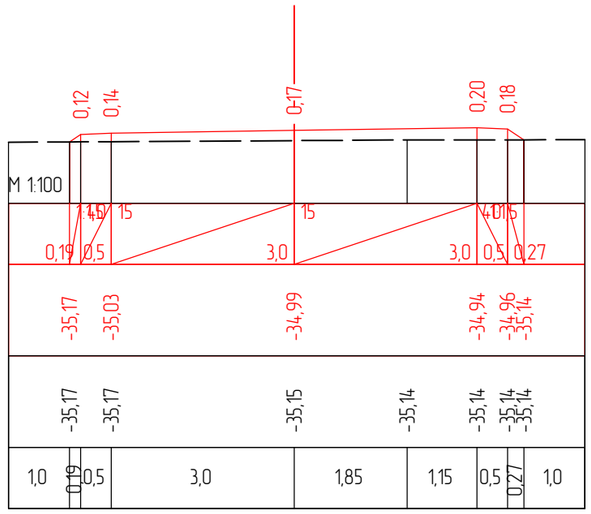

ПК 4+03,95

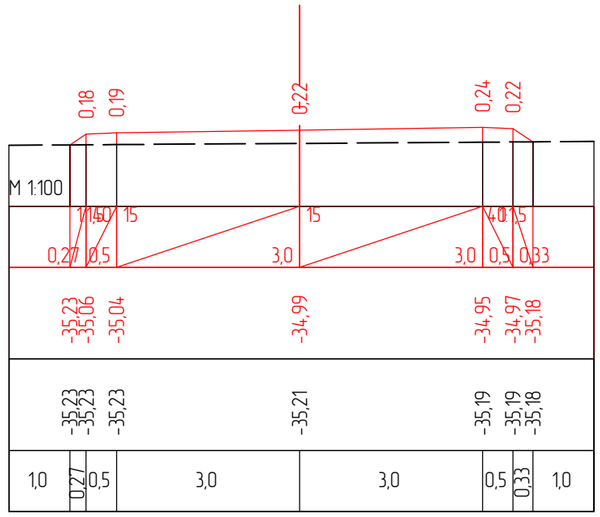

ПК 4+08,96

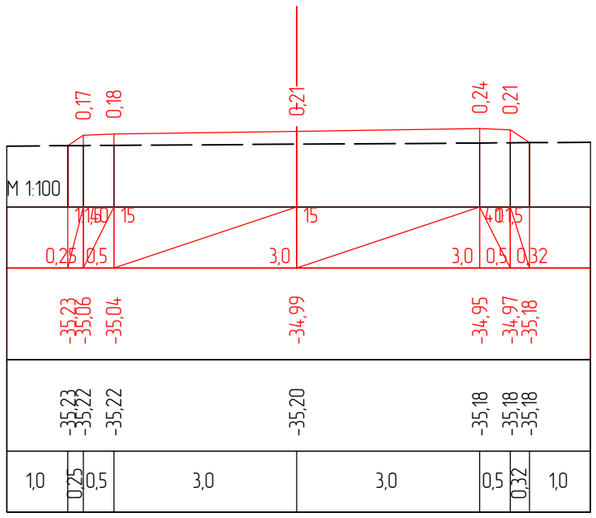

ПК 4+09,37

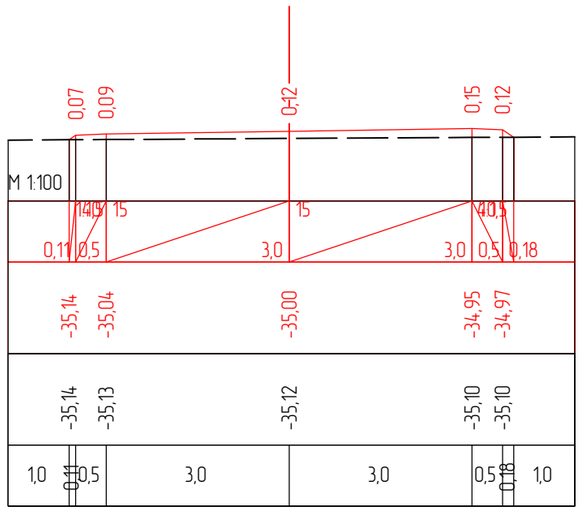

ПК 4+14,25

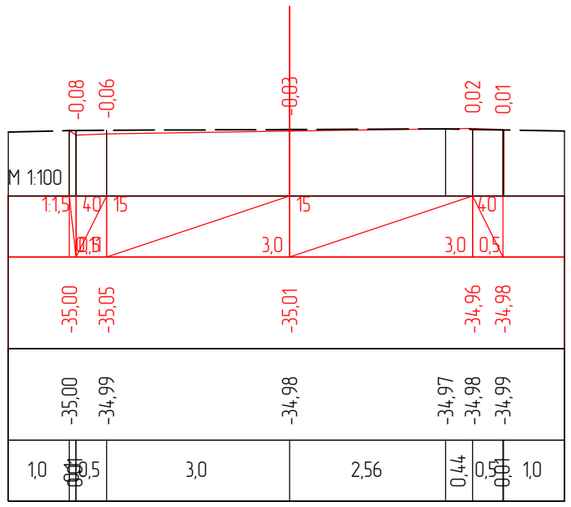

ПК 4+21,67

Изм.	Кол.уч	Лист	№док.	Подпись	Дата	Капитального ремонта внутрипоселковых автомобильных дорог с пешеходным тротуаром в селе Таңдай Махамбетского района Атырауской области
ГИП		Муканов К.			2022	Автомобильная дорога — Стадия: РП; Лист: 5; Листов: 10
Проверил		Ахмаров А.			2022	
Разработал		Боранбаев Ж			2022	Поперечные профили — ТОО "Игилик Стройпроект" 2022г.
Н. контр.		Ахмаров А.			2022	

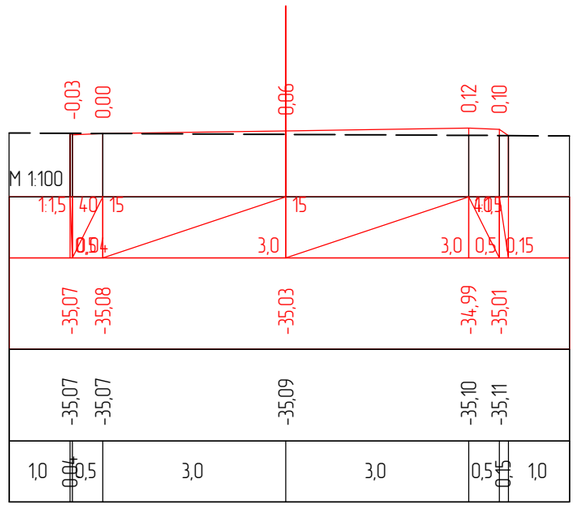

ПК 4+41,63

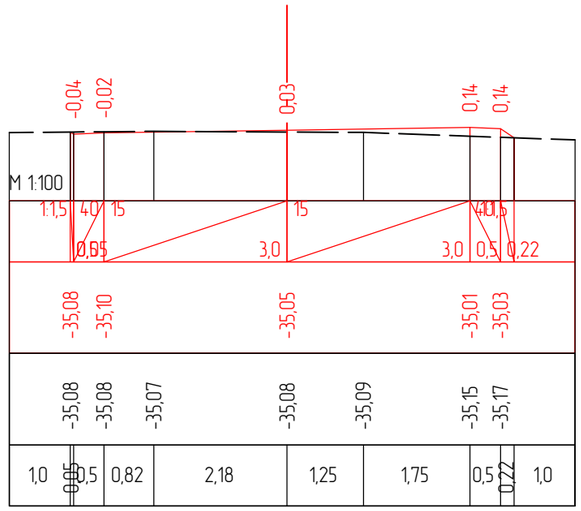

ПК 4+61,63

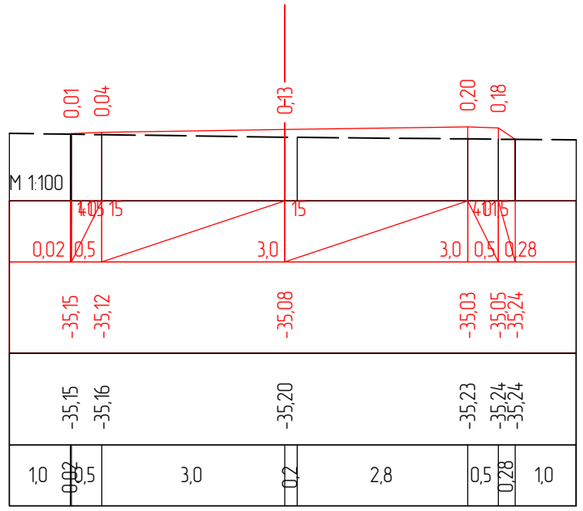

ПК 4+81,63

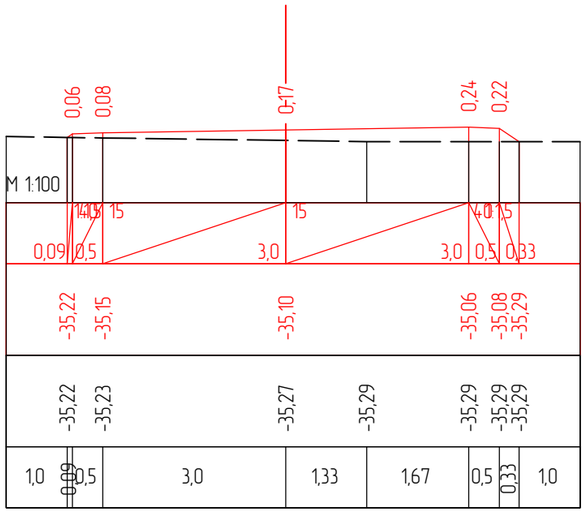

ПК 5+01,63

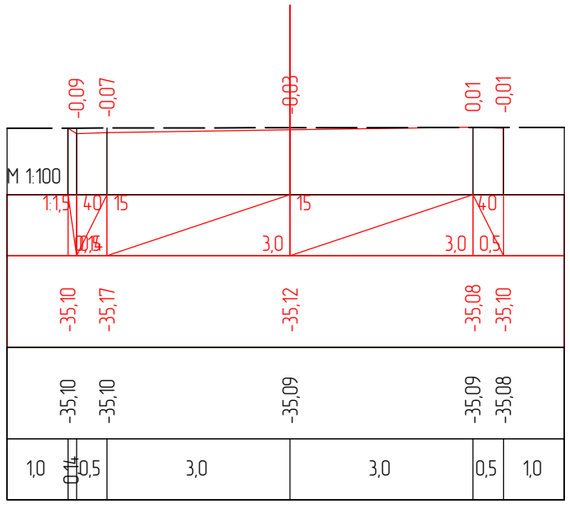

ПК 5+21,63

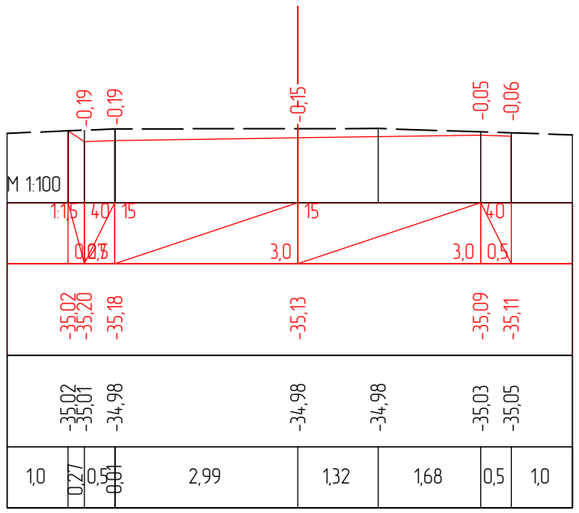

ПК 5+26,74

Изм.	Кол.уч	Лист	№док.	Подпись	Дата	Капитального ремонта внутрипоселковых автомобильных дорог с пешеходным тротуаром в селе Тандай Махамбетского района Атырауской области
ГИП		Муканов К.			2022	Автомобильная дорога — Стадия: РП; Лист: 6; Листов: 10
Проверил		Ахмаров А.			2022	
Разработал		Боранбаев Ж			2022	Поперечные профили — ТОО "Игилик Стройпроект" 2022г.
Н. контр.		Ахмаров А.			2022	

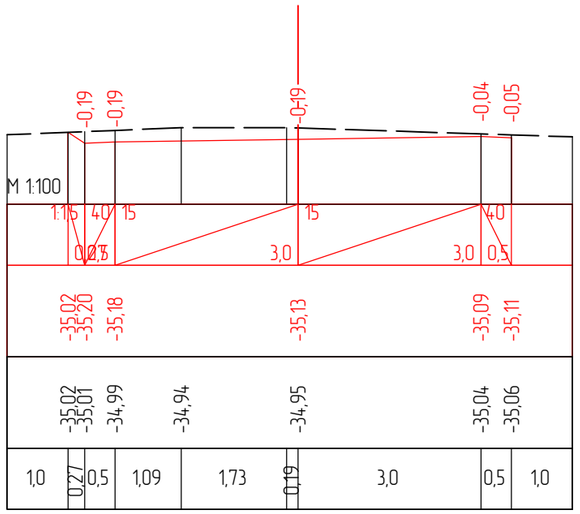

ПК 5+28,58

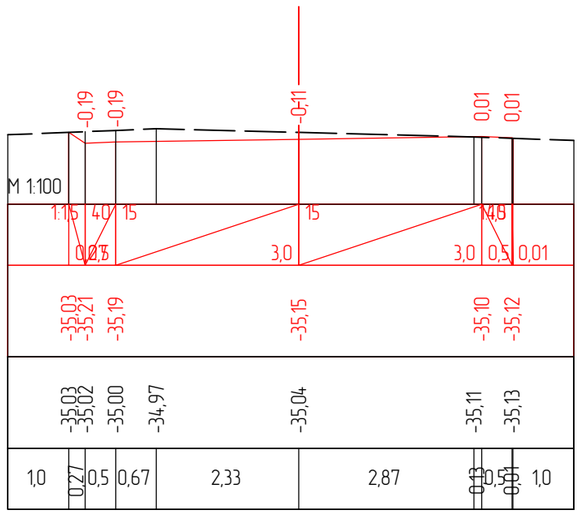

ПК 5+41,63

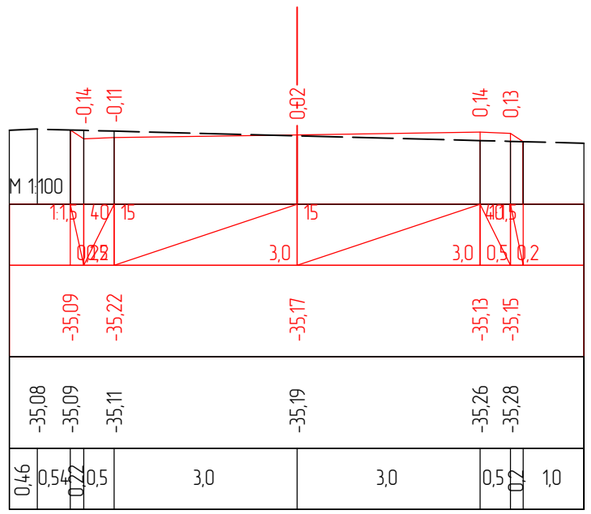

ПК 5+61,63

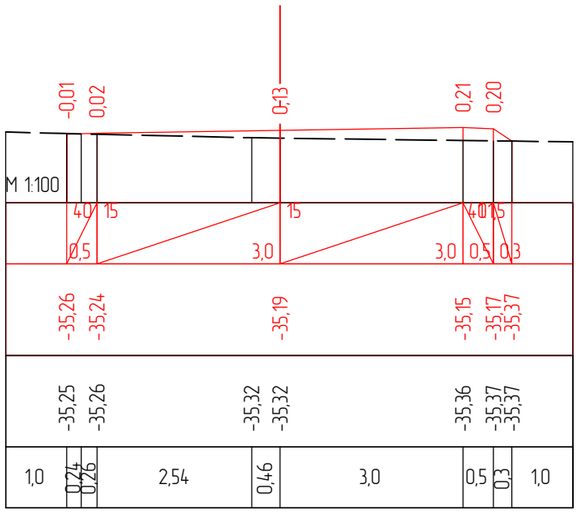

ПК 5+81,63

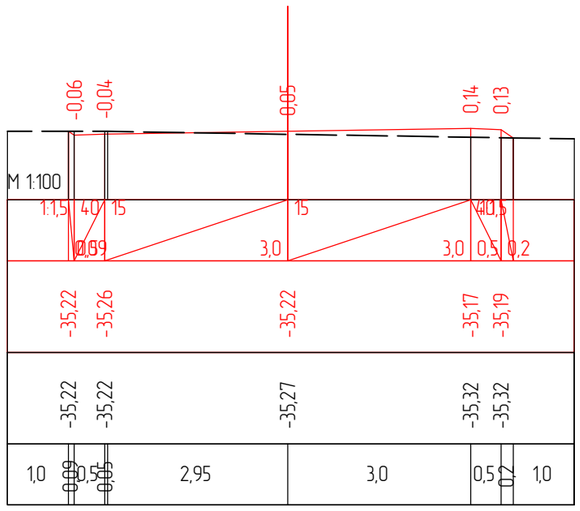

ПК 6+01,63

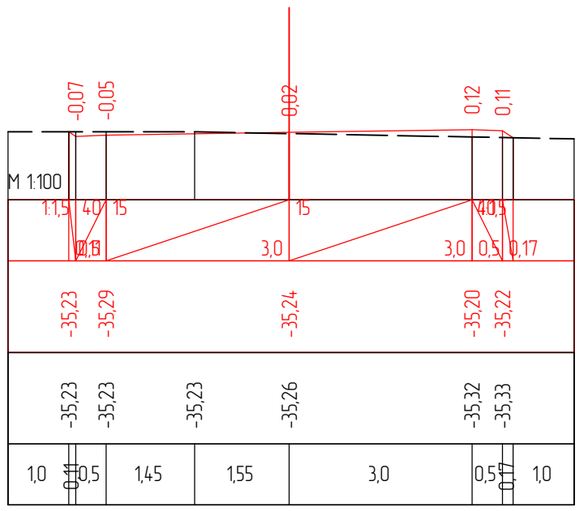

ПК 6+21,62

						Капитального ремонта внутрипоселковых автомобильных дорог с пешеходным тротуаром в селе Таңдай Махамбетского района Атырауской области
Изм.	Кол.уч	Лист	№док.	Подпись	Дата	
ГИП		Муканов К.			2022	Автомобильная дорога
Проверил		Ахмаров А.			2022	
Разработал		Боранбаев Ж			2022	Поперечные профили
Н. контр.		Ахмаров А.			2022	

Стадия	Лист	Листов
РП	7	10

ТОО "Игилик Стройпроект" 2022г.

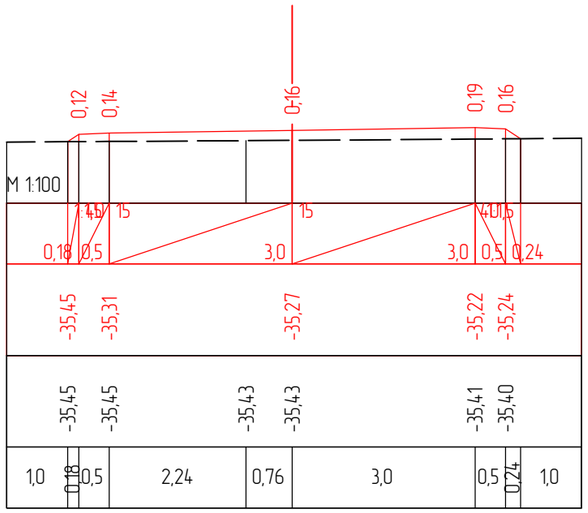

ПК 6+41,57

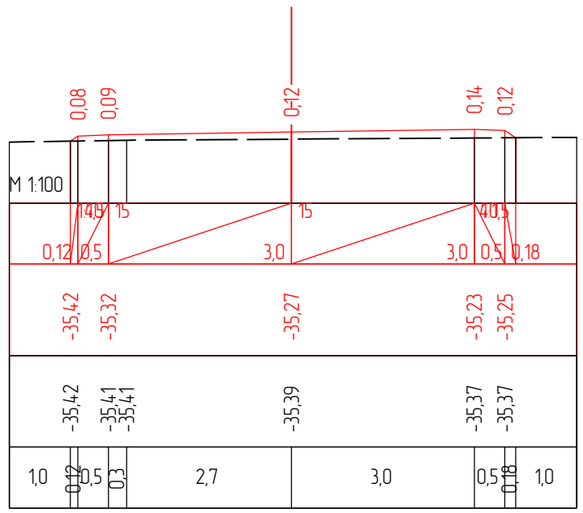

ПК 6+47,94

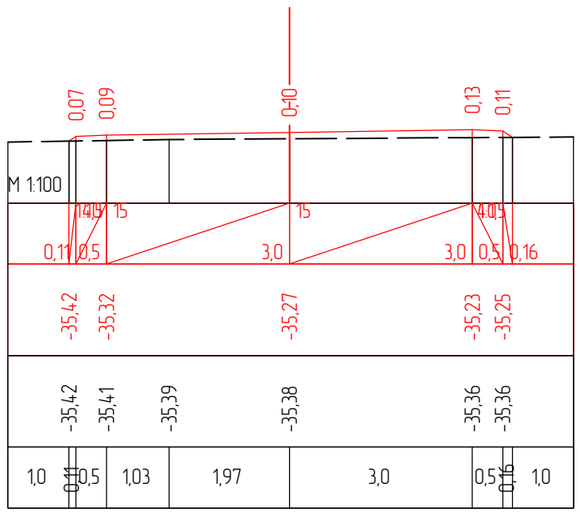

ПК 6+49,54

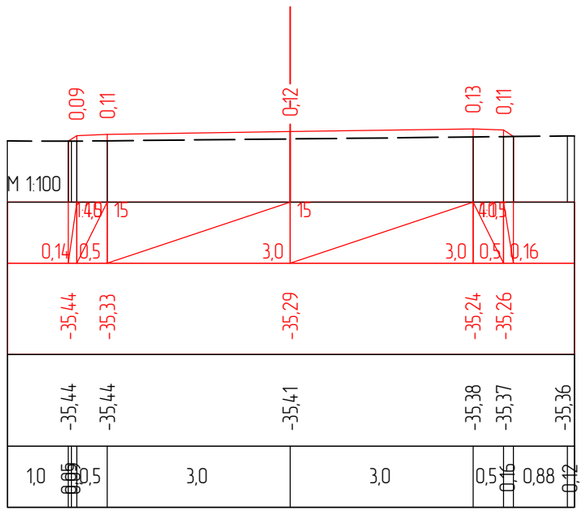

ПК 6+61,47

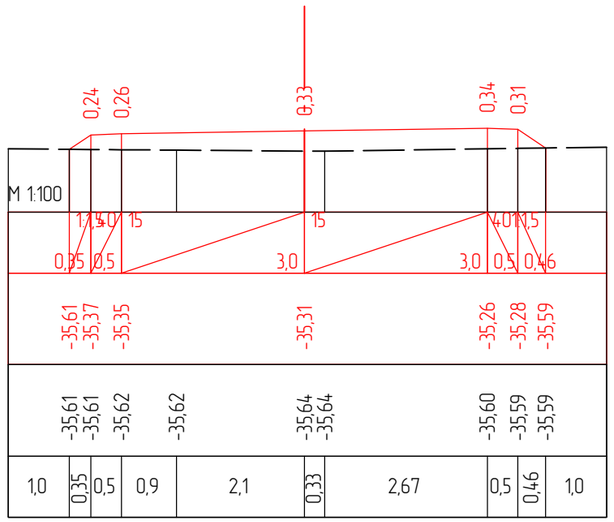

ПК 6+81,43

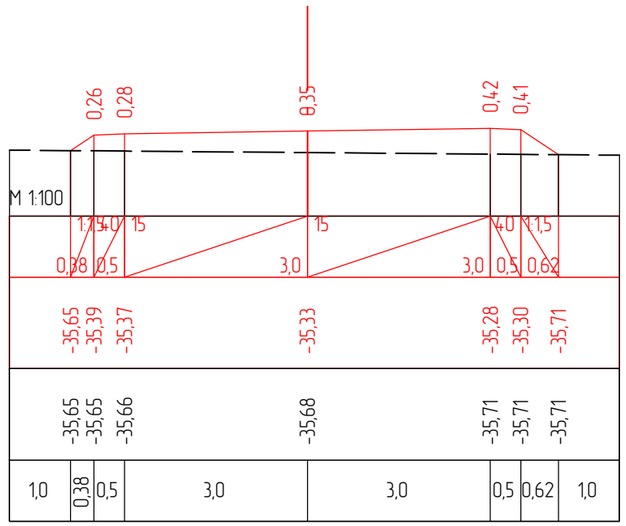

ПК 7+01,43

Изм.	Кол.уч	Лист	№док.	Подпись	Дата	Капитального ремонта внутрипоселковых автомобильных дорог с пешеходным тротуаром в селе Таңдай Махамбетского района Атырауской области
ГИП		Муканов К.			2022	Автомобильная дорога — Стадия: РП; Лист: 8; Листов: 10
Проверил		Ахмаров А.			2022	
Разработал		Боранбаев Ж			2022	Поперечные профили — ТОО "Игилик Стройпроект" 2022г.
Н. контр.		Ахмаров А.			2022	

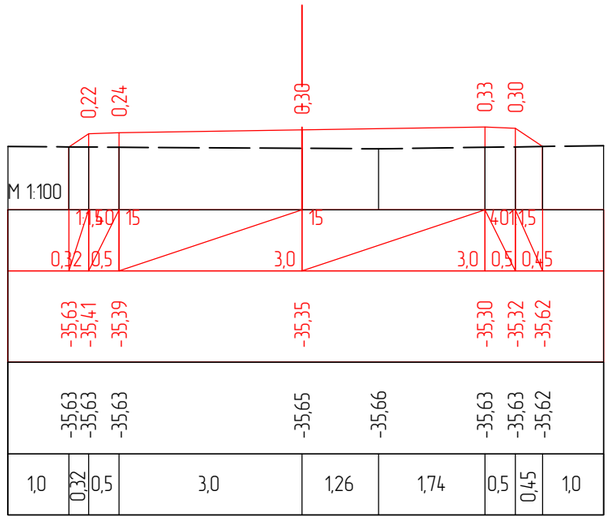

ПК 7+21,43

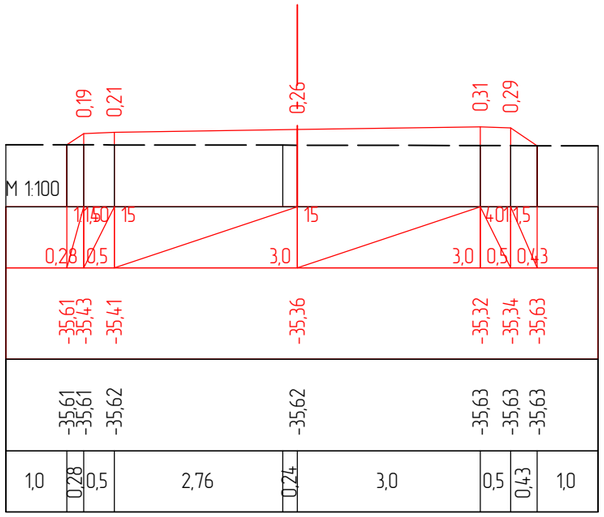

ПК 7+41,43

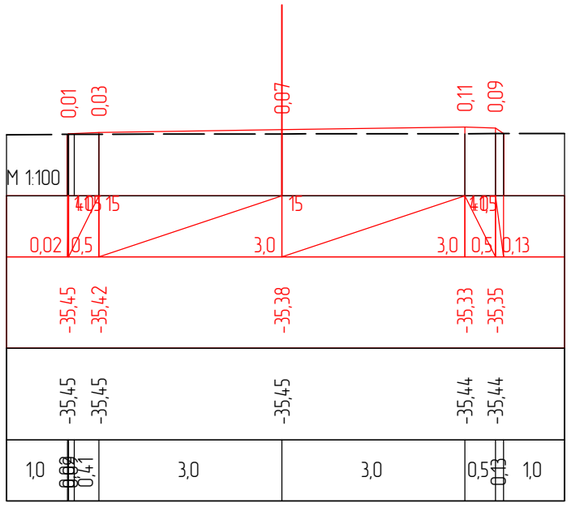

ПК 7+61,43

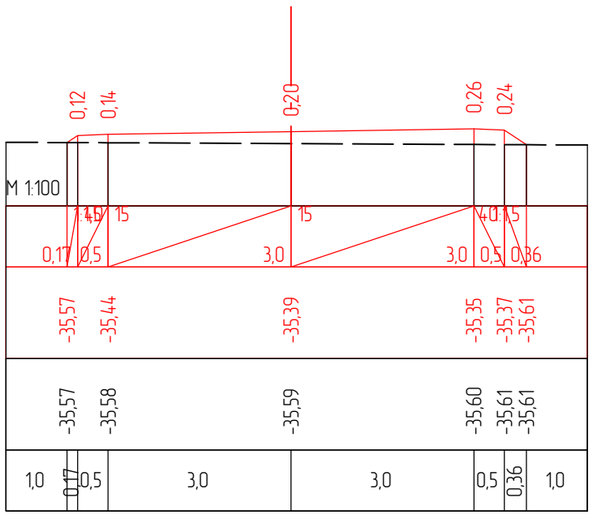

ПК 7+81,43

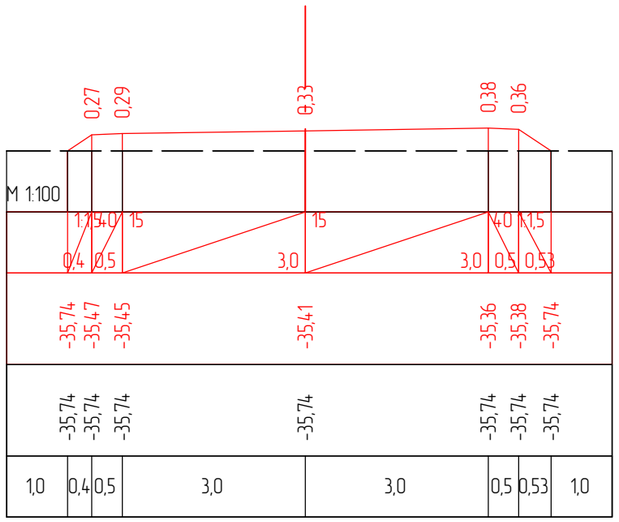

ПК 8+01,43

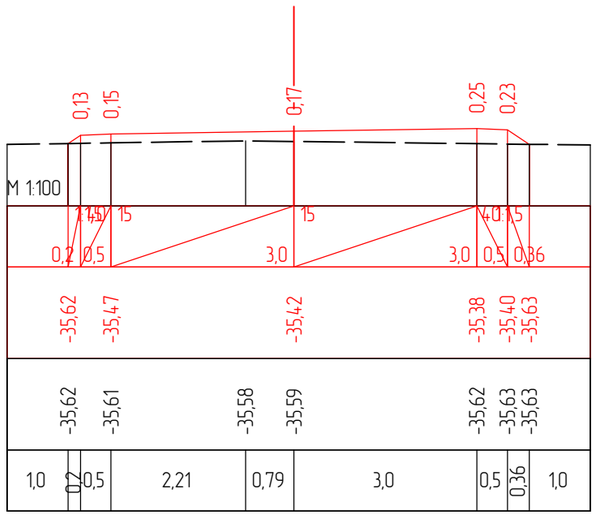

ПК 8+21,43

Изм.	Кол.уч	Лист	№док.	Подпись	Дата	Капитального ремонта внутрипоселковых автомобильных дорог с пешеходным тротуаром в селе Таңдай Махамбетского района Атырауской области		
ГИП		Муканов К.			2022	Автомобильная дорога	Стадия	Лист	Листов
Проверил		Ахмаров А.			2022		РП	9	10
Разработал		Боранбаев Ж			2022	Поперечные профили	ТОО "Игилик Стройпроект" 2022г.		
Н. контр.		Ахмаров А.			2022				

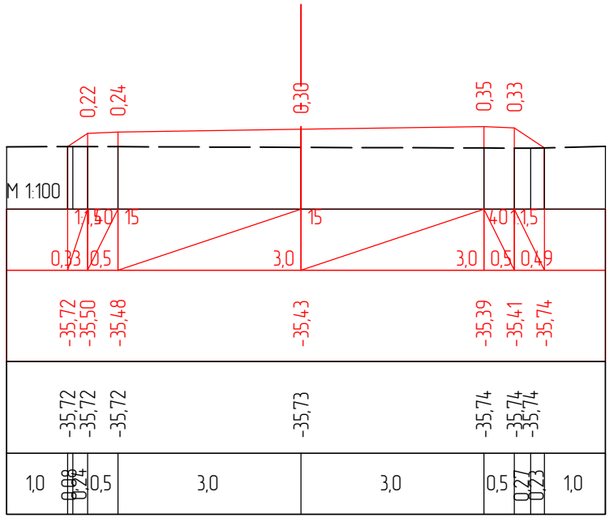

ПК 8+41,43

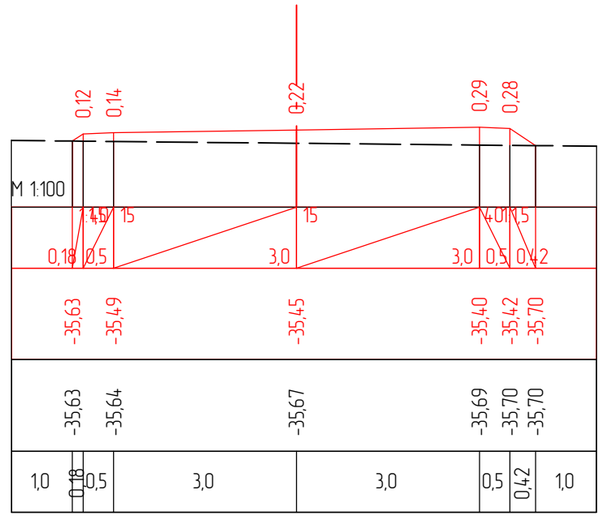

ПК 8+61,43

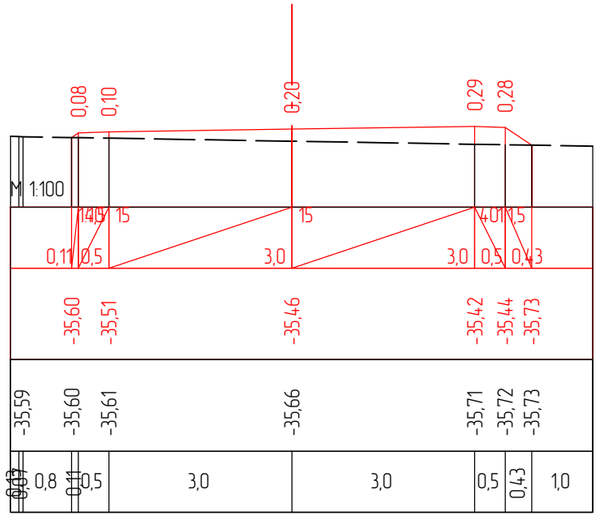

ПК 8+81,43

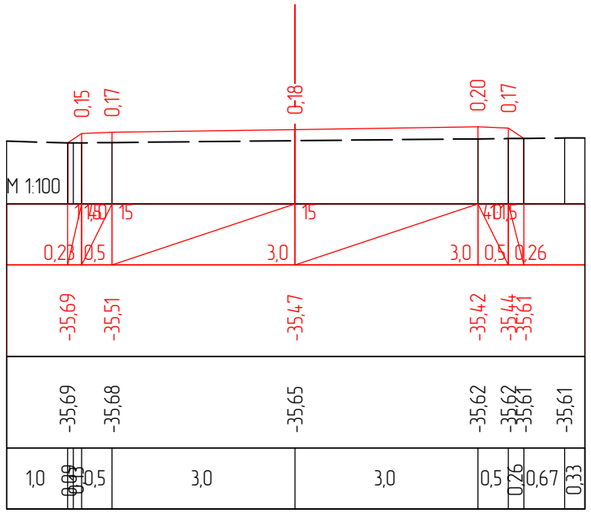

ПК 9+01,43

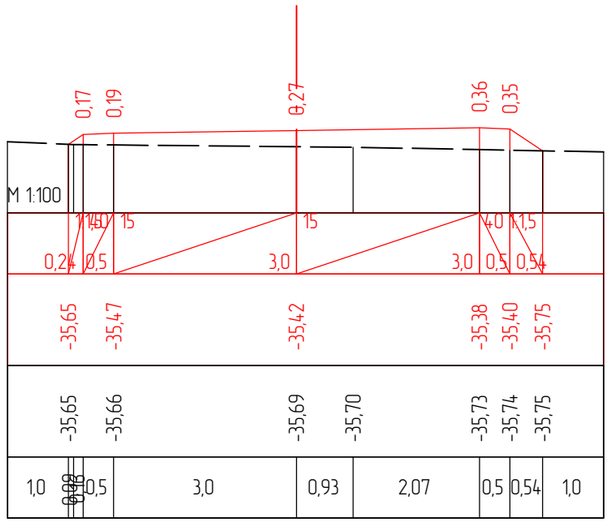

ПК 9+21,43

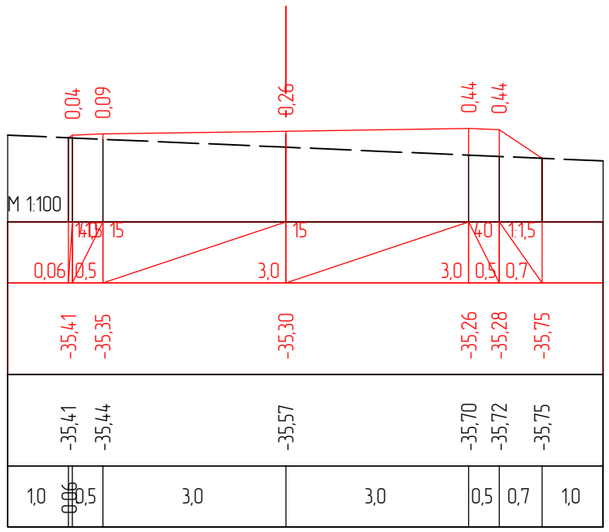

ПК 9+41,43

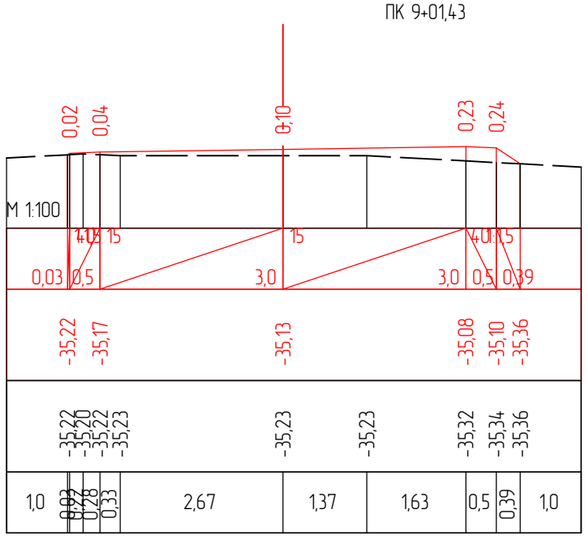

ПК 9+61,43

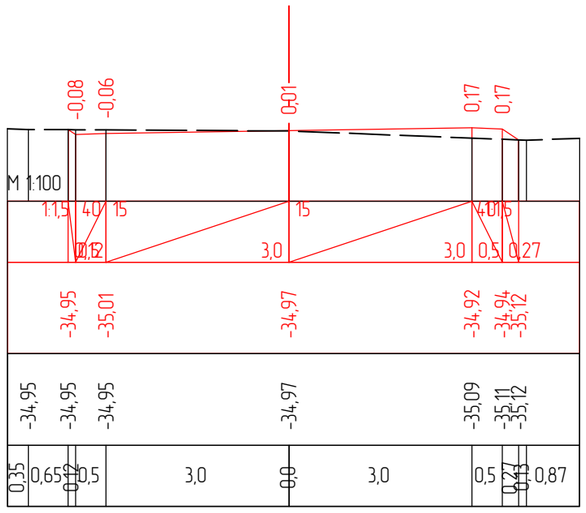

ПК 9+79,18

Изм.	Кол.уч	Лист	№док.	Подпись	Дата	Капитального ремонта внутрипоселковых автомобильных дорог с пешеходным тротуаром в селе Таңдай Махамбетского района Атырауской области		
ГИП		Муканов К.			2022	Автомобильная дорога	Стадия	Лист	Листов
Проверил		Ахмаров А.			2022		РП	10	10
Разработал		Боранбаев Ж			2022	Поперечные профили	ТОО "Игилик Стройпроект" 2022г.		
Н. контр.		Ахмаров А.			2022				

улица Жана ауыл

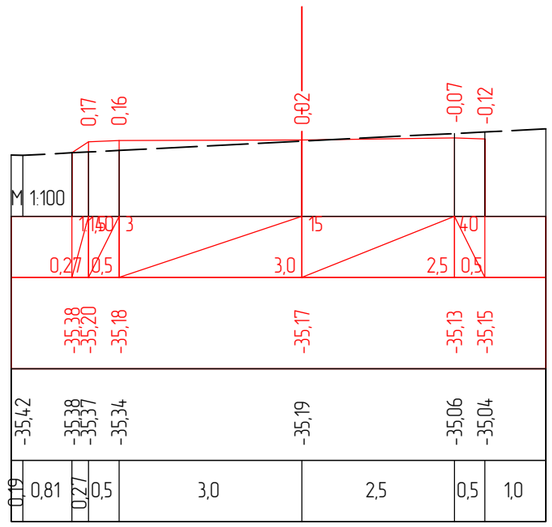

ПК 0+00,00

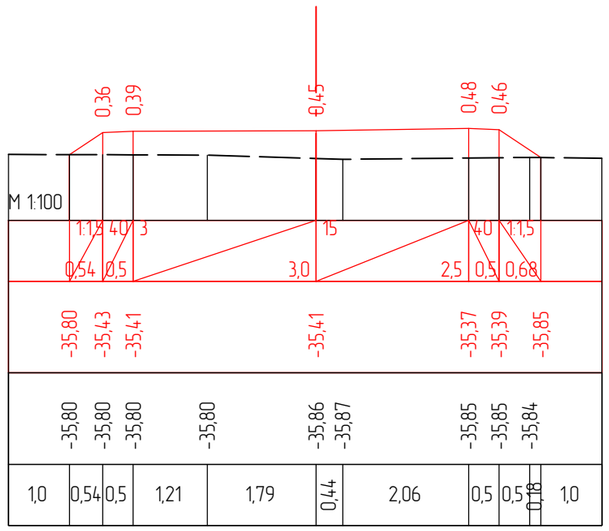

ПК 0+20,00

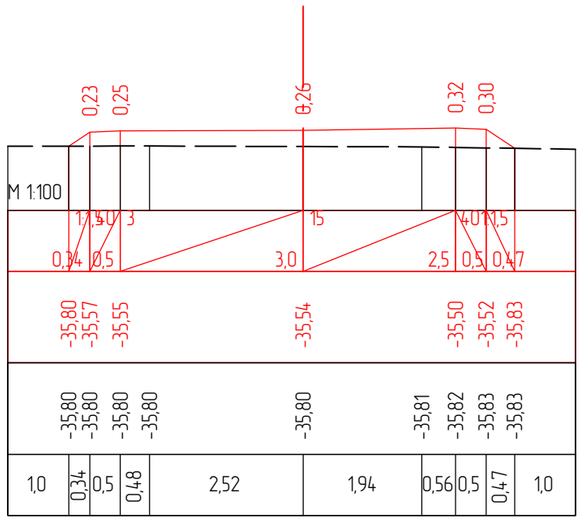

ПК 0+40,00

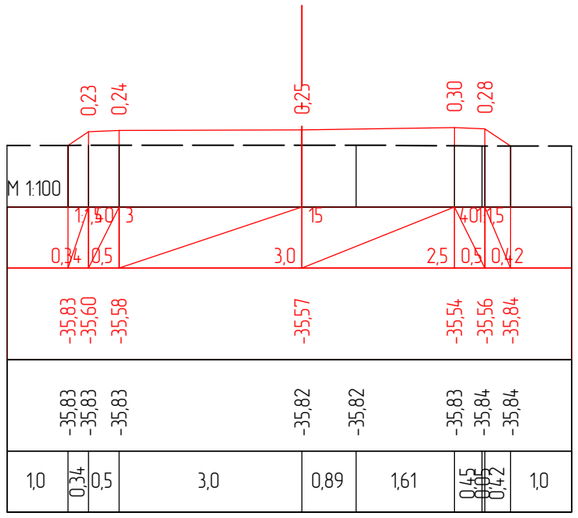

ПК 0+60,00

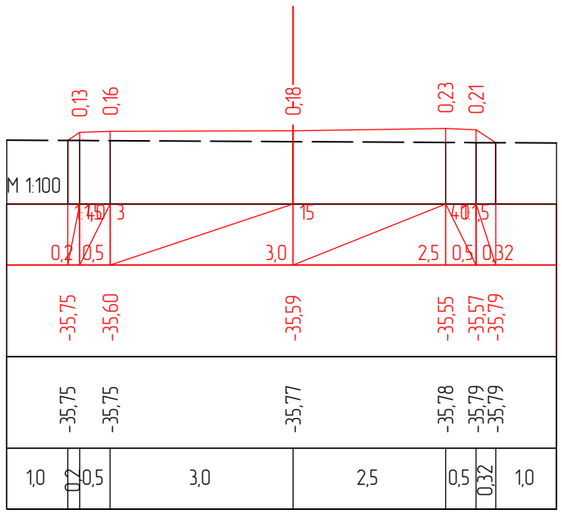

ПК 0+80,00

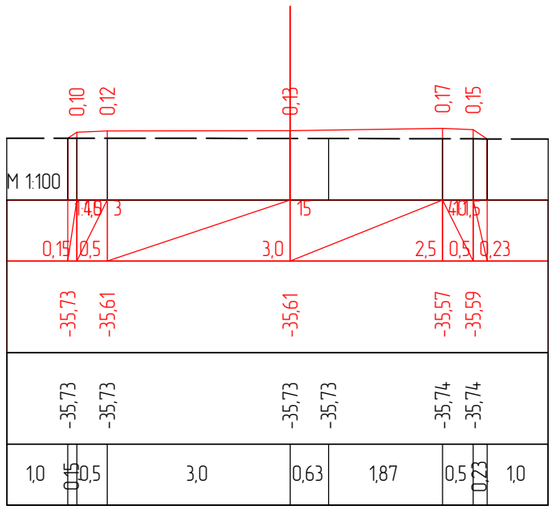

ПК 1+00,00

Изм.	Кол.уч	Лист	№док.	Подпись	Дата	Капитального ремонта внутрипоселковых автомобильных дорог с пешеходным тротуаром в селе Таңдай Махамбетского района Атырауской области		
ГИП		Муканов К.			2022	Автомобильная дорога	Стадия	Лист	Листов
Проверил		Ахмаров А.			2022		РП	1	2
Разработал		Боранбаев Ж			2022	Поперечные профили	ТОО "Игилик Стройпроект" 2022г.		
Н. контр.		Ахмаров А.			2022				

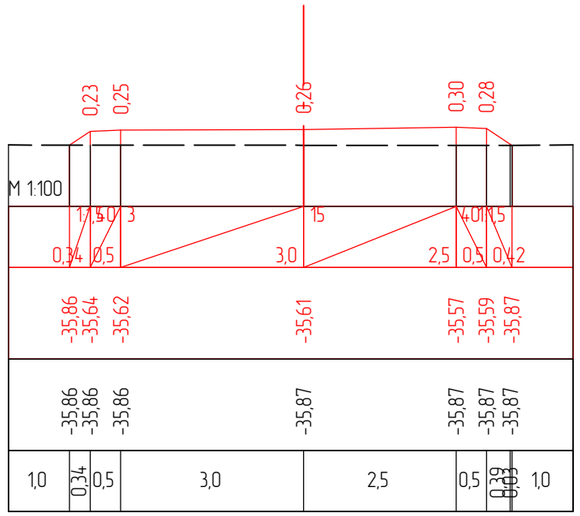

ПК 1+20,00

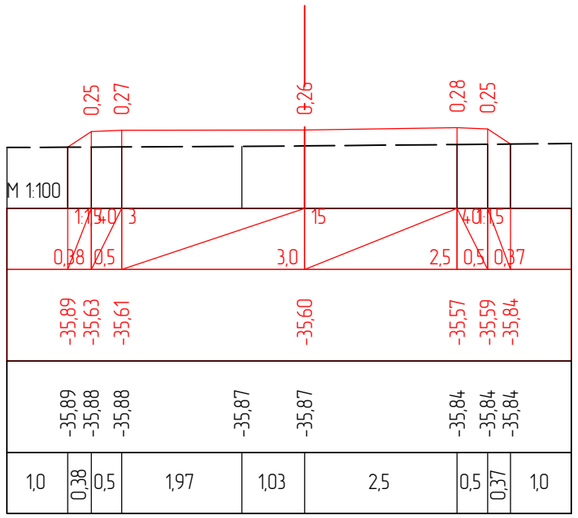

ПК 1+40,00

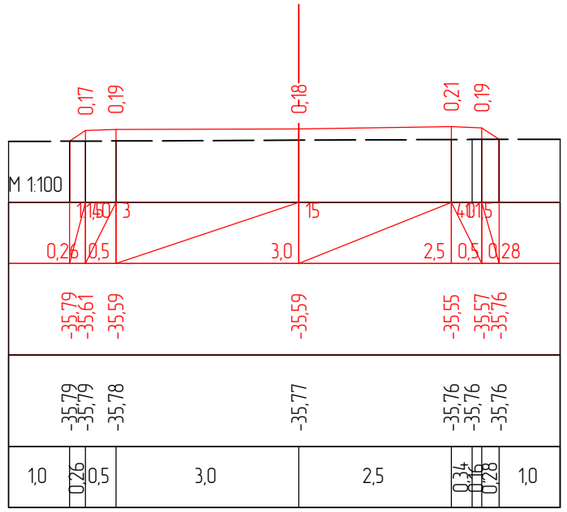

ПК 1+60,00

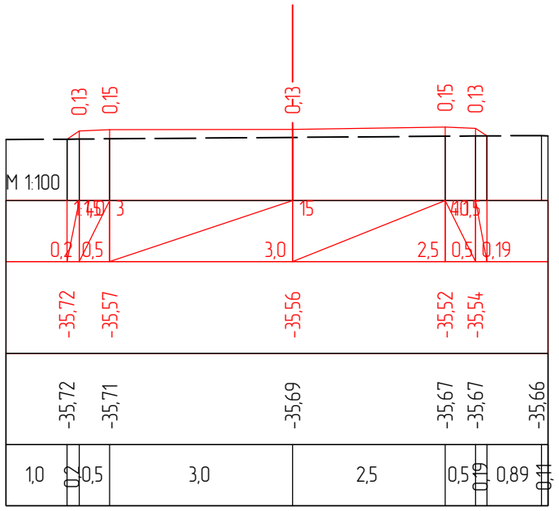

ПК 1+80,00

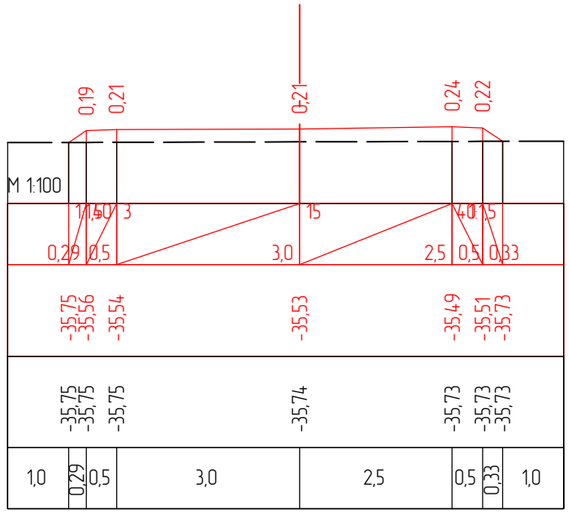

ПК 2+00,00

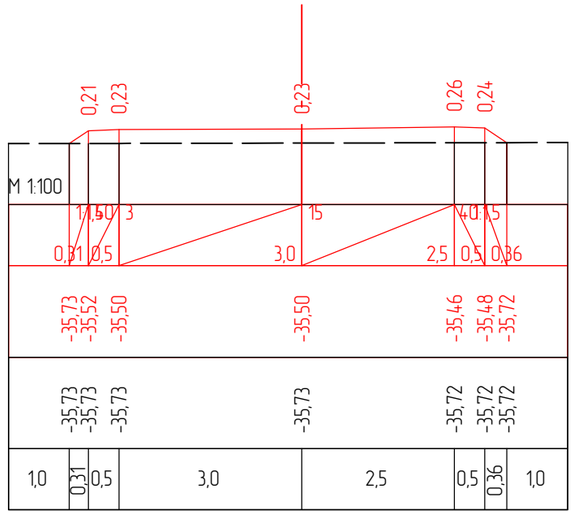

ПК 2+20,00

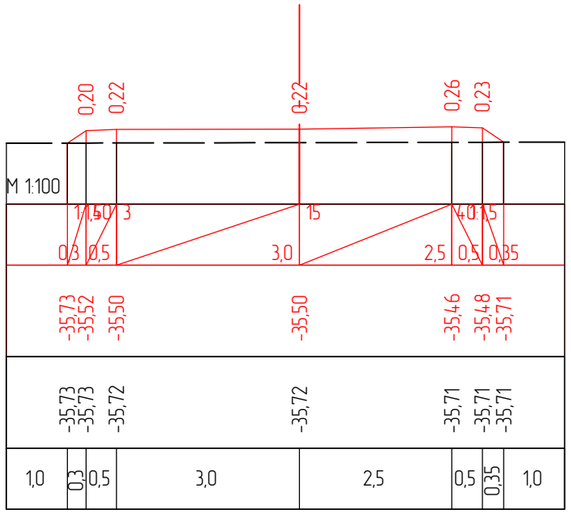

ПК 2+20,75

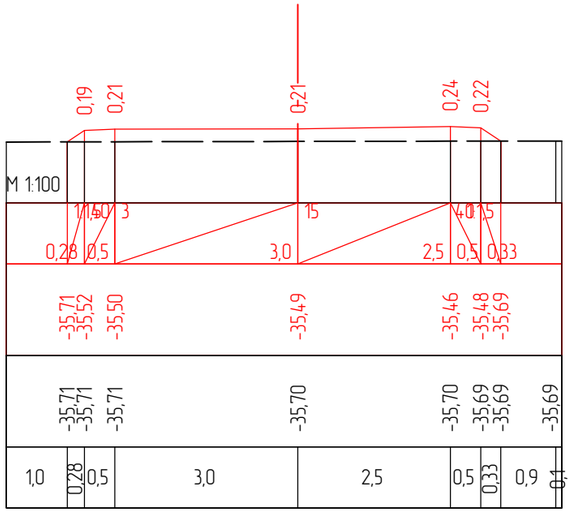

ПК 2+22,66

Изм.	Кол.уч	Лист	№док.	Подпись	Дата	Капитального ремонта внутрипоселковых автомобильных дорог с пешеходным тротуаром в селе Таңдай Махамбетского района Атырауской области
ГИП		Муканов К.			2022	Автомобильная дорога — Стадия: РП; Лист: 2; Листов: 2
Проверил		Ахмаров А.			2022	
Разработал		Боранбаев Ж			2022	Поперечные профили — ТОО "Игилик Стройпроект" 2022г.
Н. контр.		Ахмаров А.			2022	

улица Жана ауыл 2

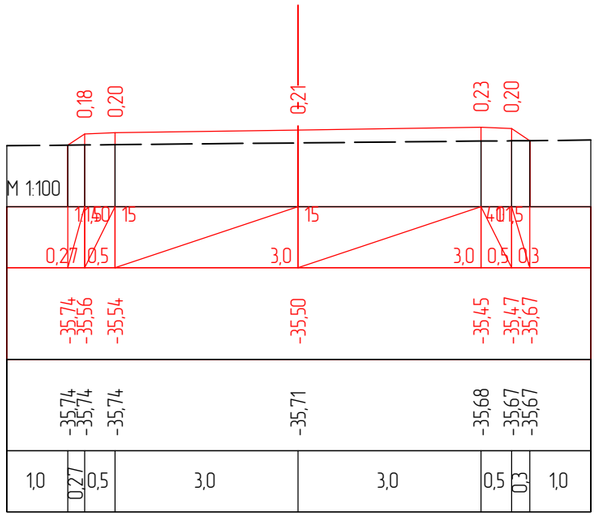

ПК 0+00,00

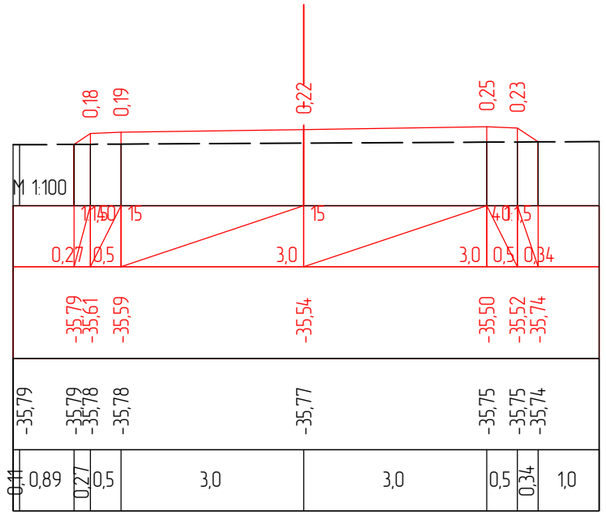

ПК 0+20,00

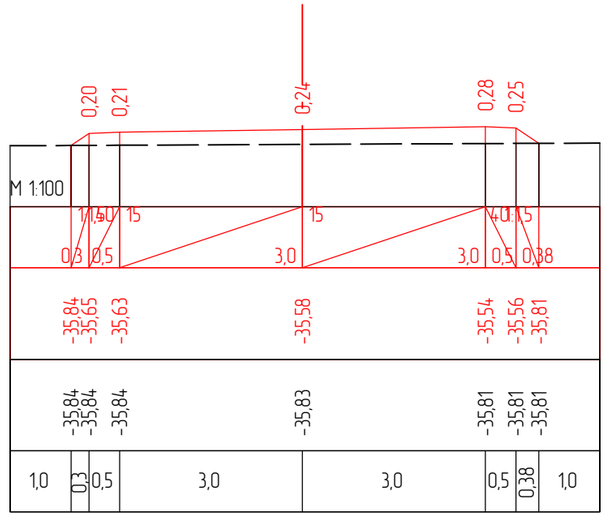

ПК 0+40,00

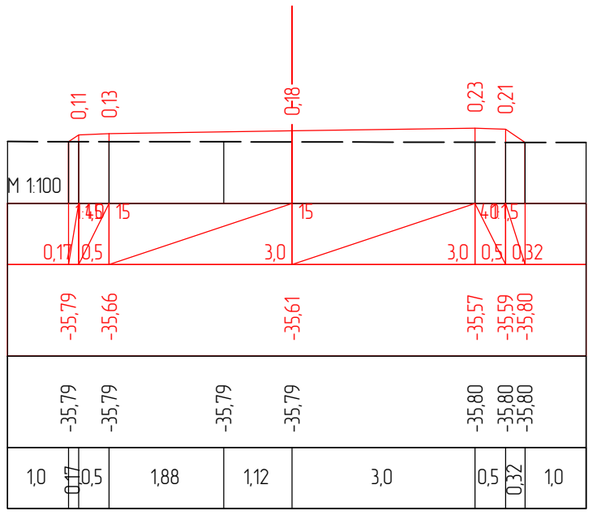

ПК 0+60,00

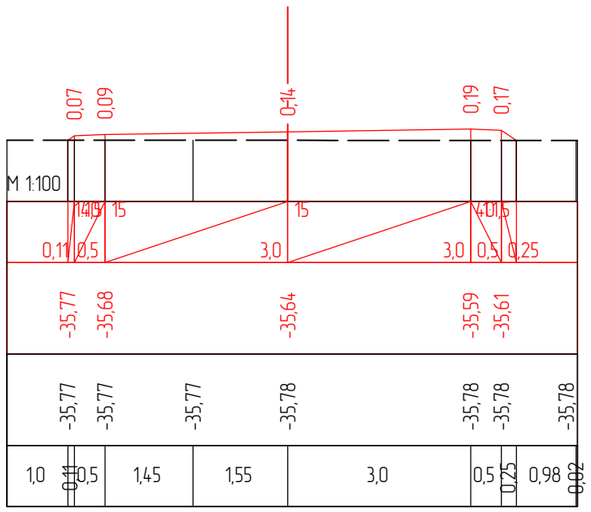

ПК 0+80,00

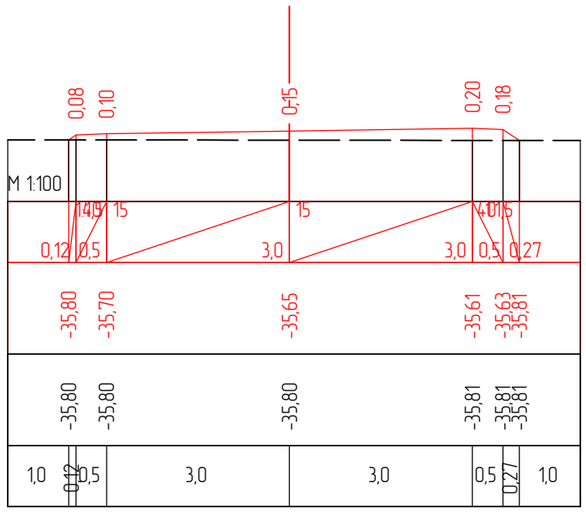

ПК 1+00,00

Изм.	Кол.уч	Лист	№док.	Подпись	Дата	Капитального ремонта внутрипоселковых автомобильных дорог с пешеходным тротуаром в селе Таңдай Махамбетского района Атырауской области
ГИП		Муканов К.			2022	Автомобильная дорога — Стадия: РП; Лист: 1; Листов: 4
Проверил		Ахмаров А.			2022	
Разработал		Боранбаев Ж			2022	Поперечные профили — ТОО "Игилик Стройпроект" 2022г.
Н. контр.		Ахмаров А.			2022	

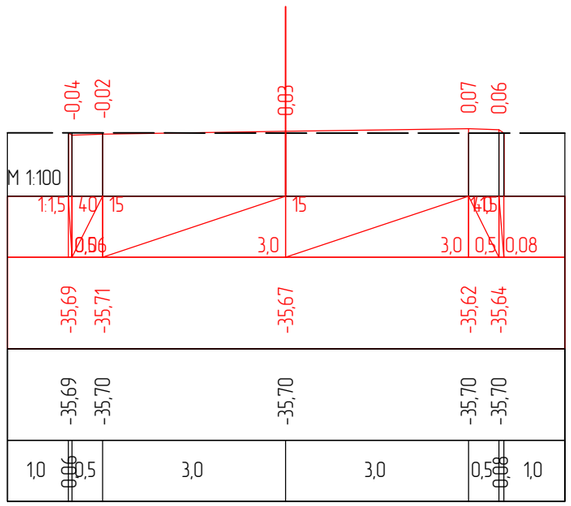

ПК 1+20,00

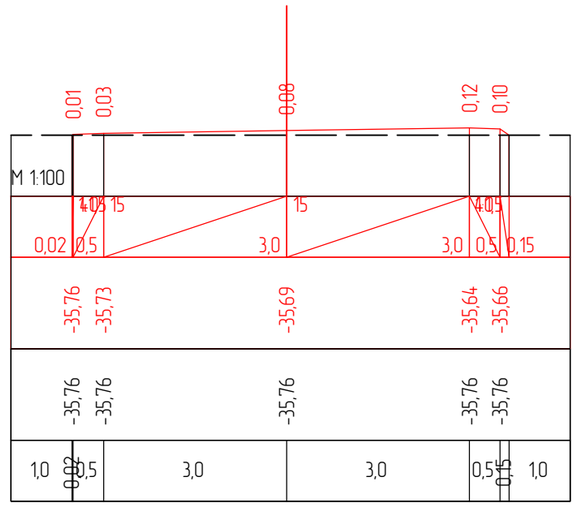

ПК 1+40,00

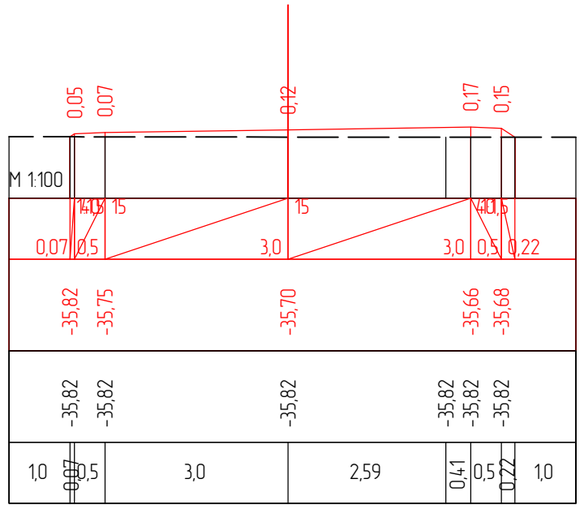

ПК 1+60,00

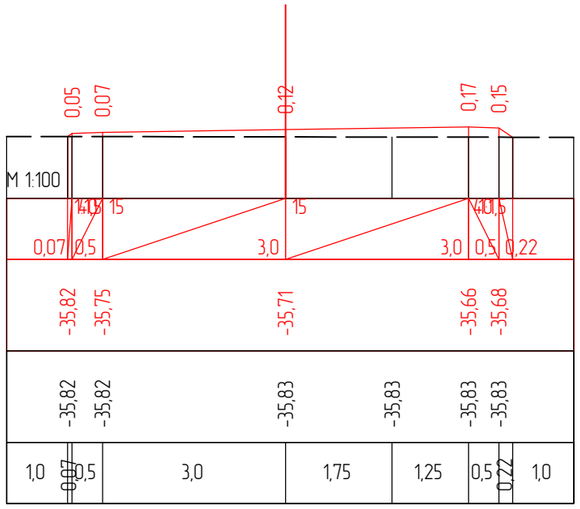

ПК 1+66,01

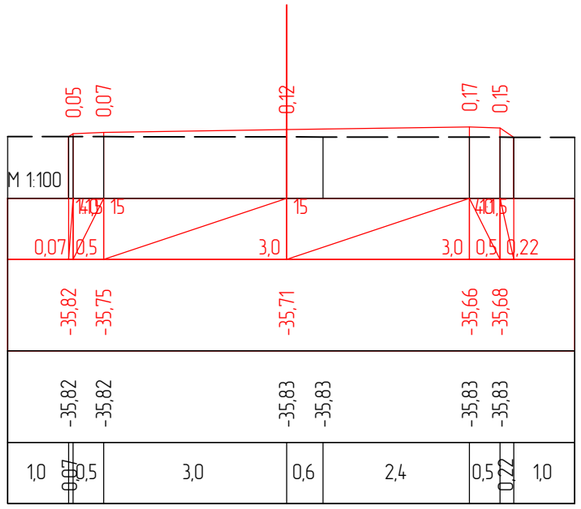

ПК 1+66,91

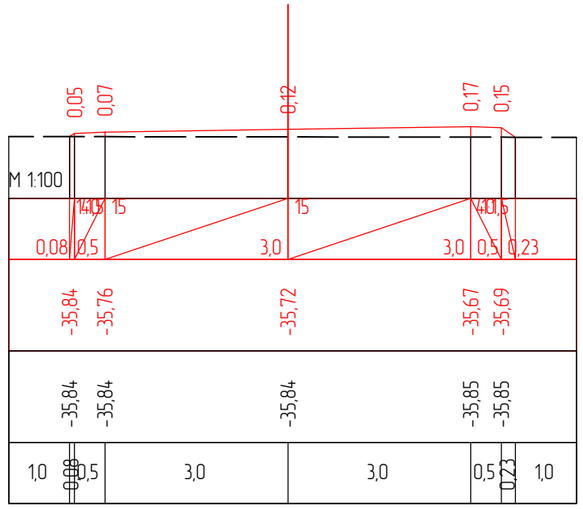

ПК 1+80,00

Изм.	Кол.уч	Лист	№док.	Подпись	Дата	Капитального ремонта внутрипоселковых автомобильных дорог с пешеходным тротуаром в селе Таңдай Махамбетского района Атырауской области			
ГИП		Муканов К.			2022	Автомобильная дорога	Стадия	Лист	Листов
Проверил		Ахмаров А.			2022		РП	2	4
Разработал		Боранбаев Ж			2022	Поперечные профили	ТОО "Игилик Стройпроект" 2022г.		
Н. контр.		Ахмаров А.			2022				

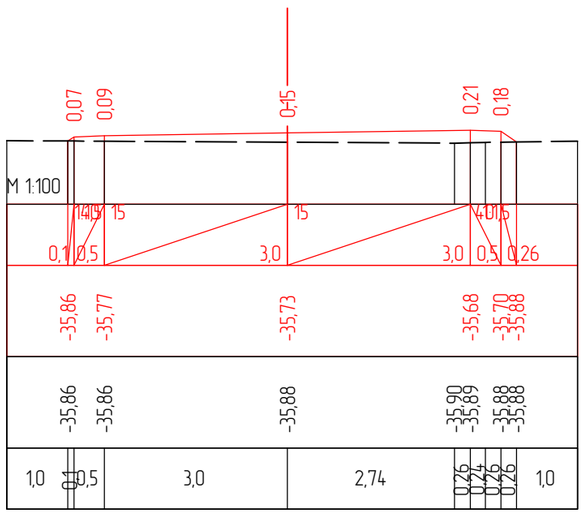

ПК 2+00,00

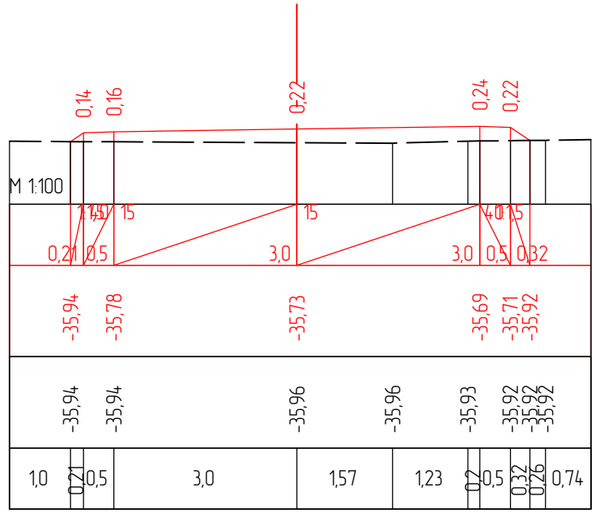

ПК 2+20,00

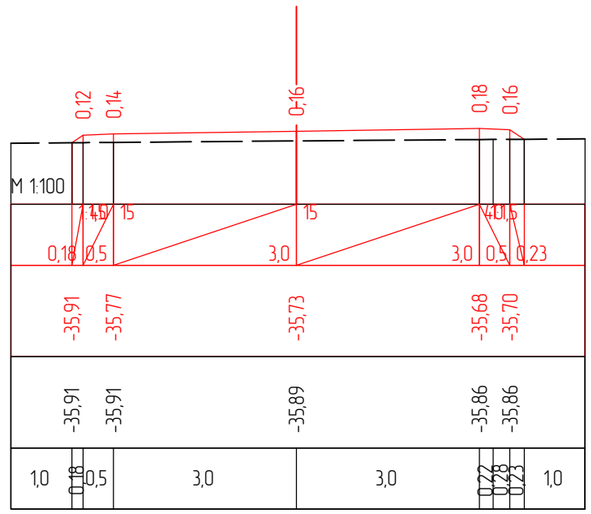

ПК 2+40,00

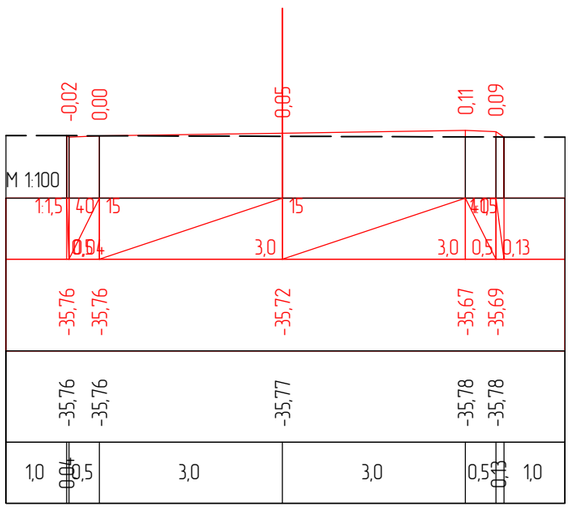

ПК 2+60,00

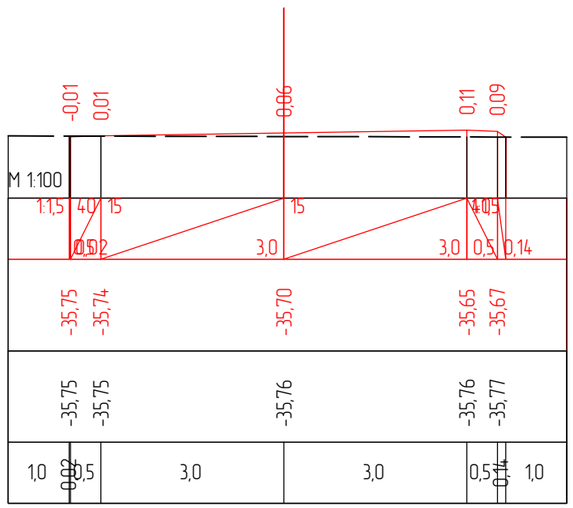

ПК 2+80,00

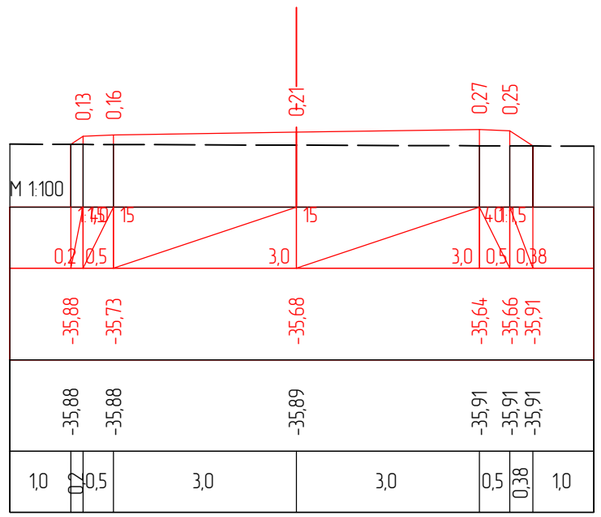

ПК 3+00,00

Изм.	Кол.уч	Лист	№док.	Подпись	Дата	Капитального ремонта внутрипоселковых автомобильных дорог с пешеходным тротуаром в селе Таңдай Махамбетского района Атырауской области		
ГИП		Муканов К.			2022	Автомобильная дорога	Стадия	Лист	Листов
Проверил		Ахмаров А.			2022		РП	3	4
Разработал		Боранбаев Ж			2022	Поперечные профили	ТОО "Игилик Стройпроект" 2022г.		
Н. контр.		Ахмаров А.			2022				

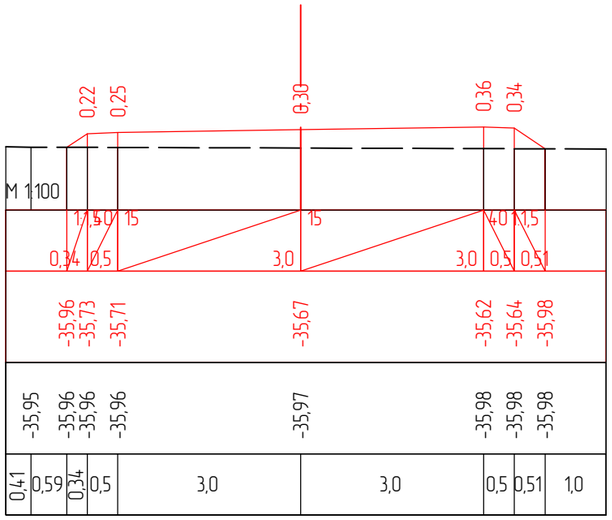

ПК 3+20,00

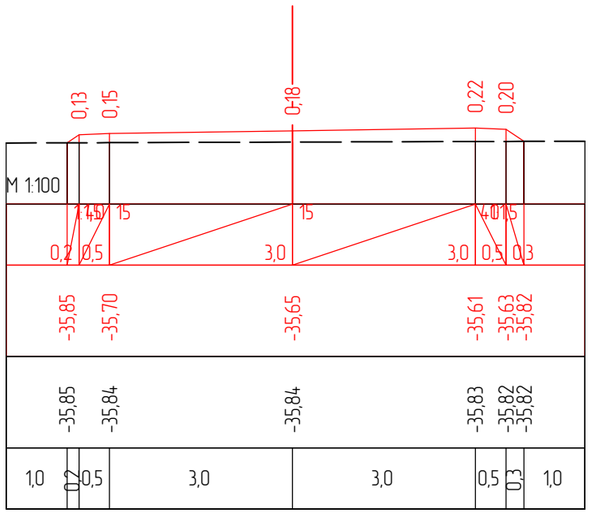

ПК 3+40,00

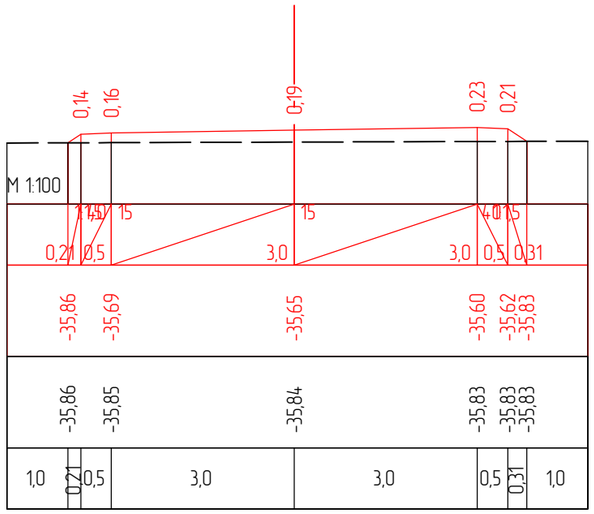

ПК 3+42,43

Изм.	Кол.уч	Лист	№док.	Подпись	Дата	Капитального ремонта внутрипоселковых автомобильных дорог с пешеходным тротуаром в селе Таңдай Махамбетского района Атырауской области
ГИП		Муканов К.			2022	Автомобильная дорога — Стадия: РП; Лист: 4; Листов: 4
Проверил		Ахмаров А.			2022	
Разработал		Боранбаев Ж			2022	Поперечные профили — ТОО "Игилик Стройпроект" 2022г.
Н. контр.		Ахмаров А.			2022	

улица Жана ауыл 3

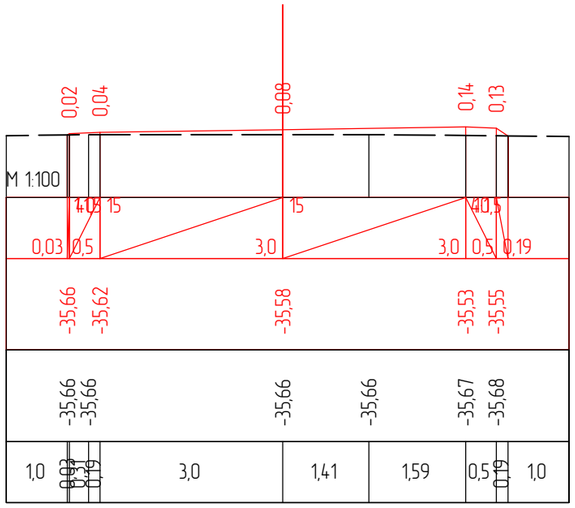

ПК 0+00,00

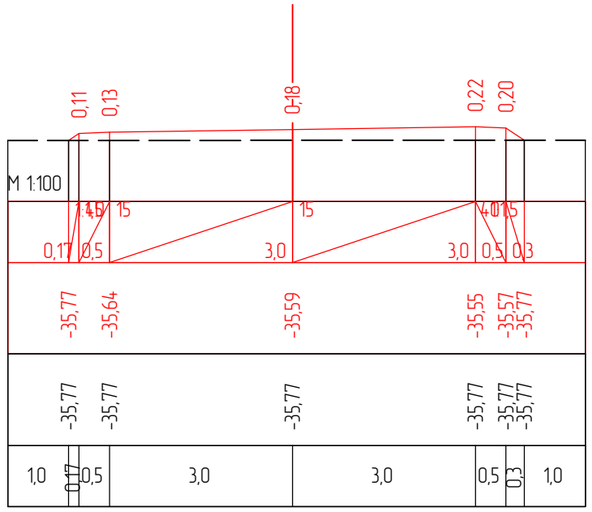

ПК 0+20,00

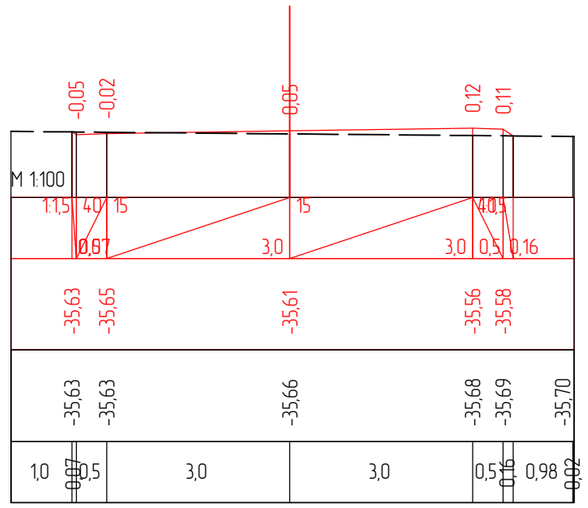

ПК 0+40,00

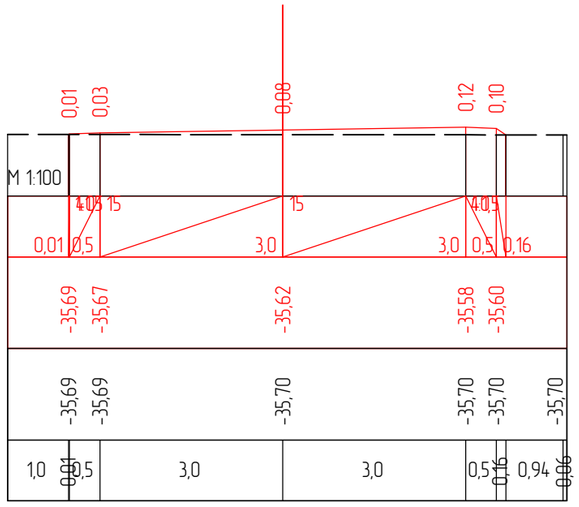

ПК 0+60,00

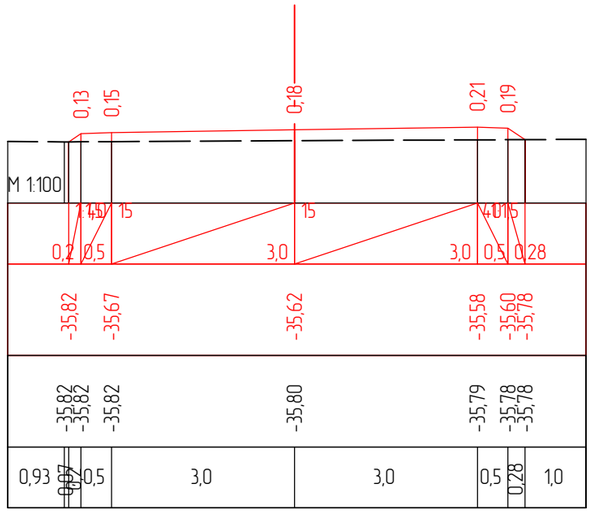

ПК 0+80,00

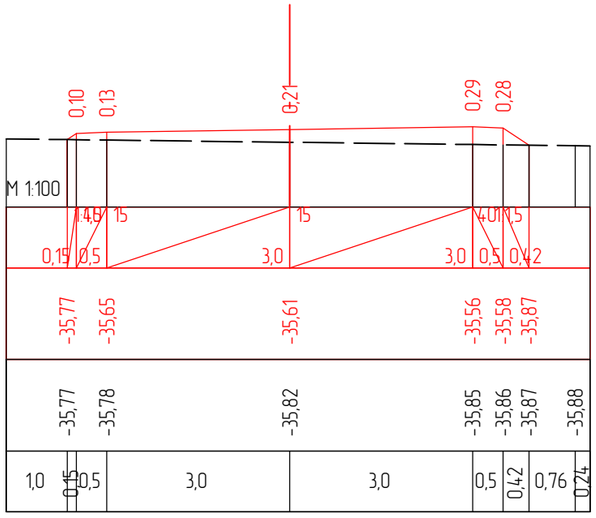

ПК 1+00,00

Изм.	Кол.уч	Лист	№док.	Подпись	Дата	Капитального ремонта внутрипоселковых автомобильных дорог с пешеходным тротуаром в селе Таңдай Махамбетского района Атырауской области		
ГИП		Муканов К.			2022	Автомобильная дорога	Стадия	Лист	Листов
Проверил		Ахмаров А.			2022		РП	1	2
Разработал		Боранбаев Ж			2022	Поперечные профили	ТОО "Игилик Стройпроект" 2022г.		
Н. контр.		Ахмаров А.			2022				

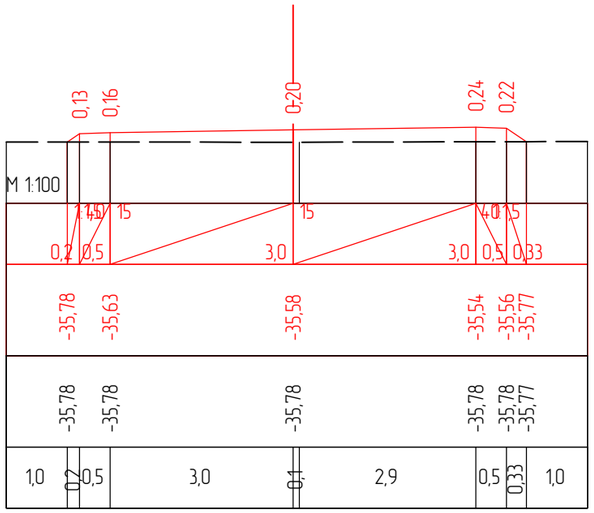

ПК 1+20,00

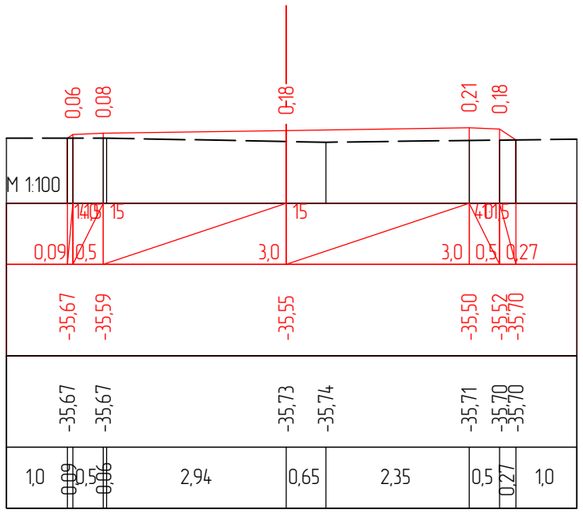

ПК 1+40,00

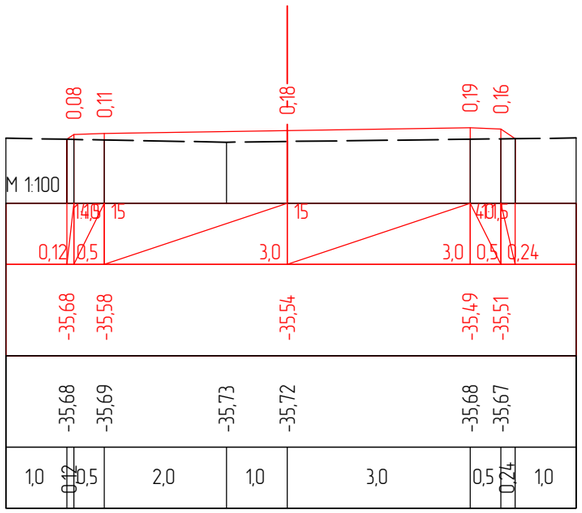

ПК 1+45,12

						Капитального ремонта внутрипоселковых автомобильных дорог с пешеходным тротуаром в селе Таңдай Махамбетского района Атырауской области		
Изм.	Кол.уч	Лист	№док.	Подпись	Дата			
ГИП		Муканов К.			2022	Автомобильная дорога	Стадия	Лист	Листов
Проверил		Ахмаров А.			2022		РП	2	2
Разработал		Боранбаев Ж			2022	Поперечные профили	ТОО "Игилик Стройпроект" 2022г.		
Н. контр.		Ахмаров А.			2022				

улица Жана ауыл 4

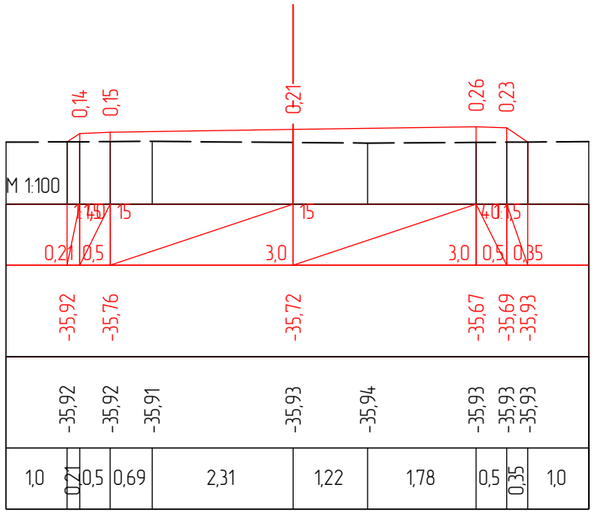

ПК 0+00,00

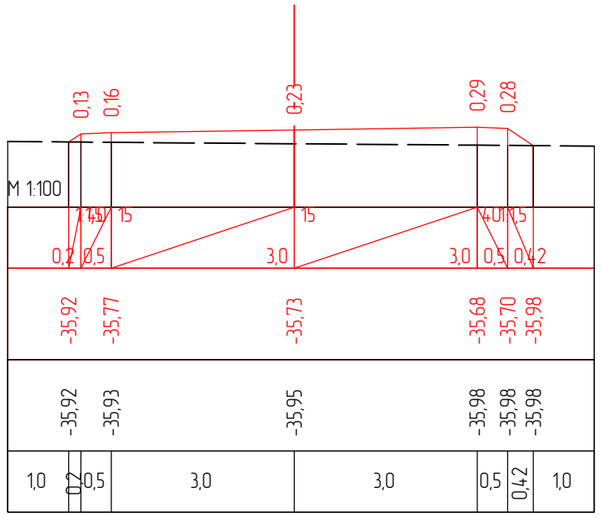

ПК 0+20,00

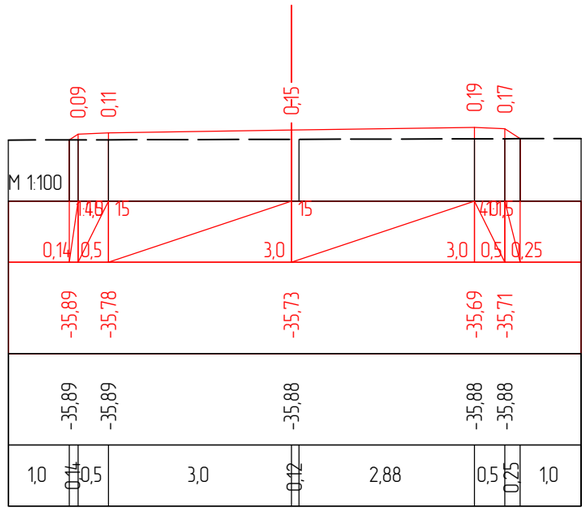

ПК 0+40,00

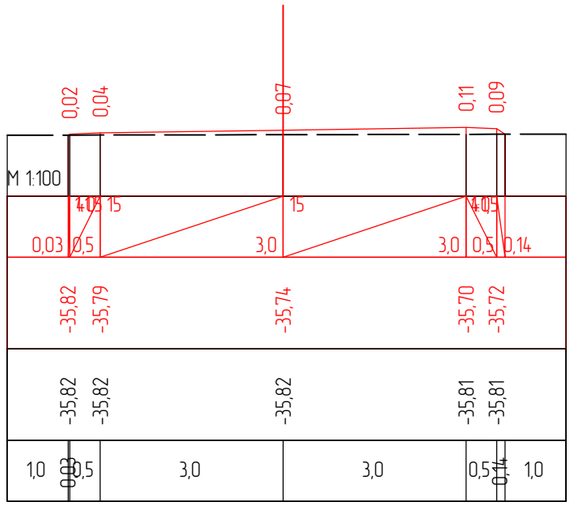

ПК 0+60,00

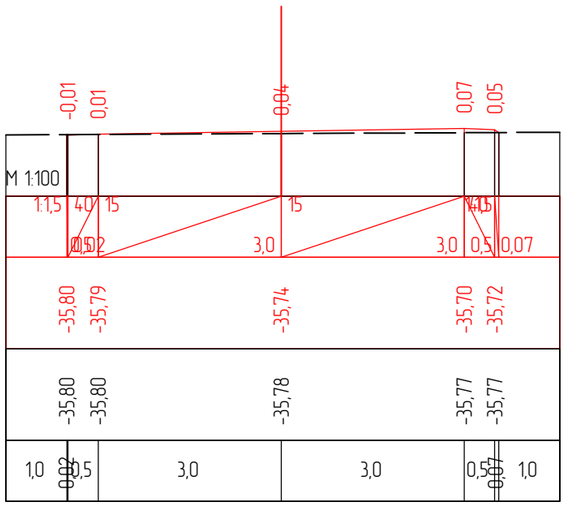

ПК 0+80,00

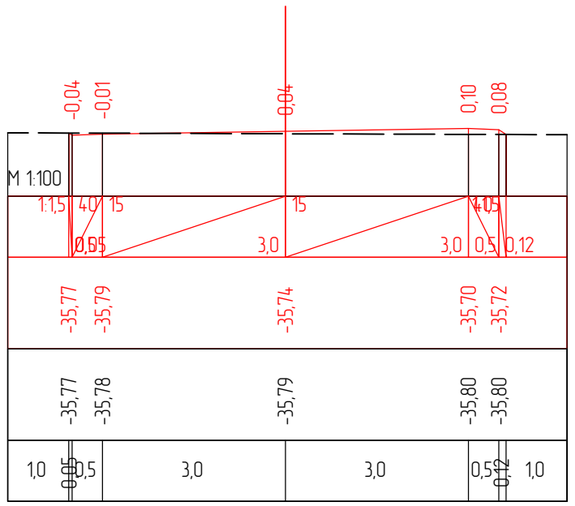

ПК 1+00,00

Изм.	Кол.уч	Лист	№док.	Подпись	Дата	Капитального ремонта внутрипоселковых автомобильных дорог с пешеходным тротуаром в селе Таңдай Махамбетского района Атырауской области		
ГИП		Муканов К.			2022	Автомобильная дорога	Стадия	Лист	Листов
Проверил		Ахмаров А.			2022		РП	1	2
Разработал		Боранбаев Ж			2022	Поперечные профили	ТОО "Игилик Стройпроект" 2022г.		
Н. контр.		Ахмаров А.			2022				

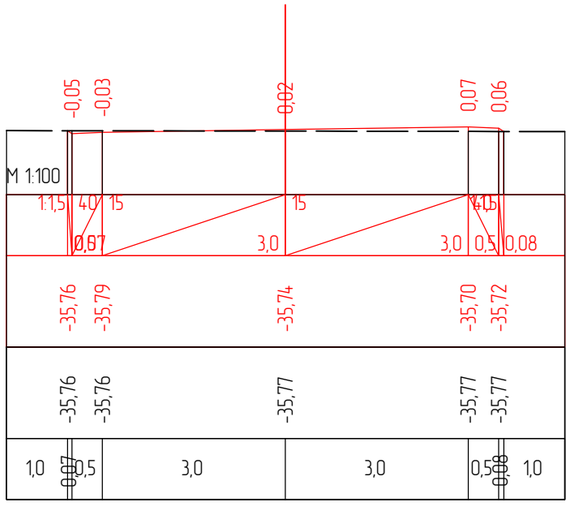

ПК 1+20,00

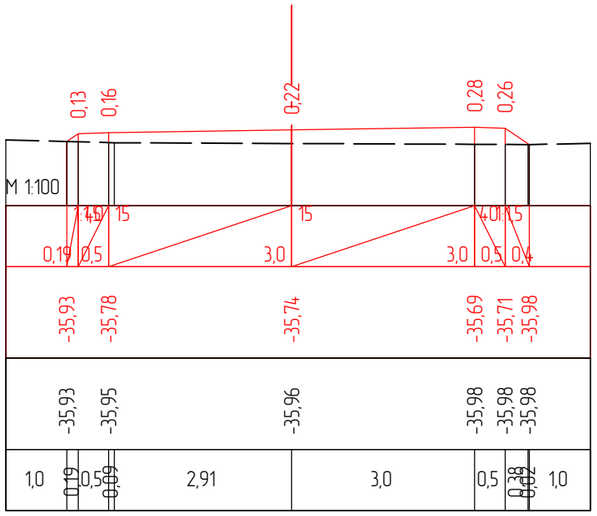

ПК 1+40,00

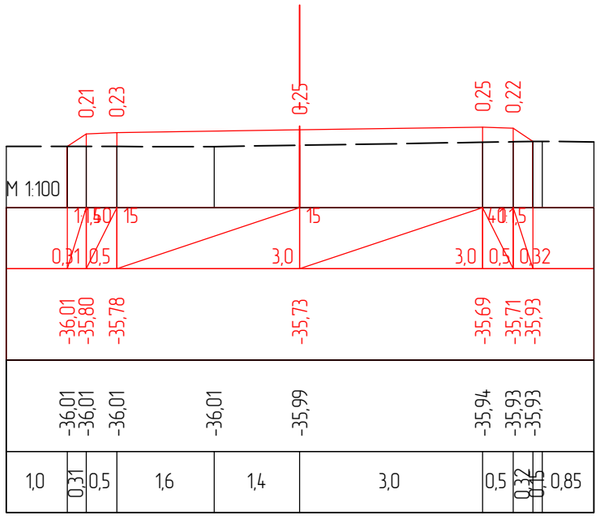

ПК 1+59,32

Изм.	Кол.уч	Лист	№док.	Подпись	Дата	Капитального ремонта внутрипоселковых автомобильных дорог с пешеходным тротуаром в селе Таңдай Махамбетского района Атырауской области
ГИП		Муканов К.			2022	Автомобильная дорога — Стадия: РП; Лист: 2; Листов: 2
Проверил		Ахмаров А.			2022	
Разработал		Боранбаев Ж			2022	Поперечные профили — ТОО "Игилик Стройпроект" 2022г.
Н. контр.		Ахмаров А.			2022	

улица Жана ауыл 5

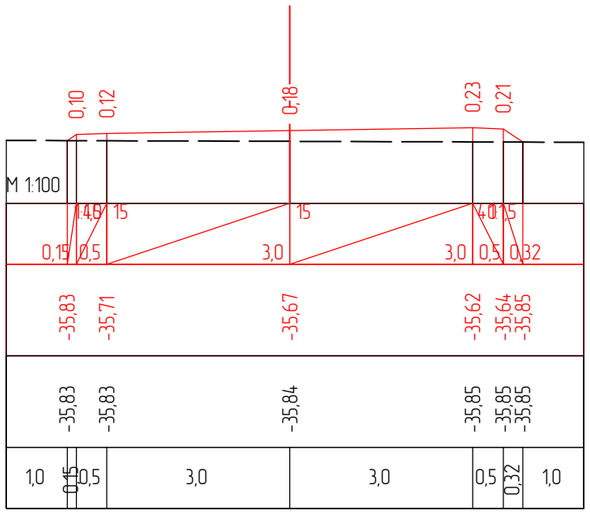

ПК 0+00,00

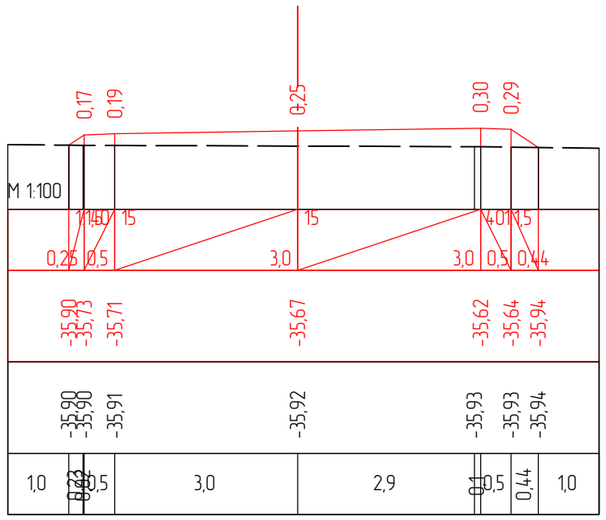

ПК 0+20,00

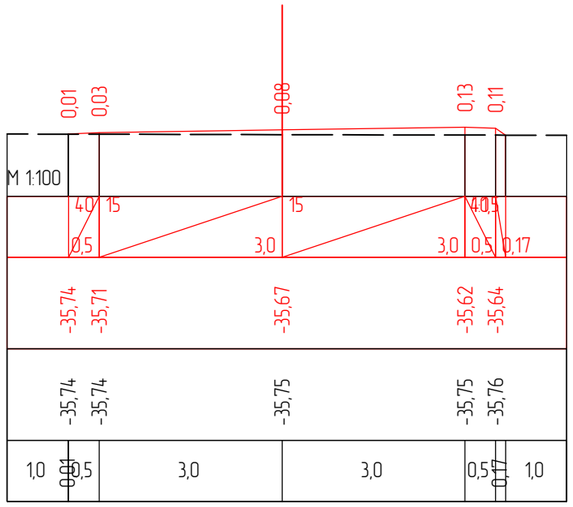

ПК 0+40,00

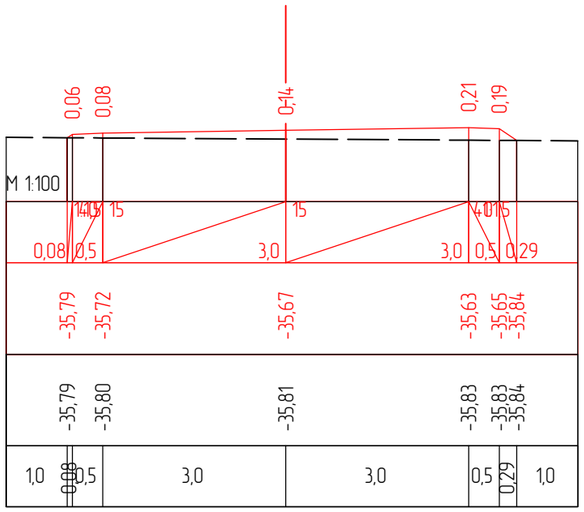

ПК 0+60,00

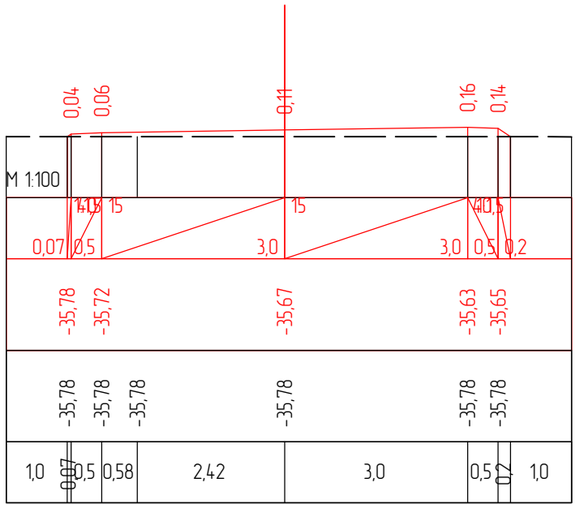

ПК 0+80,00

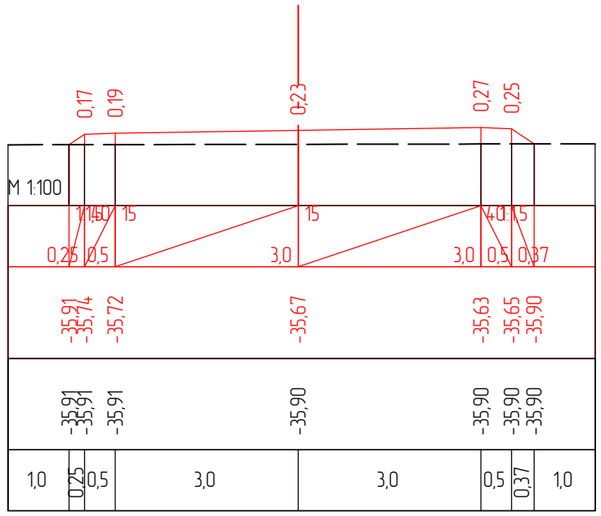

ПК 1+00,00

Изм.	Кол.уч	Лист	№док.	Подпись	Дата	Капитального ремонта внутрипоселковых автомобильных дорог с пешеходным тротуаром в селе Таңдай Махамбетского района Атырауской области
ГИП		Муканов К.			2022	Автомобильная дорога — Стадия: РП; Лист: 1; Листов: 4
Проверил		Ахмаров А.			2022	
Разработал		Боранбаев Ж			2022	Поперечные профили — ТОО "Игилик Стройпроект" 2022г.
Н. контр.		Ахмаров А.			2022	

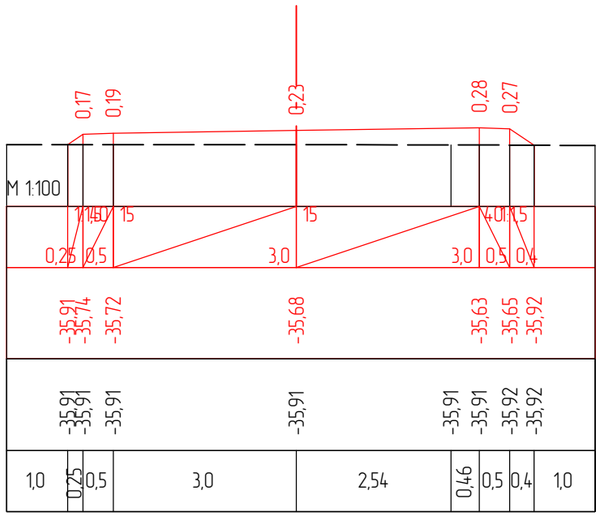

ПК 1+20,00

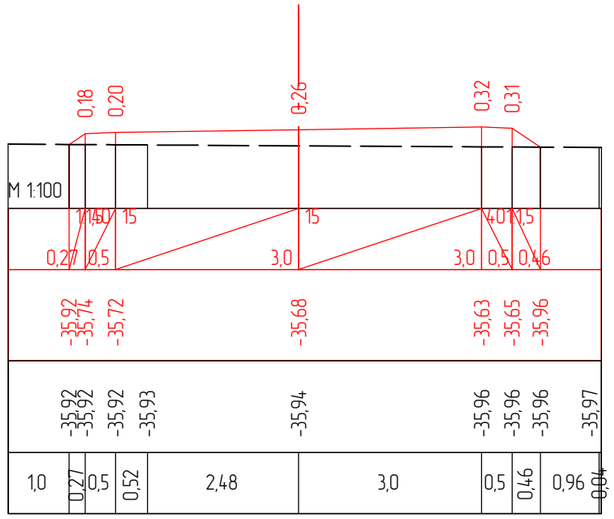

ПК 1+40,00

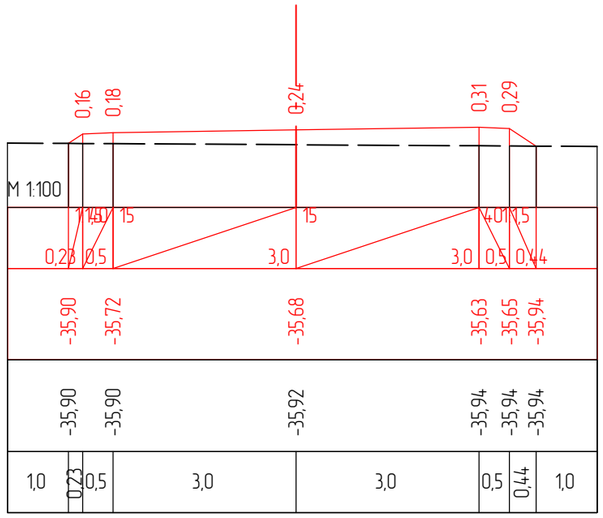

ПК 1+45,13

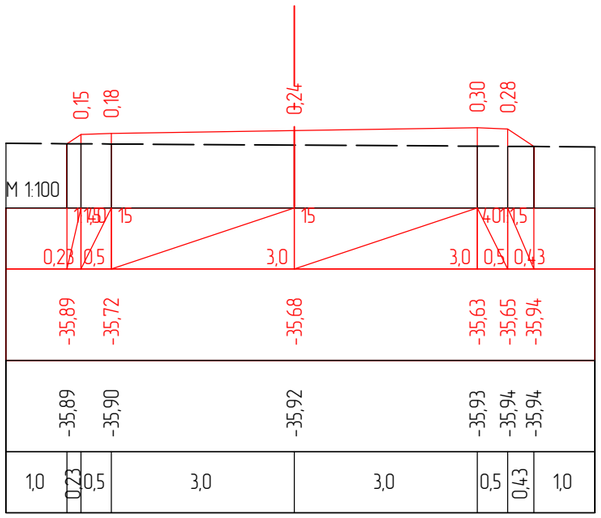

ПК 1+46,43

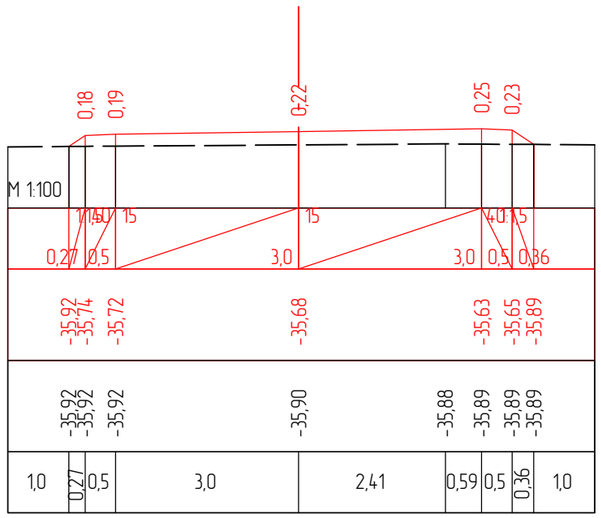

ПК 1+59,96

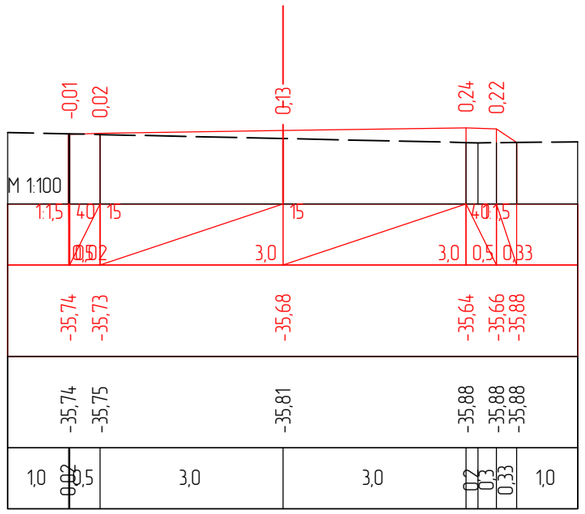

ПК 1+79,76

						Капитального ремонта внутрипоселковых автомобильных дорог с пешеходным тротуаром в селе Таңдай Махамбетского района Атырауской области
Изм.	Кол.уч	Лист	№док.	Подпись	Дата	
ГИП		Муканов К.			2022	Автомобильная дорога
Проверил		Ахмаров А.			2022	
Разработал		Боранбаев Ж			2022	Поперечные профили
Н. контр.		Ахмаров А.			2022	

Стадия	Лист	Листов
РП	2	4

ТОО "Игилик Стройпроект" 2022г.

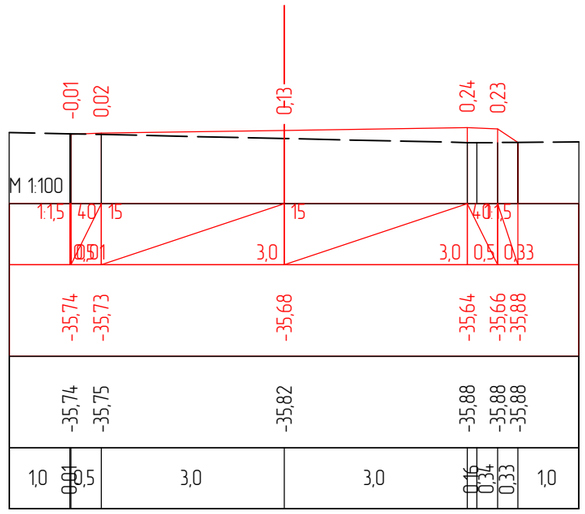

ПК 1+79,93

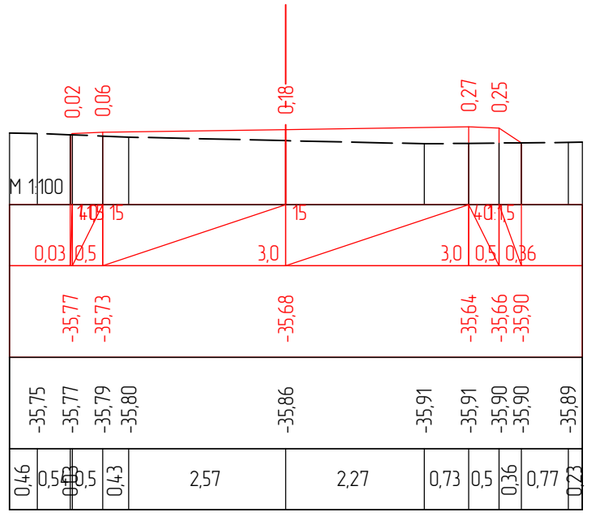

ПК 1+84,63

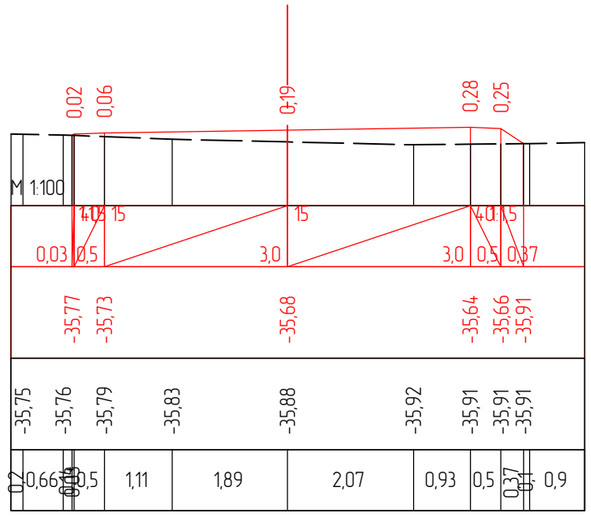

ПК 1+85,95

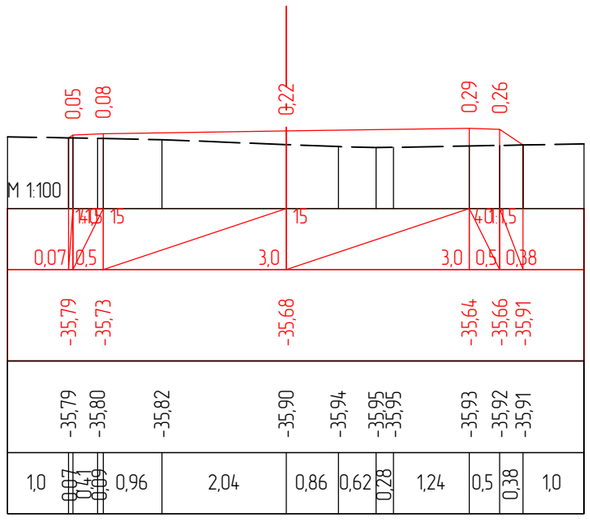

ПК 1+90,77

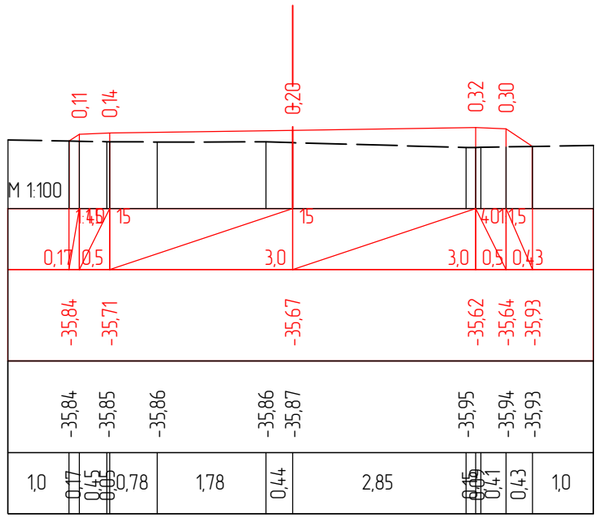

ПК 1+99,55

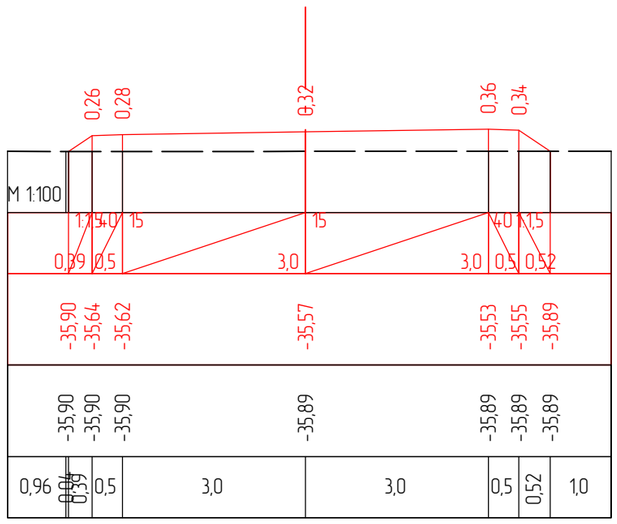

ПК 2+19,54

						Капитального ремонта внутрипоселковых автомобильных дорог с пешеходным тротуаром в селе Тандай Махамбетского района Атырауской области		
Изм.	Кол.уч	Лист	№док.	Подпись	Дата			
ГИП		Муканов К.			2022	Автомобильная дорога	Стадия	Лист	Листов
Проверил		Ахмаров А.			2022		РП	3	4
Разработал		Боранбаев Ж			2022	Поперечные профили	ТОО "Игилик Стройпроект" 2022г.		
Н. контр.		Ахмаров А.			2022				

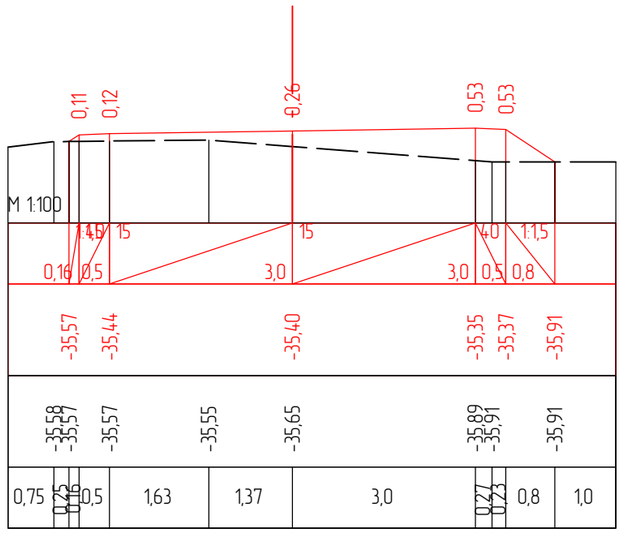

ПК 2+39,52

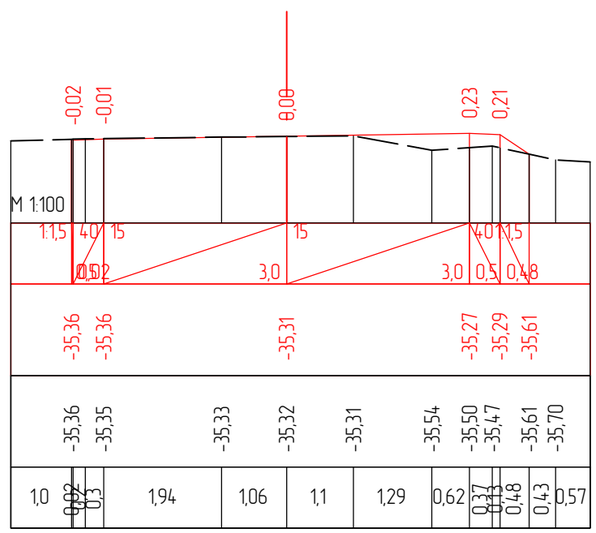

ПК 2+47,68

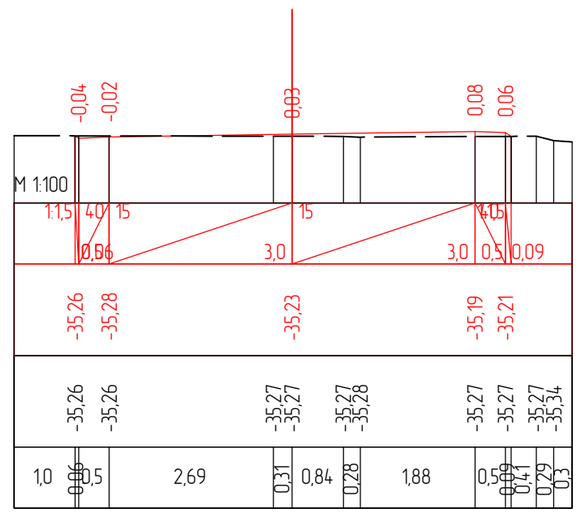

ПК 2+55,15

Изм.	Кол.уч	Лист	№док.	Подпись	Дата	Капитального ремонта внутрипоселковых автомобильных дорог с пешеходным тротуаром в селе Таңдай Махамбетского района Атырауской области
ГИП		Муканов К.			2022	Автомобильная дорога — Стадия: РП; Лист: 4; Листов: 4
Проверил		Ахмаров А.			2022	
Разработал		Боранбаев Ж			2022	Поперечные профили — ТОО "Игилик Стройпроект" 2022г.
Н. контр.		Ахмаров А.			2022	

улица Кажымухан С.

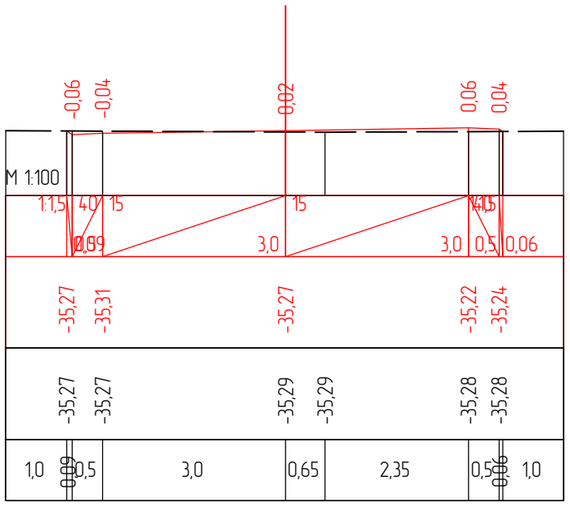

ПК 0+00,00

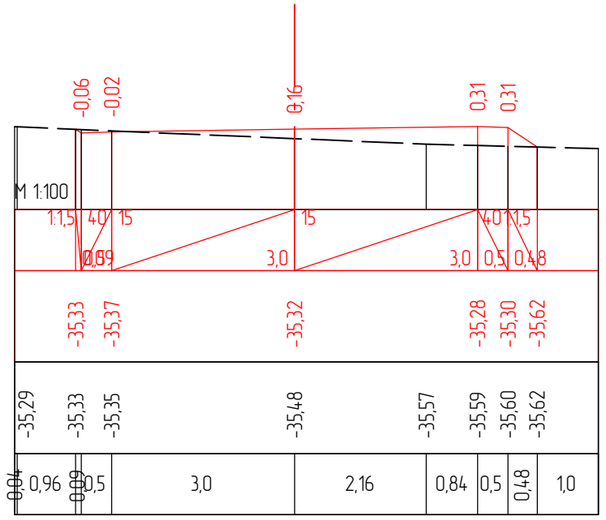

ПК 0+20,00

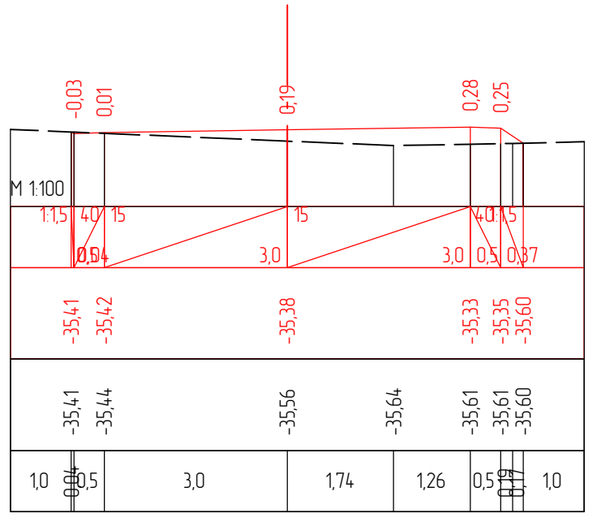

ПК 0+40,00

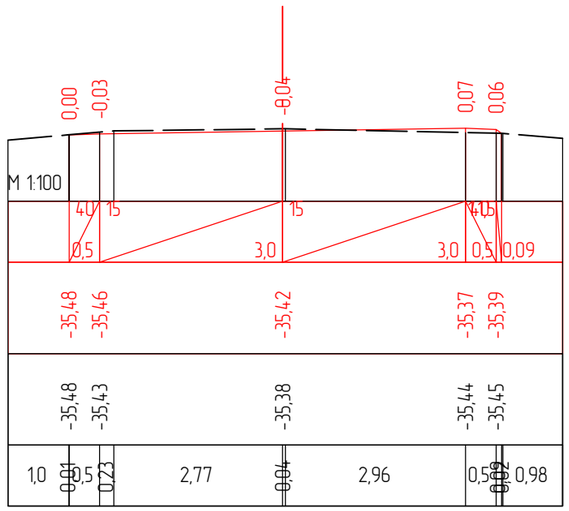

ПК 0+60,00

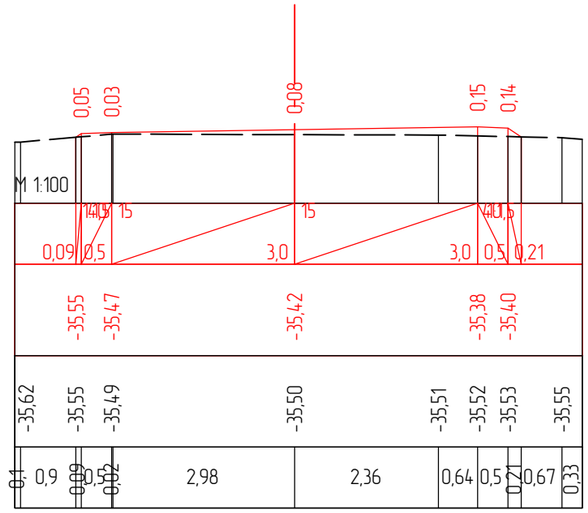

ПК 0+70,11

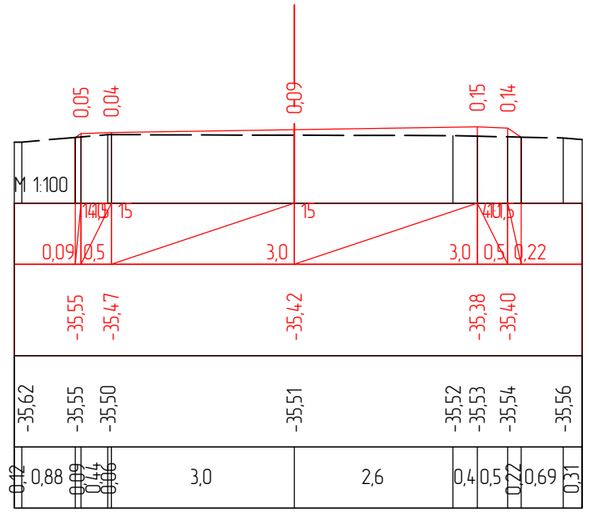

ПК 0+70,61

Изм.	Кол.уч	Лист	№док.	Подпись	Дата	Капитального ремонта внутрипоселковых автомобильных дорог с пешеходным тротуаром в селе Таңдай Махамбетского района Атырауской области		
ГИП	Муканов К.				2022	Автомобильная дорога	Стадия	Лист	Листов
Проверил	Ахмаров А.				2022		РП	1	5
Разработал	Боранбаев Ж				2022	Поперечные профили	ТОО "Игилик Стройпроект" 2022г.		
Н. контр.	Ахмаров А.				2022				

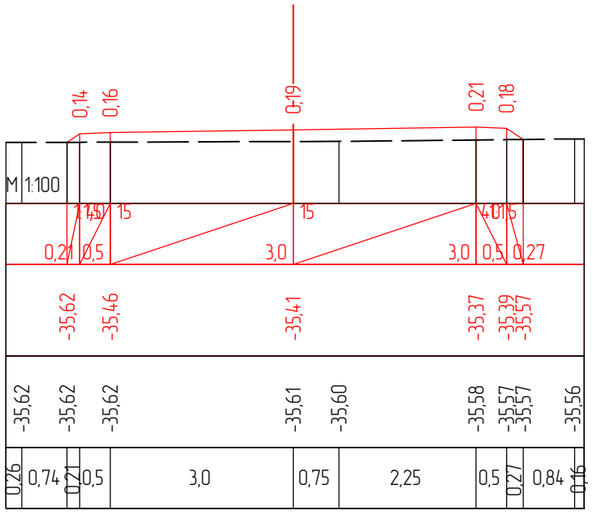

ПК 0+80,00

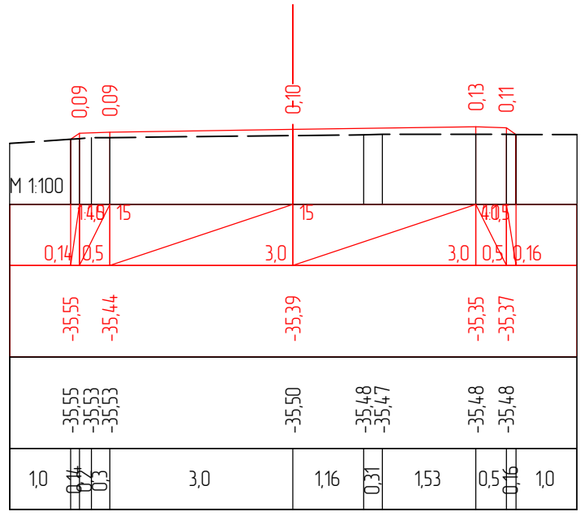

ПК 1+00,00

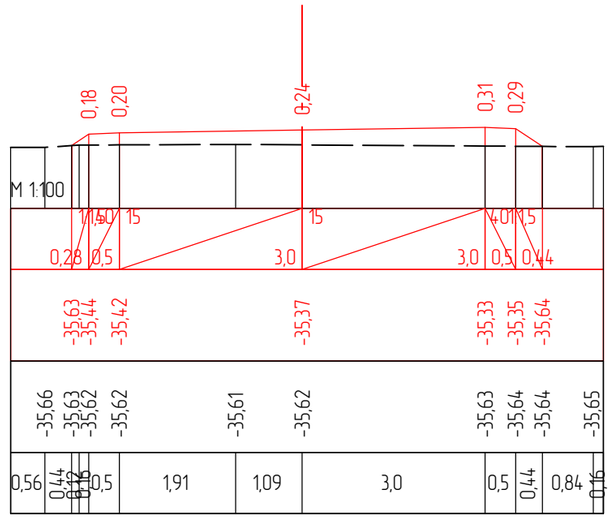

ПК 1+20,00

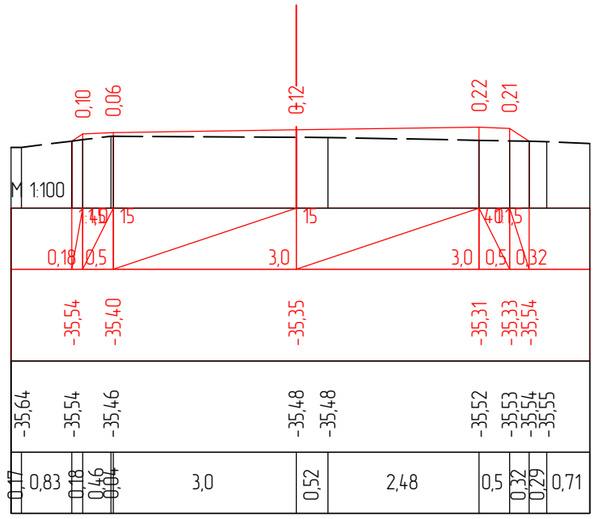

ПК 1+40,00

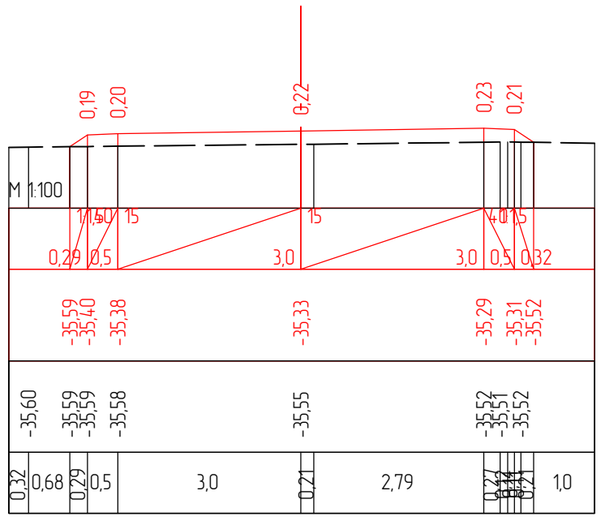

ПК 1+60,00

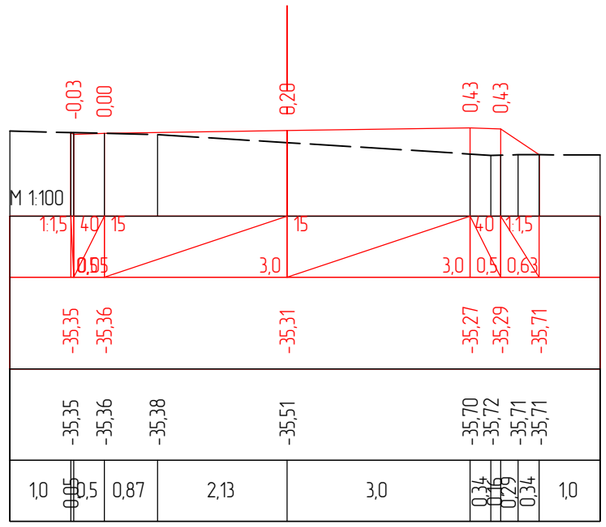

ПК 1+80,00

Изм.	Кол.уч	Лист	№док.	Подпись	Дата	Капитального ремонта внутрипоселковых автомобильных дорог с пешеходным тротуаром в селе Таңдай Махамбетского района Атырауской области		
ГИП		Муканов К.			2022	Автомобильная дорога	Стадия	Лист	Листов
Проверил		Ахмаров А.			2022		РП	2	5
Разработал		Боранбаев Ж			2022	Поперечные профили	ТОО "Игилик Стройпроект" 2022г.		
Н. контр.		Ахмаров А.			2022				

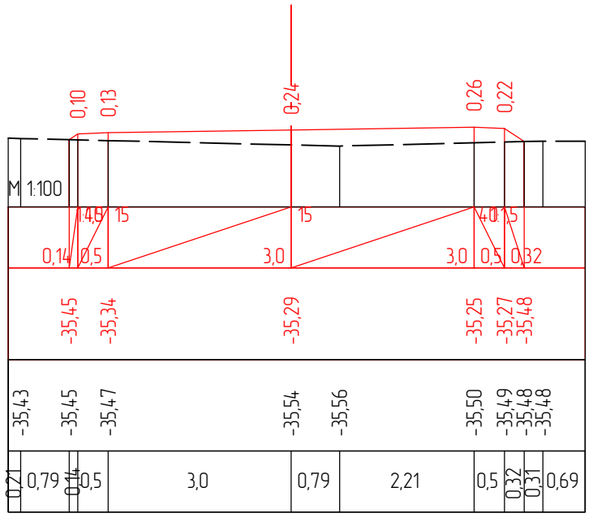

ПК 2+00,00

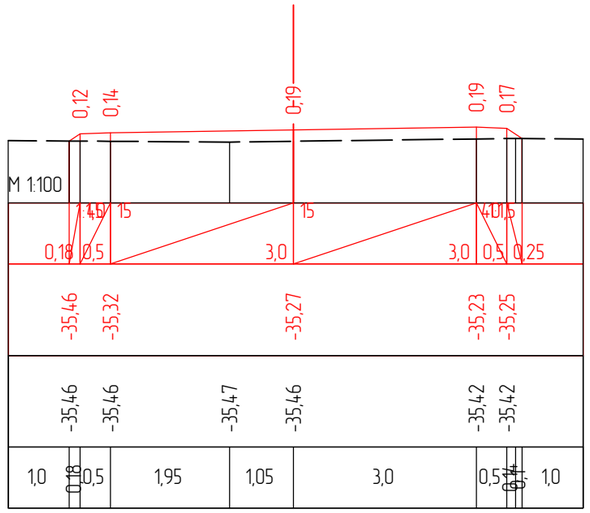

ПК 2+20,00

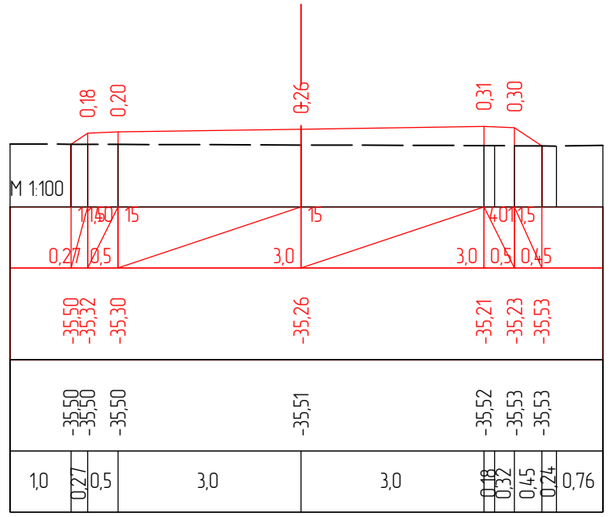

ПК 2+40,00

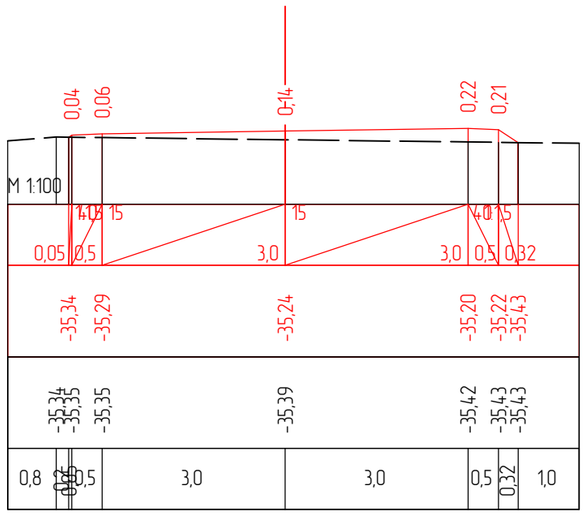

ПК 2+60,00

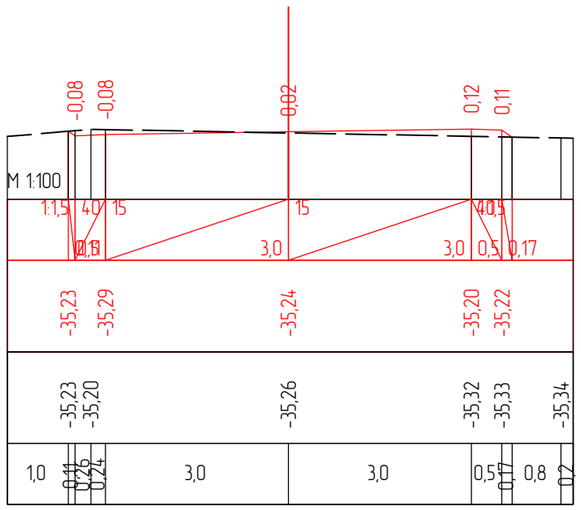

ПК 2+80,00

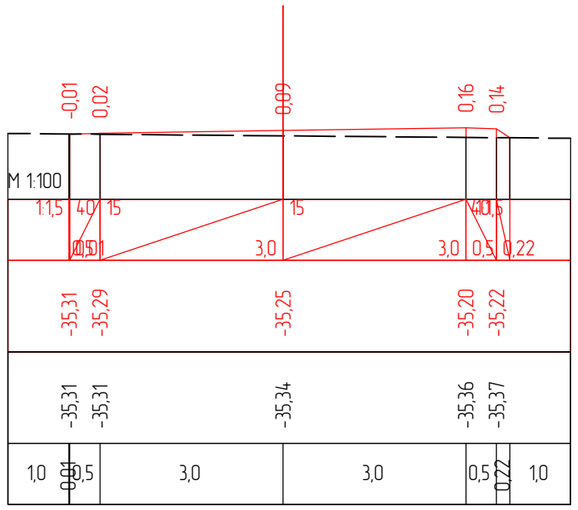

ПК 3+00,00

Изм.	Кол.уч	Лист	№док.	Подпись	Дата	Капитального ремонта внутрипоселковых автомобильных дорог с пешеходным тротуаром в селе Таңдай Махамбетского района Атырауской области
ГИП		Муканов К.			2022	Автомобильная дорога — Стадия: РП; Лист: 3; Листов: 5
Проверил		Ахмаров А.			2022	
Разработал		Боранбаев Ж			2022	Поперечные профили — ТОО "Игилик Стройпроект" 2022г.
Н. контр.		Ахмаров А.			2022	

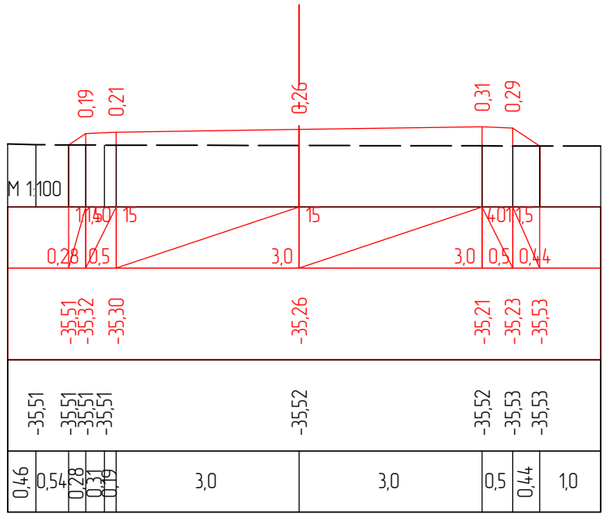

ПК 3+12,85

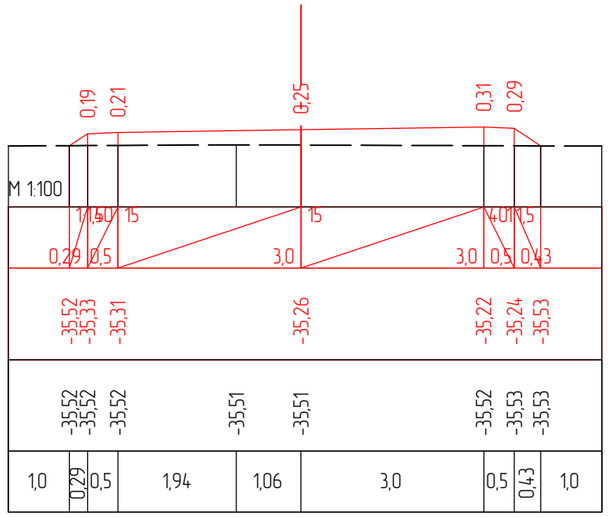

ПК 3+20,00

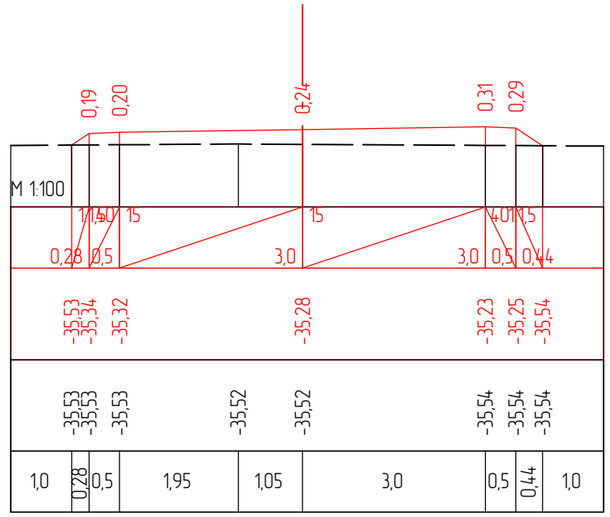

ПК 3+40,00

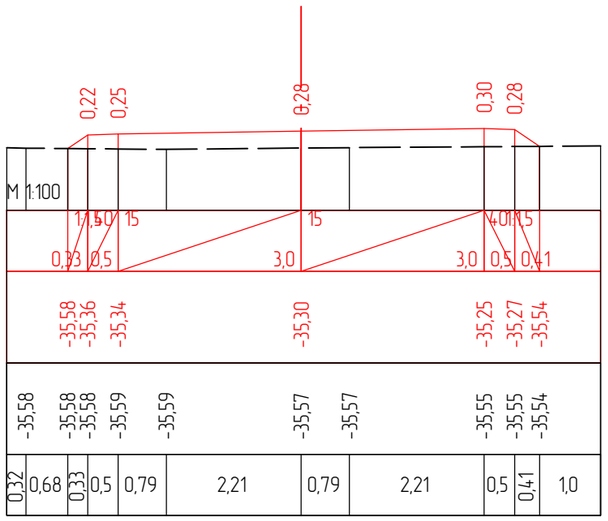

ПК 3+60,00

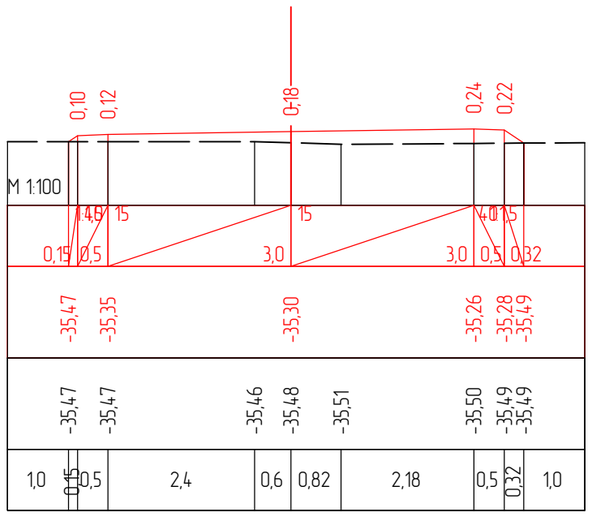

ПК 3+66,75

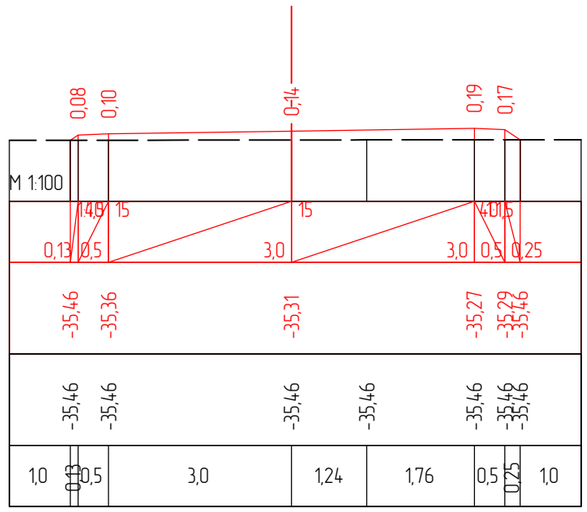

ПК 3+80,00

Изм.	Кол.уч	Лист	№док.	Подпись	Дата	Капитального ремонта внутрипоселковых автомобильных дорог с пешеходным тротуаром в селе Таңдай Махамбетского района Атырауской области		
ГИП		Муканов К.			2022	Автомобильная дорога	Стадия	Лист	Листов
Проверил		Ахмаров А.			2022		РП	4	5
Разработал		Боранбаев Ж			2022	Поперечные профили	ТОО "Игилик Стройпроект" 2022г.		
Н. контр.		Ахмаров А.			2022				

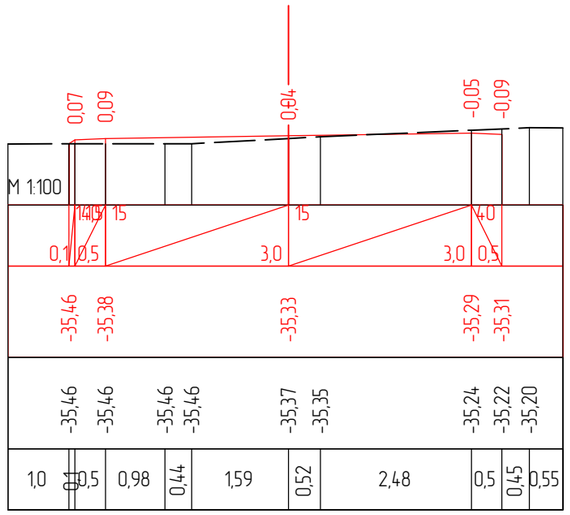

ПК 4+00,00

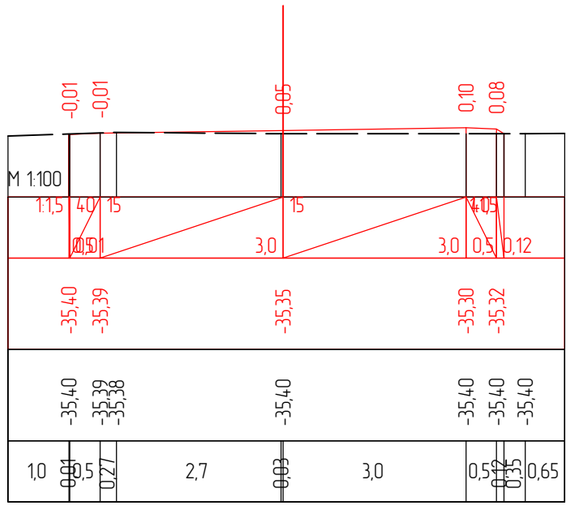

ПК 4+20,00

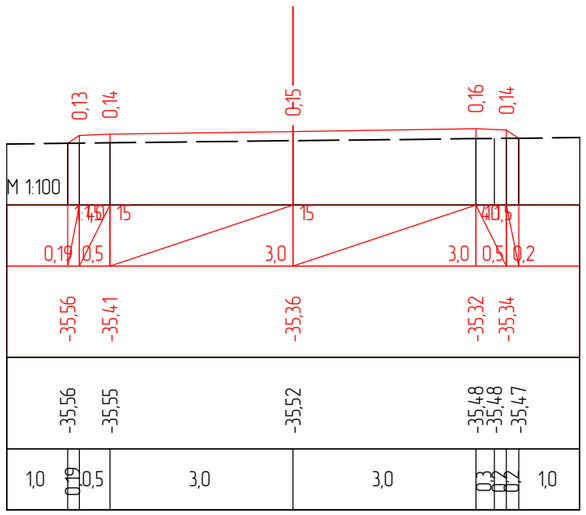

ПК 4+40,00

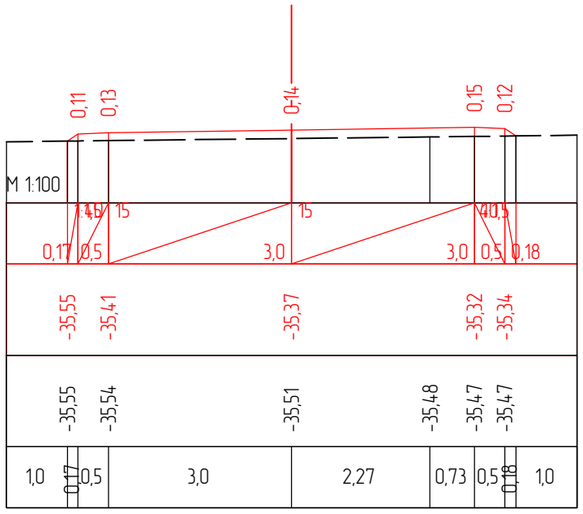

ПК 4+44,74

						Капитального ремонта внутрипоселковых автомобильных дорог с пешеходным тротуаром в селе Таңдай Махамбетского района Атырауской области			
Изм.	Кол.уч	Лист	№док.	Подпись	Дата				
ГИП		Муканов К.			2022	Автомобильная дорога	Стадия	Лист	Листов
Проверил		Ахмаров А.			2022		РП	5	5
Разработал		Боранбаев Ж			2022	Поперечные профили	ТОО "Игилик Стройпроект" 2022г.		
Н. контр.		Ахмаров А.			2022				

улица Абая

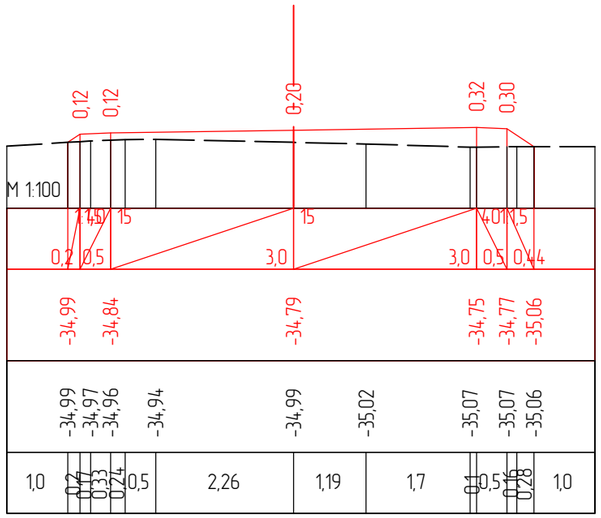

ПК 0+00,00

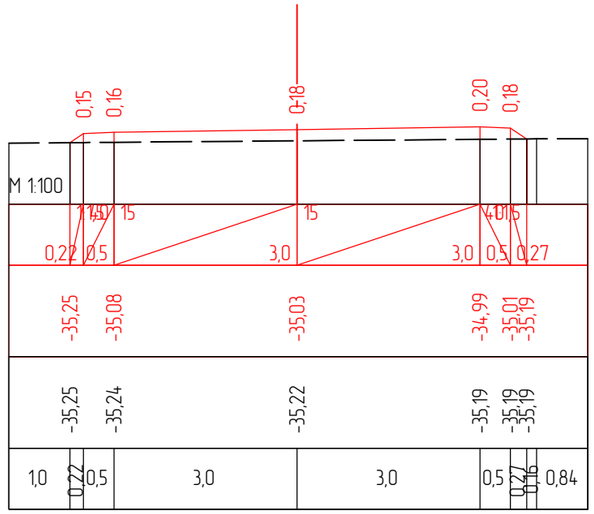

ПК 0+20,00

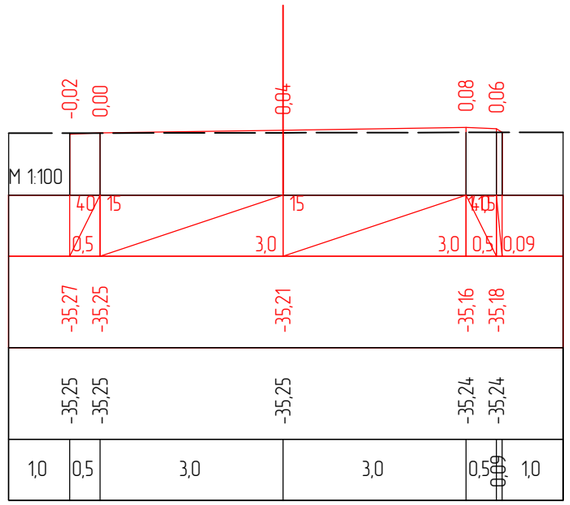

ПК 0+40,00

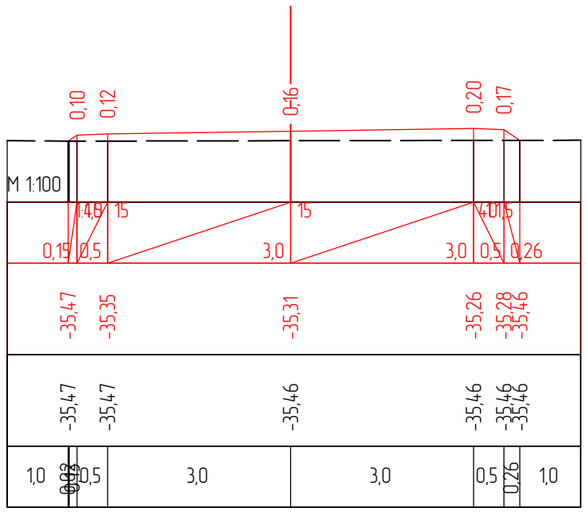

ПК 0+60,00

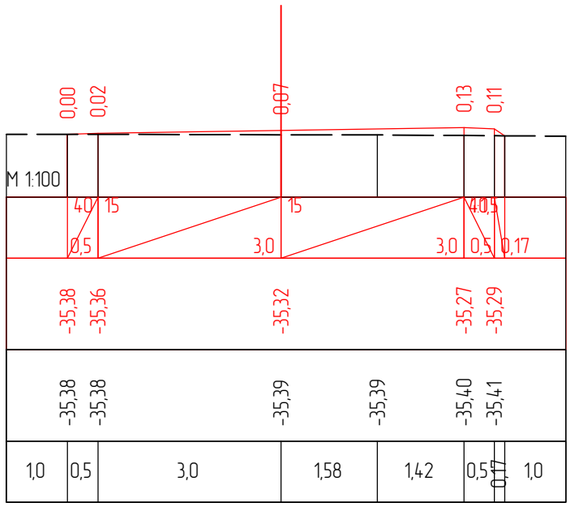

ПК 0+80,00

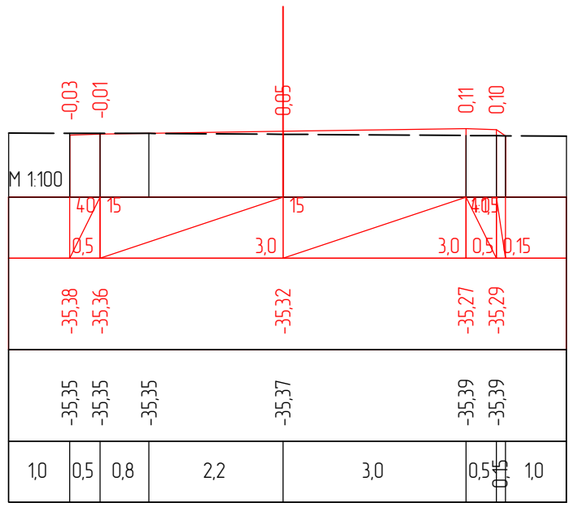

ПК 0+82,05

Изм.	Кол.уч	Лист	№док.	Подпись	Дата	Капитального ремонта внутрипоселковых автомобильных дорог с пешеходным тротуаром в селе Таңдай Махамбетского района Атырауской области			
ГИП		Муканов К.			2022	Автомобильная дорога	Стадия	Лист	Листов
Проверил		Ахмаров А.			2022		РП	1	1
Разработал		Боранбаев Ж			2022	Поперечные профили	ТОО "Игилик Стройпроект" 2022г.		
Н. контр.		Ахмаров А.			2022				

улица Курмангазы

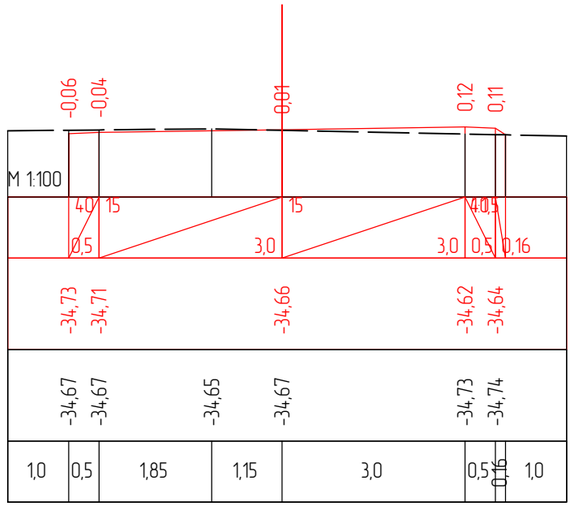

ПК 0+00,00

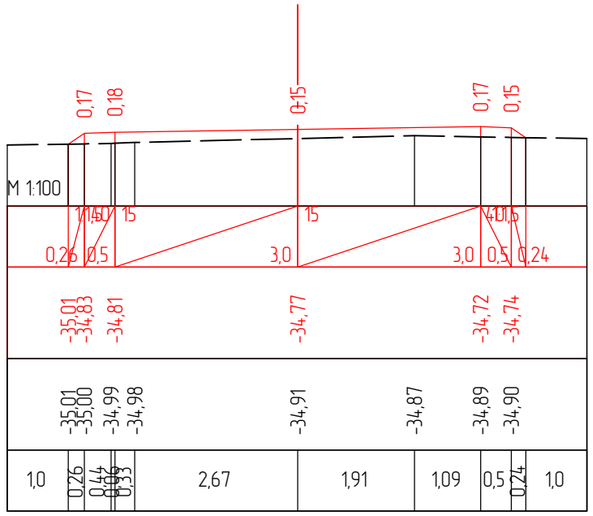

ПК 0+20,00

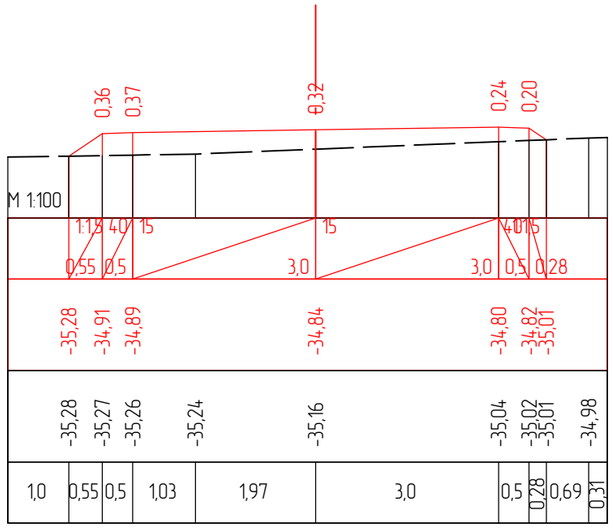

ПК 0+40,00

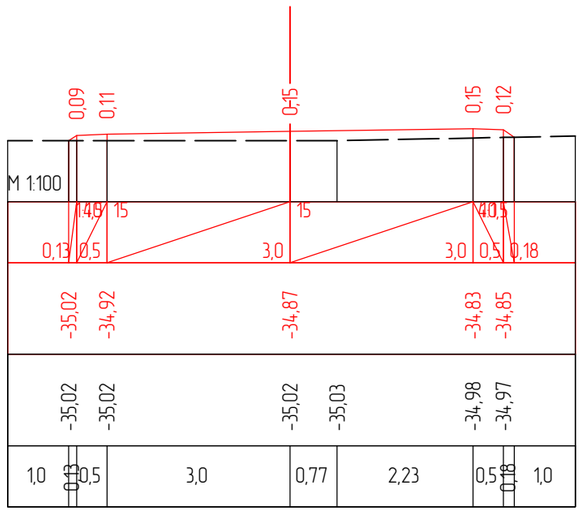

ПК 0+60,00

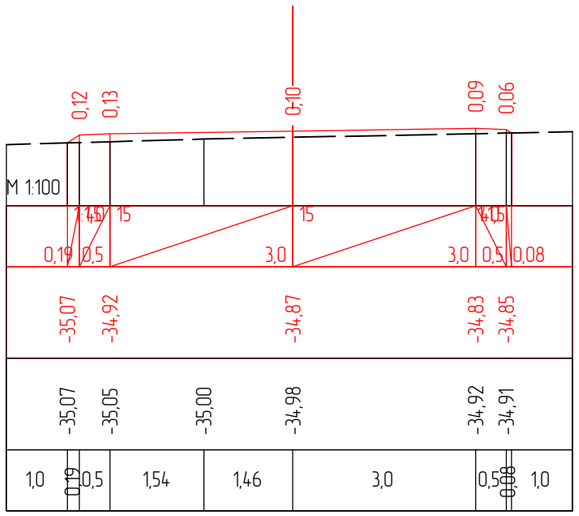

ПК 0+64,13

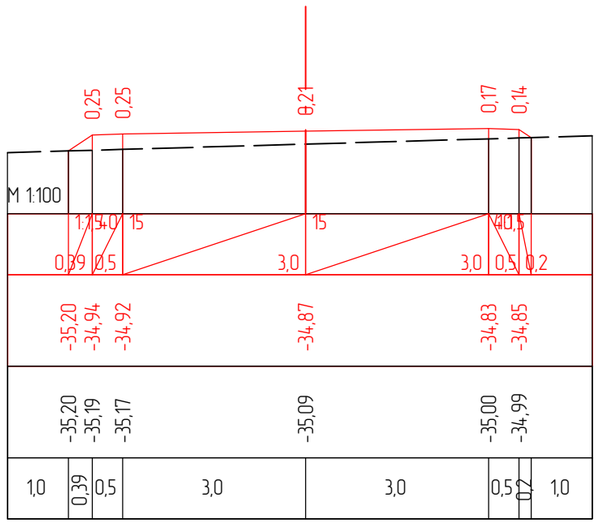

ПК 0+80,00

Изм.	Кол.уч	Лист	№док.	Подпись	Дата	Капитального ремонта внутрипоселковых автомобильных дорог с пешеходным тротуаром в селе Тандай Махамбетского района Атырауской области		
ГИП		Муканов К.			2022	Автомобильная дорога	Стадия	Лист	Листов
Проверил		Ахмаров А.			2022		РП	1	3
Разработал		Боранбаев Ж			2022	Поперечные профили	ТОО "Игилик Стройпроект" 2022г.		
Н. контр.		Ахмаров А.			2022				

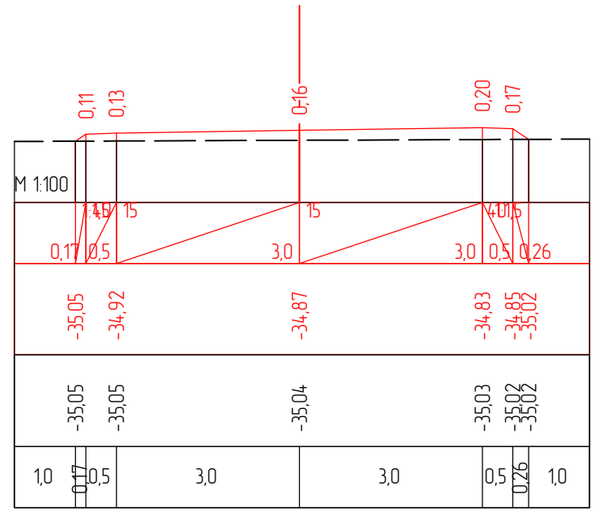

ПК 1+00,00

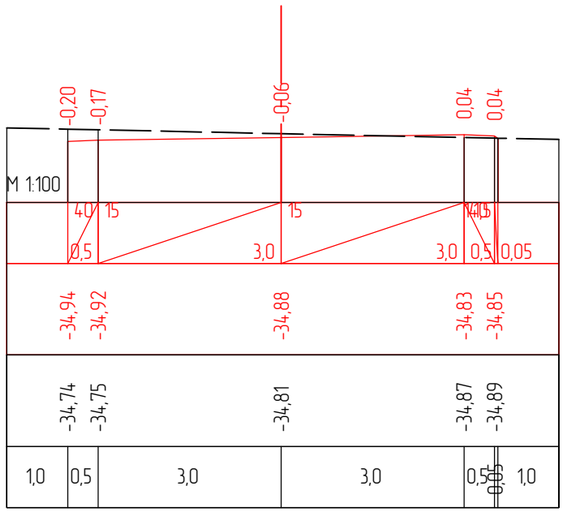

ПК 1+20,00

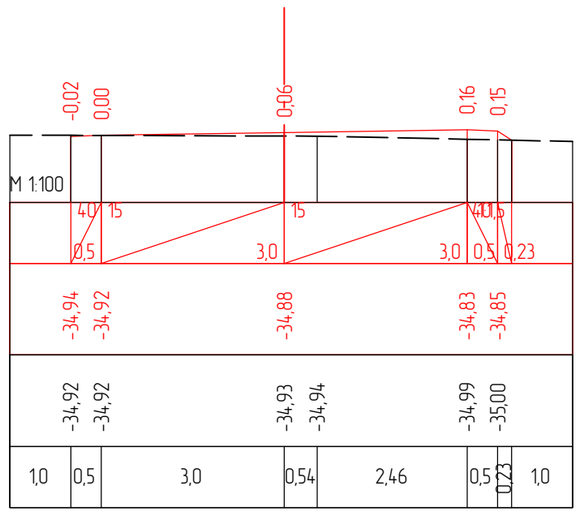

ПК 1+39,99

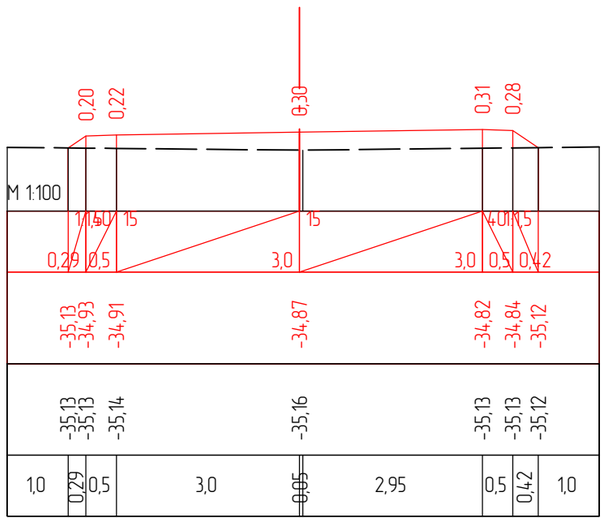

ПК 1+59,99

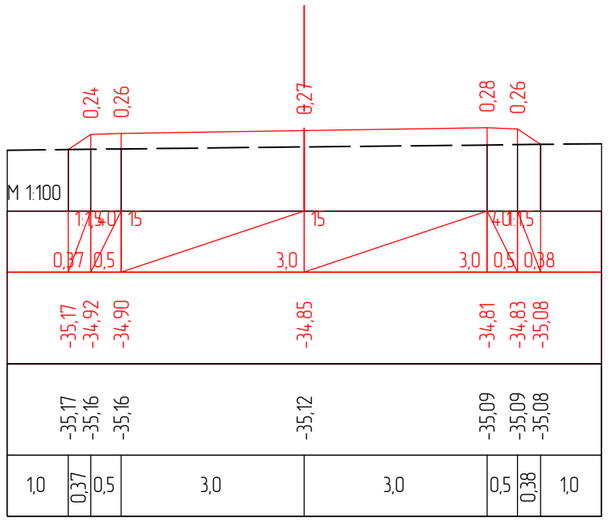

ПК 1+77,90

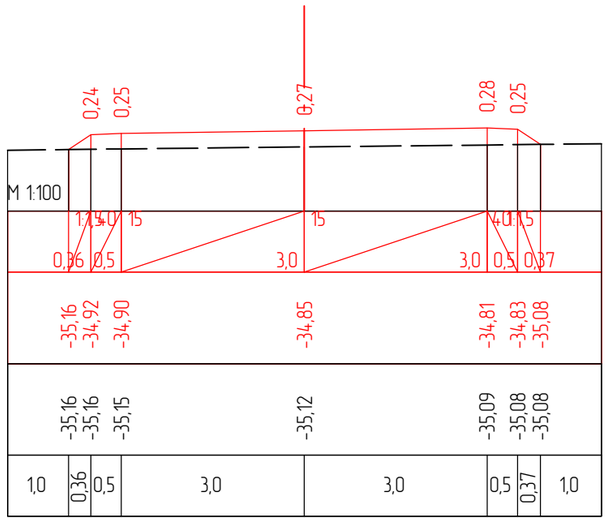

ПК 1+79,98

Изм.	Кол.уч	Лист	№док.	Подпись	Дата	Капитального ремонта внутрипоселковых автомобильных дорог с пешеходным тротуаром в селе Таңдай Махамбетского района Атырауской области		
ГИП		Муканов К.			2022	Автомобильная дорога	Стадия	Лист	Листов
Проверил		Ахмаров А.			2022		РП	2	3
Разработал		Боранбаев Ж			2022	Поперечные профили	ТОО "Игилик Стройпроект" 2022г.		
Н. контр.		Ахмаров А.			2022				

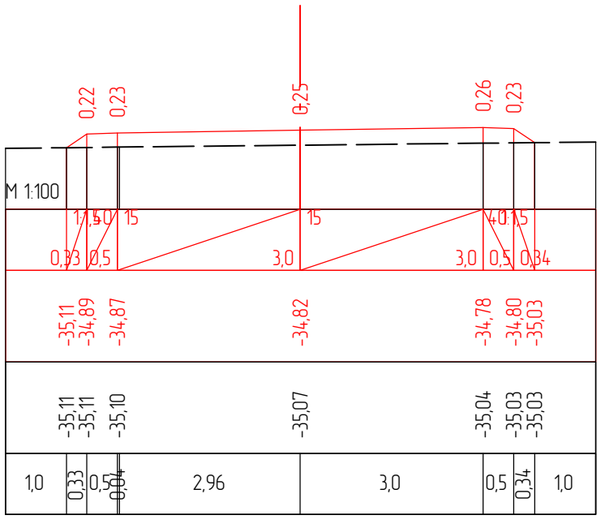

ПК 1+99,98

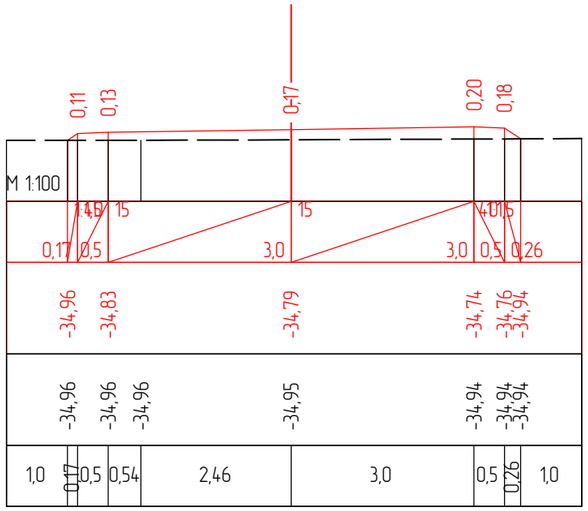

ПК 2+19,98

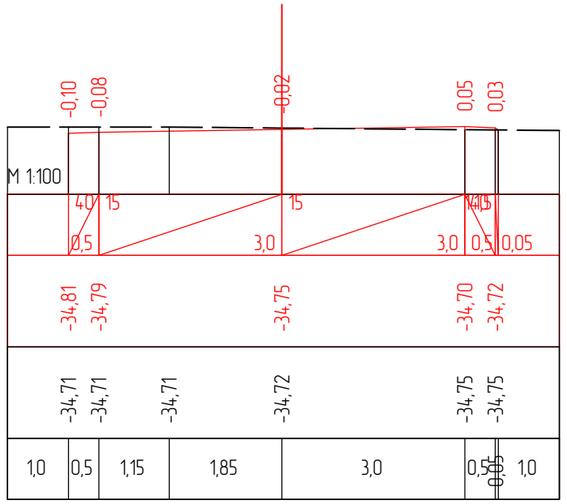

ПК 2+39,98

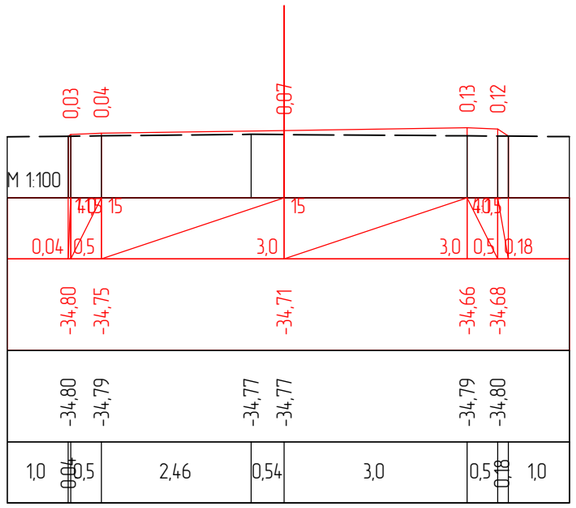

ПК 2+59,98

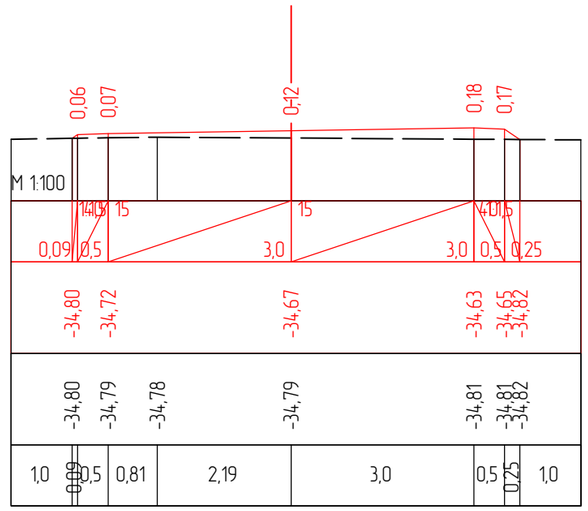

ПК 2+77,26

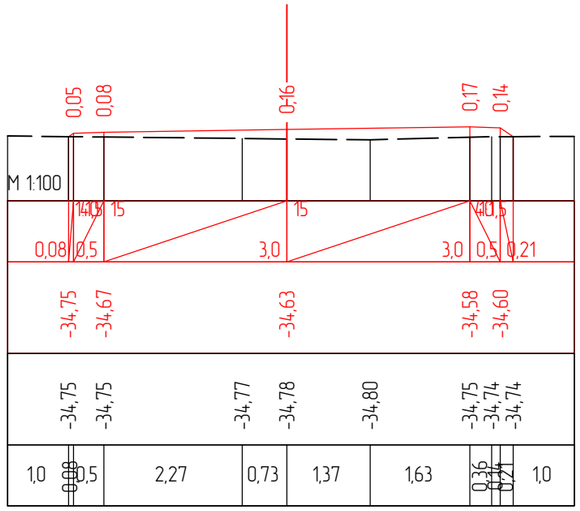

ПК 3+00,00

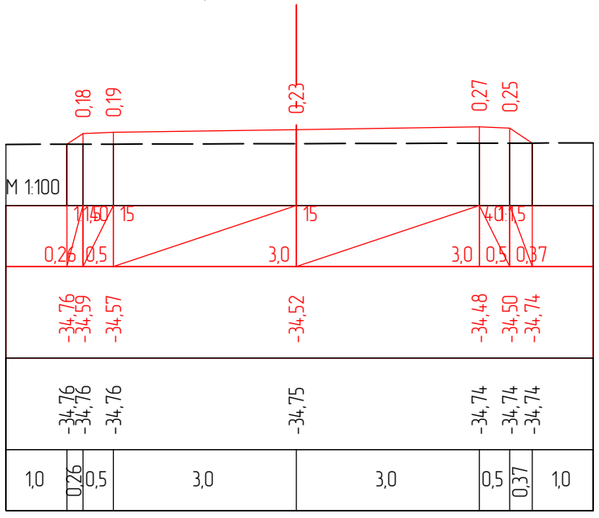

ПК 3+53,54

Изм.	Кол.уч	Лист	№док.	Подпись	Дата	Капитального ремонта внутрипоселковых автомобильных дорог с пешеходным тротуаром в селе Тандай Махамбетского района Атырауской области
ГИП	Муканов К.			2022		Автомобильная дорога — Стадия: РП; Лист: 3; Листов: 3
Проверил	Ахмаров А.			2022		
Разработал	Боранбаев Ж			2022		Поперечные профили — ТОО "Игилик Стройпроект" 2022г.
Н. контр.	Ахмаров А.			2022		

улица Каныш С.

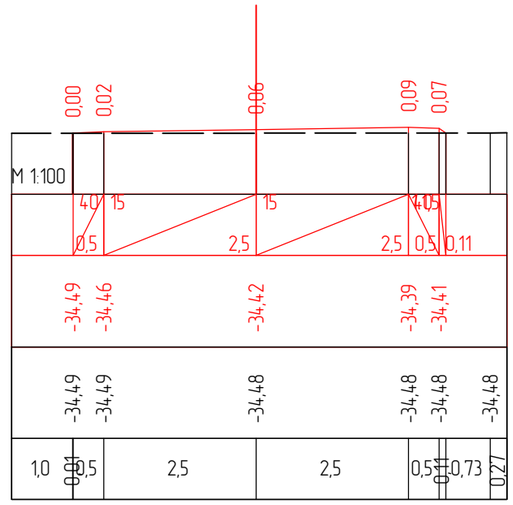

ПК 0+00,00

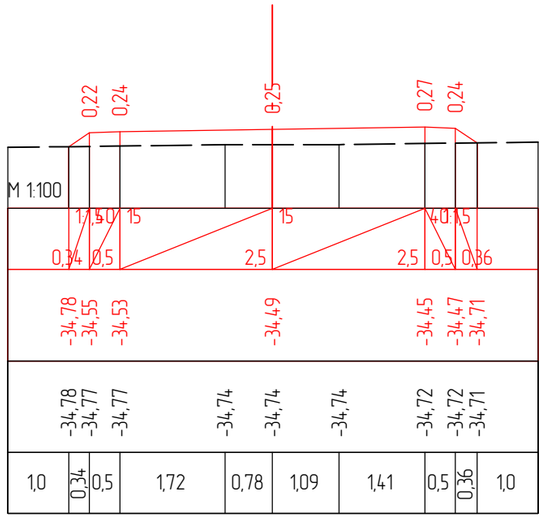

ПК 0+20,00

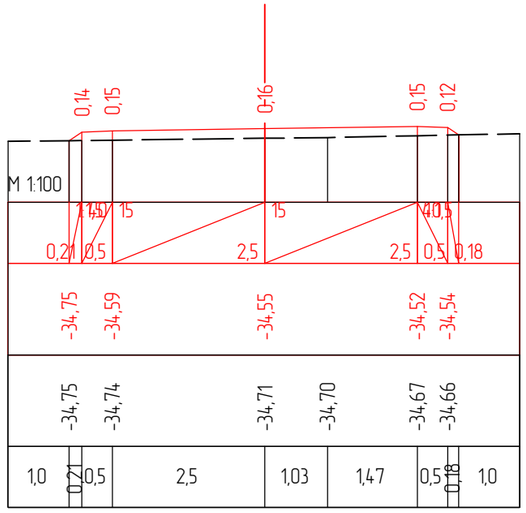

ПК 0+40,00

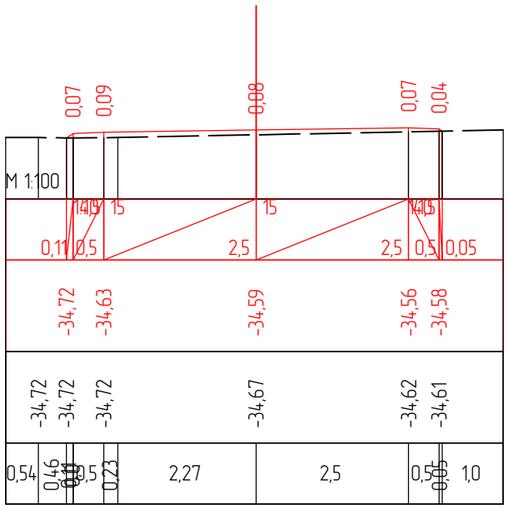

ПК 0+59,99

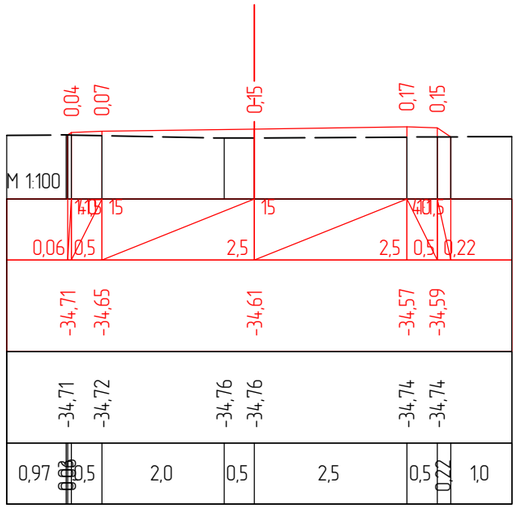

ПК 0+80,04

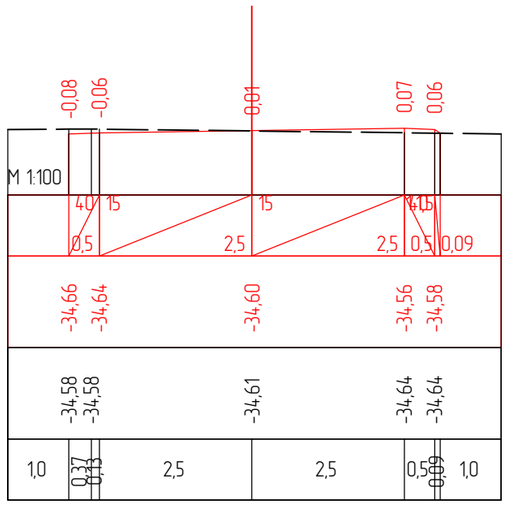

ПК 1+00,03

Изм.	Кол.уч	Лист	№док.	Подпись	Дата	Капитального ремонта внутрипоселковых автомобильных дорог с пешеходным тротуаром в селе Таңдай Махамбетского района Атырауской области
ГИП		Муканов К.			2022	Автомобильная дорога — Стадия: РП; Лист: 1; Листов: 3
Проверил		Ахмаров А.			2022	
Разработал		Боранбаев Ж			2022	Поперечные профили — ТОО "Игилик Стройпроект" 2022г.
Н. контр.		Ахмаров А.			2022	

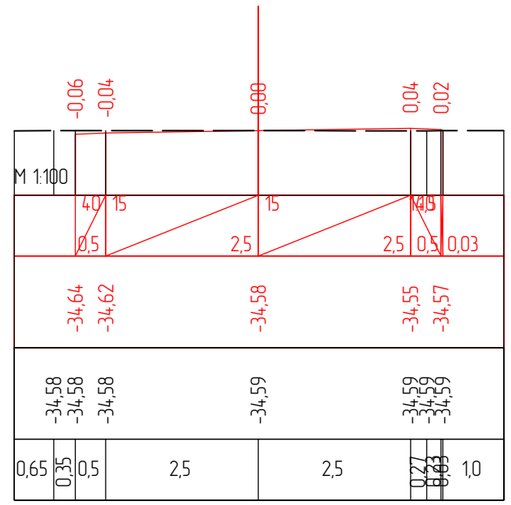

ПК 1+18,39

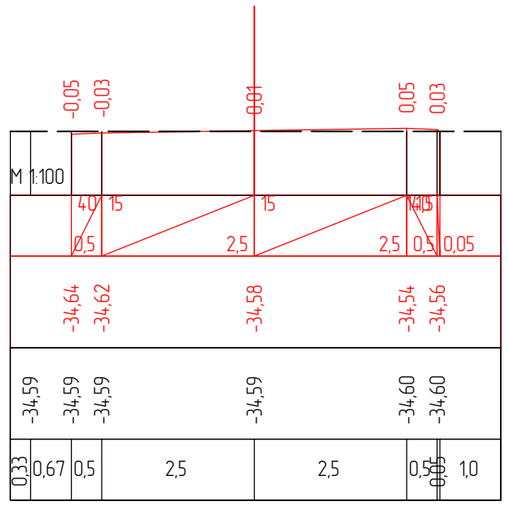

ПК 1+20,02

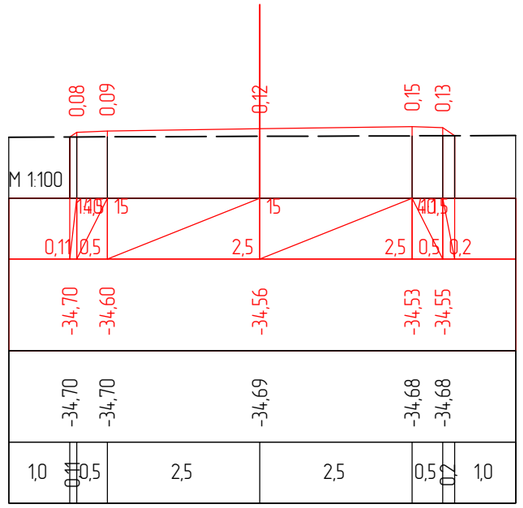

ПК 1+38,10

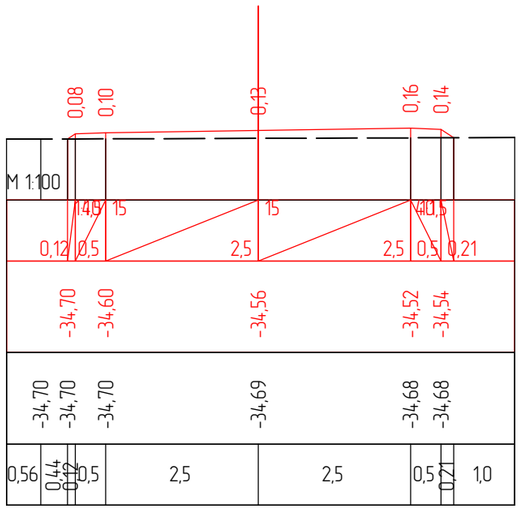

ПК 1+40,02

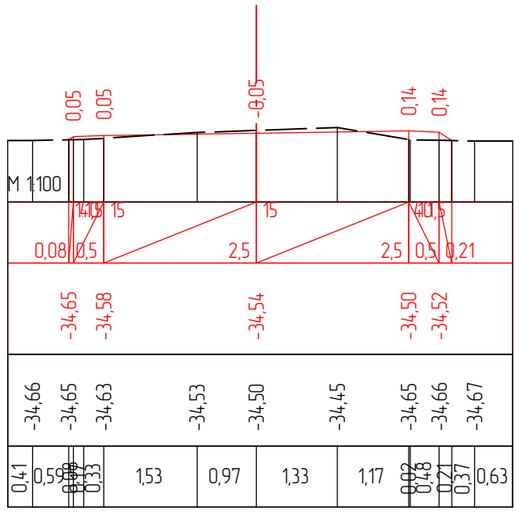

ПК 1+60,02

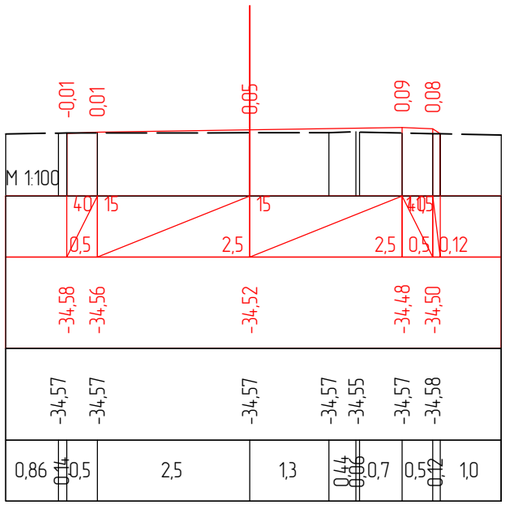

ПК 1+80,02

Изм.	Кол.уч	Лист	№док.	Подпись	Дата	Капитального ремонта внутрипоселковых автомобильных дорог с пешеходным тротуаром в селе Таңдай Махамбетского района Атырауской области
ГИП		Муканов К.			2022	Автомобильная дорога — Стадия: РП; Лист: 2; Листов: 3
Проверил		Ахмаров А.			2022	
Разработал		Боранбаев Ж			2022	Поперечные профили — ТОО "Игилик Стройпроект" 2022г.
Н. контр.		Ахмаров А.			2022	

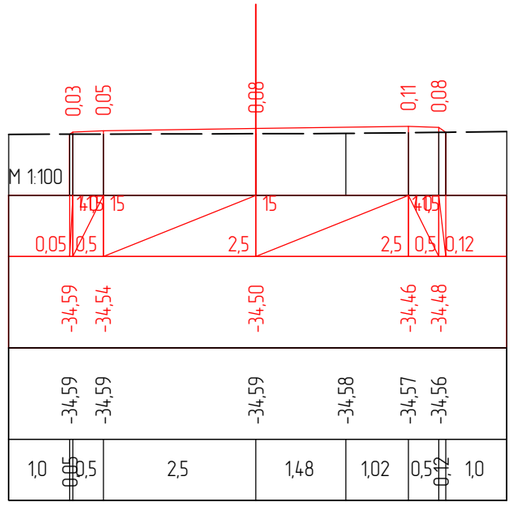

ПК 2+00,02

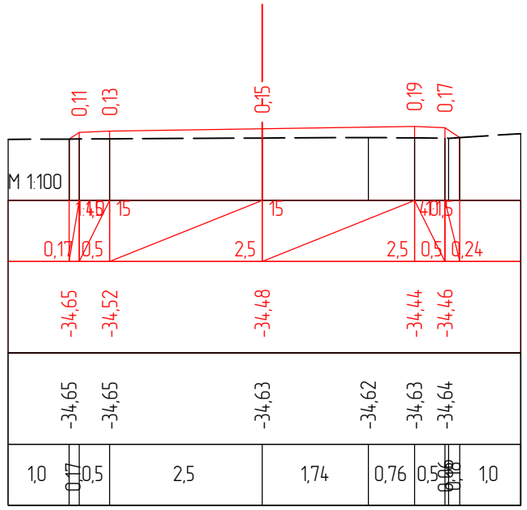

ПК 2+20,02

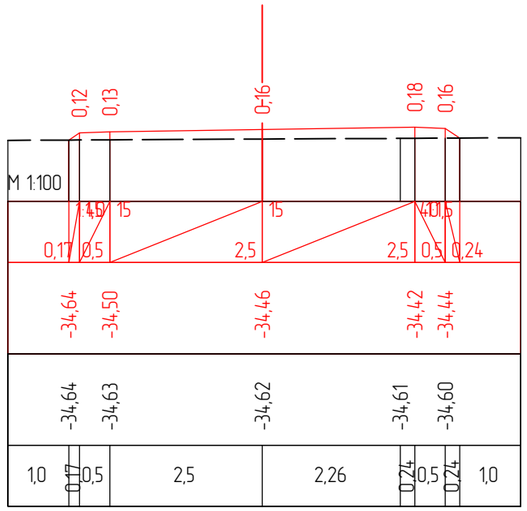

ПК 2+40,02

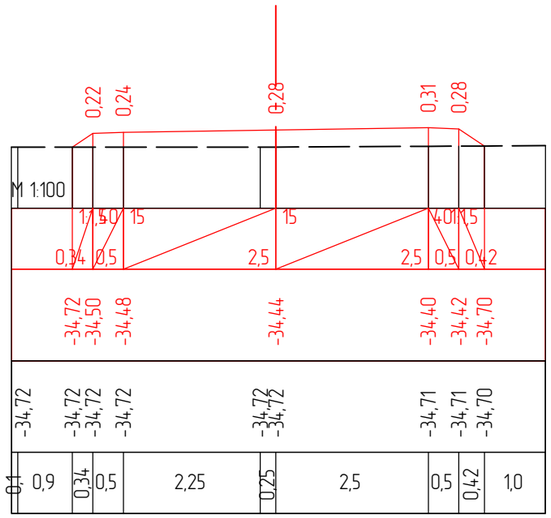

ПК 2+60,02

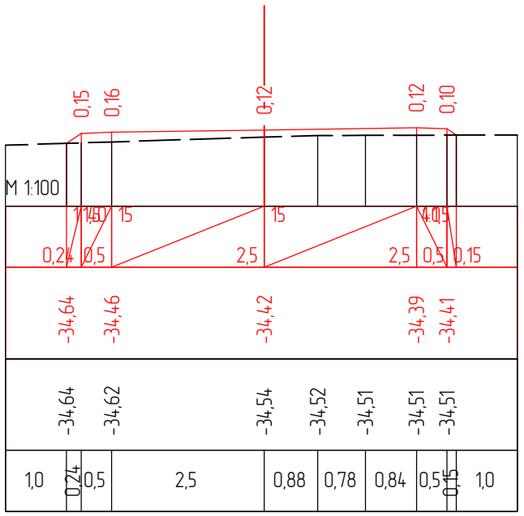

ПК 2+77,38

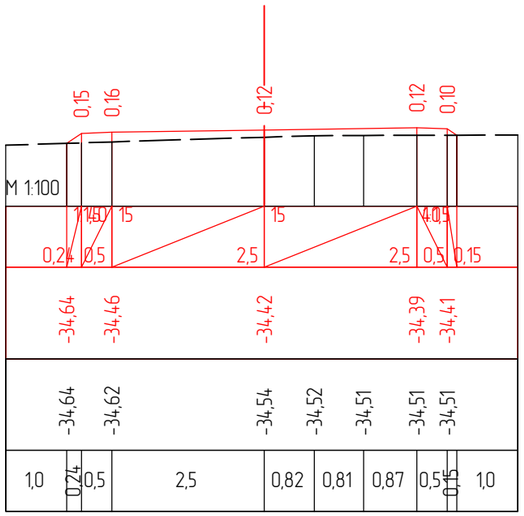

ПК 2+77,48

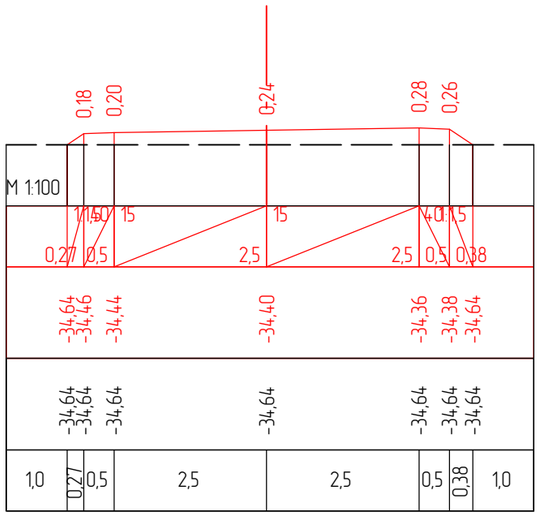

ПК 3+00,01

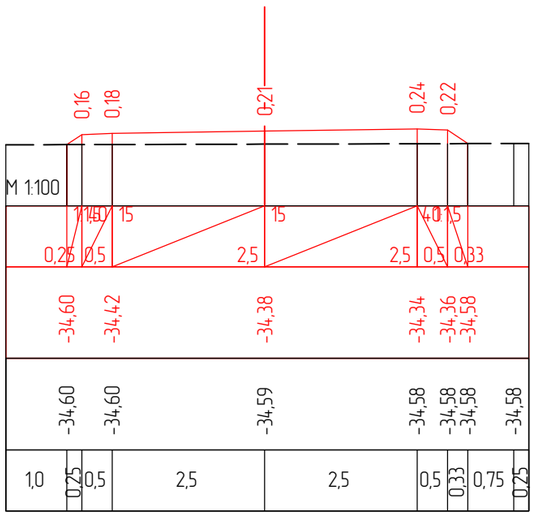

ПК 3+23,76

Изм.	Кол.уч	Лист	№док.	Подпись	Дата	Капитального ремонта внутрипоселковых автомобильных дорог с пешеходным тротуаром в селе Таңдай Махамбетского района Атырауской области			
ГИП		Муканов К.			2022	Автомобильная дорога	Стадия	Лист	Листов
Проверил		Ахмаров А.			2022		РП	3	3
Разработал		Боранбаев Ж			2022	Поперечные профили	ТОО "Игилик Стройпроект" 2022г.		
Н. контр.		Ахмаров А.			2022				

улица Маншук М.

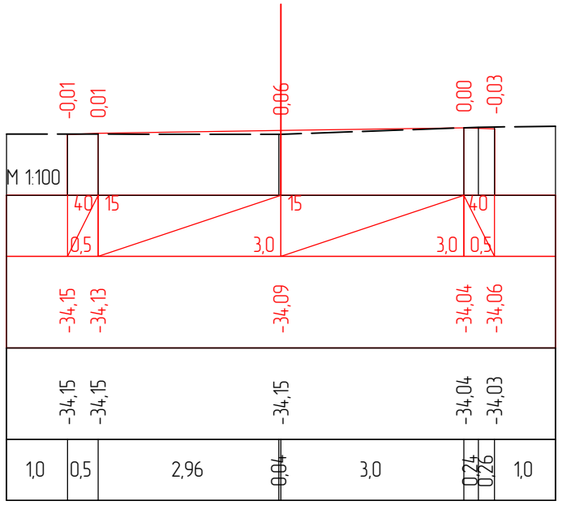

ПК 0+00,00

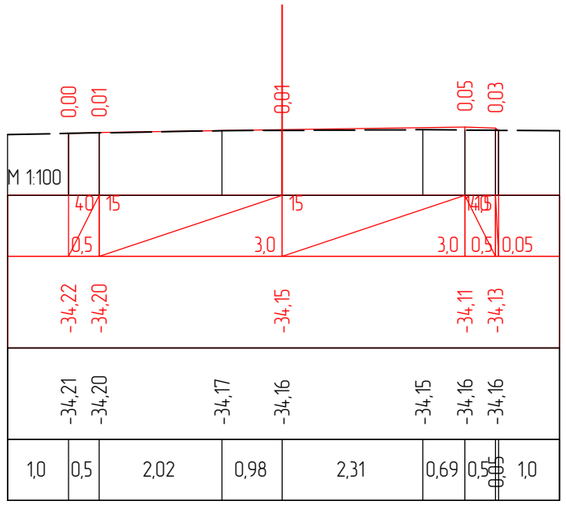

ПК 0+20,00

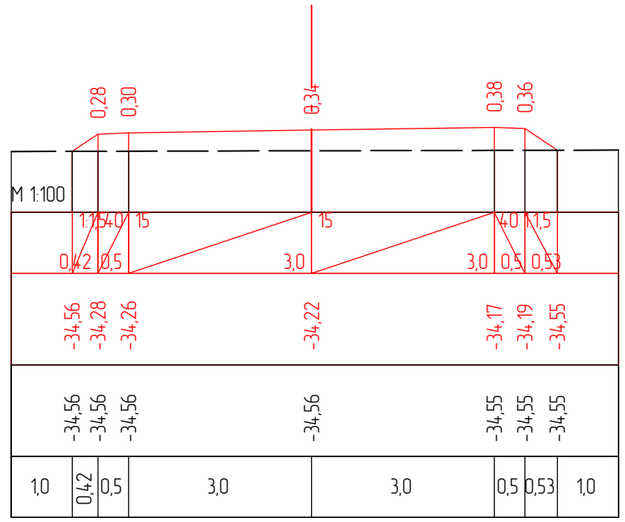

ПК 0+40,00

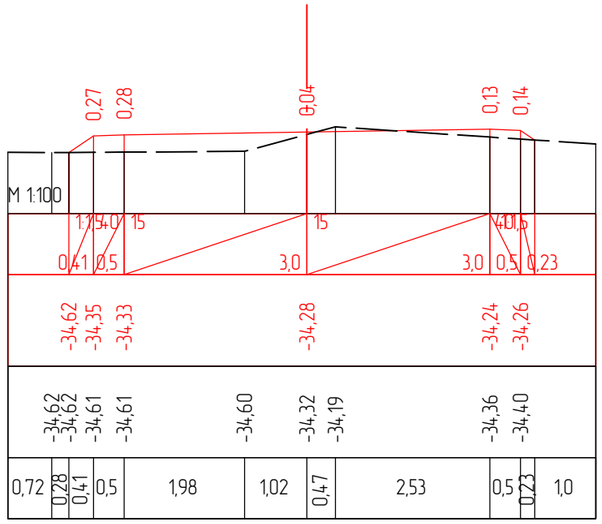

ПК 0+60,00

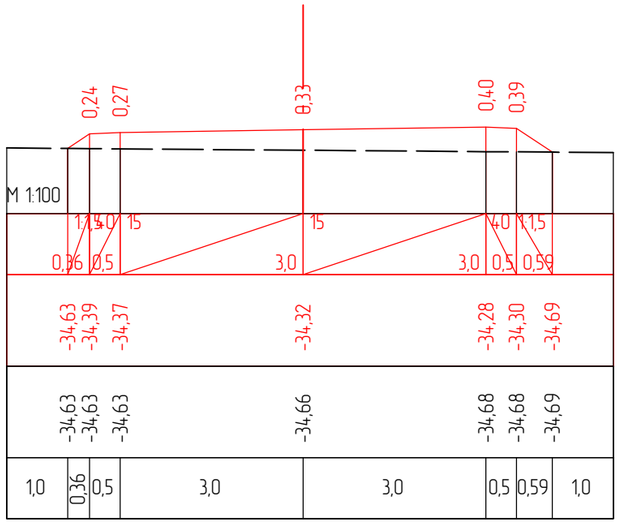

ПК 0+80,00

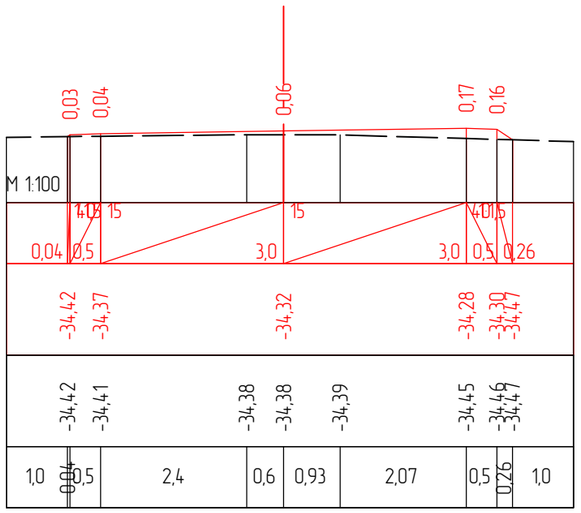

ПК 1+00,00

Изм.	Кол.уч	Лист	№док.	Подпись	Дата	Капитального ремонта внутрипоселковых автомобильных дорог с пешеходным тротуаром в селе Тандай Махамбетского района Атырауской области
ГИП		Муканов К.			2022	Автомобильная дорога — Стадия: РП; Лист: 1; Листов: 3
Проверил		Ахмаров А.			2022	
Разработал		Боранбаев Ж			2022	Поперечные профили — ТОО "Игилик Стройпроект" 2022г.
Н. контр.		Ахмаров А.			2022	

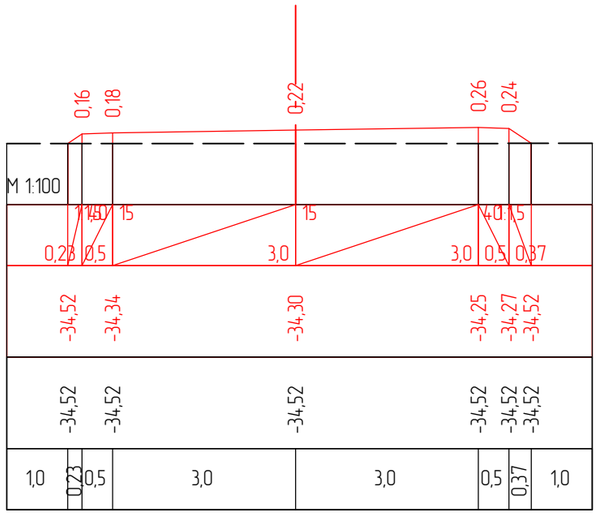

ПК 1+20,00

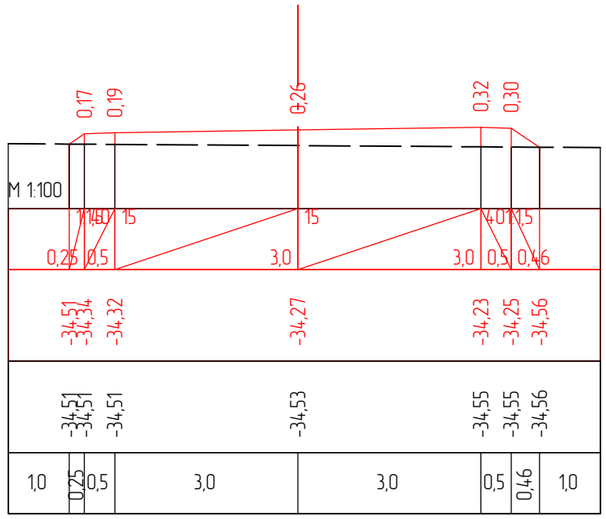

ПК 1+40,00

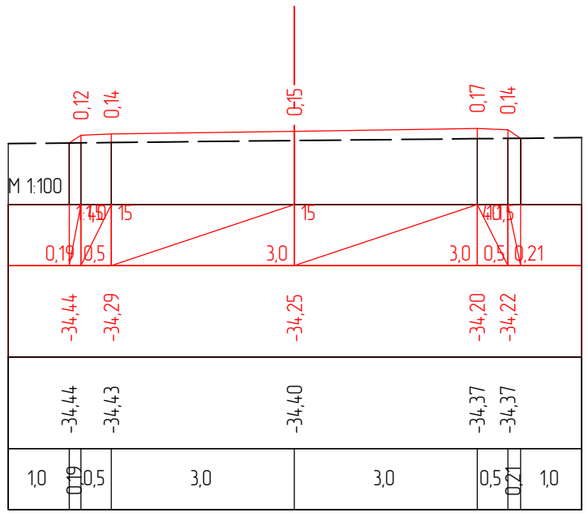

ПК 1+60,00

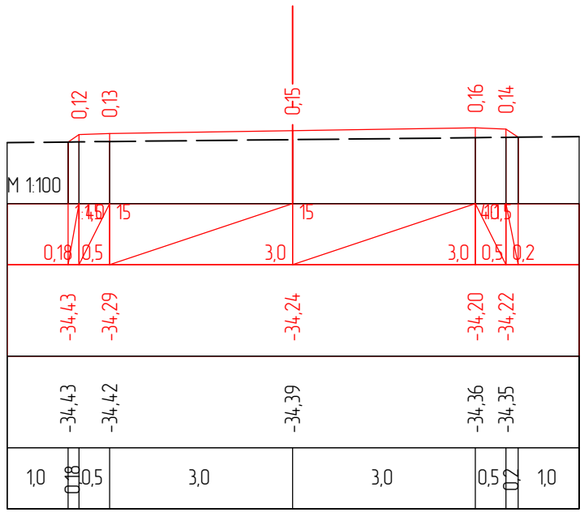

ПК 1+64,72

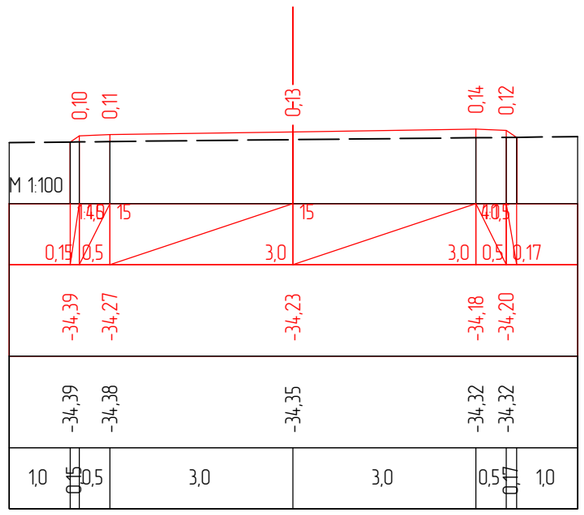

ПК 1+80,00

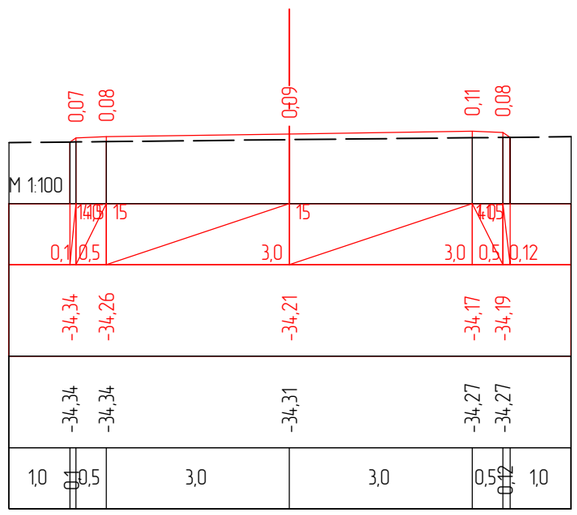

ПК 1+99,87

Изм.	Кол.уч	Лист	№док.	Подпись	Дата	Капитального ремонта внутрипоселковых автомобильных дорог с пешеходным тротуаром в селе Тандай Махамбетского района Атырауской области			
ГИП		Муканов К.			2022	Автомобильная дорога	Стадия	Лист	Листов
Проверил		Ахмаров А.			2022		РП	1	3
Разработал		Боранбаев Ж			2022	Поперечные профили	ТОО "Игилик Стройпроект" 2022г.		
Н. контр.		Ахмаров А.			2022				

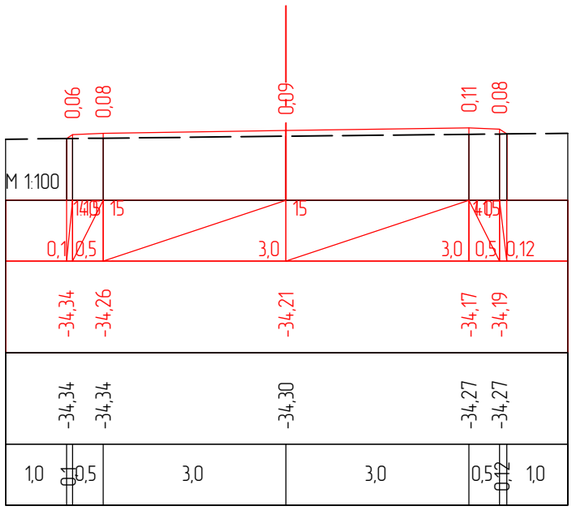

ПК 2+00,00

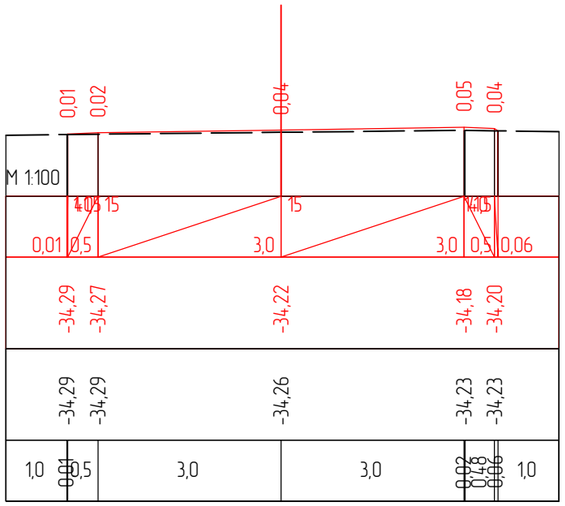

ПК 2+20,00

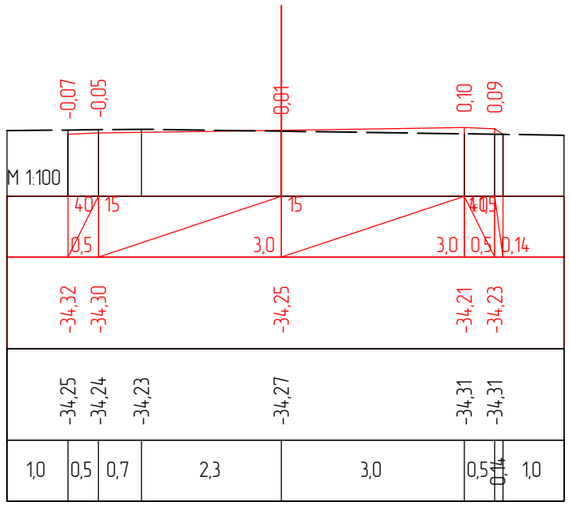

ПК 2+40,00

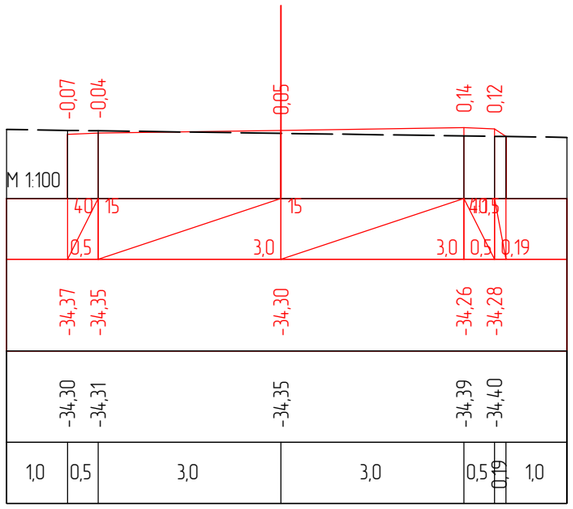

ПК 2+60,00

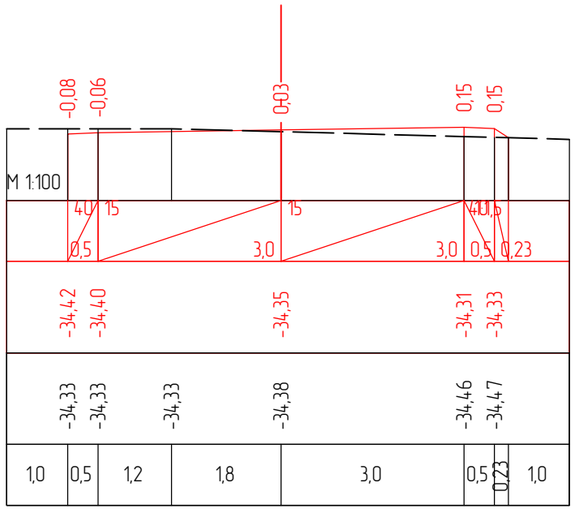

ПК 2+80,00

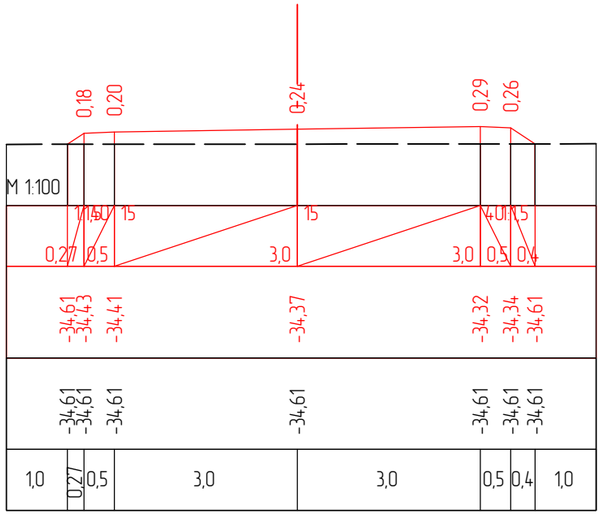

ПК 2+85,46

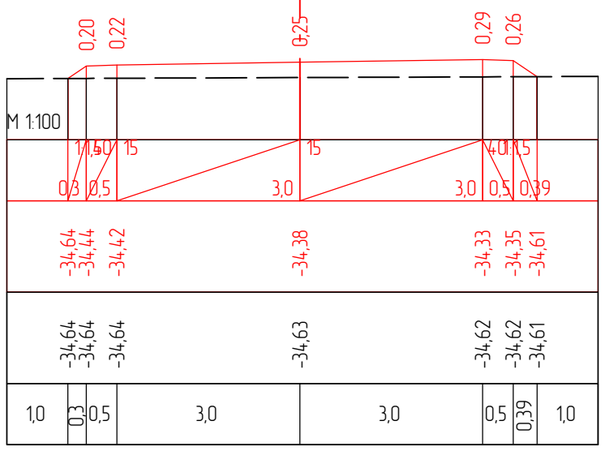

ПК 2+90,14

Изм.	Кол.уч	Лист	№док.	Подпись	Дата	Капитального ремонта внутрипоселковых автомобильных дорог с пешеходным тротуаром в селе Тандай Махамбетского района Атырауской области
ГИП		Муканов К.			2022	Автомобильная дорога — Стадия: РП; Лист: 1; Листов: 3
Проверил		Ахмаров А.			2022	
Разработал		Боранбаев Ж			2022	Поперечные профили — ТОО "Игилик Стройпроект" 2022г.
Н. контр.		Ахмаров А.			2022	

улица Алия М.

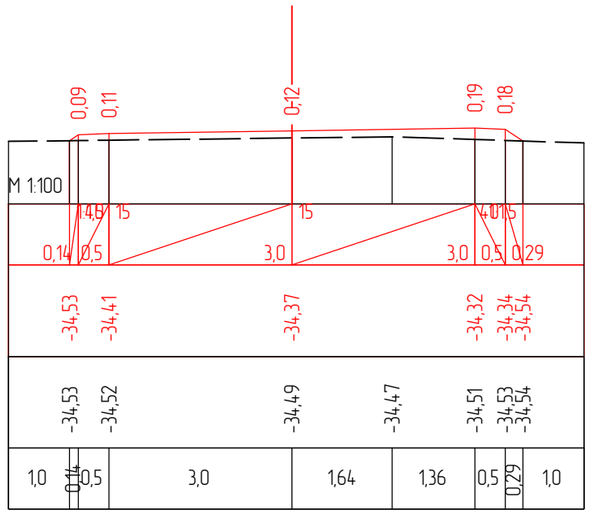

ПК 0+00,00

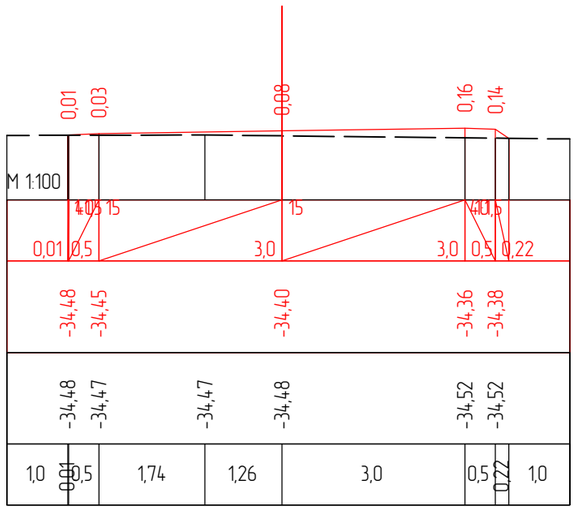

ПК 0+18,85

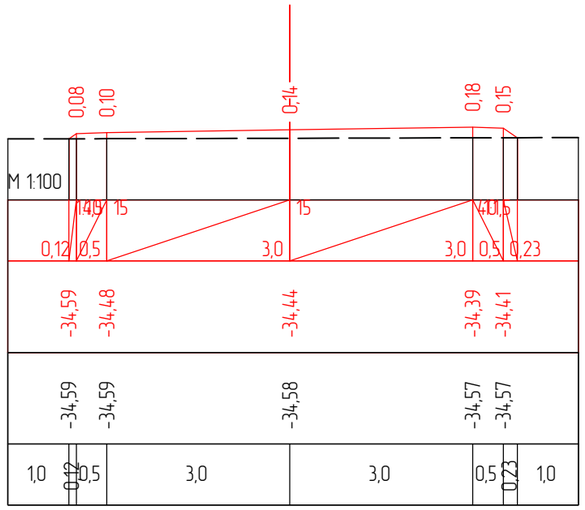

ПК 0+38,85

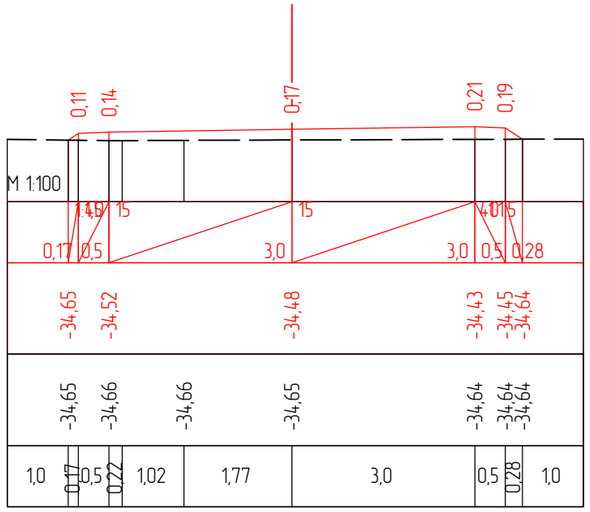

ПК 0+58,85

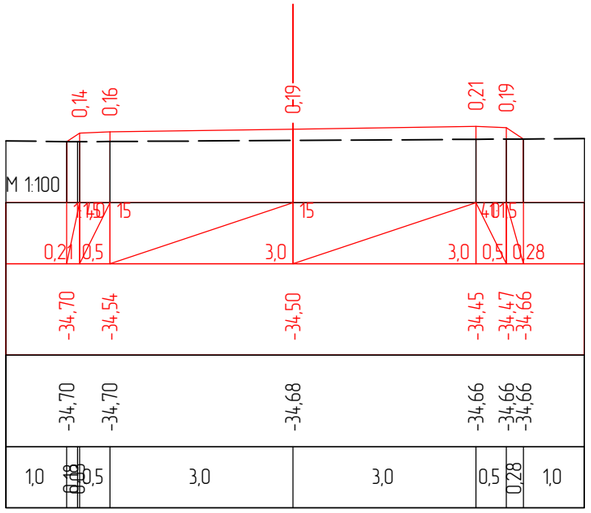

ПК 0+78,85

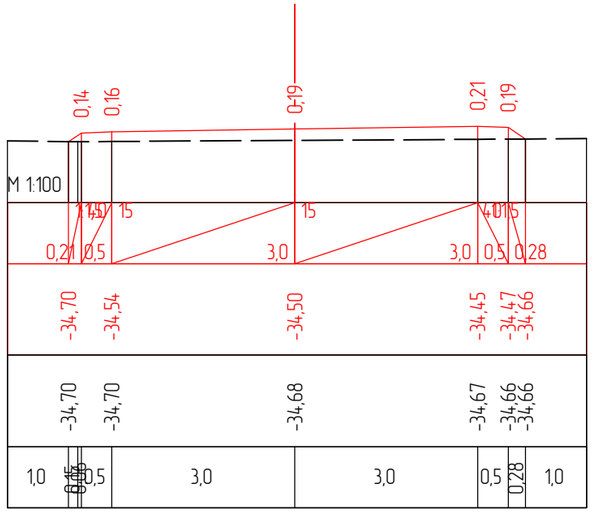

ПК 0+79,60

						Капитального ремонта внутрипоселковых автомобильных дорог с пешеходным тротуаром в селе Таңдай Махамбетского района Атырауской области		
Изм.	Кол.уч	Лист	№док.	Подпись	Дата			
ГИП		Муканов К.			2022	Автомобильная дорога	Стадия	Лист	Листов
Проверил		Ахмаров А.			2022		РП	1	3
Разработал		Боранбаев Ж			2022	Поперечные профили	ТОО "Игилик Стройпроект" 2022г.		
Н. контр.		Ахмаров А.			2022				

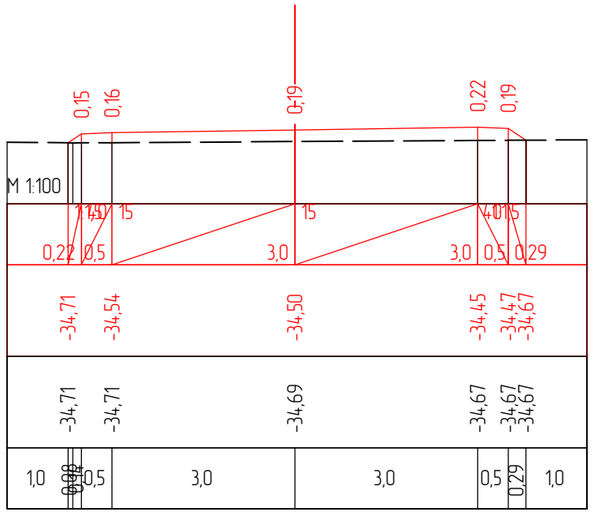

ПК 0+82,11

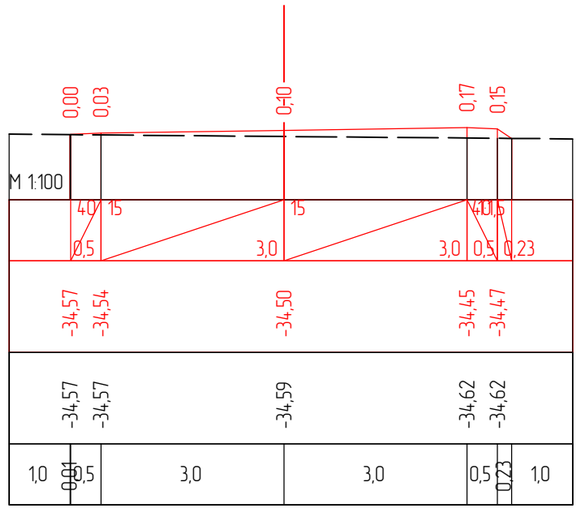

ПК 0+98,84

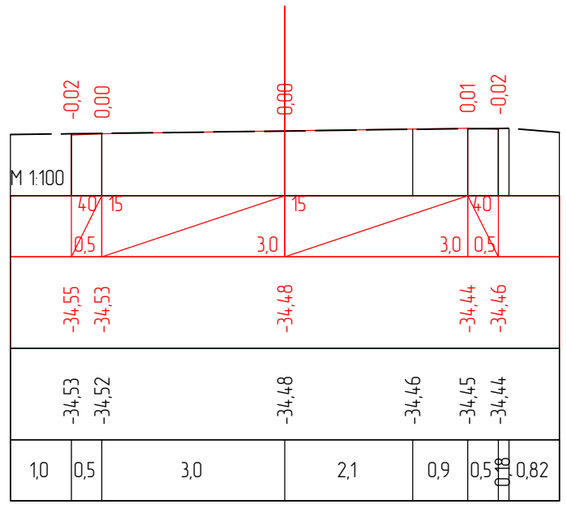

ПК 1+18,83

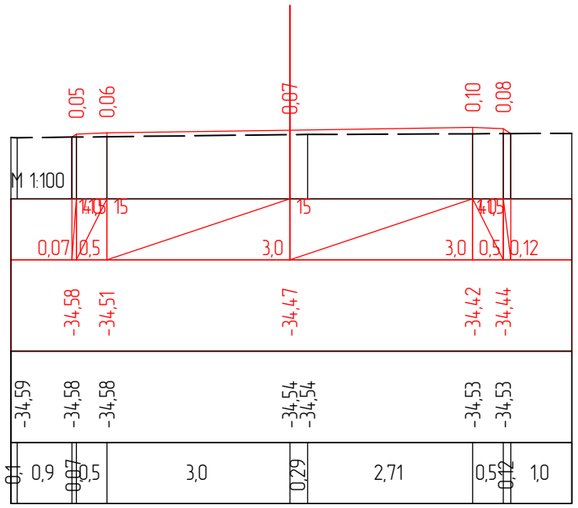

ПК 1+38,83

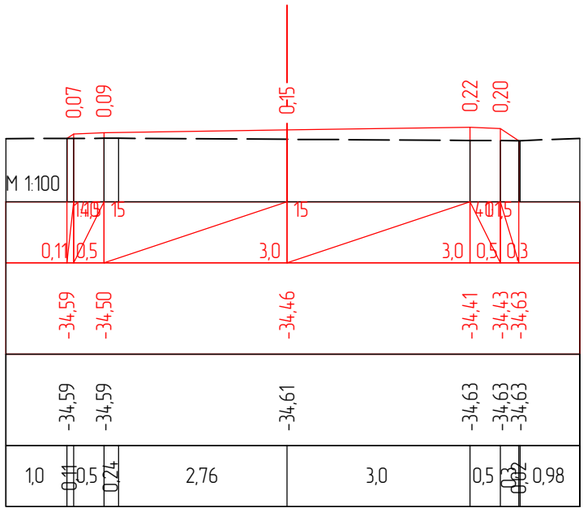

ПК 1+58,82

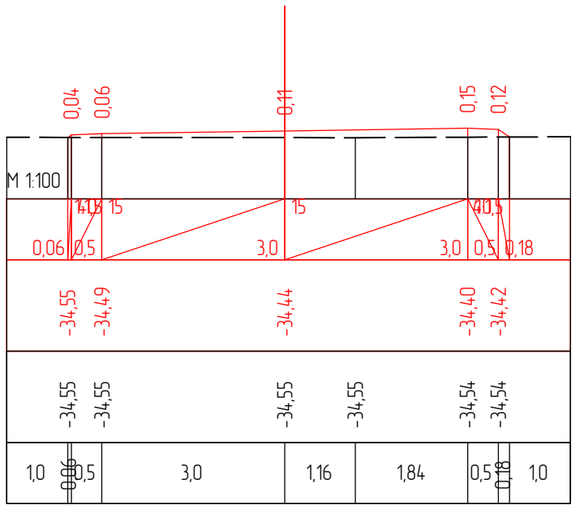

ПК 1+78,81

Изм.	Кол.уч	Лист	№док.	Подпись	Дата	Капитального ремонта внутрипоселковых автомобильных дорог с пешеходным тротуаром в селе Таңдай Махамбетского района Атырауской области		
ГИП		Муканов К.			2022	Автомобильная дорога	Стадия	Лист	Листов
Проверил		Ахмаров А.			2022		РП	2	3
Разработал		Боранбаев Ж			2022	Поперечные профили	ТОО "Игилик Стройпроект" 2022г.		
Н. контр.		Ахмаров А.			2022				

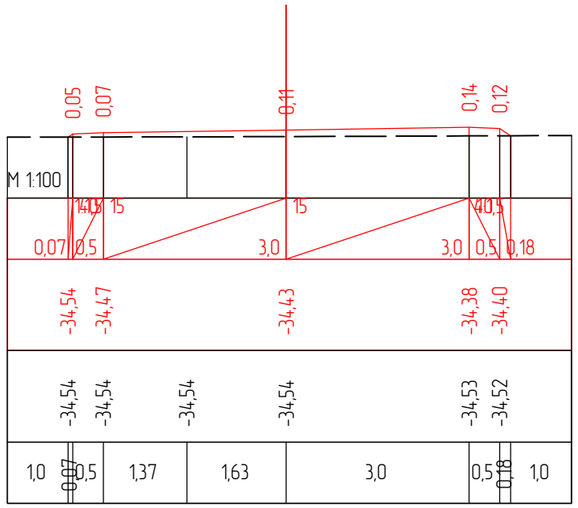

ПК 1+98,78

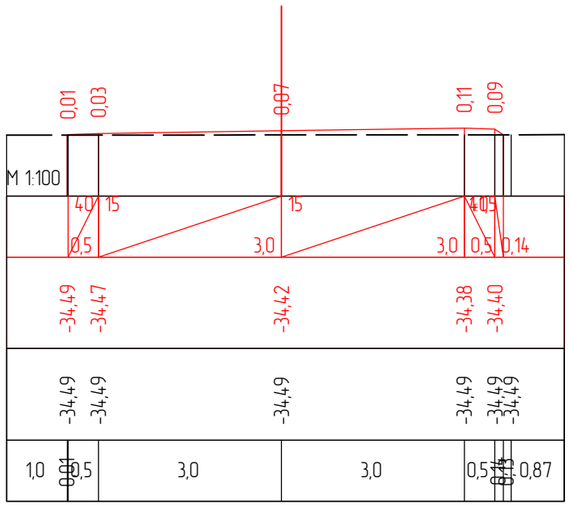

ПК 2+12,48

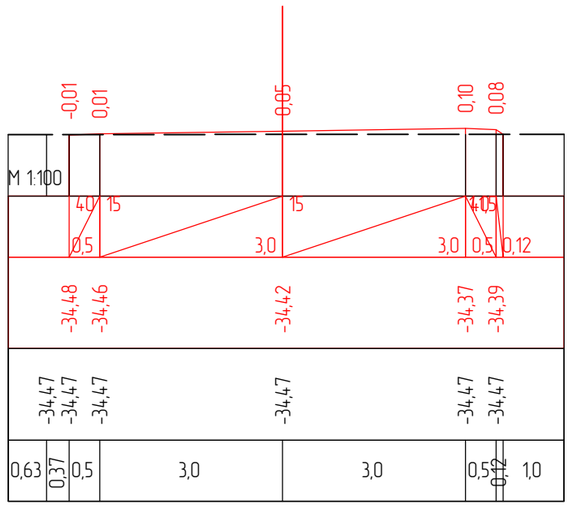

ПК 2+17,32

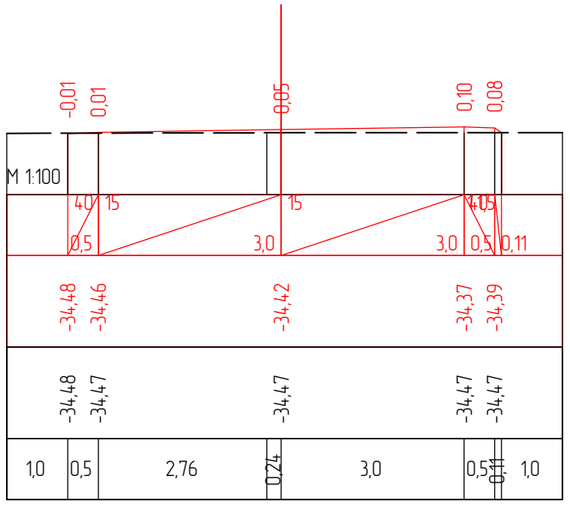

ПК 2+18,20

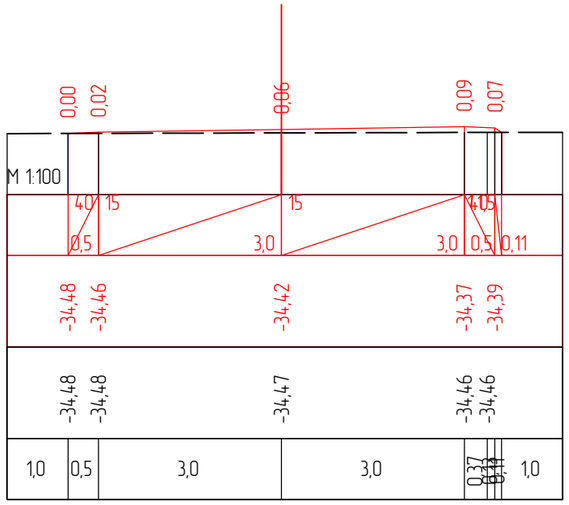

ПК 2+19,14

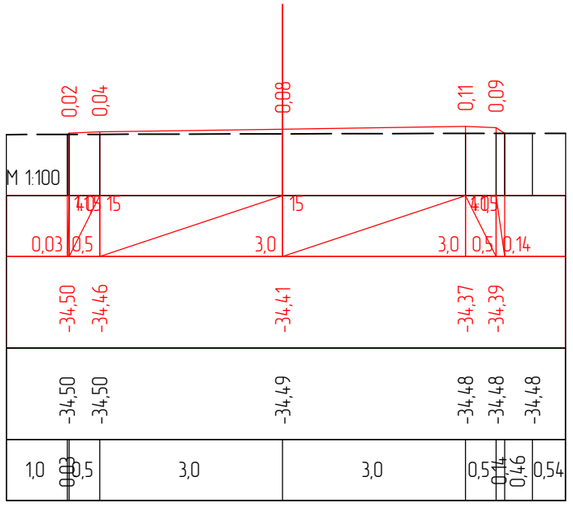

ПК 2+23,20

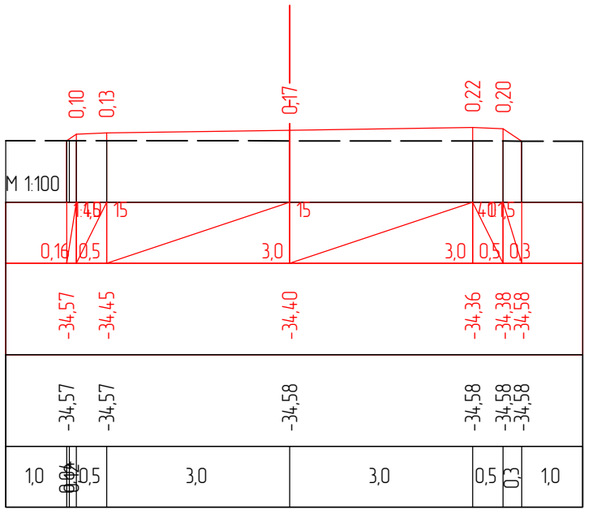

ПК 2+39,14

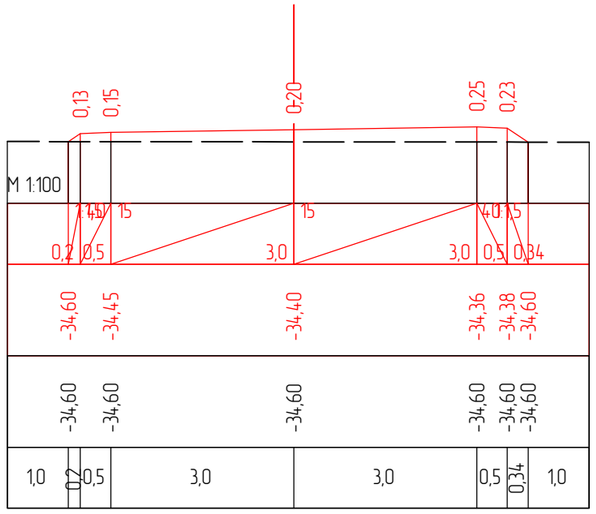

Изм.	Кол.уч	Лист	№док.	Подпись	Дата	Капитального ремонта внутрипоселковых автомобильных дорог с пешеходным тротуаром в селе Таңдай Махамбетского района Атырауской области
ГИП		Муканов К.			2022	Автомобильная дорога — Стадия: РП; Лист: 3; Листов: 3
Проверил		Ахмаров А.			2022	
Разработал		Боранбаев Ж			2022	Поперечные профили — ТОО "Игилик Стройпроект" 2022г.
Н. контр.		Ахмаров А.			2022	

улица Алия М. 2

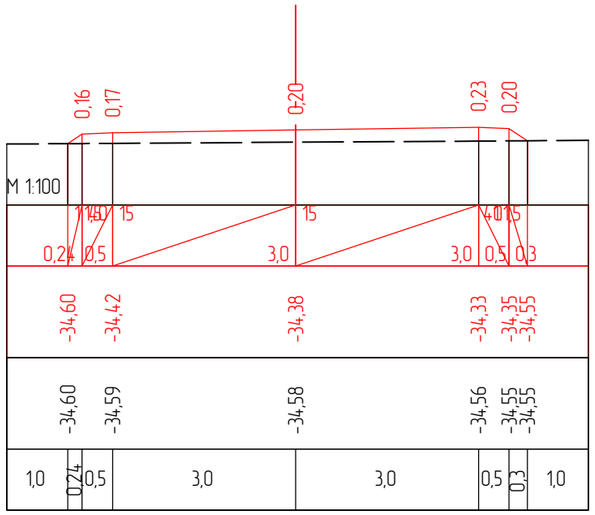

ПК 0+00,00

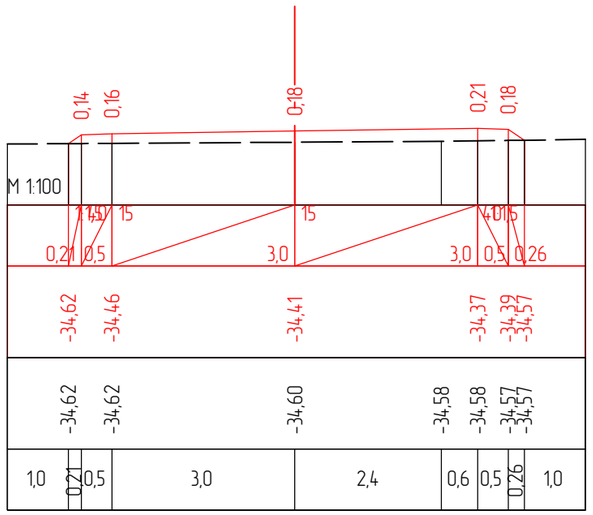

ПК 0+20,00

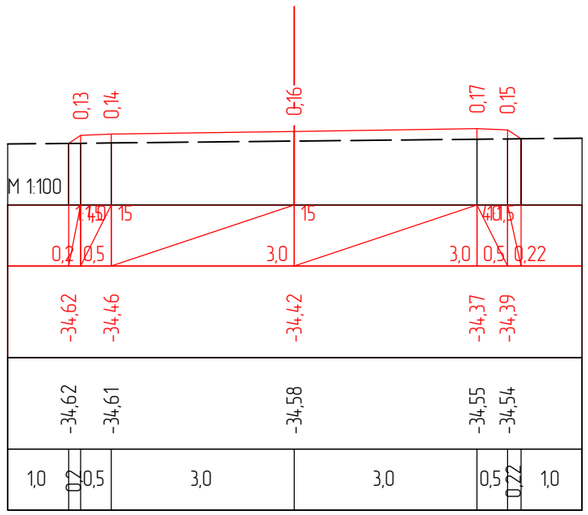

ПК 0+40,00

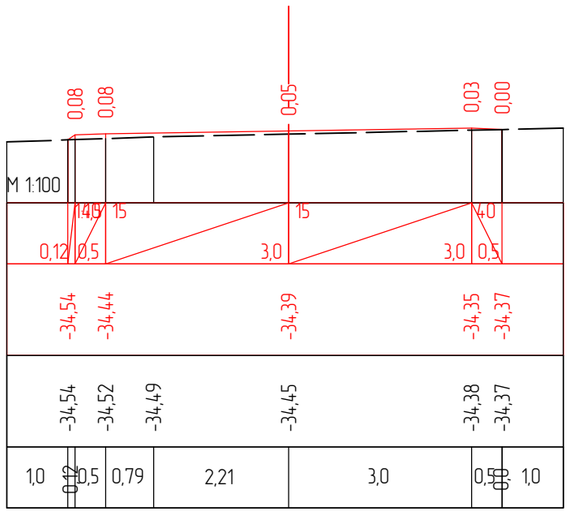

ПК 0+60,00

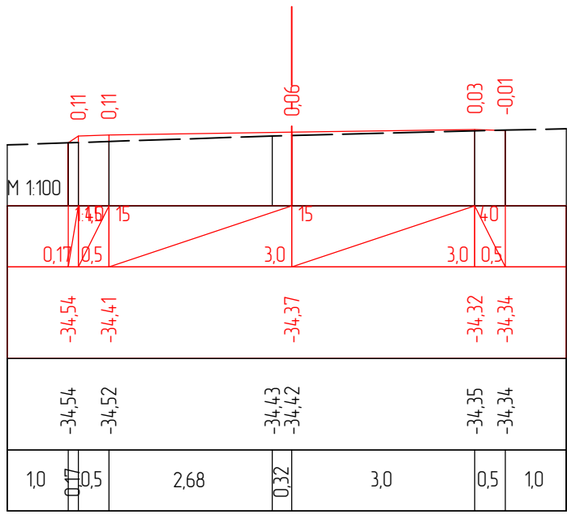

ПК 0+80,00

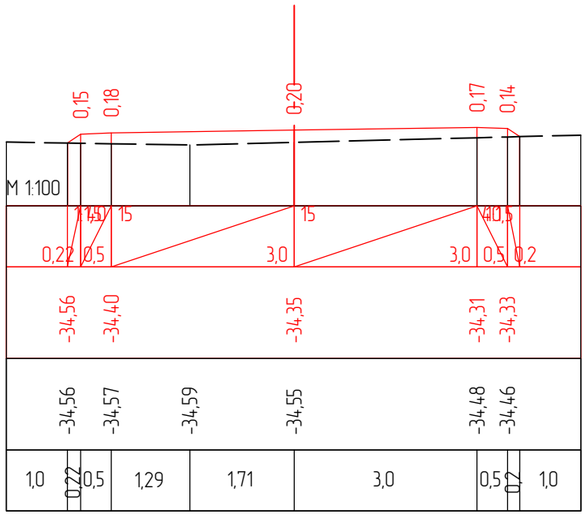

ПК 0+94,28

						Капитального ремонта внутрипоселковых автомобильных дорог с пешеходным тротуаром в селе Таңдай Махамбетского района Атырауской области		
Изм.	Кол.уч	Лист	№док.	Подпись	Дата			
ГИП		Муканов К.			2022	Автомобильная дорога	Стадия	Лист	Листов
Проверил		Ахмаров А.			2022		РП	1	1
Разработал		Боранбаев Ж			2022	Поперечные профили	ТОО "Игилик Стройпроект" 2022г.		
Н. контр.		Ахмаров А.			2022				

улица №1

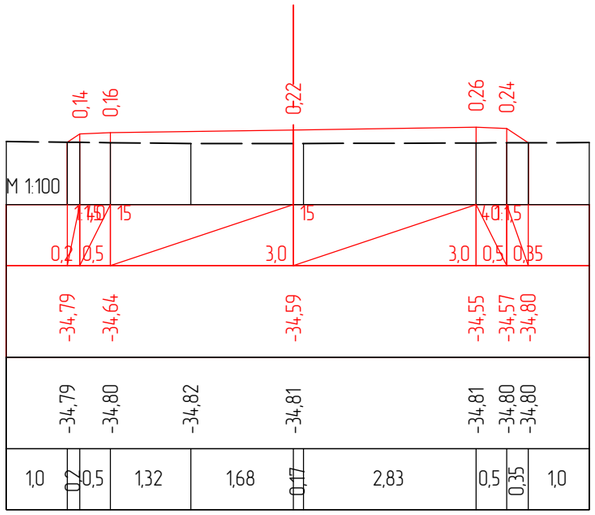

ПК 0+00,00

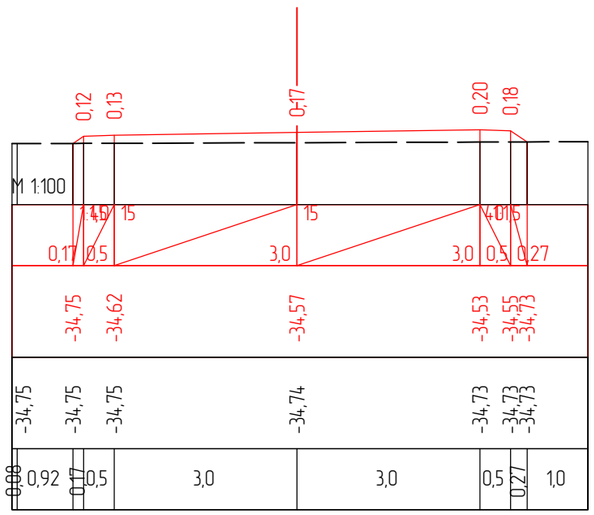

ПК 0+20,00

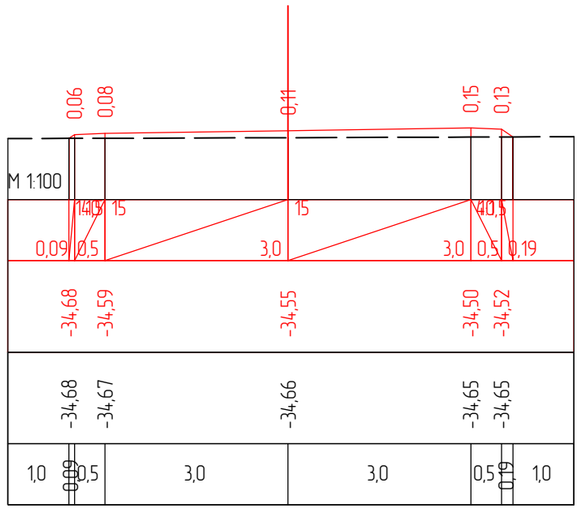

ПК 0+40,00

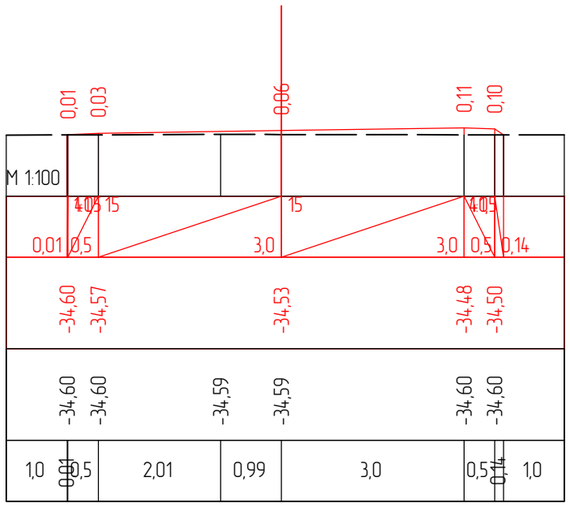

ПК 0+60,00

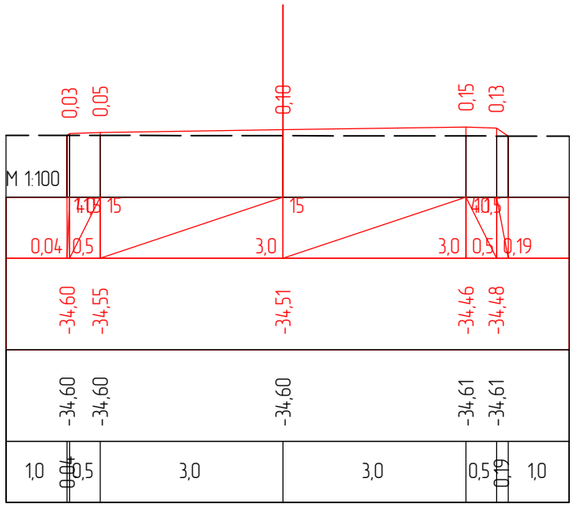

ПК 0+80,00

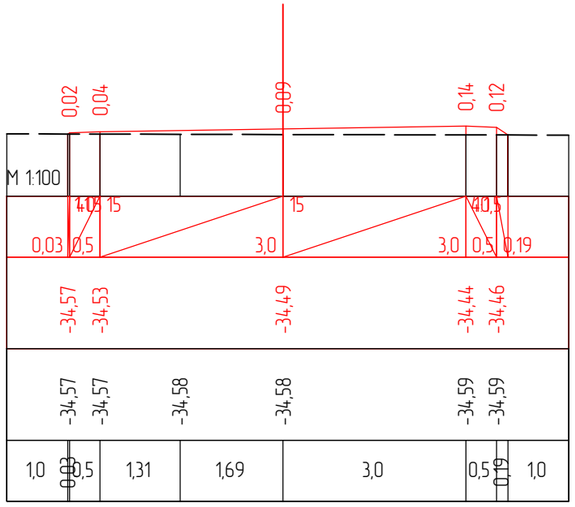

ПК 1+00,00

Изм.	Кол.уч	Лист	№док.	Подпись	Дата	Капитального ремонта внутрипоселковых автомобильных дорог с пешеходным тротуаром в селе Таңдай Махамбетского района Атырауской области
ГИП		Муканов К.			2022	Автомобильная дорога — Стадия: РП; Лист: 1; Листов: 4
Проверил		Ахмаров А.			2022	
Разработал		Боранбаев Ж			2022	Поперечные профили — ТОО "Игилик Стройпроект" 2022г.
Н. контр.		Ахмаров А.			2022	

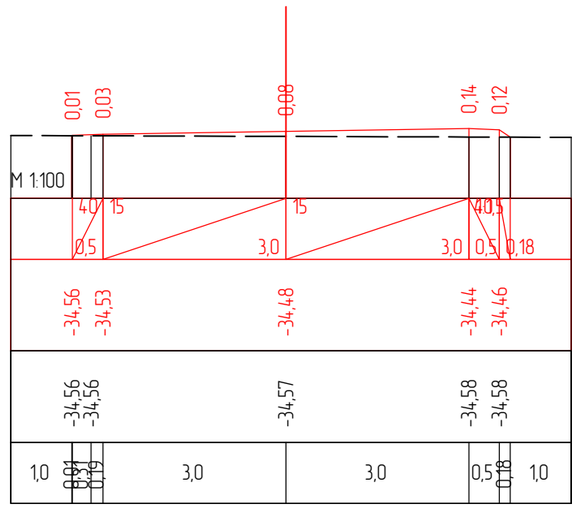

ПК 1+06,37

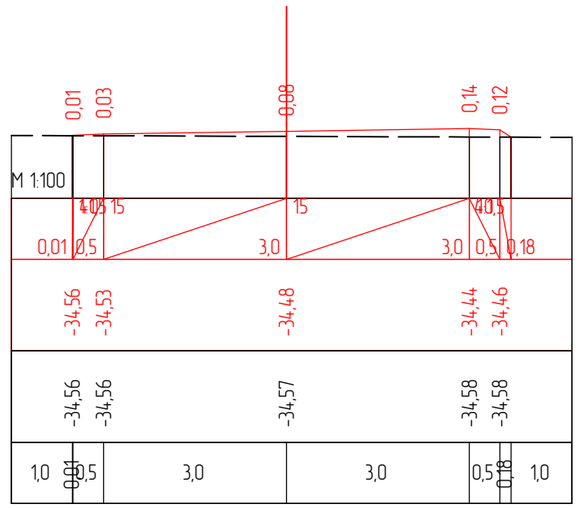

ПК 1+07,59

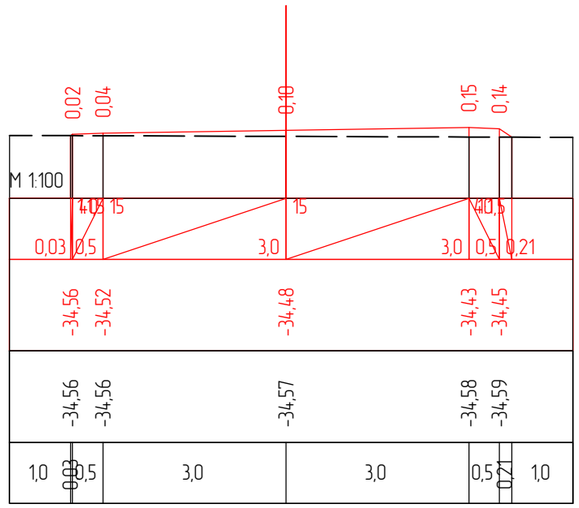

ПК 1+19,99

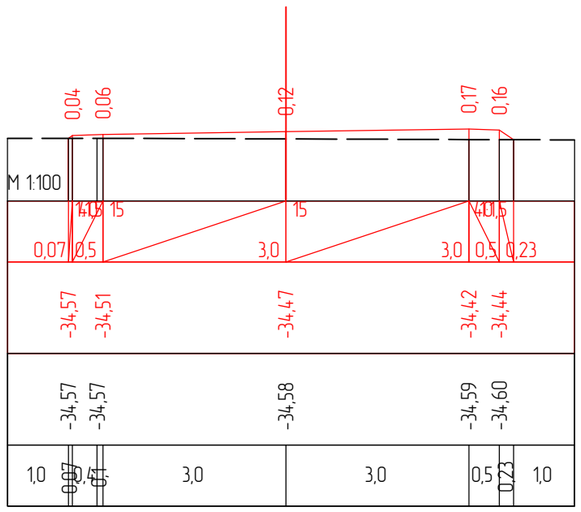

ПК 1+39,99

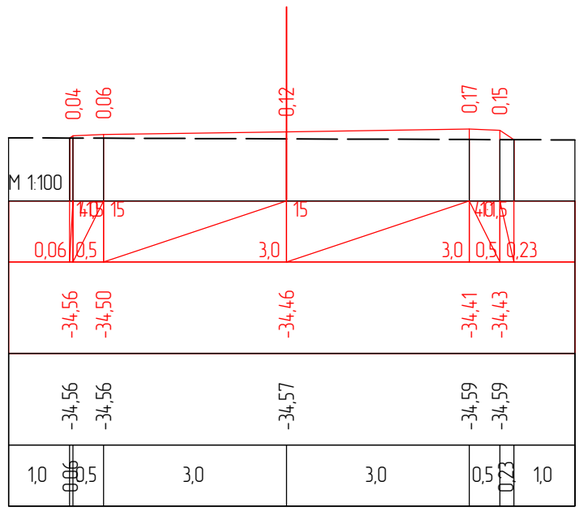

ПК 1+59,99

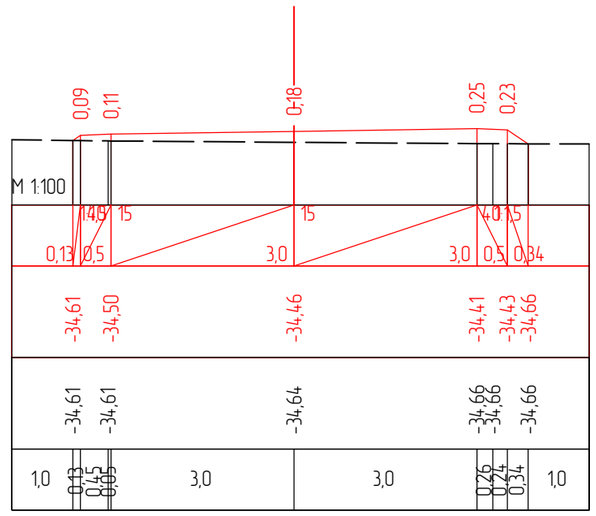

ПК 1+79,99

						Капитального ремонта внутрипоселковых автомобильных дорог с пешеходным тротуаром в селе Тандай Махамбетского района Атырауской области			
Изм.	Кол.уч	Лист	№док.	Подпись	Дата				
ГИП		Муканов К.			2022	Автомобильная дорога	Стадия	Лист	Листов
Проверил		Ахмаров А.			2022		РП	2	4
Разработал		Боранбаев Ж			2022	Поперечные профили	ТОО "Игилик Стройпроект" 2022г.		
Н. контр.		Ахмаров А.			2022				

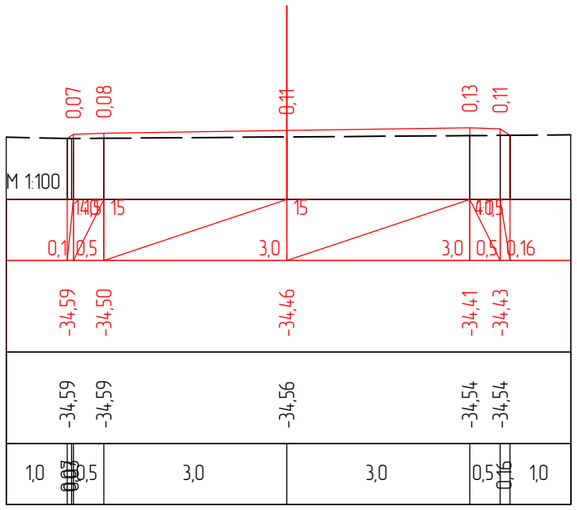

ПК 1+99,99

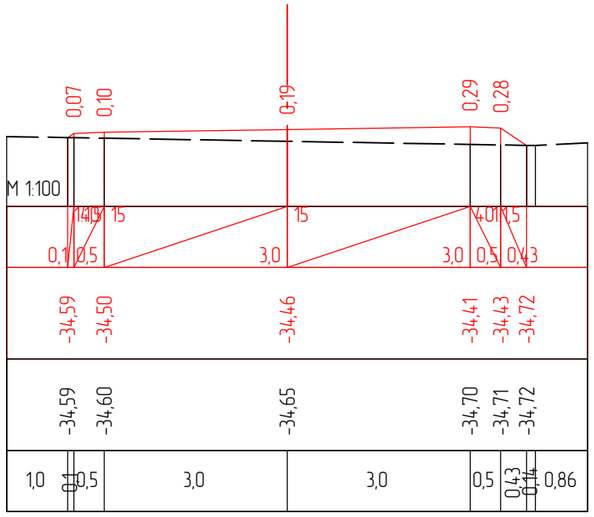

ПК 2+19,94

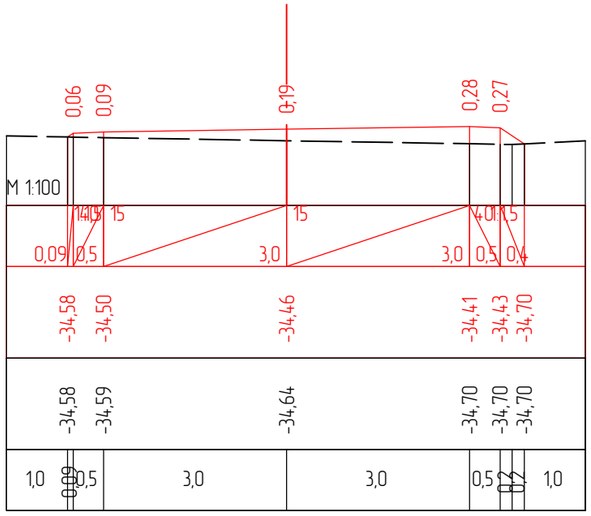

ПК 2+23,39

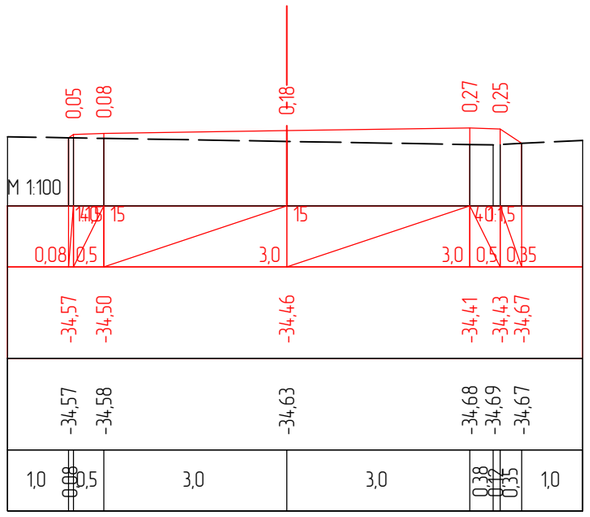

ПК 2+28,29

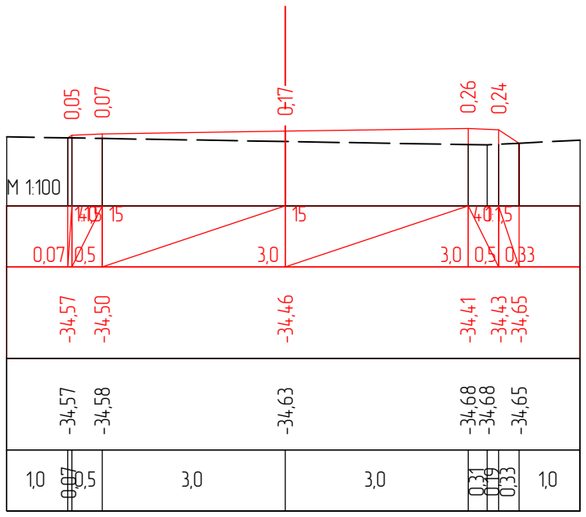

ПК 2+31,48

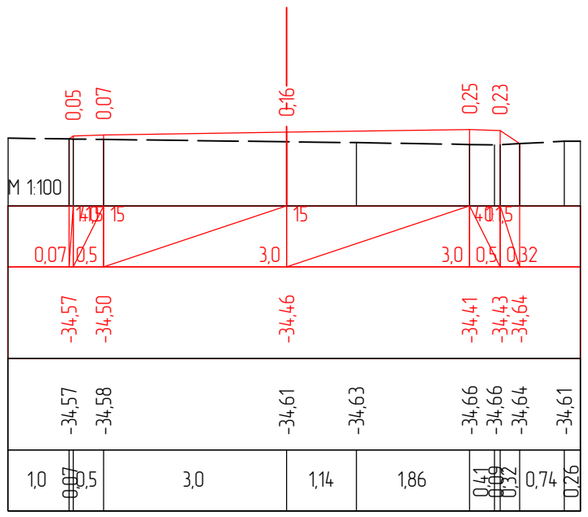

ПК 2+36,37

						Капитального ремонта внутрипоселковых автомобильных дорог с пешеходным тротуаром в селе Таңдай Махамбетского района Атырауской области		
Изм.	Кол.уч	Лист	№док.	Подпись	Дата			
ГИП		Муканов К.			2022	Автомобильная дорога	Стадия	Лист	Листов
Проверил		Ахмаров А.			2022		РП	3	4
Разработал		Боранбаев Ж			2022	Поперечные профили	ТОО "Игилик Стройпроект" 2022г.		
Н. контр.		Ахмаров А.			2022				

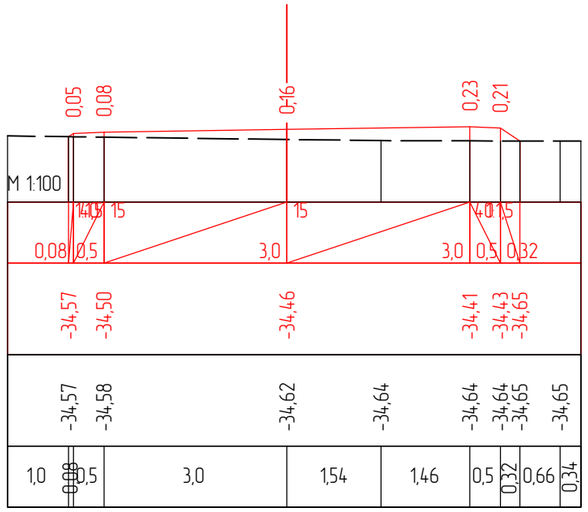

ПК 2+39,57

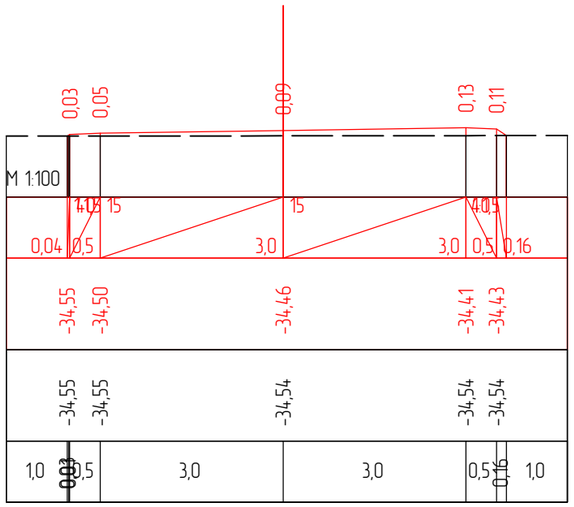

ПК 2+59,53

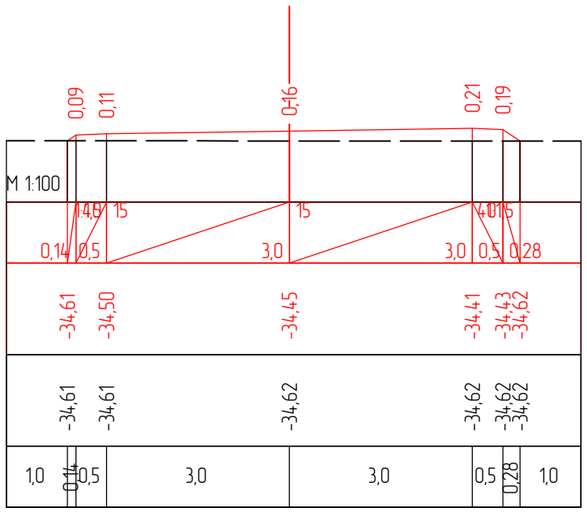

ПК 2+79,53

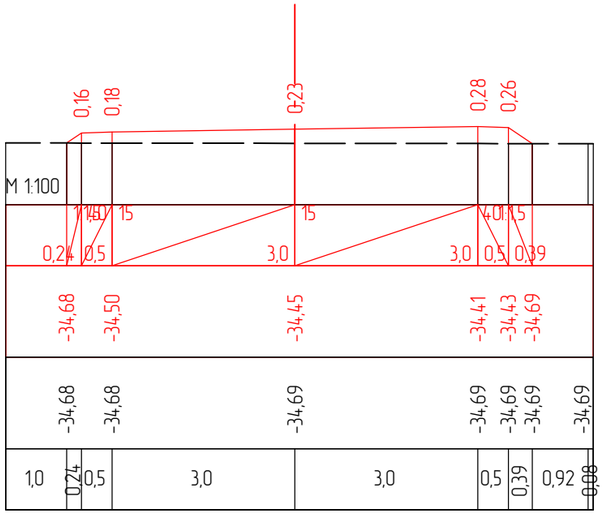

ПК 2+95,39

						Капитального ремонта внутрипоселковых автомобильных дорог с пешеходным тротуаром в селе Таңдай Махамбетского района Атырауской области			
Изм.	Кол.уч	Лист	№док.	Подпись	Дата				
						Автомобильная дорога	Стадия	Лист	Листов
ГИП		Муканов К.			2022		РП	4	4
Проверил		Ахмаров А.			2022				
Разработал		Боранбаев Ж			2022	Поперечные профили	ТОО "Игилик Стройпроект" 2022г.		
Н. контр.		Ахмаров А.			2022				

улица Бала Ораз

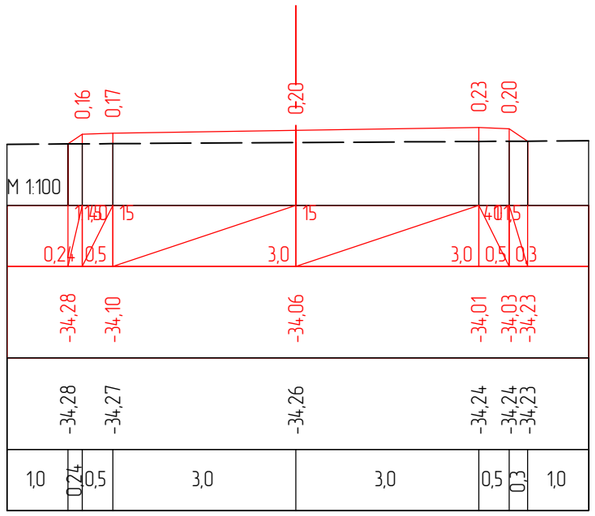

ПК 0+00,00

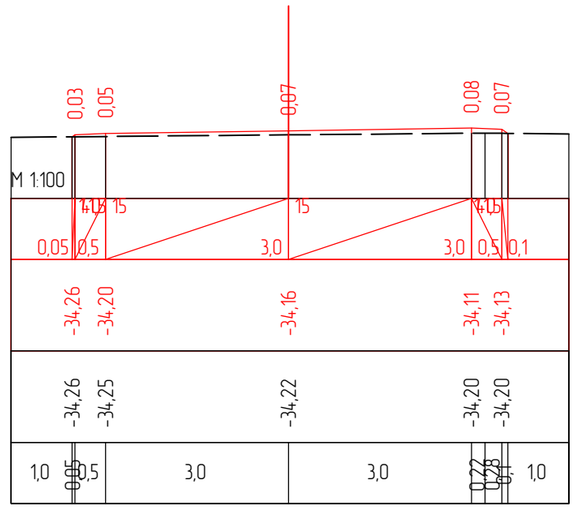

ПК 0+20,00

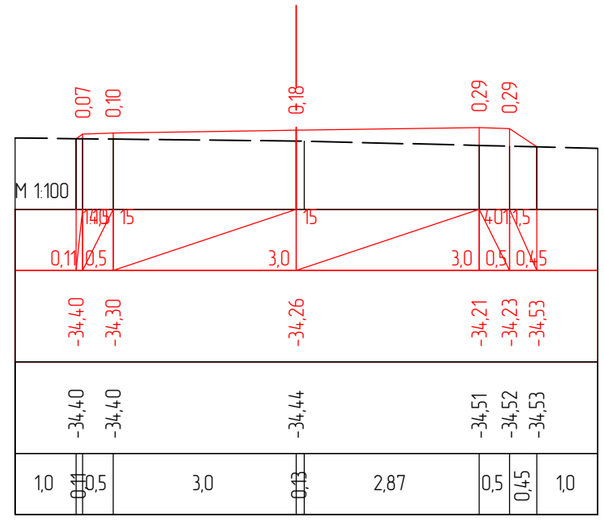

ПК 0+40,00

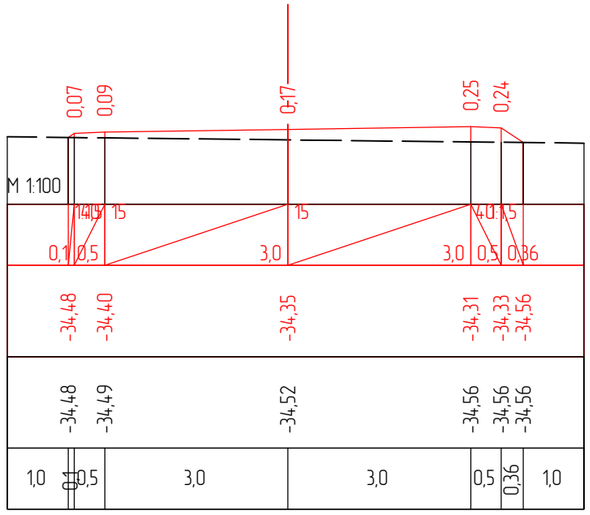

ПК 0+60,00

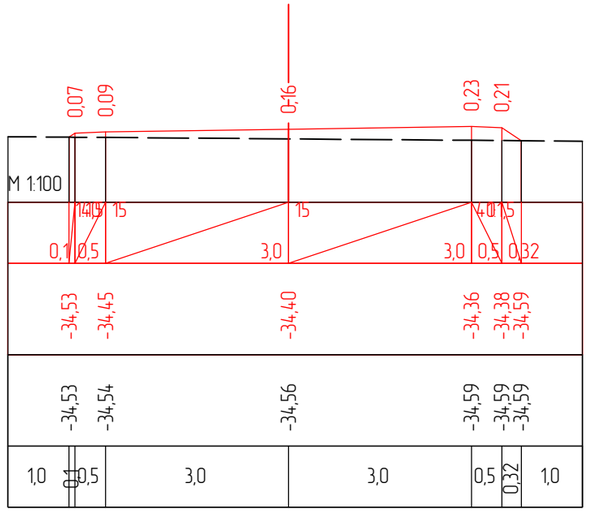

ПК 0+80,00

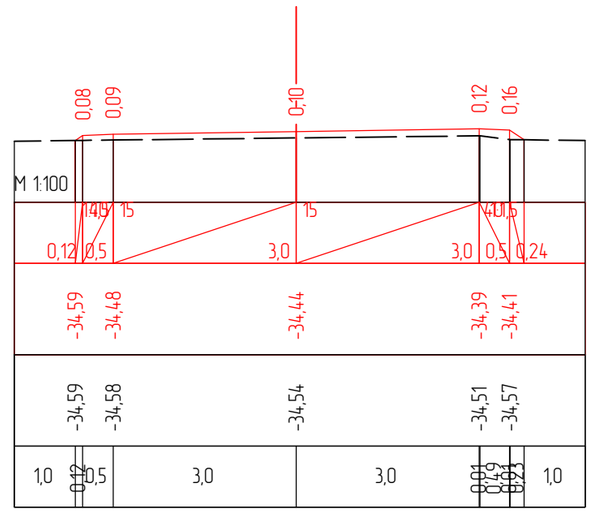

ПК 1+00,00

						Капитального ремонта внутрипоселковых автомобильных дорог с пешеходным тротуаром в селе Тандай Махамбетского района Атырауской области		
Изм.	Кол.уч	Лист	№док.	Подпись	Дата			
ГИП		Муканов К.			2022	Автомобильная дорога	Стадия	Лист	Листов
Проверил		Ахмаров А.			2022		РП	1	2
Разработал		Боранбаев Ж			2022	Поперечные профили	ТОО "Игилик Стройпроект" 2022г.		
Н. контр.		Ахмаров А.			2022				

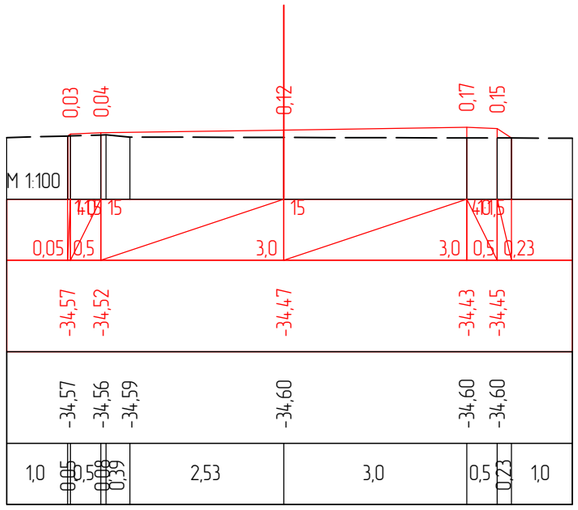

ПК 1+20,00

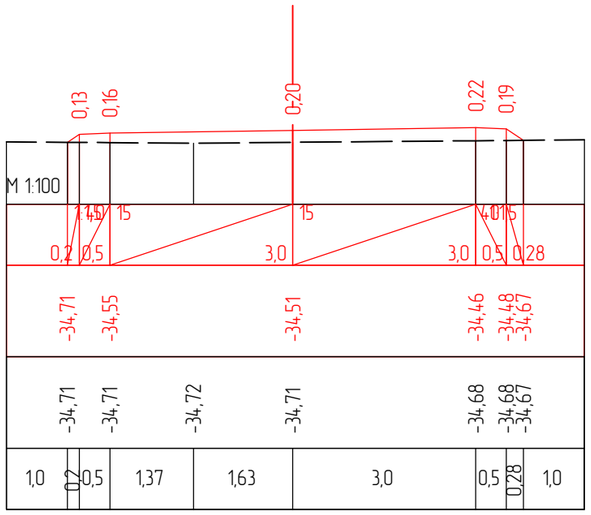

ПК 1+40,00

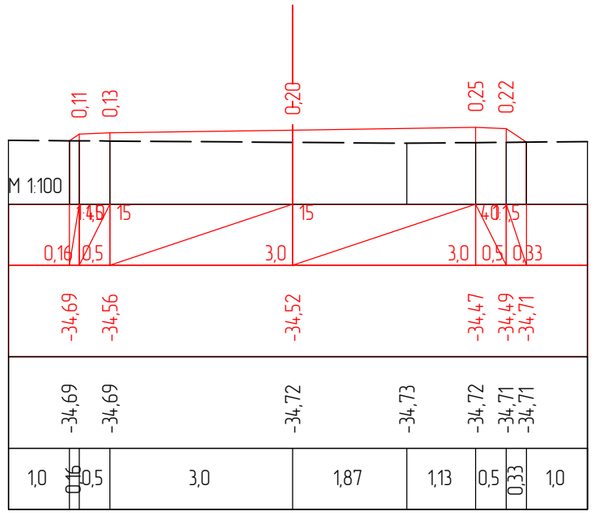

ПК 1+43,23

Изм.	Кол.уч	Лист	№док.	Подпись	Дата	Капитального ремонта внутрипоселковых автомобильных дорог с пешеходным тротуаром в селе Таңдай Махамбетского района Атырауской области
ГИП		Муканов К.			2022	Автомобильная дорога — Стадия: РП; Лист: 2; Листов: 2
Проверил		Ахмаров А.			2022	
Разработал		Боранбаев Ж			2022	Поперечные профили — ТОО "Игилик Стройпроект" 2022г.
Н. контр.		Ахмаров А.			2022	

улица Бала Ораз 2

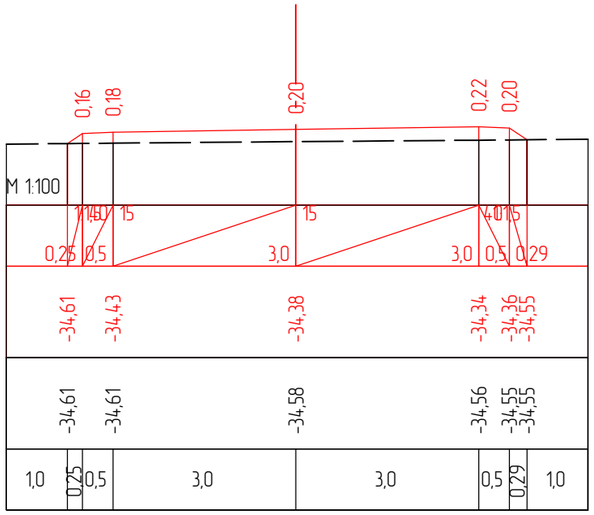

ПК 0+00,00

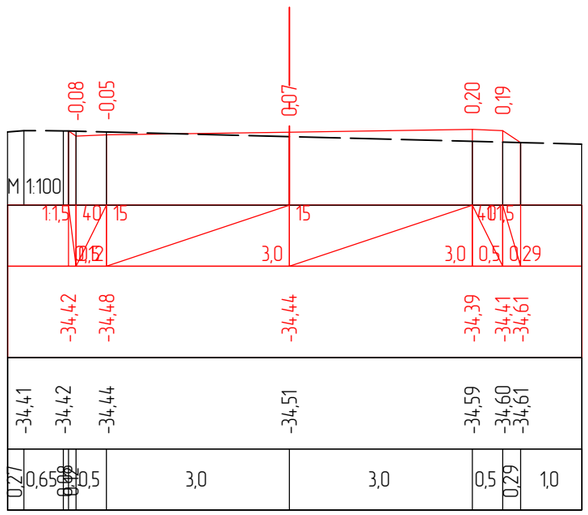

ПК 0+20,00

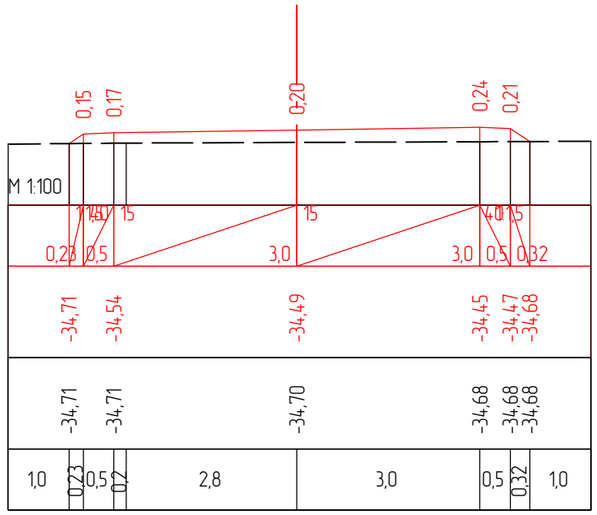

ПК 0+40,00

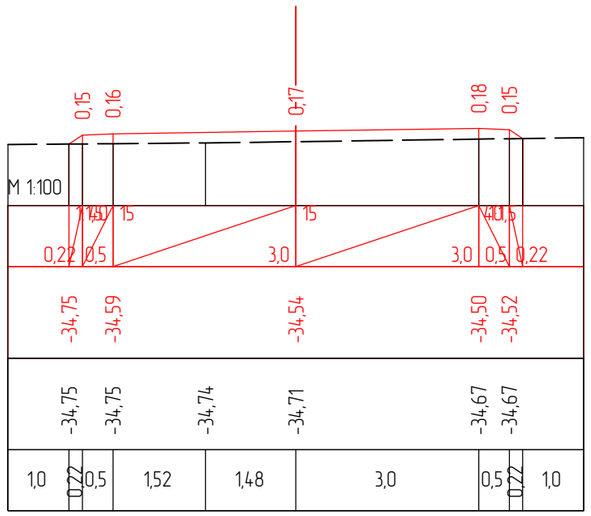

ПК 0+60,00

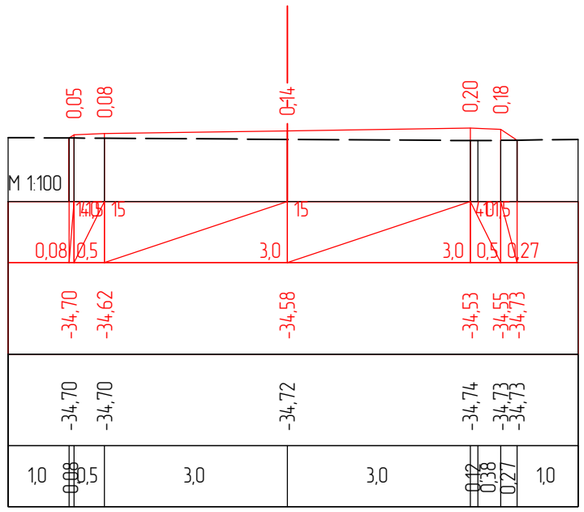

ПК 0+80,00

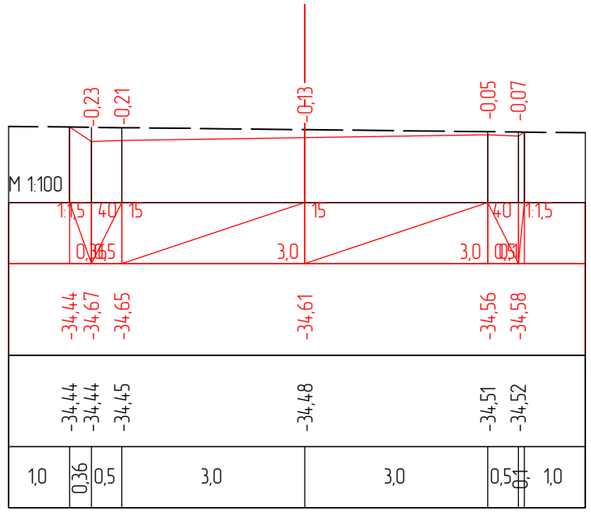

ПК 0+99,99

Изм.	Кол.уч	Лист	№док.	Подпись	Дата	Капитального ремонта внутрипоселковых автомобильных дорог с пешеходным тротуаром в селе Таңдай Махамбетского района Атырауской области		
ГИП		Муканов К.			2022	Автомобильная дорога	Стадия	Лист	Листов
Проверил		Ахмаров А.			2022		РП	1	3
Разработал		Боранбаев Ж			2022	Поперечные профили	ТОО "Игилик Стройпроект" 2022г.		
Н. контр.		Ахмаров А.			2022				

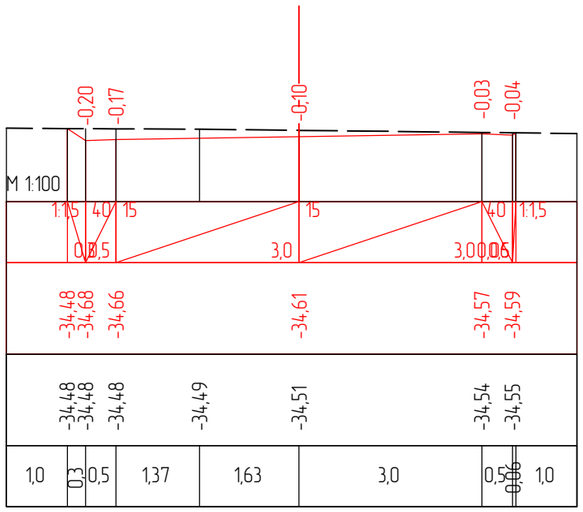

ПК 1+02,43

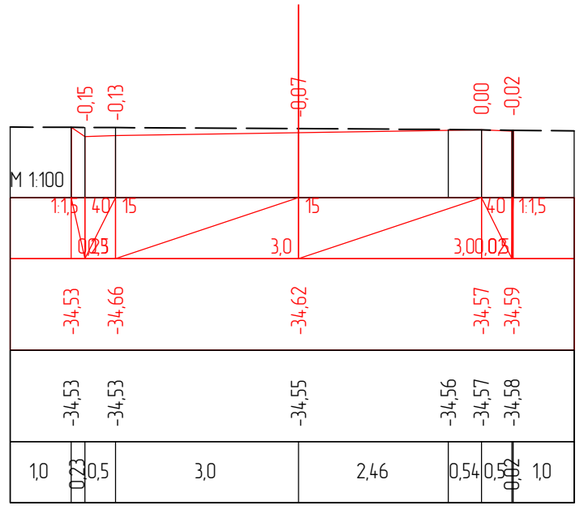

ПК 1+04,61

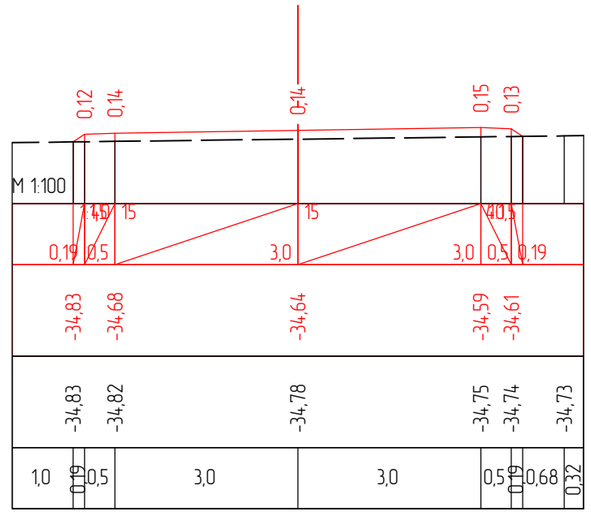

ПК 1+19,92

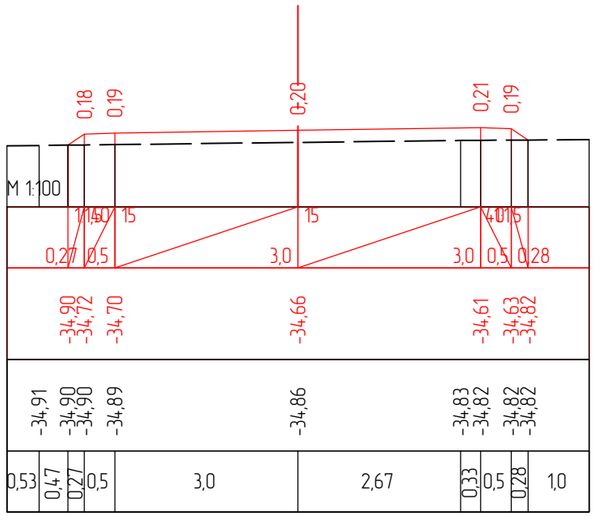

ПК 1+39,92

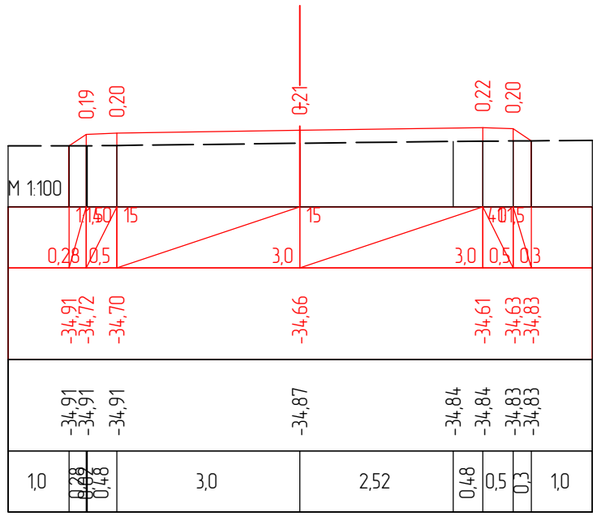

ПК 1+43,61

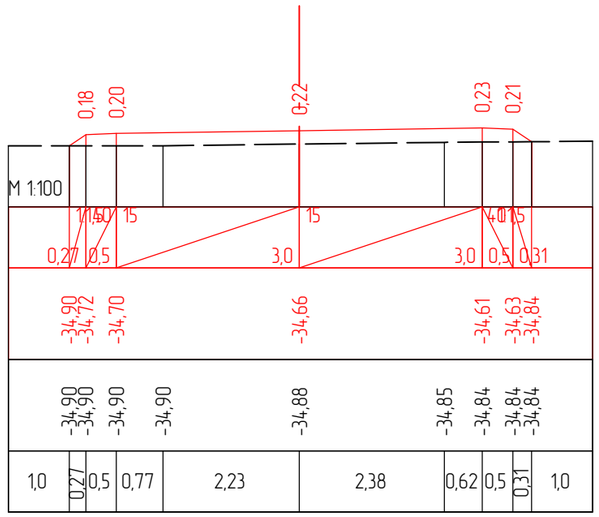

ПК 1+45,56

Изм.	Кол.уч	Лист	№док.	Подпись	Дата	Капитального ремонта внутрипоселковых автомобильных дорог с пешеходным тротуаром в селе Таңдай Махамбетского района Атырауской области			
ГИП		Муканов К.			2022	Автомобильная дорога	Стадия	Лист	Листов
Проверил		Ахмаров А.			2022		РП	2	3
Разработал		Боранбаев Ж			2022	Поперечные профили	ТОО "Игилик Стройпроект" 2022г.		
Н. контр.		Ахмаров А.			2022				

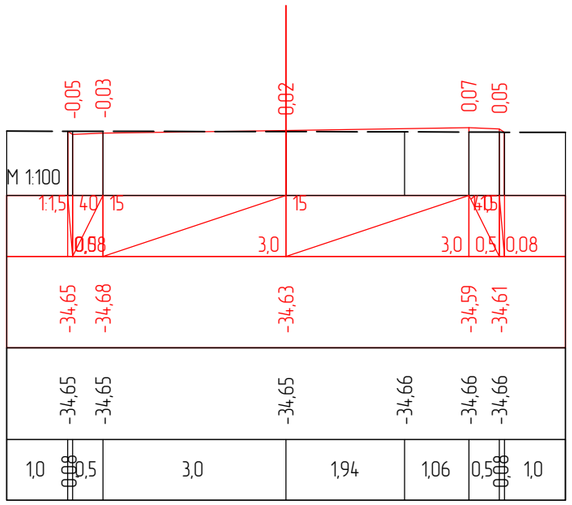

ПК 1+59,86

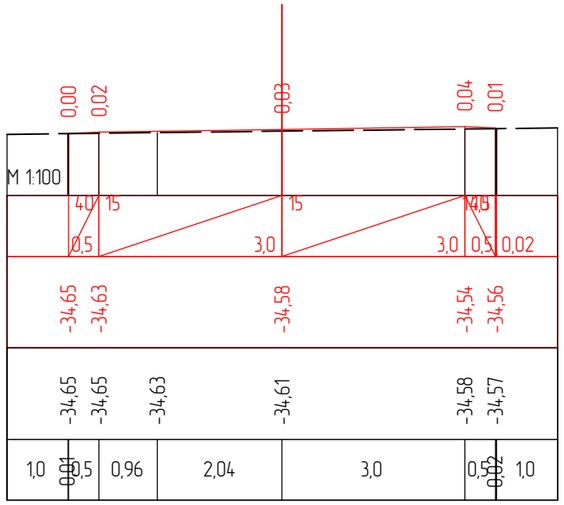

ПК 1+79,86

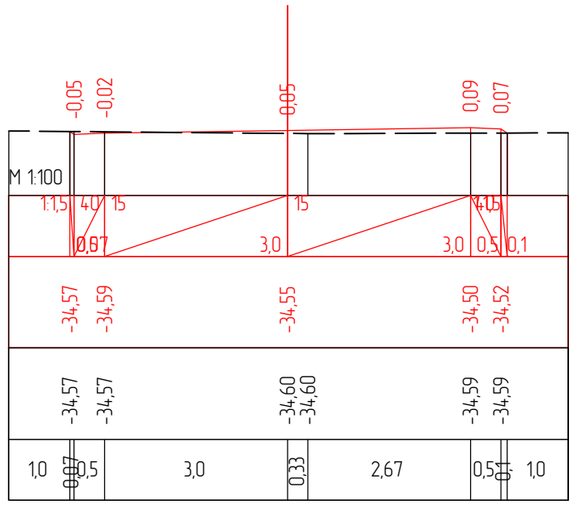

ПК 1+93,38

Изм.	Кол.уч	Лист	№док.	Подпись	Дата	Капитального ремонта внутрипоселковых автомобильных дорог с пешеходным тротуаром в селе Таңдай Махамбетского района Атырауской области			
						Автомобильная дорога	Стадия	Лист	Листов
ГИП		Муканов К.			2022		РП	3	3
Проверил		Ахмаров А.			2022				
Разработал		Боранбаев Ж			2022	Поперечные профили	ТОО "Игилик Стройпроект" 2022г.		
Н. контр.		Ахмаров А.			2022				

улица Бала Ораз 3

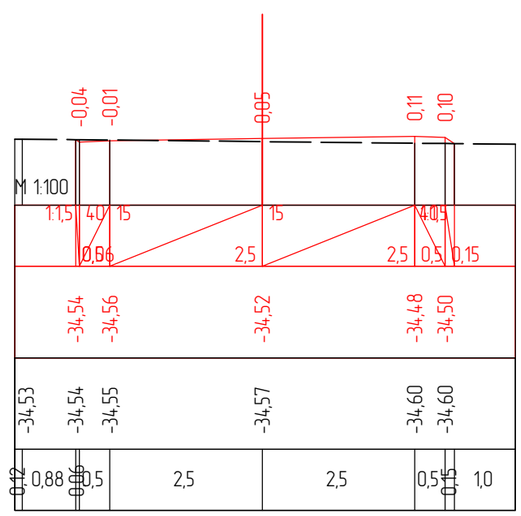

ПК 0+00,00

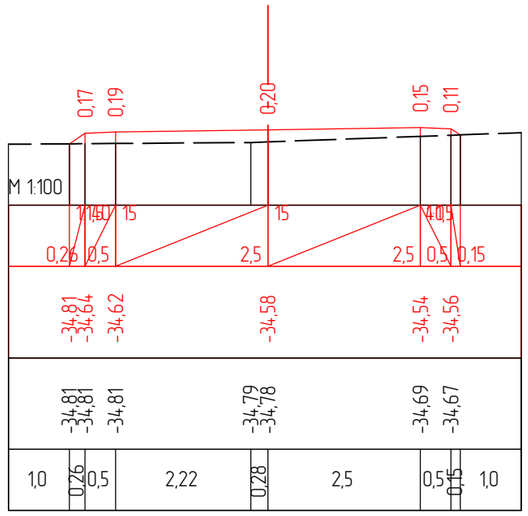

ПК 0+20,00

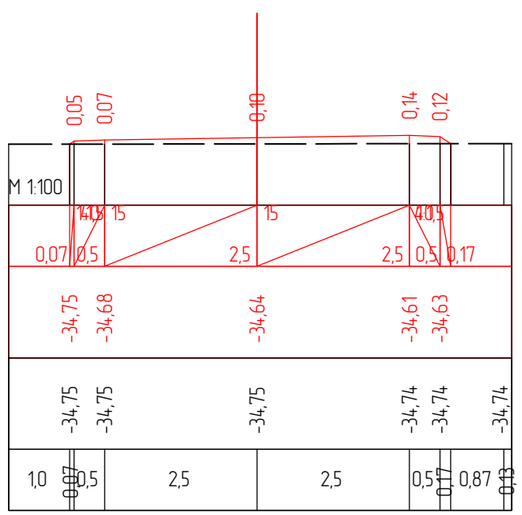

ПК 0+40,00

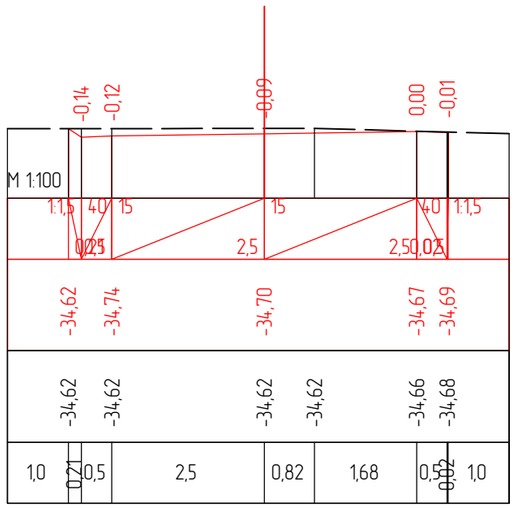

ПК 0+53,53

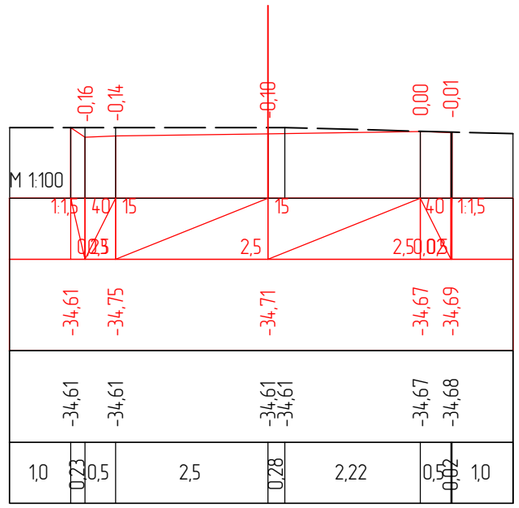

ПК 0+54,51

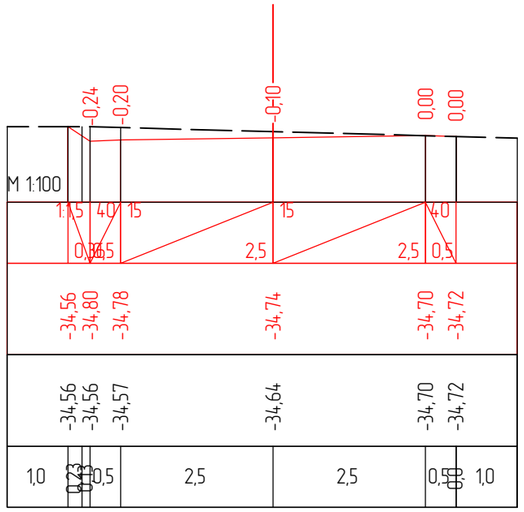

ПК 0+60,00

Изм.	Кол.уч	Лист	№док.	Подпись	Дата	Капитального ремонта внутрипоселковых автомобильных дорог с пешеходным тротуаром в селе Таңдай Махамбетского района Атырауской области
ГИП		Муканов К.			2022	Автомобильная дорога — Стадия: РП; Лист: 1; Листов: 5
Проверил		Ахмаров А.			2022	
Разработал		Боранбаев Ж			2022	Поперечные профили — ТОО "Игилик Стройпроект" 2022г.
Н. контр.		Ахмаров А.			2022	

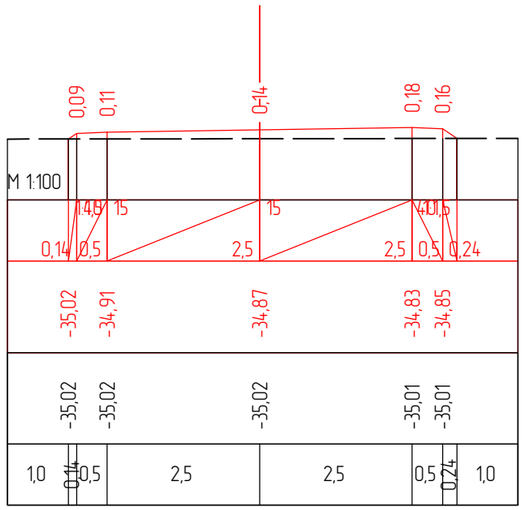

ПК 0+80,00

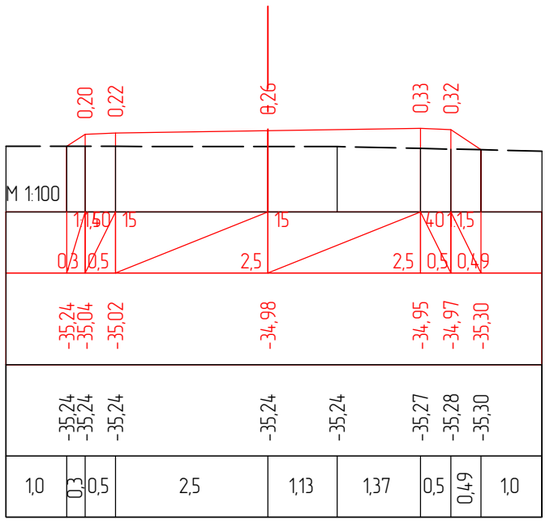

ПК 0+94,85

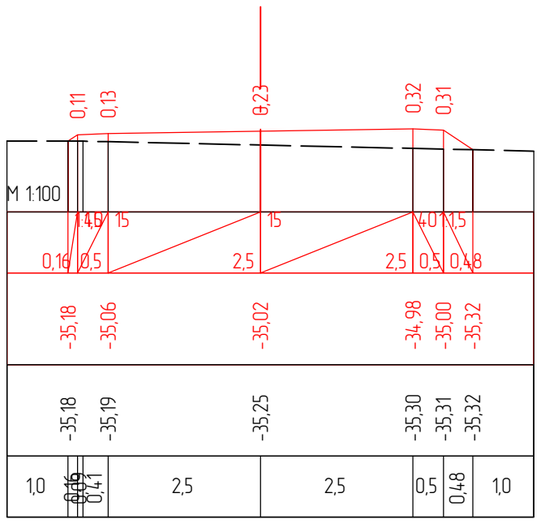

ПК 0+99,80

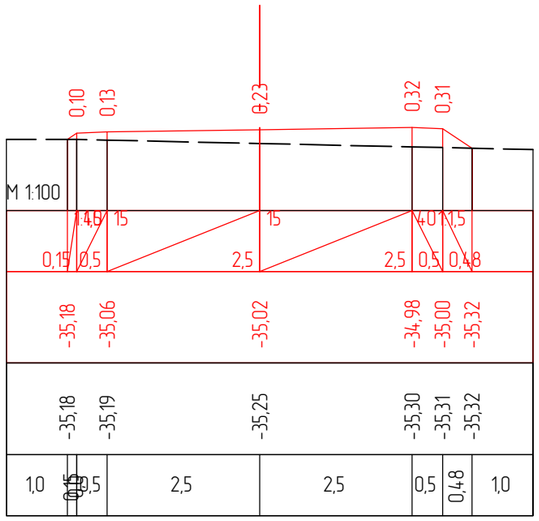

ПК 0+99,91

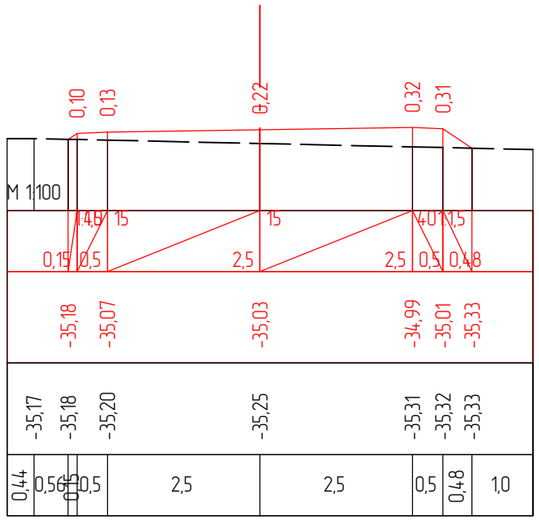

ПК 1+00,85

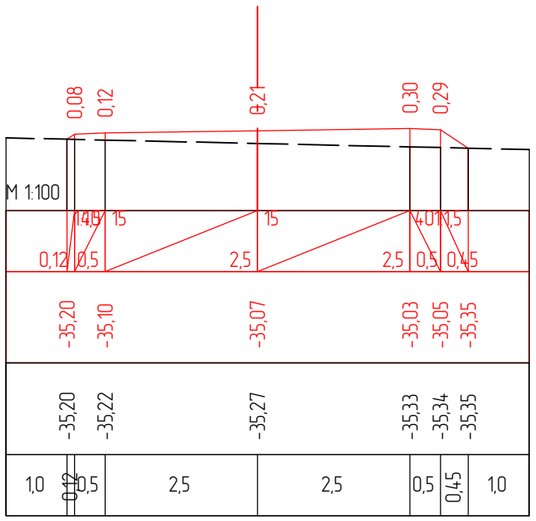

ПК 1+05,80

Изм.	Кол.уч	Лист	№док.	Подпись	Дата	Капитального ремонта внутрипоселковых автомобильных дорог с пешеходным тротуаром в селе Таңдай Махамбетского района Атырауской области			
ГИП		Муканов К.			2022	Автомобильная дорога	Стадия	Лист	Листов
Проверил		Ахмаров А.			2022		РП	2	5
Разработал		Боранбаев Ж			2022	Поперечные профили	ТОО "Игилик Стройпроект" 2022г.		
Н. контр.		Ахмаров А.			2022				

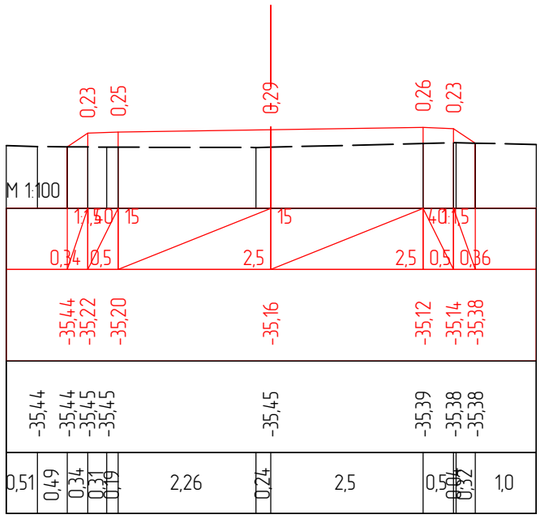

ПК 1+19,82

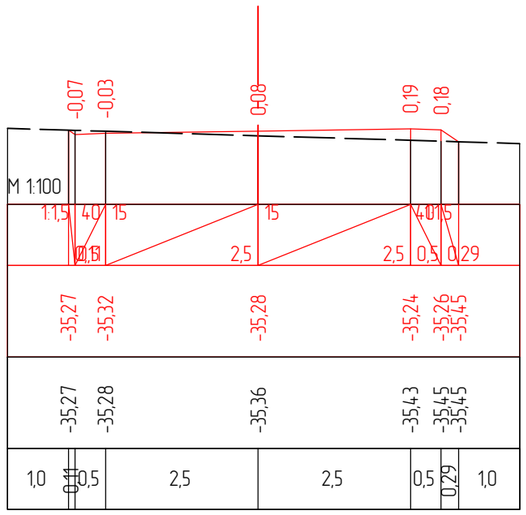

ПК 1+39,82

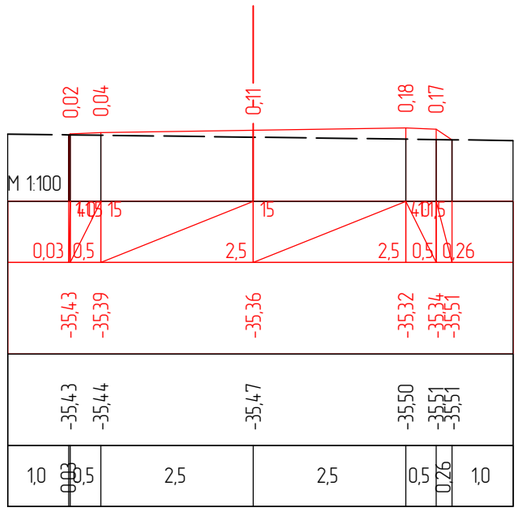

ПК 1+55,26

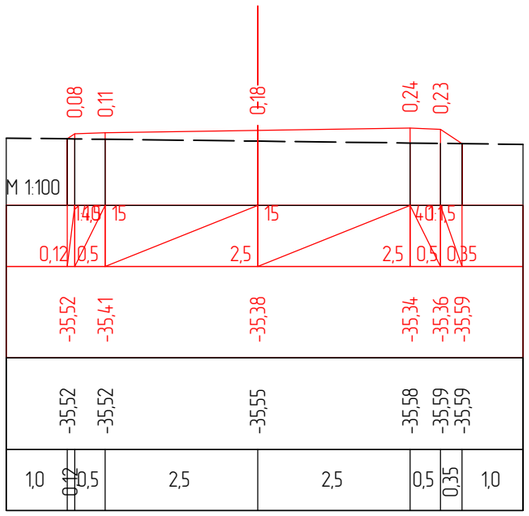

ПК 1+59,77

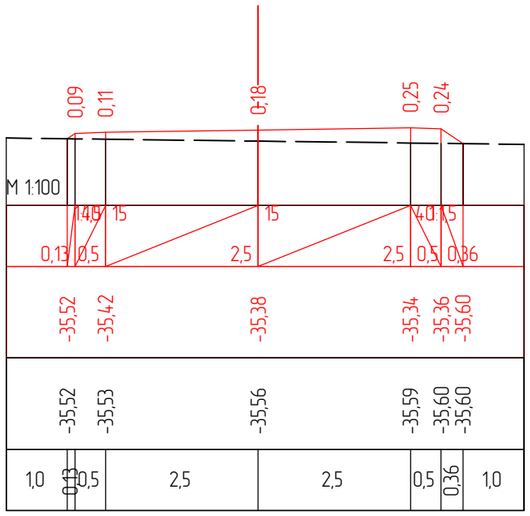

ПК 1+60,22

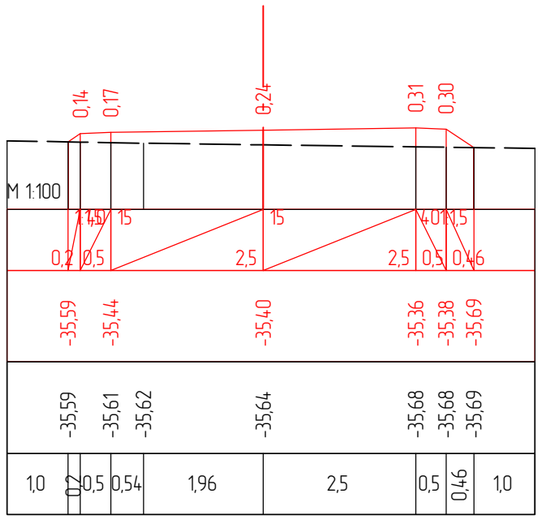

ПК 1+65,24

Изм.	Кол.уч	Лист	№док.	Подпись	Дата	Капитального ремонта внутрипоселковых автомобильных дорог с пешеходным тротуаром в селе Таңдай Махамбетского района Атырауской области		
ГИП		Муканов К.			2022	Автомобильная дорога	Стадия	Лист	Листов
Проверил		Ахмаров А.			2022		РП	3	5
Разработал		Боранбаев Ж			2022	Поперечные профили	ТОО "Игилик Стройпроект" 2022г.		
Н. контр.		Ахмаров А.			2022				

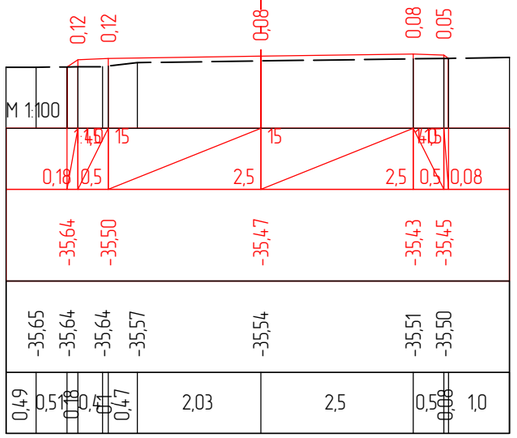

ПК 1+79,72

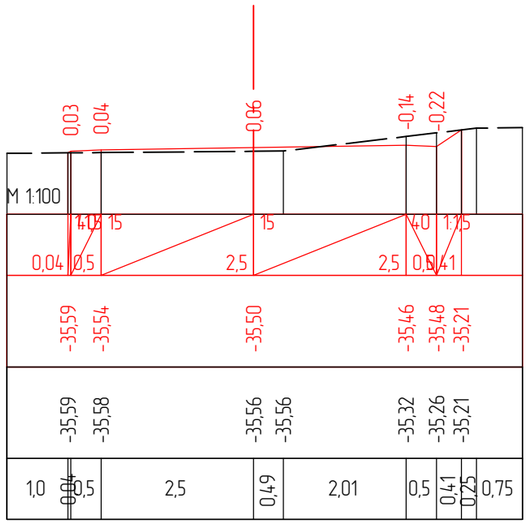

ПК 1+87,27

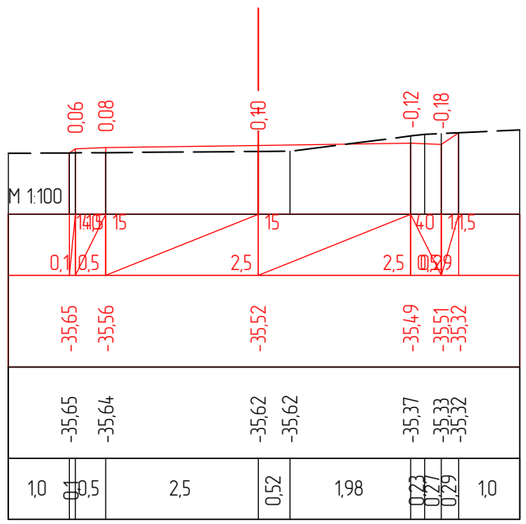

ПК 1+92,24

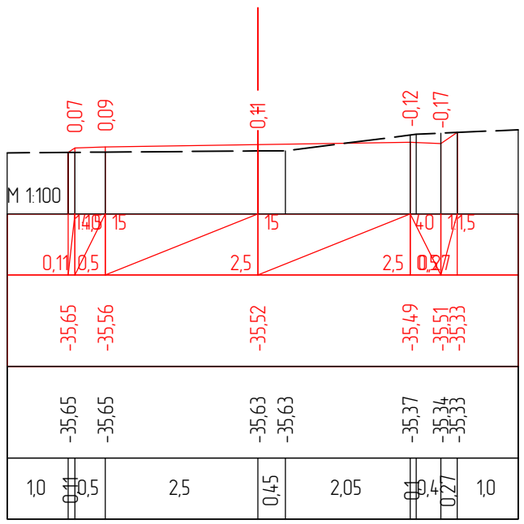

ПК 1+92,53

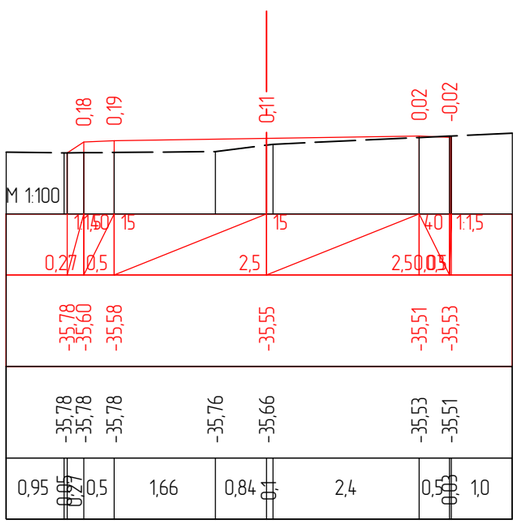

ПК 1+97,49

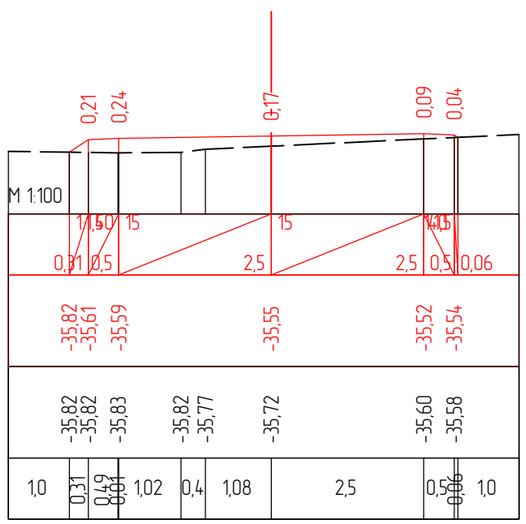

ПК 1+99,61

Изм.	Кол.уч	Лист	№док.	Подпись	Дата	Капитального ремонта внутрипоселковых автомобильных дорог с пешеходным тротуаром в селе Таңдай Махамбетского района Атырауской области		
ГИП		Муканов К.			2022	Автомобильная дорога	Стадия	Лист	Листов
Проверил		Ахмаров А.			2022		РП	4	5
Разработал		Боранбаев Ж			2022	Поперечные профили	ТОО "Игилик Стройпроект" 2022г.		
Н. контр.		Ахмаров А.			2022				

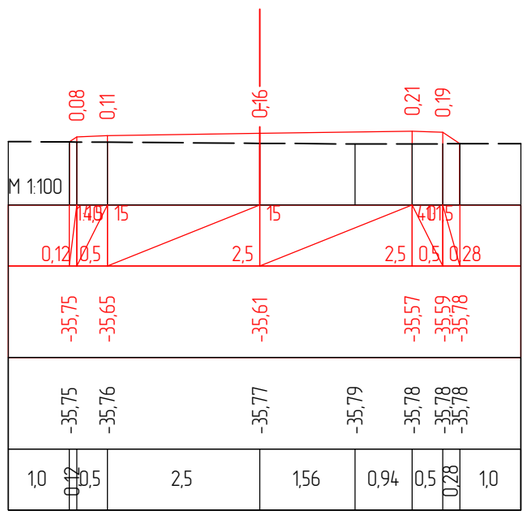

ПК 2+19,60

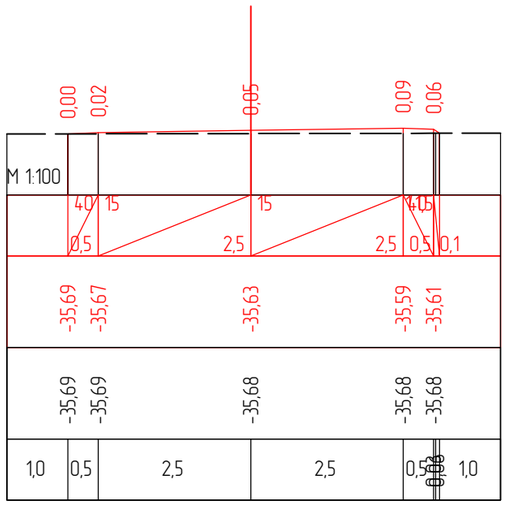

ПК 2+39,60

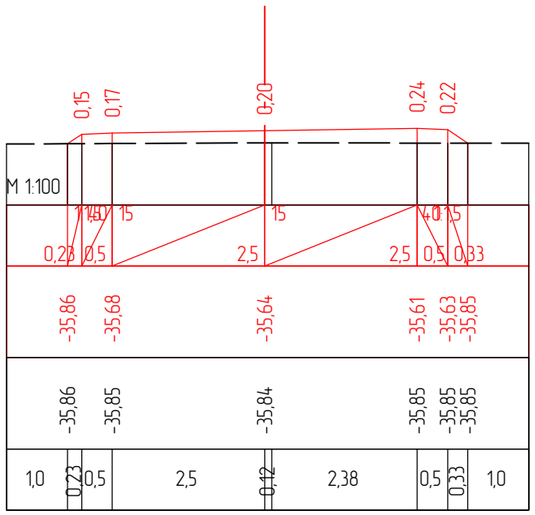

ПК 2+57,49

						Капитального ремонта внутрипоселковых автомобильных дорог с пешеходным тротуаром в селе Таңдай Махамбетского района Атырауской области		
Изм.	Кол.уч	Лист	№док.	Подпись	Дата			
ГИП		Муканов К.			2022	Автомобильная дорога	Стадия	Лист	Листов
Проверил		Ахмаров А.			2022		РП	5	5
Разработал		Боранбаев Ж			2022	Поперечные профили	ТОО "Игилик Стройпроект" 2022г.		
Н. контр.		Ахмаров А.			2022				

улица Нурмухан Ж.

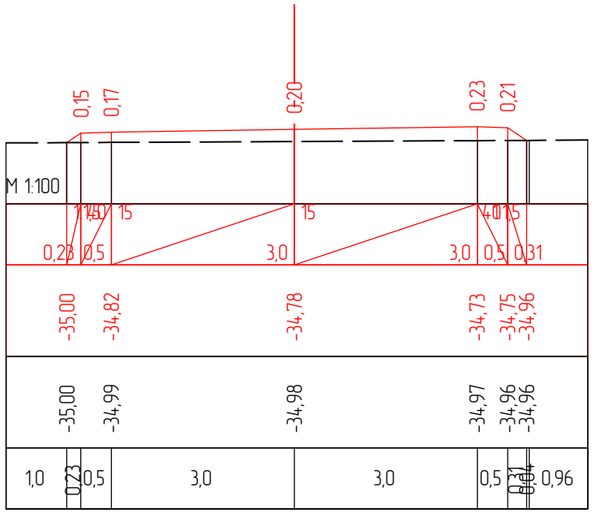

ПК 0+00,00

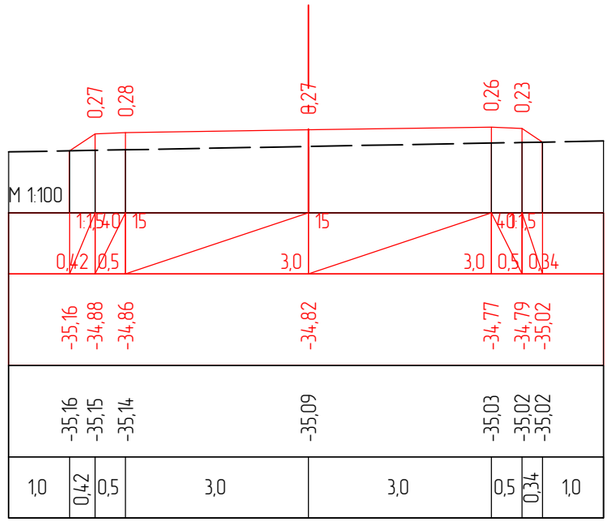

ПК 0+20,00

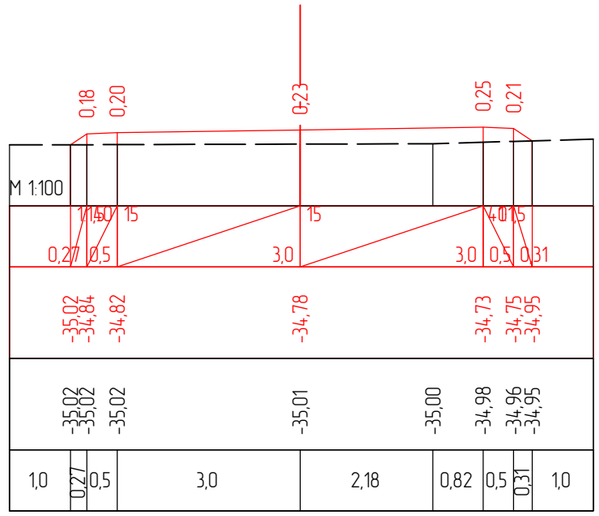

ПК 0+40,00

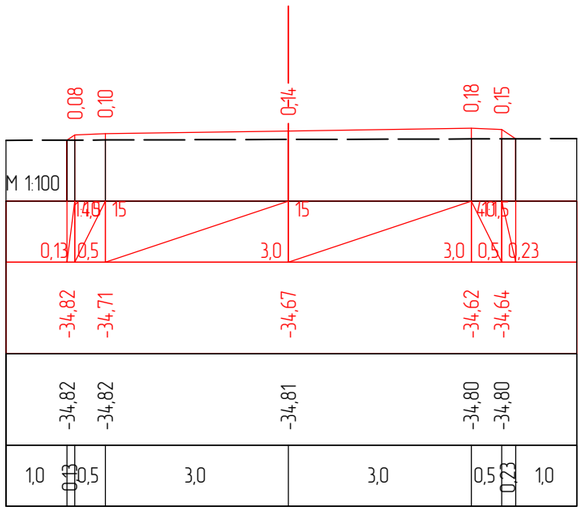

ПК 0+60,00

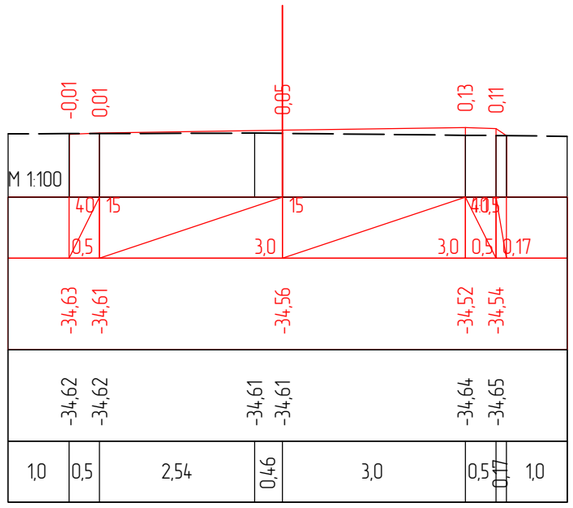

ПК 0+80,00

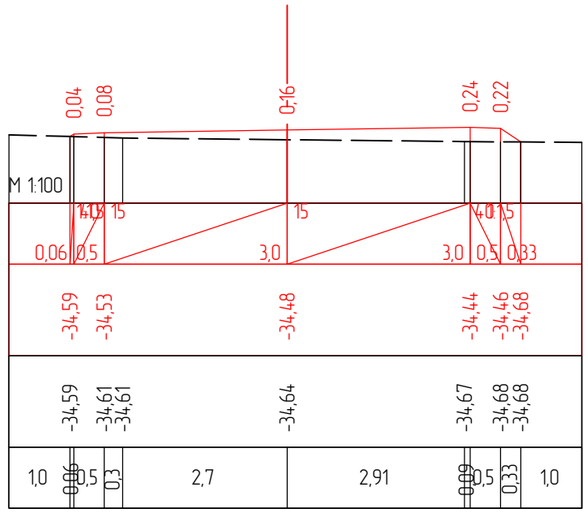

ПК 1+00,00

Изм.	Кол.уч	Лист	№док.	Подпись	Дата	Капитального ремонта внутрипоселковых автомобильных дорог с пешеходным тротуаром в селе Таңдай Махамбетского района Атырауской области
ГИП		Муканов К.			2022	Автомобильная дорога — Стадия: РП; Лист: 1; Листов: 4
Проверил		Ахмаров А.			2022	
Разработал		Боранбаев Ж			2022	Поперечные профили — ТОО "Игилик Стройпроект" 2022г.
Н. контр.		Ахмаров А.			2022	

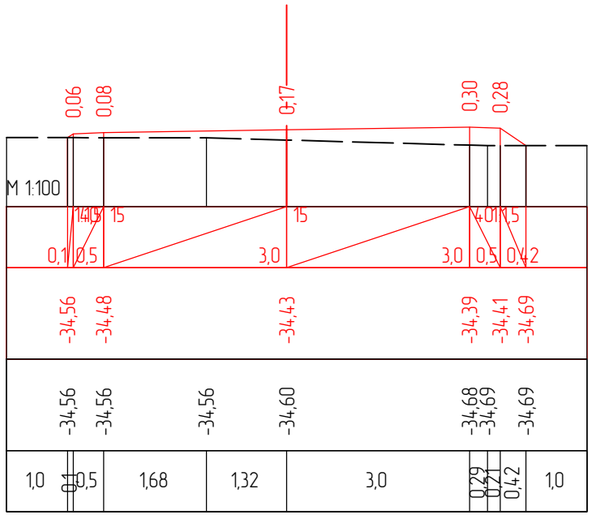

ПК 1+20,00

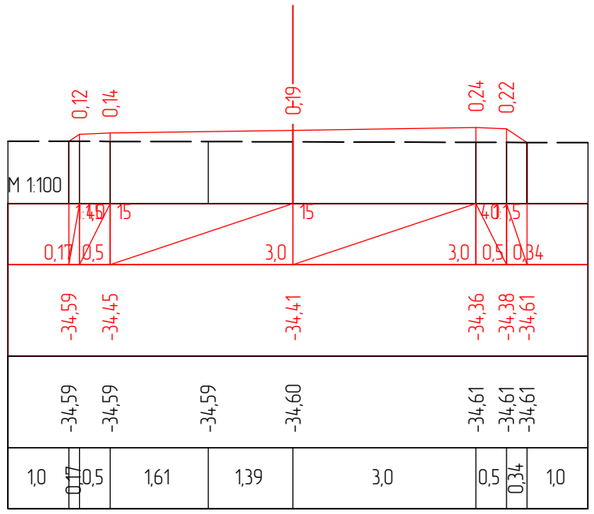

ПК 1+40,00

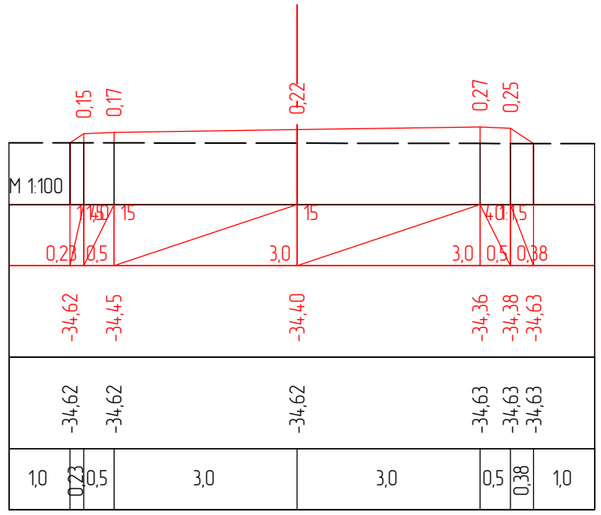

ПК 1+60,00

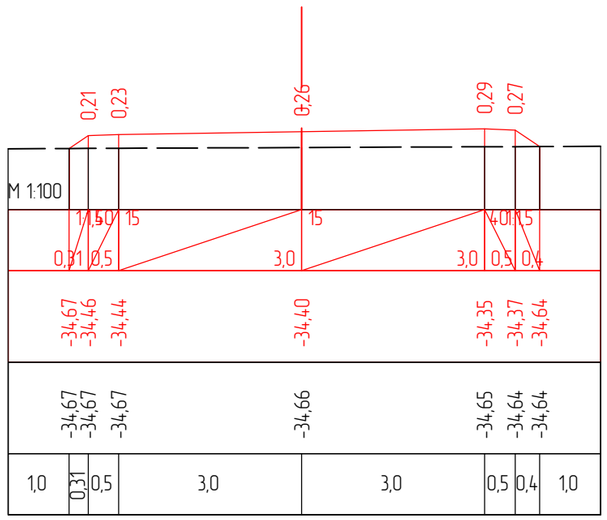

ПК 1+80,00

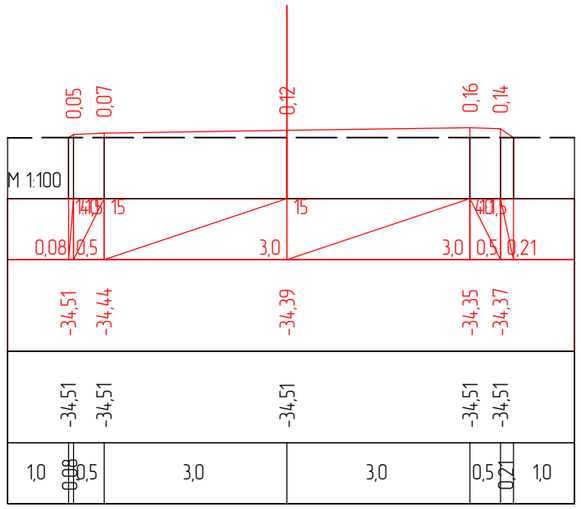

ПК 2+00,00

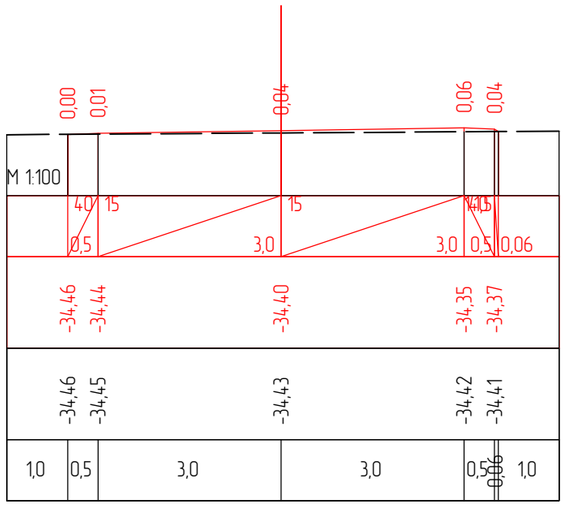

ПК 2+20,00

Изм.	Кол.уч	Лист	№док.	Подпись	Дата	Капитального ремонта внутрипоселковых автомобильных дорог с пешеходным тротуаром в селе Таңдай Махамбетского района Атырауской области
ГИП		Муканов К.			2022	Автомобильная дорога — Стадия: РП; Лист: 2; Листов: 4
Проверил		Ахмаров А.			2022	
Разработал		Боранбаев Ж			2022	Поперечные профили — ТОО "Игилик Стройпроект" 2022г.
Н. контр.		Ахмаров А.			2022	

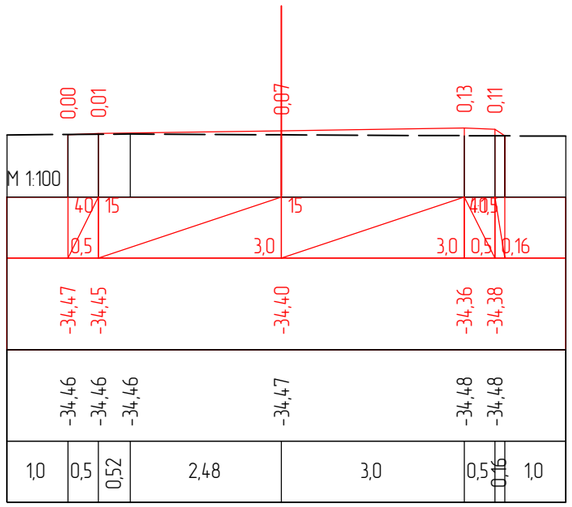

ПК 2+27,87

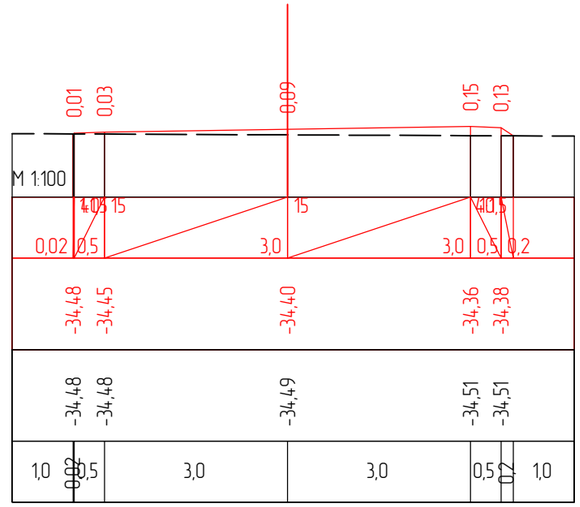

ПК 2+29,46

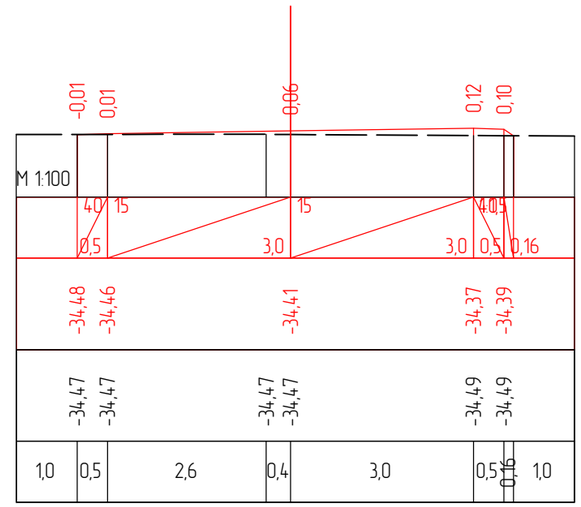

ПК 2+40,00

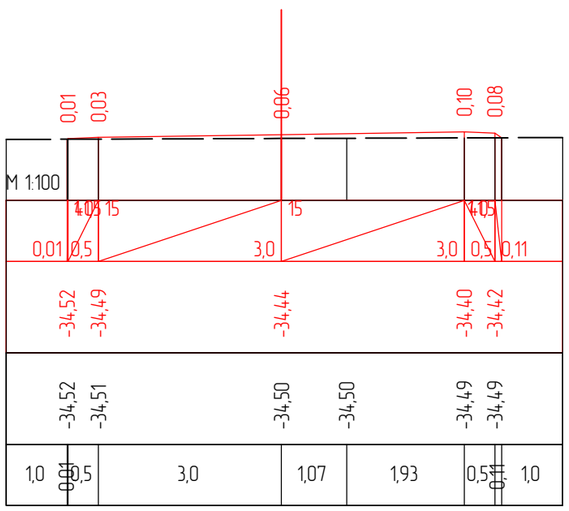

ПК 2+60,00

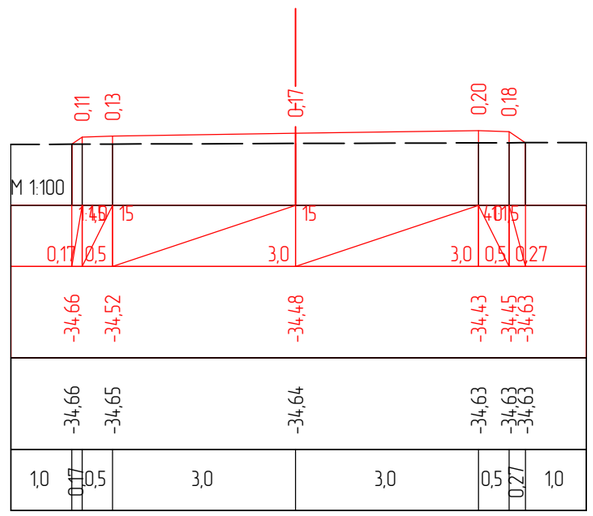

ПК 2+80,00

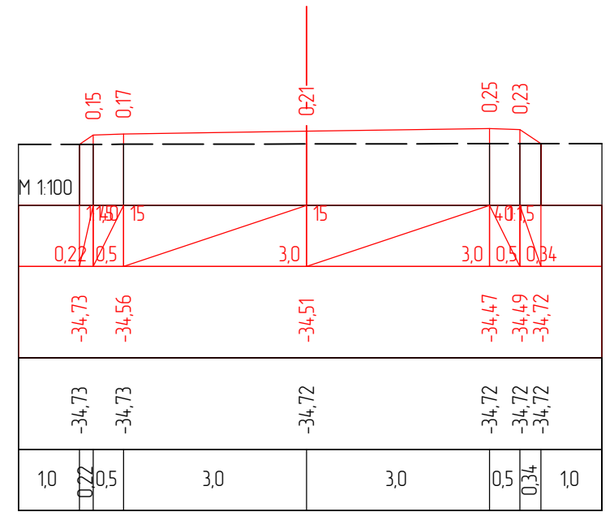

ПК 3+00,00

Изм.	Кол.уч	Лист	№док.	Подпись	Дата	Капитального ремонта внутрипоселковых автомобильных дорог с пешеходным тротуаром в селе Таңдай Махамбетского района Атырауской области
ГИП		Муканов К.			2022	Автомобильная дорога — Стадия: РП; Лист: 3; Листов: 4
Проверил		Ахмаров А.			2022	
Разработал		Боранбаев Ж			2022	Поперечные профили — ТОО "Игилик Стройпроект" 2022г.
Н. контр.		Ахмаров А.			2022	

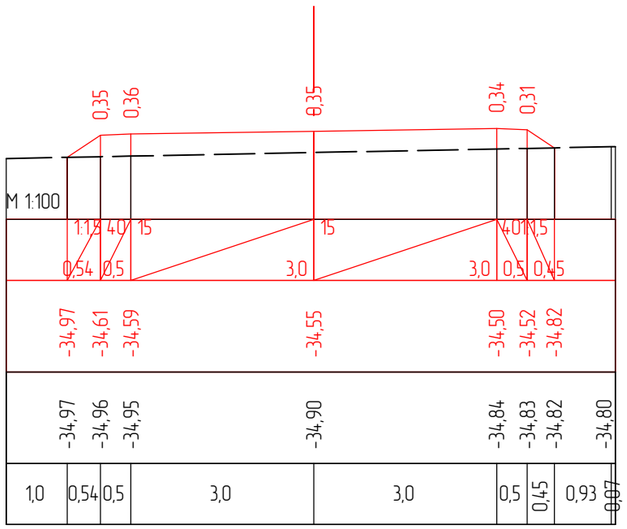

ПК 3+20,00

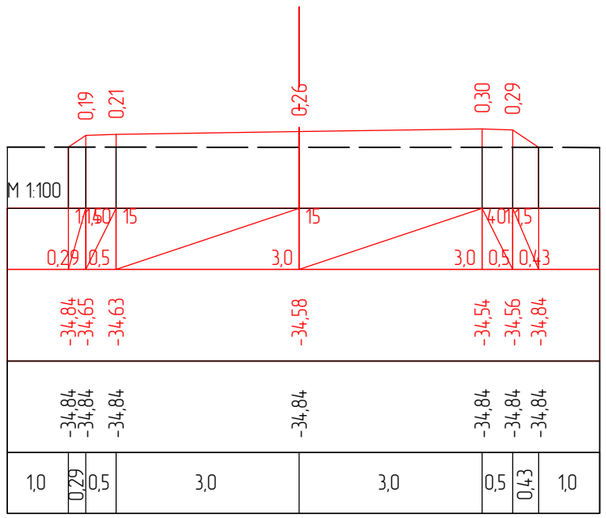

ПК 3+40,00

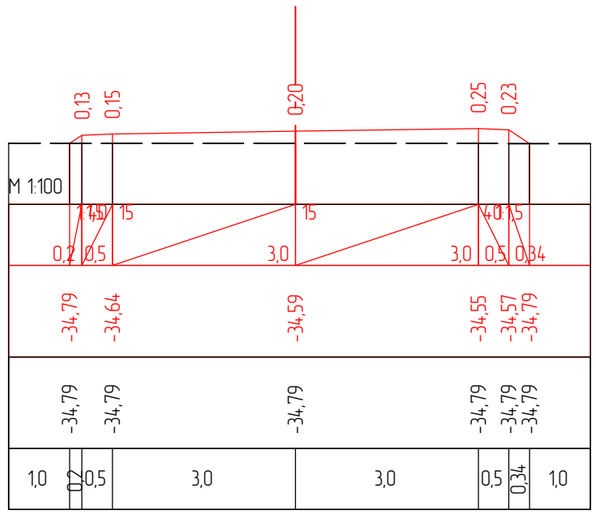

ПК 3+45,50

						Капитального ремонта внутрипоселковых автомобильных дорог с пешеходным тротуаром в селе Таңдай Махамбетского района Атырауской области			
Изм.	Кол.уч	Лист	№док.	Подпись	Дата				
						Автомобильная дорога	Стадия	Лист	Листов
ГИП		Муканов К.			2022		РП	4	4
Проверил		Ахмаров А.			2022				
Разработал		Боранбаев Ж			2022	Поперечные профили	ТОО "Игилик Стройпроект" 2022г.		
Н. контр.		Ахмаров А.			2022				

улица Нурмухан Ж. 2

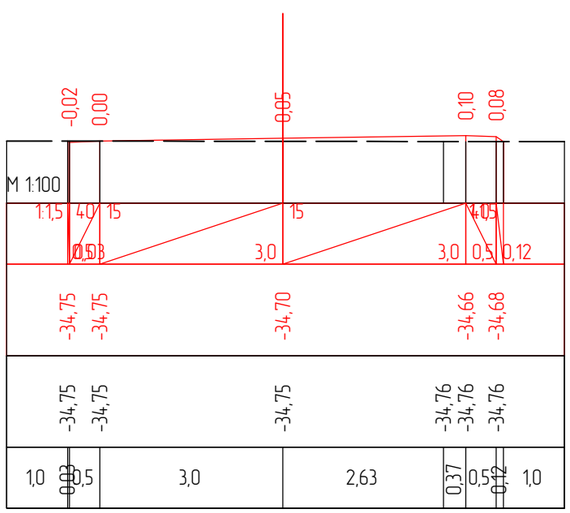

ПК 0+00,00

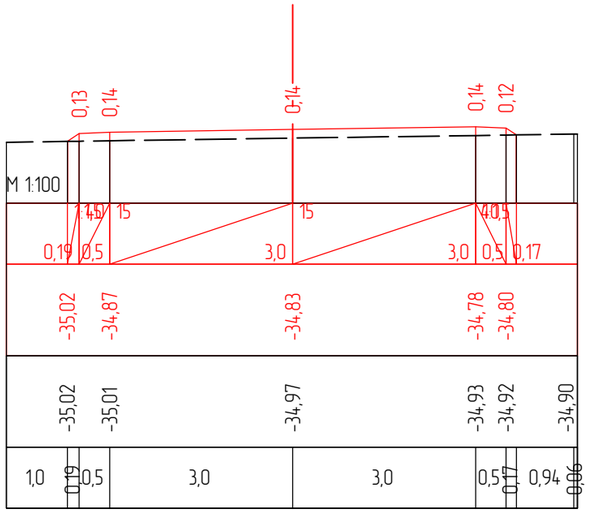

ПК 0+20,00

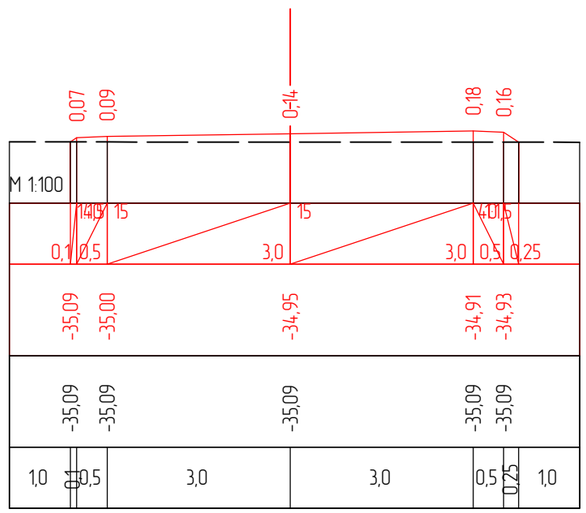

ПК 0+40,00

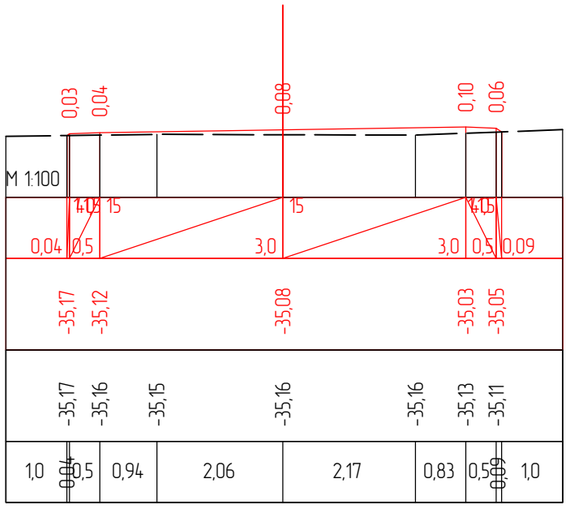

ПК 0+60,00

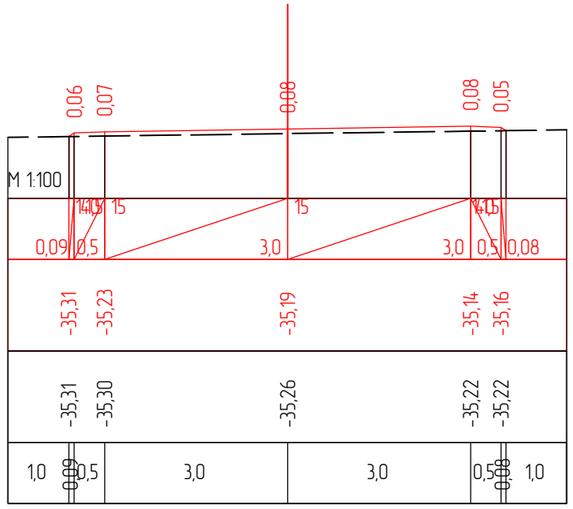

ПК 0+80,00

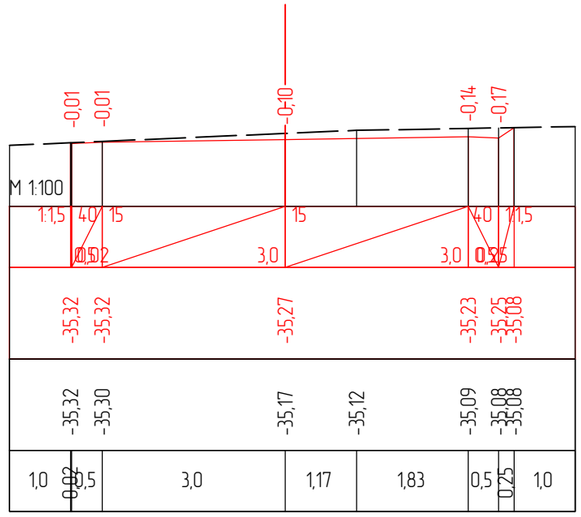

ПК 1+00,00

Изм.	Кол.уч	Лист	№док.	Подпись	Дата	Капитального ремонта внутрипоселковых автомобильных дорог с пешеходным тротуаром в селе Таңдай Махамбетского района Атырауской области
ГИП		Муканов К.			2022	Автомобильная дорога — Стадия: РП; Лист: 1; Листов: 2
Проверил		Ахмаров А.			2022	
Разработал		Боранбаев Ж			2022	Поперечные профили — ТОО "Игилик Стройпроект" 2022г.
Н. контр.		Ахмаров А.			2022	

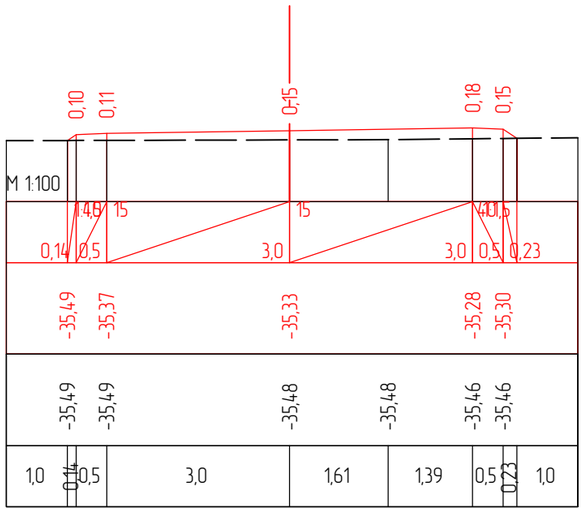

ПК 1+20,00

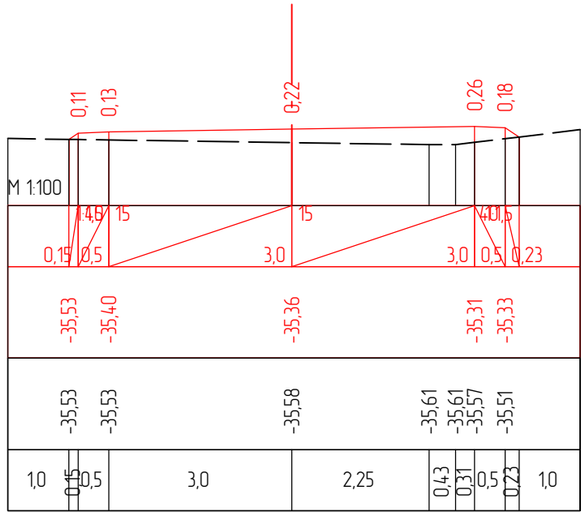

ПК 1+40,00

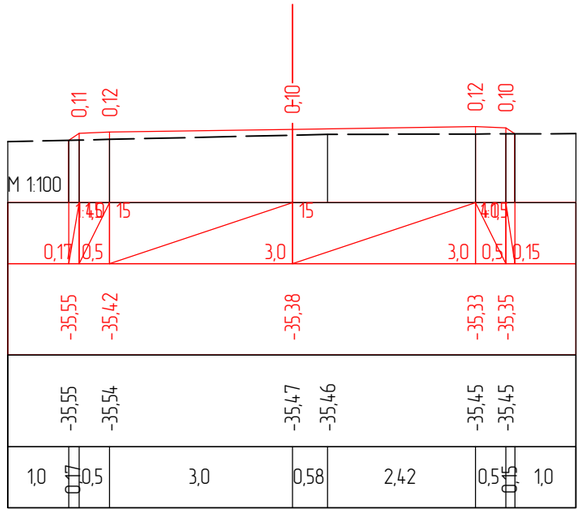

ПК 1+60,00

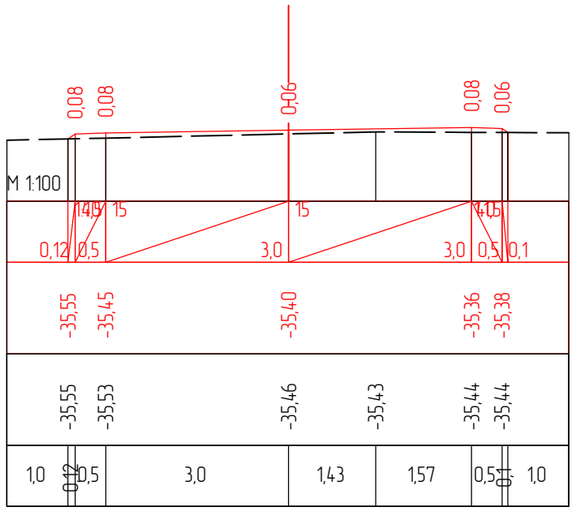

ПК 1+80,00

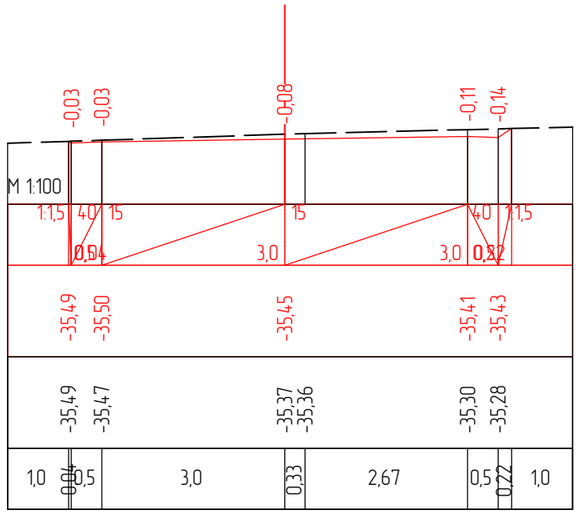

ПК 2+00,00

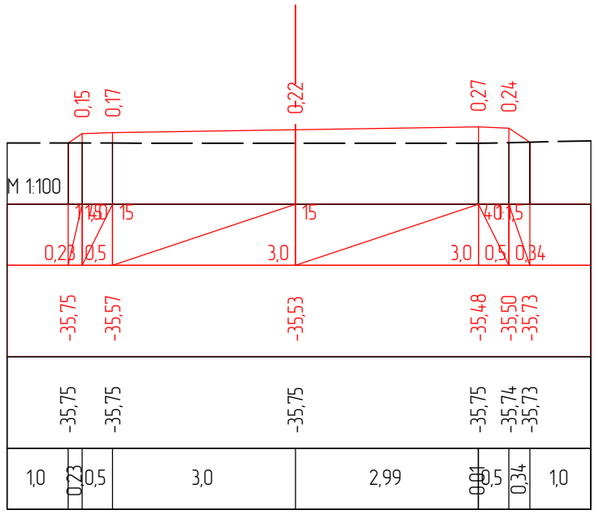

ПК 2+20,00

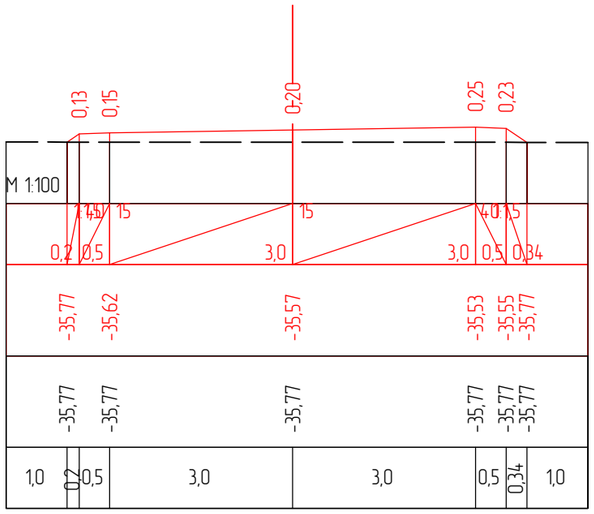

ПК 2+29,76

Изм.	Кол.уч	Лист	№док.	Подпись	Дата	Капитального ремонта внутрипоселковых автомобильных дорог с пешеходным тротуаром в селе Таңдай Махамбетского района Атырауской области
ГИП		Муканов К.			2022	Автомобильная дорога — Стадия: РП; Лист: 2; Листов: 2
Проверил		Ахмаров А.			2022	
Разработал		Боранбаев Ж			2022	Поперечные профили — ТОО "Игилик Стройпроект" 2022г.
Н. контр.		Ахмаров А.			2022	

улица Исатай Т.

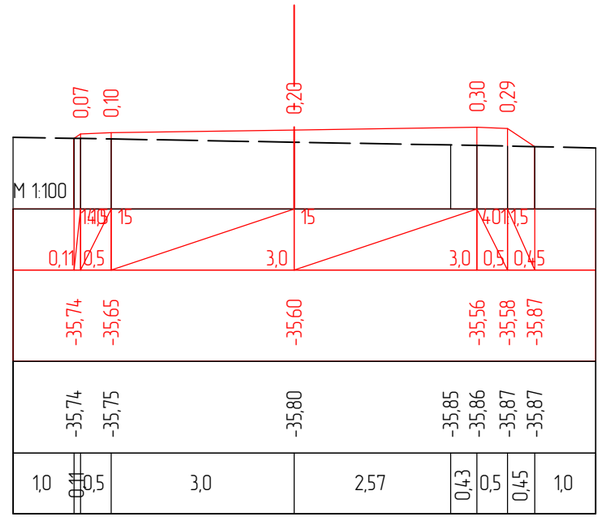

ПК 0+00,00

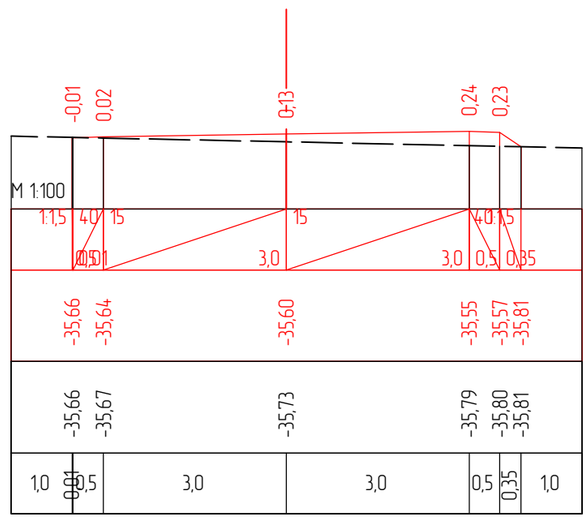

ПК 1+00,00

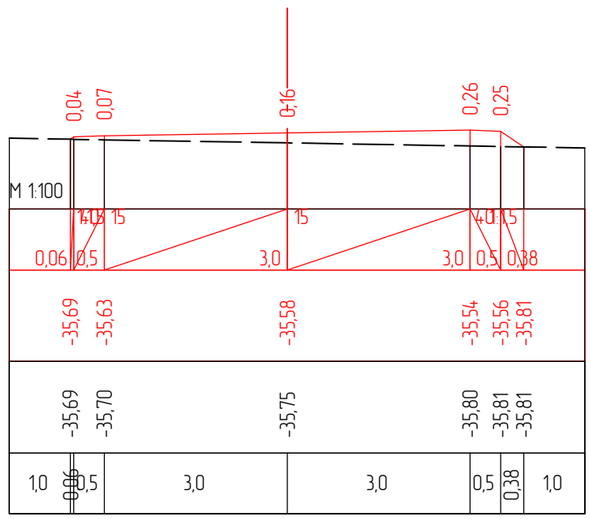

ПК 1+26,15

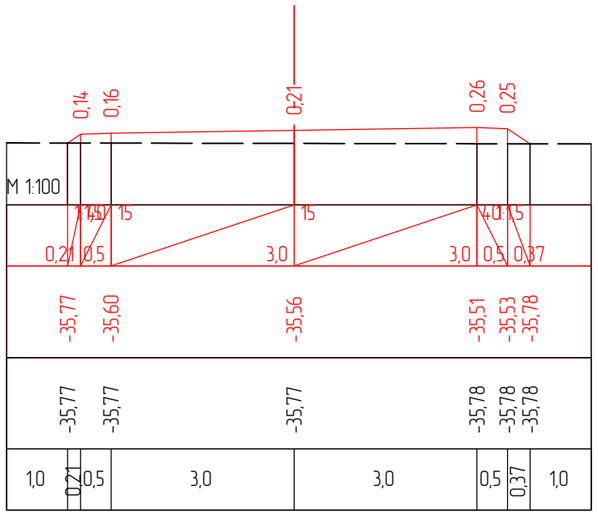

ПК 1+49,87

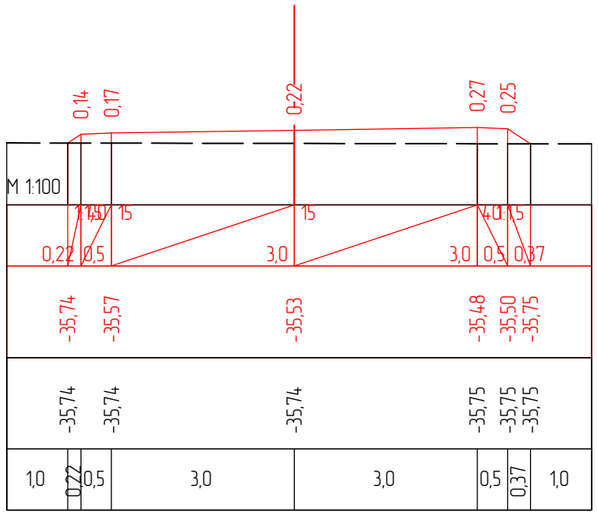

ПК 1+69,86

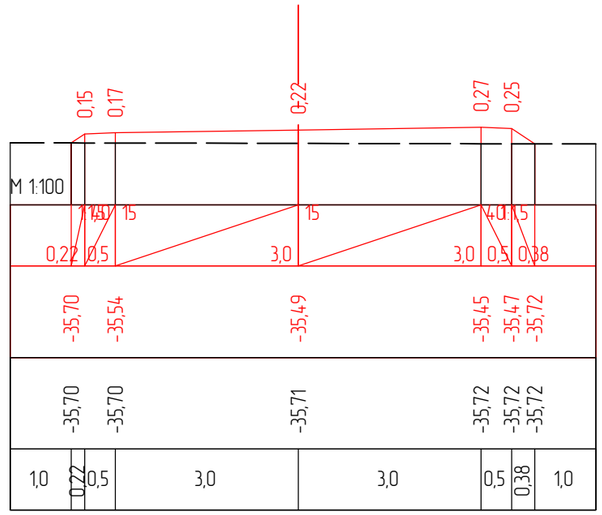

ПК 1+89,85

Изм.	Кол.уч	Лист	№док.	Подпись	Дата	Капитального ремонта внутрипоселковых автомобильных дорог с пешеходным тротуаром в селе Таңдай Махамбетского района Атырауской области		
ГИП		Муканов К.			2022	*Автомобильная дорога*	*Стадия*	*Лист*	*Листов*
Проверил		Ахмаров А.			2022		РП	1	8
Разработал		Боранбаев Ж			2022	*Поперечные профили*	ТОО "Игилик Стройпроект" 2022г.		
Н. контр.		Ахмаров А.			2022				

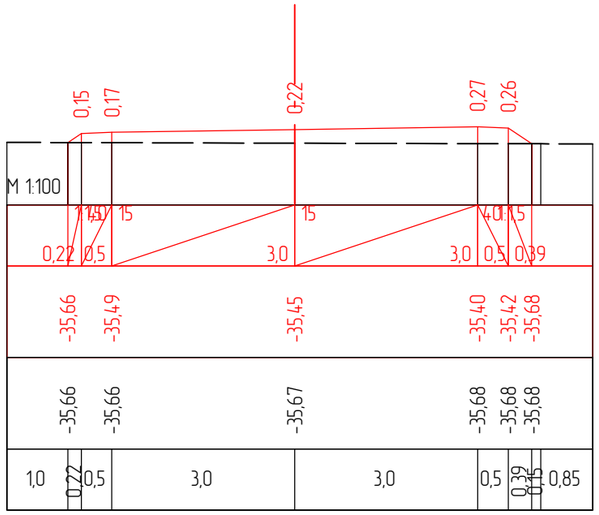

ПК 2+09,85

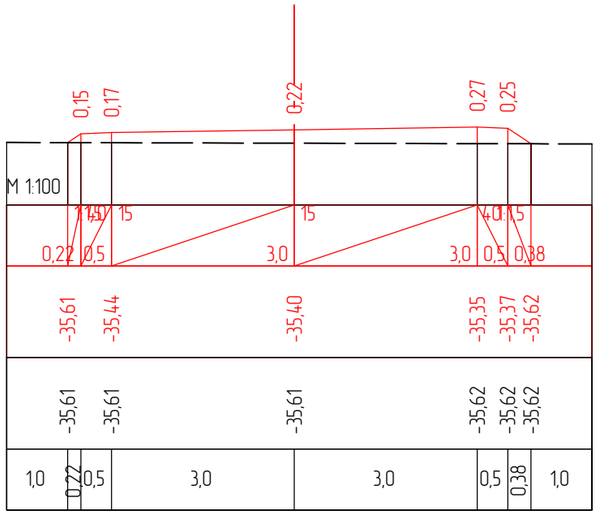

ПК 2+29,84

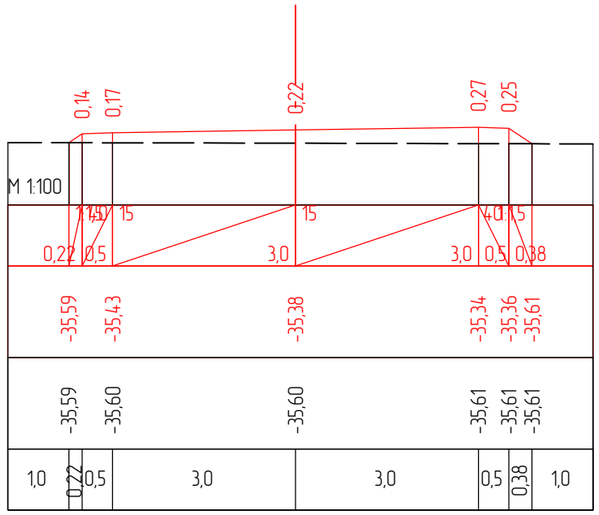

ПК 2+33,95

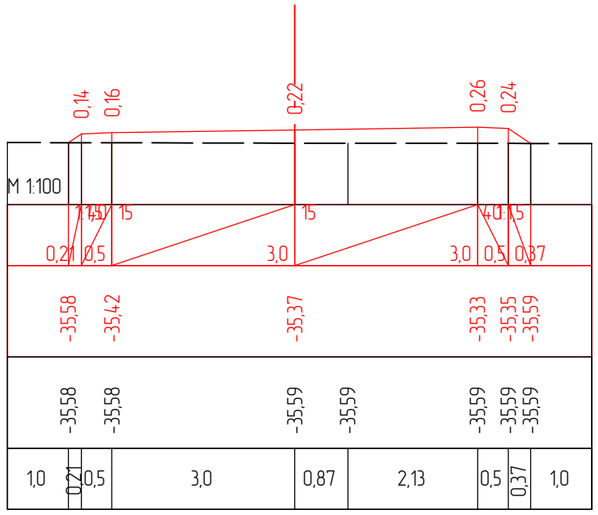

ПК 2+38,89

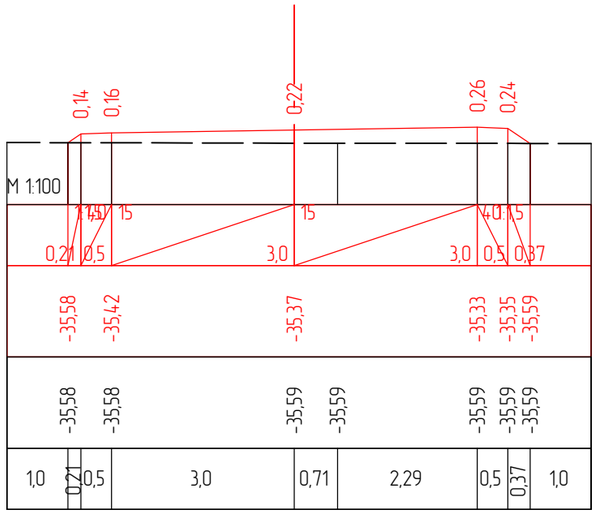

ПК 2+39,03

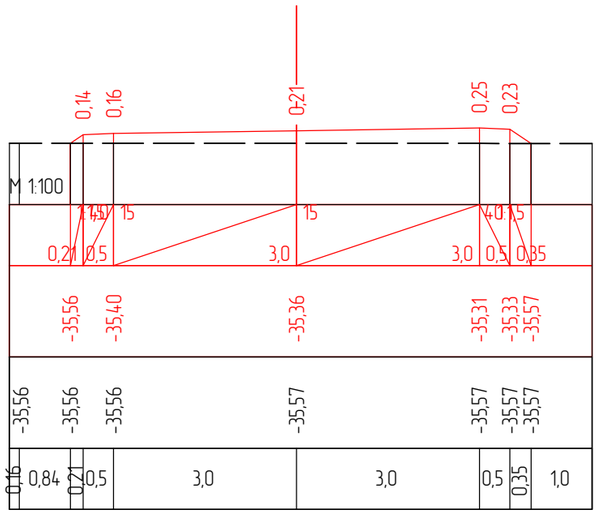

ПК 2+43,98

Изм.	Кол.уч	Лист	№док.	Подпись	Дата	Капитального ремонта внутрипоселковых автомобильных дорог с пешеходным тротуаром в селе Таңдай Махамбетского района Атырауской области		
ГИП		Муканов К.			2022	Автомобильная дорога	Стадия	Лист	Листов
Проверил		Ахмаров А.			2022		РП	2	8
Разработал		Боранбаев Ж			2022	Поперечные профили	ТОО "Игилик Стройпроект" 2022г.		
Н. контр.		Ахмаров А.			2022				

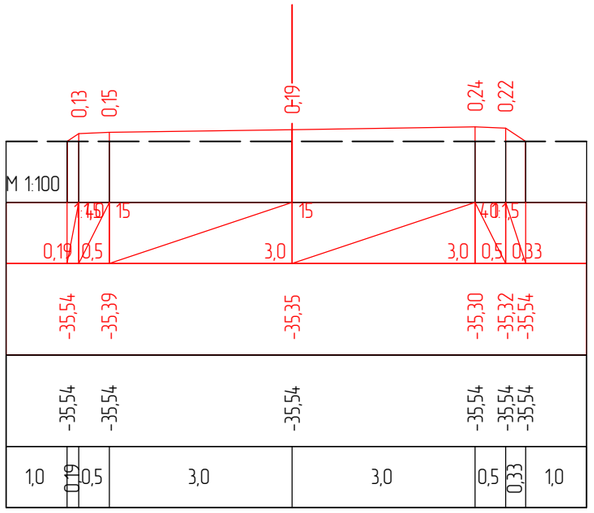

ПК 2+49,68

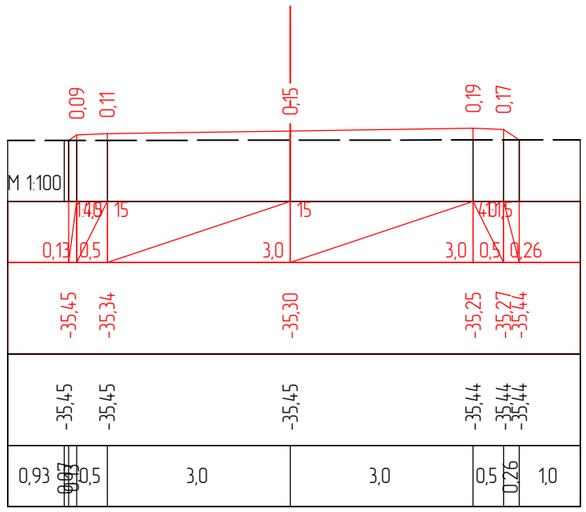

ПК 2+69,55

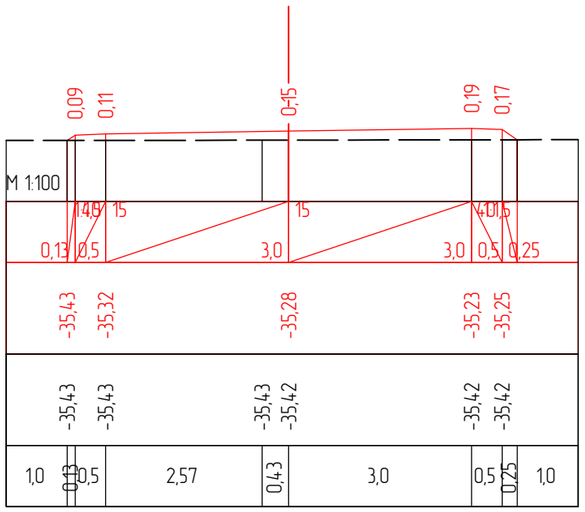

ПК 2+76,93

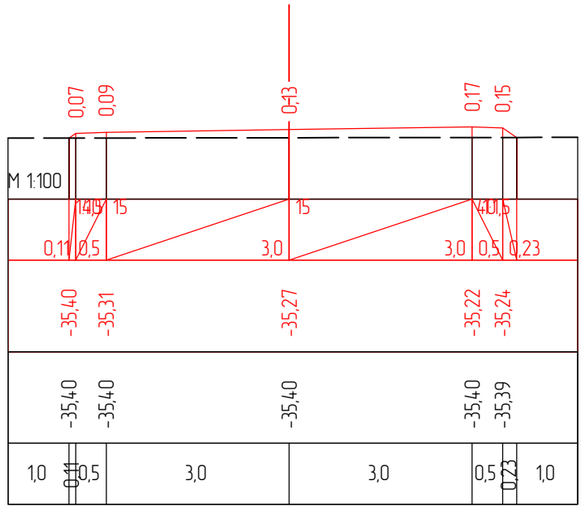

ПК 2+81,45

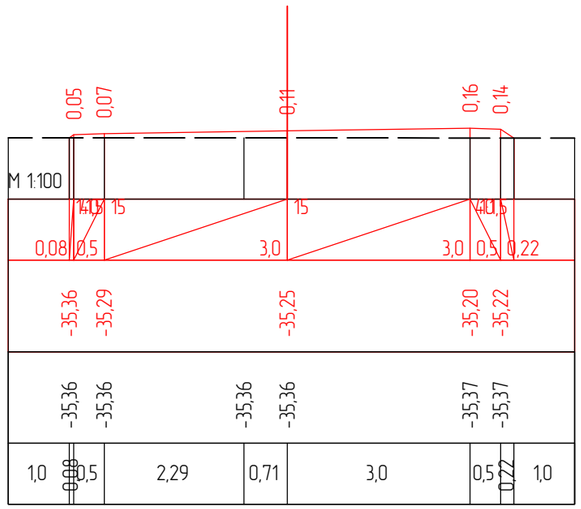

ПК 2+88,00

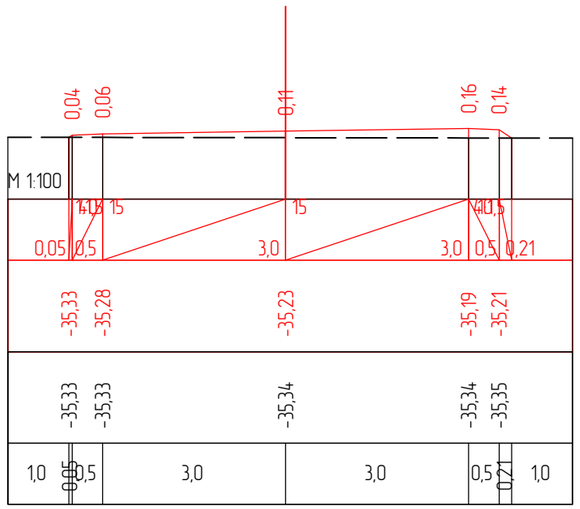

ПК 2+94,38

Изм.	Кол.уч	Лист	№док.	Подпись	Дата	Капитального ремонта внутрипоселковых автомобильных дорог с пешеходным тротуаром в селе Таңдай Махамбетского района Атырауской области			
ГИП		Муканов К.			2022	Автомобильная дорога	Стадия	Лист	Листов
Проверил		Ахмаров А.			2022		РП	3	8
Разработал		Боранбаев Ж			2022	Поперечные профили	ТОО "Игилик Стройпроект" 2022г.		
Н. контр.		Ахмаров А.			2022				

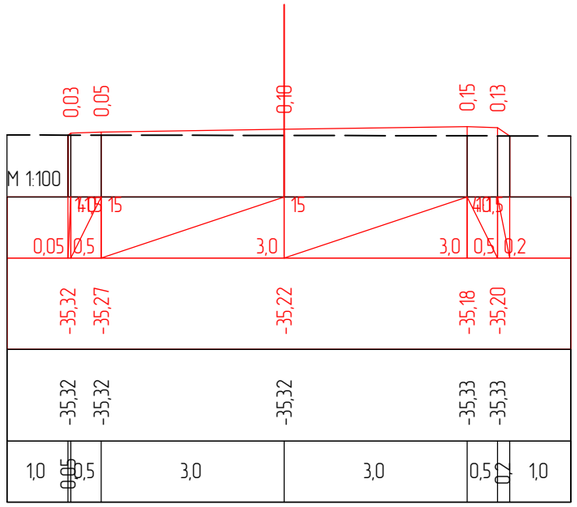

ПК 2+98,90

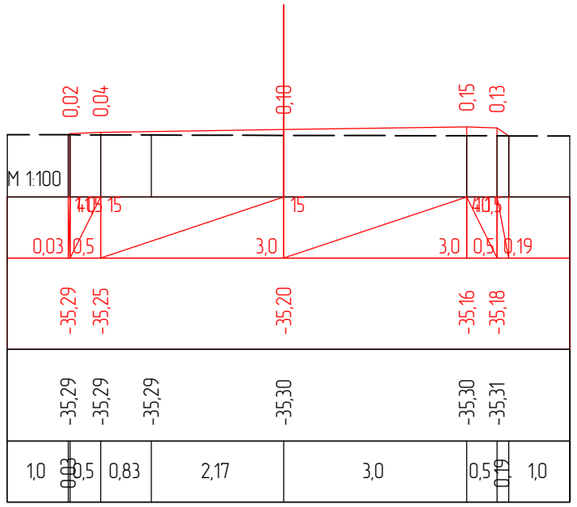

ПК 3+06,46

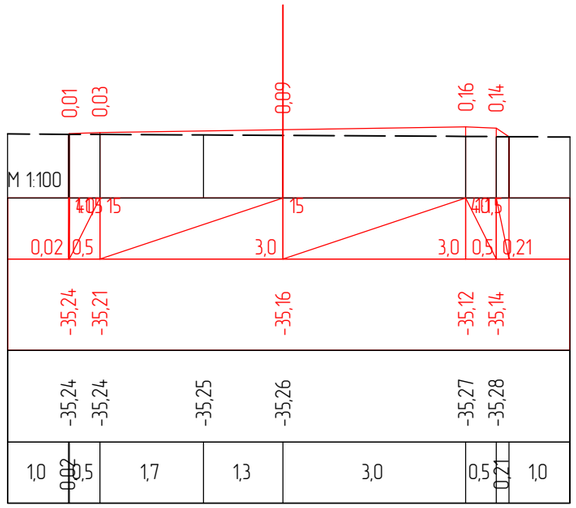

ПК 3+26,33

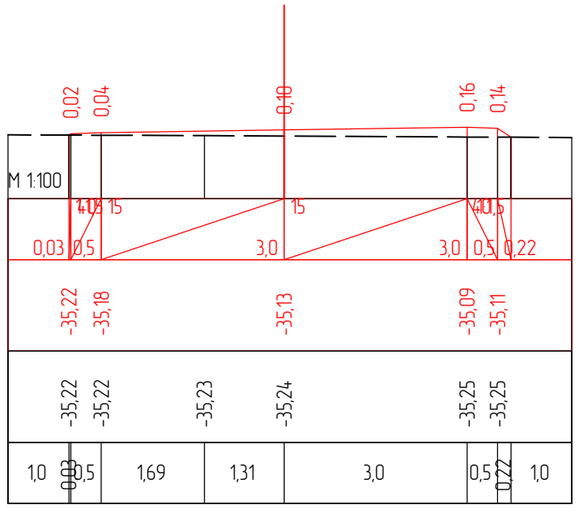

ПК 3+46,33

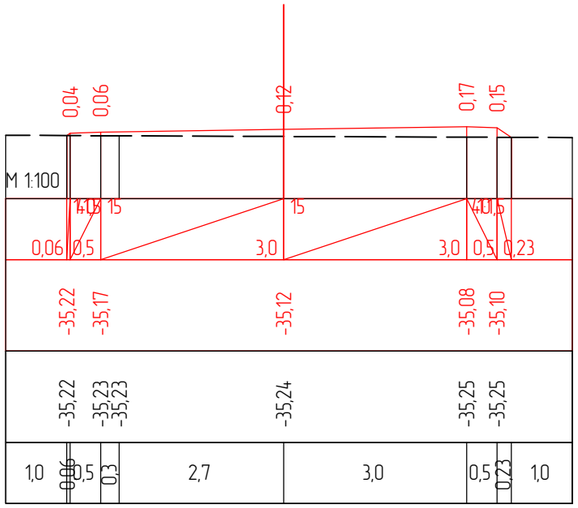

ПК 3+66,33

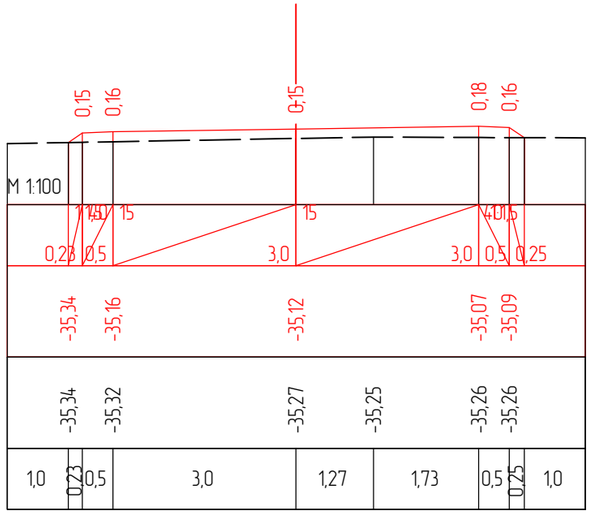

ПК 3+86,33

Изм.	Кол.уч	Лист	№док.	Подпись	Дата	Капитального ремонта внутрипоселковых автомобильных дорог с пешеходным тротуаром в селе Таңдай Махамбетского района Атырауской области			
ГИП		Муканов К.			2022	Автомобильная дорога	Стадия	Лист	Листов
Проверил		Ахмаров А.			2022		РП	4	8
Разработал		Боранбаев Ж			2022	Поперечные профили	ТОО "Игилик Стройпроект" 2022г.		
Н. контр.		Ахмаров А.			2022				

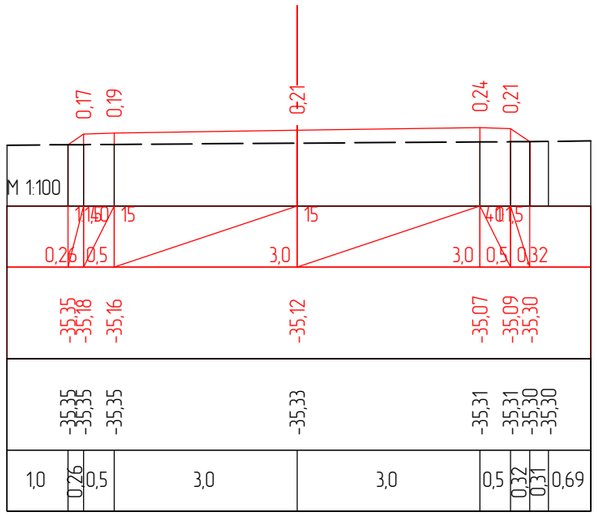

ПК 4+06,33

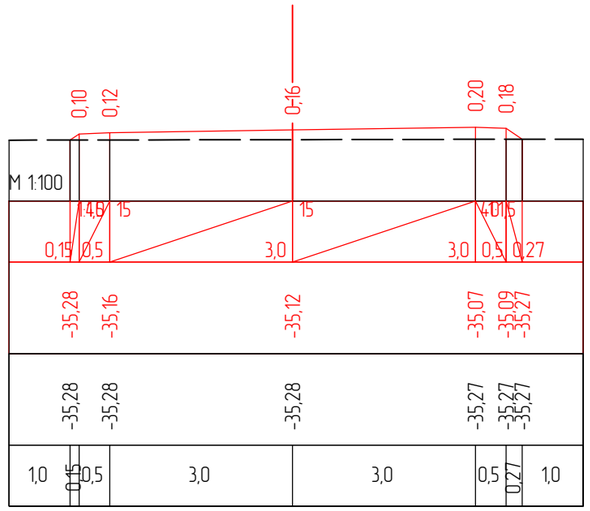

ПК 4+26,33

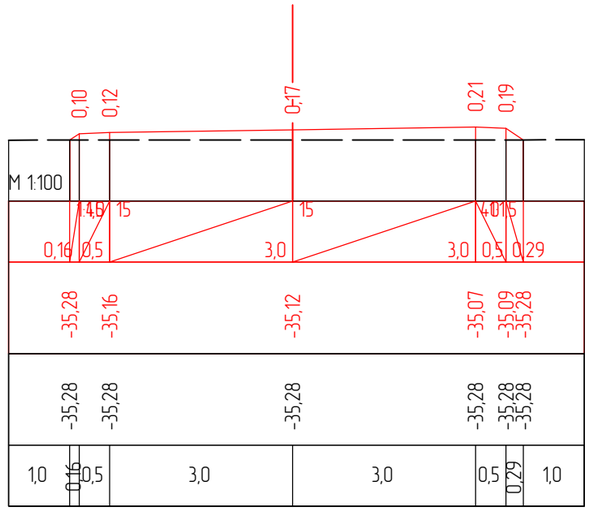

ПК 4+46,33

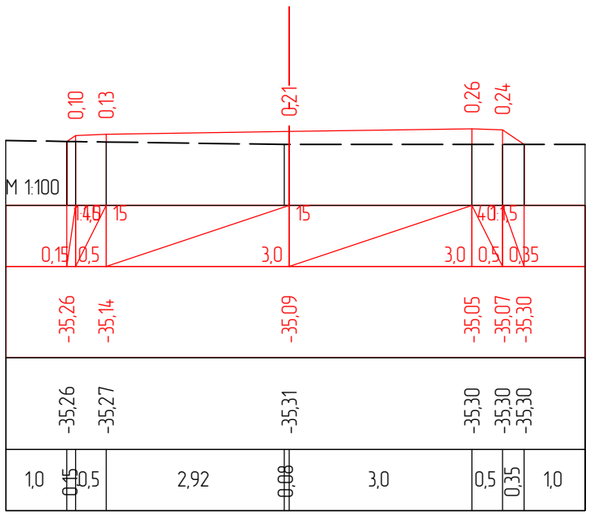

ПК 4+66,33

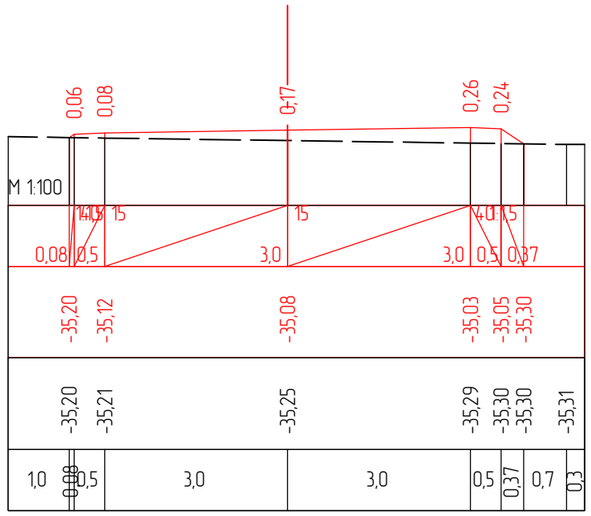

ПК 4+73,87

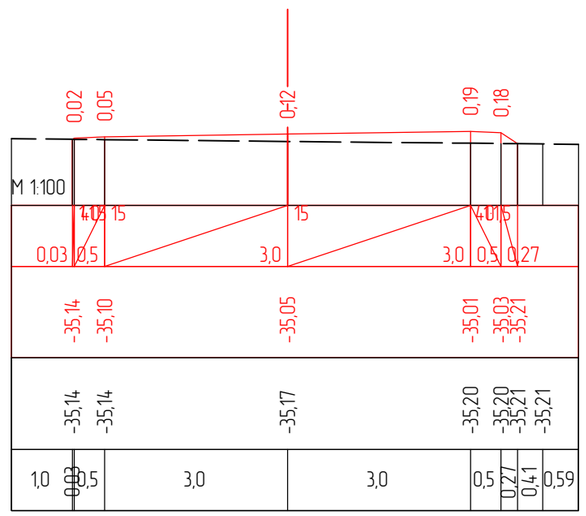

ПК 4+86,33

						Капитального ремонта внутрипоселковых автомобильных дорог с пешеходным тротуаром в селе Таңдай Махамбетского района Атырауской области			
Изм.	Кол.уч	Лист	№док.	Подпись	Дата				
ГИП		Муканов К.			2022	Автомобильная дорога	Стадия	Лист	Листов
Проверил		Ахмаров А.			2022		РП	5	8
Разработал		Боранбаев Ж			2022	Поперечные профили	ТОО "Игилик Стройпроект" 2022г.		
Н. контр.		Ахмаров А.			2022				

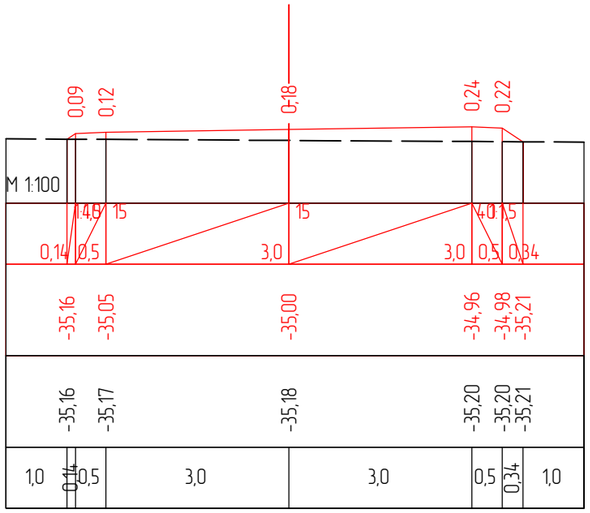

ПК 5+06,33

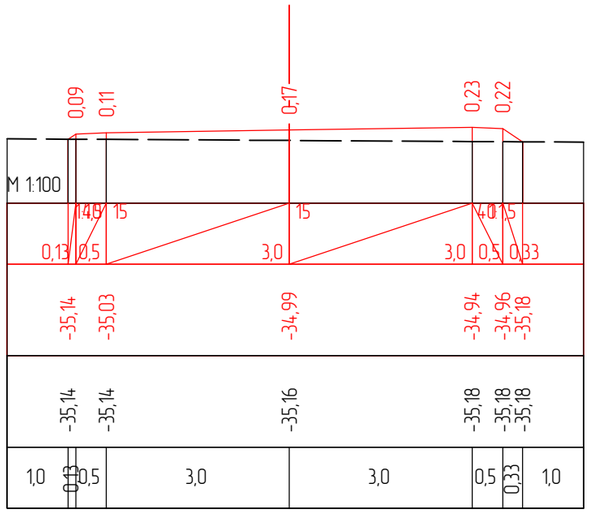

ПК 5+13,01

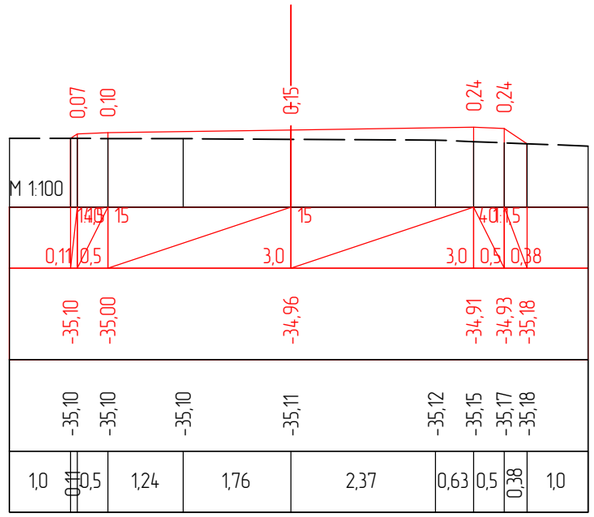

ПК 5+26,33

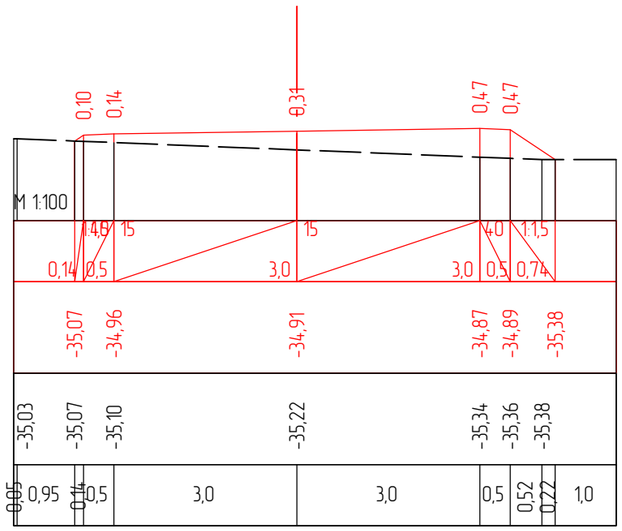

ПК 5+46,33

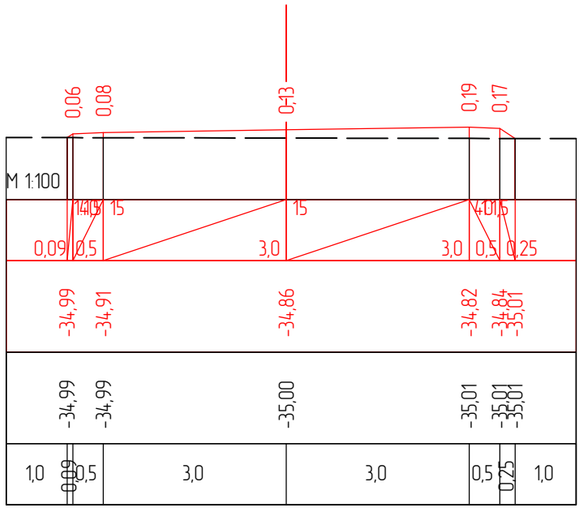

ПК 5+66,33

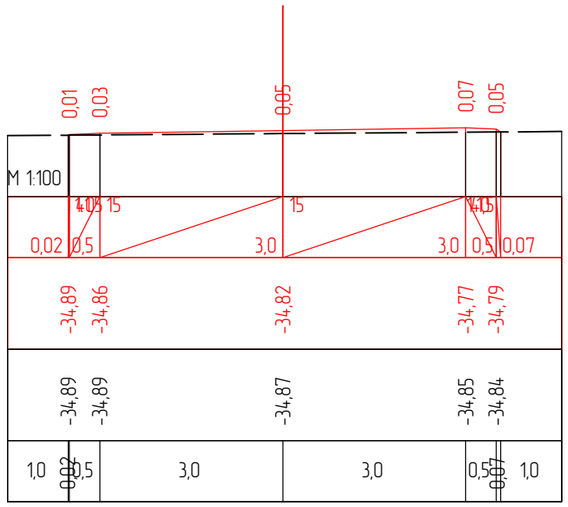

ПК 5+86,33

Изм.	Кол.уч	Лист	№док.	Подпись	Дата	Капитального ремонта внутрипоселковых автомобильных дорог с пешеходным тротуаром в селе Тандай Махамбетского района Атырауской области			
ГИП		Муканов К.			2022	Автомобильная дорога	Стадия	Лист	Листов
Проверил		Ахмаров А.			2022		РП	6	8
Разработал		Боранбаев Ж			2022	Поперечные профили	ТОО "Игилик Стройпроект" 2022г.		
Н. контр.		Ахмаров А.			2022				

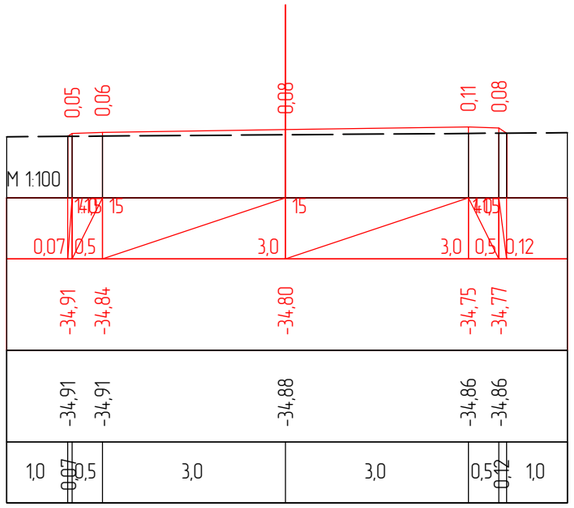

ПК 5+94,90

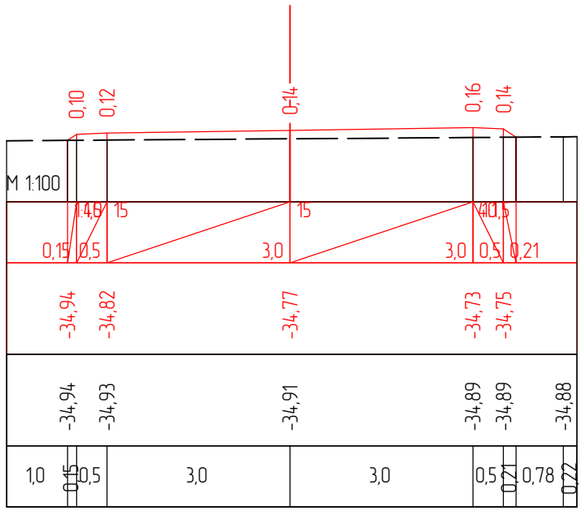

ПК 6+06,16

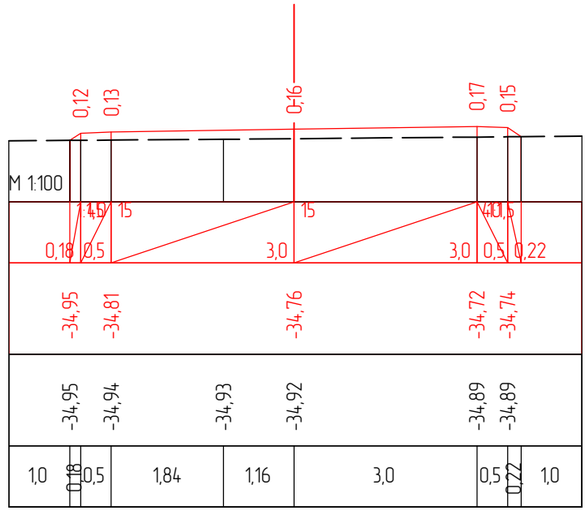

ПК 6+09,68

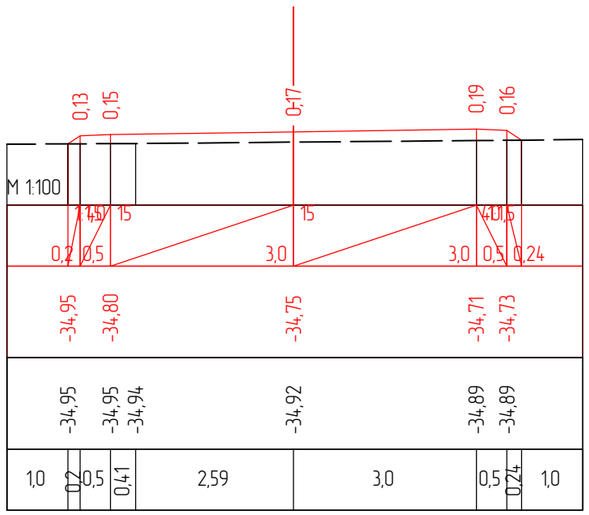

ПК 6+14,35

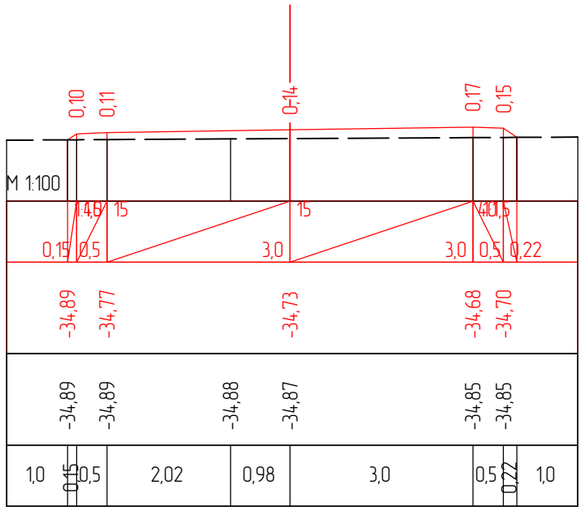

ПК 6+25,82

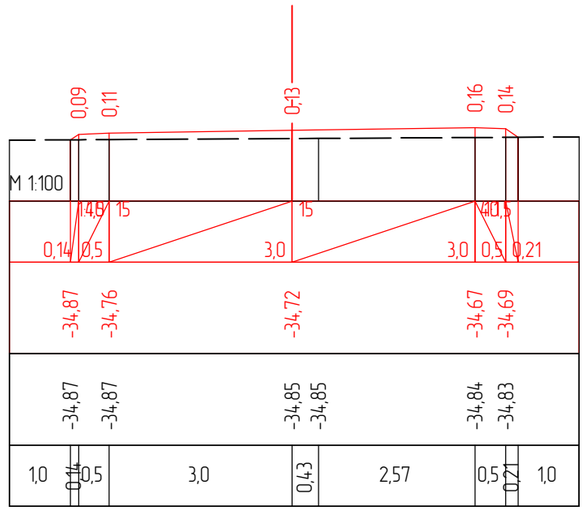

ПК 6+29,13

						Капитального ремонта внутрипоселковых автомобильных дорог с пешеходным тротуаром в селе Тандай Махамбетского района Атырауской области			
Изм.	Кол.уч	Лист	№док.	Подпись	Дата				
ГИП		Муканов К.			2022	Автомобильная дорога	Стадия	Лист	Листов
Проверил		Ахмаров А.			2022		РП	7	8
Разработал		Боранбаев Ж			2022	Поперечные профили	ТОО "Игилик Стройпроект" 2022г.		
Н. контр.		Ахмаров А.			2022				

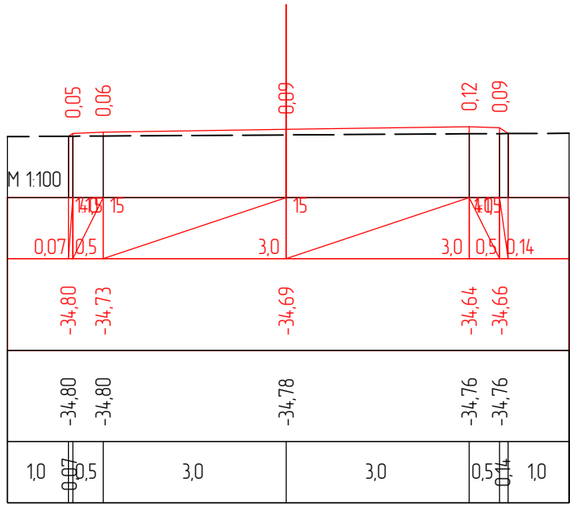

ПК 6+45,77

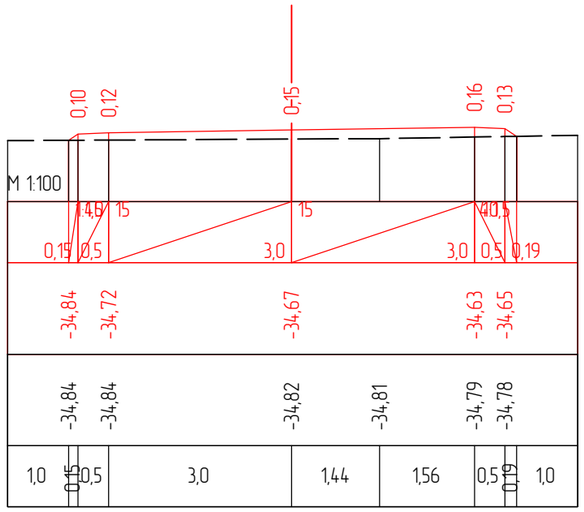

ПК 6+65,77

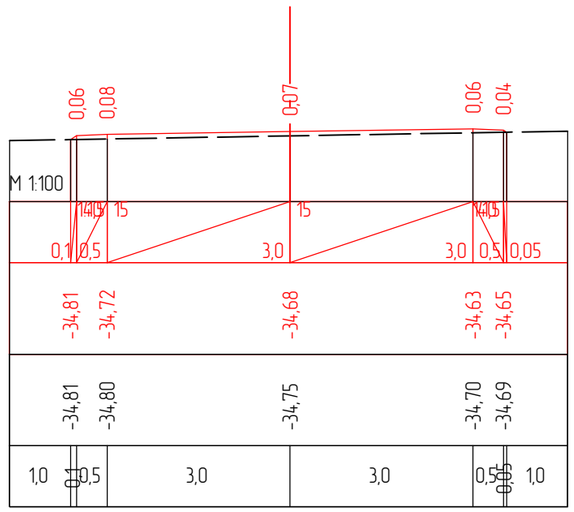

ПК 6+85,77

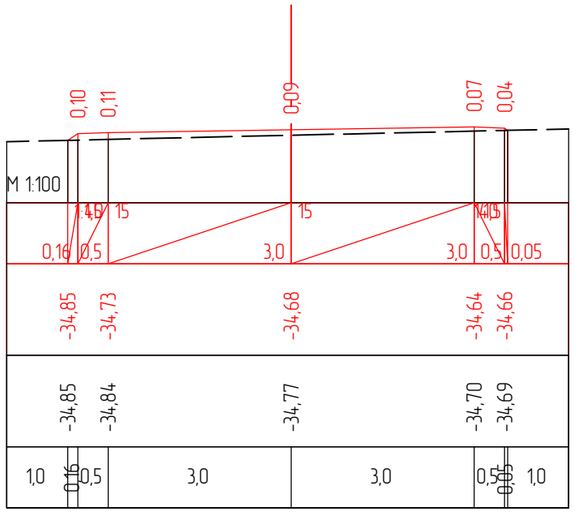

ПК 7+05,77

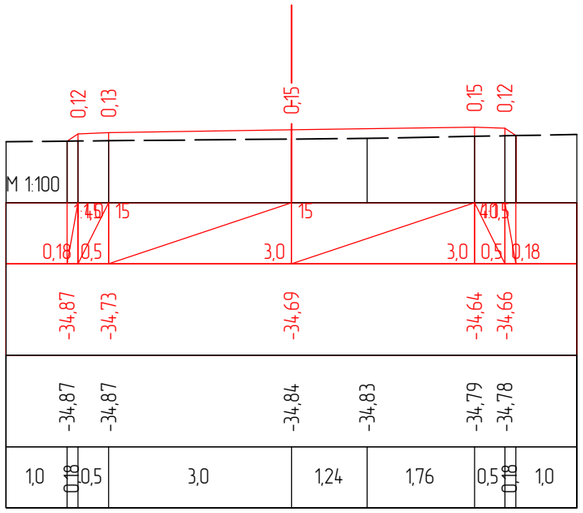

ПК 7+25,77

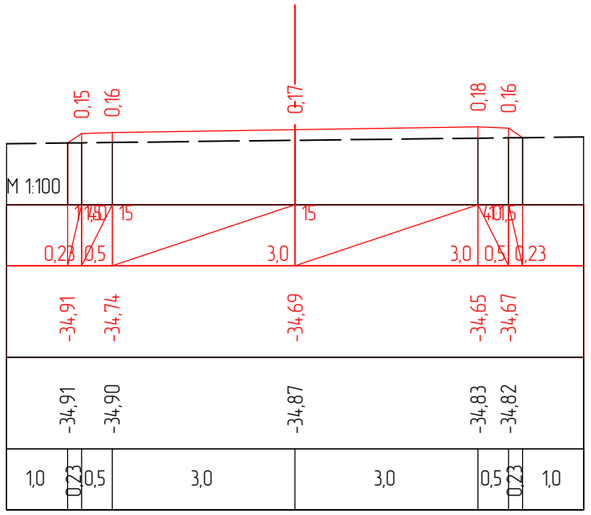

ПК 7+45,77

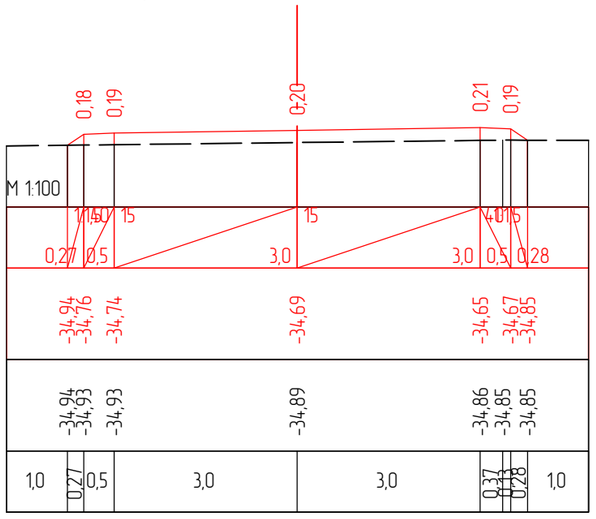

ПК 7+51,97

Изм.	Кол.уч	Лист	№док.	Подпись	Дата	Капитального ремонта внутрипоселковых автомобильных дорог с пешеходным тротуаром в селе Тандай Махамбетского района Атырауской области
ГИП		Муканов К.			2022	Автомобильная дорога — Стадия: РП; Лист: 8; Листов: 8
Проверил		Ахмаров А.			2022	
Разработал		Боранбаев Ж			2022	Поперечные профили — ТОО "Игилик Стройпроект" 2022г.
Н. контр.		Ахмаров А.			2022	