Приложение 2 к перечню
некоторых приказов в сфере
строительной деятельности, в которые
вносятся изменения и дополнения
Приказ Министра индустрии и
инфраструктурного развития
Республики Казахстан
от 8 февраля 2021 года № 53
Утвержден приказом
Министра по инвестициям и развитию
Республики Казахстан
от 24 апреля 2017 года № 234
форма

Акт приемки объекта в эксплуатацию

«24» февраля 2023 г.

Заказчик Абдрахманов Акжол Жумабаевич ИИН: **941022351449**, Костанайская область, Житикаринский район, город Житикара, 7 микрорайон, дом 1. 87774414111

фамилия, имя, отчество (при его наличии) ИИН, телефон – для физических лиц,
наименование организации – для юридических лиц, БИН, телефон, почтовый индекс, область, город, район,
населенный пункт, наименование улицы, номер дома/здания (стационарного помещения)

на основании:

Декларации о соответствии (прилагается)от 20.01.2023 года ТОО "МансурСтройИнвест", 110700, Республика Казахстан, Костанайская область, Житикаринский район, г.Житикара, 11 микрорайон, 11,62 кв. 87770375266, 13006839, 24.04.2013 Рсмухамбетов Е.А.

дата подписания декларации, наименование подрядной (генподрядной) организации,
фамилия, имя, отчество (при его наличии) руководителя, юридический адрес, БИН, телефон

Заключения о качестве строительно-монтажных работ (прилагается) от 31.01.2023 года эксперт технического надзора: Бердыбекова Маржан Хайролловна, Республика Казахстан, Костанайская область, Костанай Г.А., г. Костанай, пр.Н.Назарбаева 225,42 KZ93VJE00071273 от 15.12.2021 г. KZ51VJE00070865 от 24.11.2021 г. KZ79VJE00071525 от 29.12.2021 г.

дата подписания заключения, наименование организации, фамилия, имя, отчество (при его
наличии) экспертов технического надзора, № и дата получения аттестатов, БИН, телефон

Заключения о соответствии выполненных работ проекту (прилагается) от 31.01.2023 года ТОО «СпецPSY»; Макаров Е.Н. – инженер, БИН 051240010194, тел. 87055765422

дата подписания заключения, наименование организации, фамилия, имя, отчество (при его
наличии) экспертов авторского надзора, № и дата получения аттестатов, БИН, телефон

произведя осмотр готовности предъявленного подрядчиком (генеральным подрядчиком) к приемке в эксплуатацию объекта:
"Строительство стационарного объекта похоронного назначения по адресу: Костанайская область, Житикаринский район, город Житикара, улица Павлова, земельный участок 10В"
(уровень ответственности – II, технически и технологически не сложный)

наименование объекта и вид строительства (новое, расширение, реконструкция, техническое перевооружение,
модернизация, капитальный ремонт), уровень ответственности, техническая и технологическая сложность
объекта

по адресу: Костанайская область, Житикаринский район, город Житикара, улица Павлова, земельный участок 10В

(область, район, населенный пункт, микрорайон, квартал, улица, номер дома (корпуса)

проверив комплектность исполнительной технической документации, в том числе посредством электронного модуля исполнительной технической документации, «15» июля 2022 года дата ознакомления, подтверждает, что:

1. Строительство объекта осуществлено на основании:

1) правоустанавливающего документа на земельный участок № 12-192-002-1553

документ, подтверждающий наступление юридических фактов (юридических составов), на основании которых возникают, изменяются или прекращаются права на земельный участок в том числе договоры, решения судов, правовые акты исполнительных органов, свидетельство о праве на наследство, передаточный акт или разделительный баланс при реорганизации негосударственных юридических лиц, владеющих земельным участком на праве собственности или выкупивших право временного возмездного землепользования (аренды)

либо решения о реконструкции (перепланировке, переоборудовании) помещений (отдельных частей) существующих зданий от «25» марта 2022 года №119-р, распоряжение ГУ «Аппарат акима города Житикары Житикаринского района»;

наименование органа, вынесшего решение

2) талона о приеме уведомления о начале строительно-монтажных работ

-ГУ «Управление государственного архитектурно-строительного контроля акимата Костанайской области» от «08» августа 2022 года, входящий регистрационный номер уведомления: KZ46REA00289198

наименование органа, принявшего уведомление, дата и № принятия талона

3) проекта (проектно-сметной документации) ТОО «СпецPSY», № 8-2022

наименование проектной организации, номер проекта

утвержденного(й) Абдрахманов Акжол Жумабаевич №1 от 08.08.2022 г.

дата и номер, наименование организации, утвердившей (переутвердившей) проект и дата утверждения

2. Строительно-монтажные работы осуществлены в

сроки: начало работ «08» августа 2022 г.

окончание работ «08» ноября 2022 г.

при продолжительности строительства, месяц:

по норме или по проекту организации строительства, месяцев: 3;

фактически, месяцев: 3.

3. Объект (комплекс) имеет следующие основные технико-экономические показатели (мощность, производительность, производственная площадь, протяженность, вместимость, объем, пропускная способность, провозная способность, число рабочих мест и тому подобное, заполняется по всем объектам (кроме жилых домов) в единицах измерения соответственно целевой продукции или основным видам услуг):

Объект-" Строительство стационарного объекта похоронного назначения по адресу: Костанайская область, Житикаринский район, город Житикара, улица Павлова, земельный участок 10В", имеет следующие показатели:

Мощность, производительность и так далее	Единица измерения	По проекту		Фактически	
		общая (с учетом ранее принятых)	в том числе пускового комплекса или очереди	общая (с учетом ранее принятых)	в том числе пускового комплекса или очереди
Общая площадь	м²	53,4		53,4	
Площадь застройки	м²	72		72	
Площадь жилых помещений	м²	-		-	
Этажность	этаж	-		-	
Общий строительный объем здания	м³	370,1		370,1	

Выпуск продукции (оказания услуг), предусмотренной проектом в объеме, соответствующем нормам освоения проектных мощностей в начальный период _____;

факт начала выпуска продукции с указанием объема

Жилой дом имеет следующие показатели:

Показатели	Единица измерения	По проекту	Фактически
Общая площадь	метр в квадрате (далее – м²)	53,4	53,4
Число этажей	этаж	1	1
Общий строительный объем здания	метр в кубе (далее – м³)	370,1	370,1
В том числе подземной части	м³	-	-
Площадь встроенных, встроенно-пристроенных и пристроенных помещений	м²	-	-

Показатели	По проекту			Фактически		
	Число квартир	Площадь квартир, м²		Число квартир	Площадь квартир, м²	
		общая	жилая		общая	жилая
Всего квартир, в том числе: Однокомнатных, Двухкомнатных и более	-	-	-	-	-	-

4. Технологические и архитектурно-строительные решения по объекту характеризуются следующими данными:

Фундаменты – ленточные, фундаментные плиты; стены – пескоблок; кровля – плиты перекрытия.

краткие технические характеристики по особенностям его размещения, по основным материалам и конструкциям, инженерному и технологическому оборудованию

5. На объекте установлено предусмотренное проектом оборудование в количестве согласно актам о его приемке после индивидуального испытания и комплексного опробования.

6. Наружные инженерные коммуникации (холодное и горячее водоснабжение, канализация, теплоснабжение, электроснабжение) обеспечивают нормальную эксплуатацию объекта (здания, сооружения, помещения) и приняты городскими эксплуатационными организациями.

7. Сметная стоимость по утвержденному проекту (проектной-сметной документации):
всего _____ тысяч тенге, в том числе:
строительно-монтажных работ _____ тысяч тенге,
оборудования, инструмента и инвентаря _____тысяч тенге.
8. Сметная стоимость основных фондов, принимаемых в эксплуатацию
_____ тысяч тенге, в том числе:
стоимость строительно-монтажных работ _____ тысяч тенге;
стоимость оборудования, инструмента и инвентаря _____ тысяч тенге.
9. Доля местного содержания предусмотрена в проектно-сметной документации ___% и фактически применено ___% (на объектах, финансируемых за счет государственных инвестиций и средств квазигосударстенного сектора).
10. Класс энергоэффективности здания: С (нормальный).
11. Объект построен в соответствии с утвержденным проектом (проектно-сметной документацией) и требованиями государственных нормативных документов в области архитектуры, градостроительства и строительства.

РЕШИЛИ: " Строительство стационарного объекта похоронного назначения по адресу: Костанайская область, Житикаринский район, город Житикара, улица Павлова, земельный участок 10В".
наименование объекта (комплекса)
принять в эксплуатацию.

Заказчик Абдрахманов Акжол Жумабаевич 15.02.2023
фамилия, имя, отчество (при его наличии), подпись руководителя
Место печати (при наличии)

Технический надзор:

1) Аттестованный(-ые)эксперт
(фамилия, имя, отчество (при его наличии) эксперта, специализация аттестата, подпись, дата
Место печати (при наличии)

2) аккредитованная организация Товарищество с ограниченной ответственностью «Казнадзор» директор- Баженов Марал Мнайдарович 15.02.2023
имеющей в своем составе аттестованного (-ых) эксперта (-ов), фамилия, имя, отчество (при его наличии) руководителя, подпись, дата
Место печати (при наличии)

эксперт Бердыбекова Маржан Хайролловна По объектам второго и третьего уровней ответственности – в части инженерных сетей KZ93VJE00071273 от 15.12.2021 года По объектам второго и третьего уровней ответственности – в части несущих и ограждающих конструкций KZ51VJE00070865 от 24.11.2021 года По объектам второго и третьего уровней ответственности – в части технологического оборудования KZ79VJE00071525 от 29.12.2021 года 15.02.2023
(фамилия, имя, отчество (при его наличии) эксперта, специализация аттестата), подпись, дата
Место печати (при наличии)

Авторский надзор:

1) разработчик проекта ТОО «СпецPSY» Макаров Евгений Николаевич – директор 15.02.2023
(наименование организации, фамилия, имя, отчество (при его наличии), должность), подпись, дата
Место печати (при наличии)

2) организация –
(наименование организации) имеющей в своем составе аттестованного (-ых) эксперта (-ов), фамилия, имя, отчество (при его наличии) руководителя, подпись, дата
Место печати (при наличии)

3) аттестованный (-ые) эксперт (-ы) –
(фамилия, имя, отчество (при его наличии) эксперта, специализация аттестата), подпись, дата
Место печати (при наличии)

Подрядчик (генеральный подрядчик) ТОО ТОО "МансурСтройИнвест" Рсмухамбетов Е.А.- директор 15.02.2023
фамилия, имя, отчество (при его наличии), подпись руководителя
Место печати (при наличии)

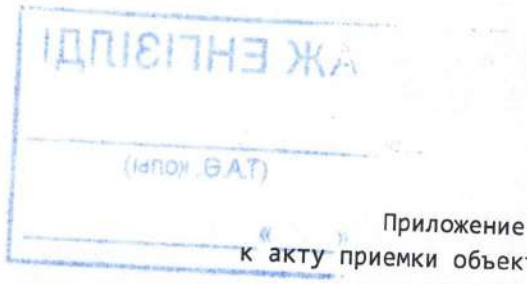

Приложение 2
к акту приемки объекта
в эксплуатацию
Форма

Технические характеристики объекта
(Многоквартирные жилые дома, промышленные, торговые объекты и тому подобное)

Наименование (многоквартирный жилой дом, промышленные, торговые объекты и т.п.)	Общие сведения									
	Количество этажей (этаж)	Количество квартир	Количество помещений, комнат	Площадь застройки ($м^2$)	Объем здания ($м^3$)	Общая площадь ($м^2$)	Жилая площадь ($м^2$)	Площадь не жилых помещений ($м^2$)	Площадь парковочных мест ($м^2$)	Площадь балкона, лоджии ($м^2$)
1	2	3	4	5	6	7	8	9	10	11
Стационарный объект похоронного назначения	1			72	370,1	53,4				
В том числе по литерам:										

Продолжение таблицы

Описание конструктивных элементов			Вид отопления	Благоустройство				
Фундамент	Стены	Кровля		Электроснабжение	Водоснабжение	Горячее водоснабжение	Канализация	Газоснабжение
12	13	14	15	16	17	18	19	20
Ленточный фундаментные плиты	пескоблок	Плиты перекрытия	-	-	-	-	-	-

Распределение площади

№		В отдельных квартирах	В помещениях коридорного типа	В общежитиях	В гостиницах
1	Количество жилых квартир	-	-	-	-
2	Количество жилых комнат	-	-	-	-
3	Общая площадь ($м^2$)	-	-	-	-
4	Жилая площадь ($м^2$)	-	-	-	-

Продолжение таблицы

Из общего числа площади				Распределение квартир по числу комнат				
в мансардах	в подвалах	в цокольных этажах	в бараках	1-комнатные	2-комнатные	3-комнатные	4-комнатные	5-комнатные
-	-	-	-	-	-	-	-	-
-	-	-	-	-	-	-	-	-
-	-	-	-	-	-	-	-	-

АЖ ЕНГІЗІЛДІ

...ы Султанова З.Ш.

(Т.А.Ә., қолы)

2023 «02» наурыз

Қоғам... ...ай обл... ...йынша филиалы Жітіқара ...данының бойынша бөлімі	2
Өтініш № 002239316003	Тіркеу ісі №
	Тіркелген күні 06.03.2023
Қадастрлық № 12:192:002:1553	...келген уақыты 15:22
Жылжымайтын мүлік объектісінің мекен жайы: Жітіқара қ., Павлова кош. 108 қ.	
Тіркеуші (маман) Галиева Г.И.	
Бөлім бесшысы м.а. Каирманова Ш.К.	

-	-	-	-	-	-	-	-	-

Нежилые помещения

Площадь (м²)	Жилая площадь в нежилых помещениях	Торговая	Промышленно-производственных зданий и сооружений	Складская	Бытового обслуживания	Гаражи	Организаций и учреждений управления, научных, банковский, общественных и т.п.
1	2	3	4	5	6	7	8
Основная							
Вспомогательная							

Продолжение таблицы

Общественого питания	Учреждений образования	Транспортных зданий и сооружений	Здравоохранения, лечебного назначения	Физкультуры и спорта	Учреждений культуры и искусства	Сооружений инженерных сетей	Прочие	Всего
9	10	11	12	13	14	15	16	17
							53,4	53,4

Перечень документов, прилагаемых к техническим характеристикам объекта:
1. План здания 1 лист.

План на отм. 0,000

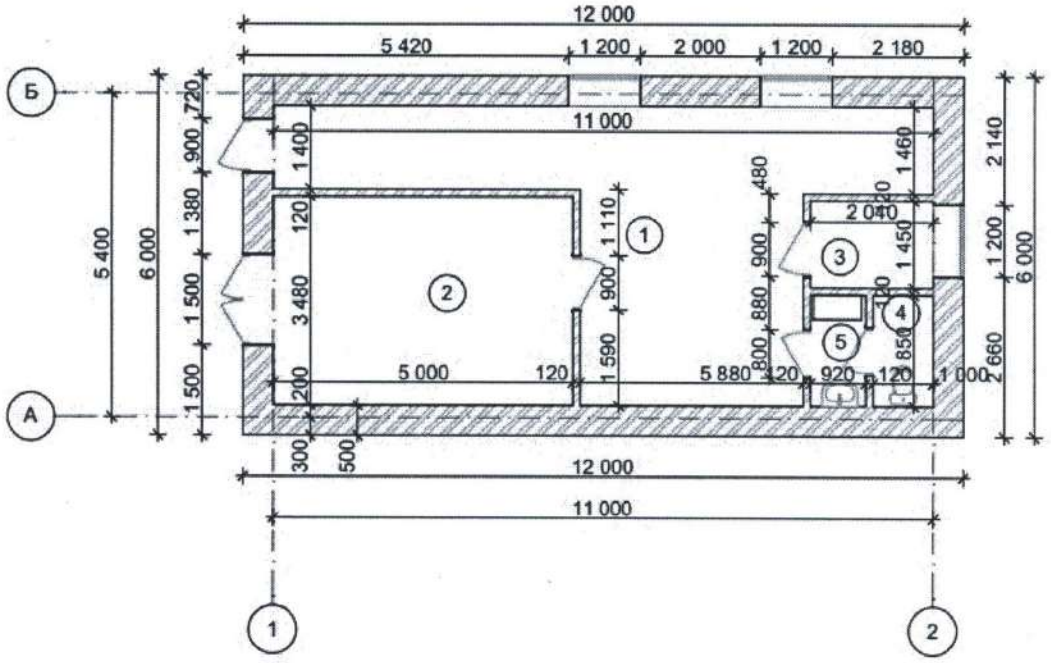

Экспликация земельного участка (м²)

	Застроенная площадь	Незастроенная площадь

Общая площадь земельного участка				асфальтовые покрытия	прочие замощения	грунт
	всего	под основными строениями	под прочими постройками и сооружениями			
1	2	3	4	5	6	7

Продолжение таблицы

Незастроенная площадь (м²)									
оборудованные площадки				зеленые насаждения					
					в том числе				
всего	спортивные	детские	хозяйственные	всего	газон с деревьями	плодовый сад	газоны, цветочные клумбы	огород	прочие
8	9	10	11	12	13	14	15	16	17

Экспликация к плану объекта

Этаж	Номер помещения, квартиры	Номера частей помещения, квартиры	Назначение частей помещения, квартиры	Площадь по внутреннему обмеру (м²), в том числе			
				Общая	Полезная	Жилая	Нежилая
1	2	3	4	5	6	7	8
			Итого по этажу:				

Продолжение таблицы

Площадь по внутреннему обмеру (м²), в том числе								
В отдельных квартирах	В общежитиях	В гостиницах	Торговая	Промышленно-производственных зданий и сооружений	Складская	Учреждений образования	Предприятий бытового обслуживания	Организаций и учреждений управления, научных, банковских, общественных и т.п.
9	10	11	12	13	14	15	16	17

Продолжение таблицы

Площадь по внутреннему обмеру (м2), в том числе							
Предприятий общественного питания	Организации здравоохранения	Физкультурно-спортивная	Учреждений культуры и искусства	Транспортных зданий и сооружений	Сооружений инженерных сетей	Гаражей	Прочие
18	19	20	21	22	23	24	25

Техническое описание конструктивных элементов основного строения

Объект похоронного назначения

№ п.п.	Наименование конструктивных элементов	Описание конструктивных элементов (материал, отделка и т.д.)
1	2	3
1	Фундамент	Ленточный, фундаментные плиты
2	1) наружные и внутренние капитальные стены	пескоблок
	2) перегородки	

3	Перекрытия	чердачное		
		междуэтажное		
4	Крыша			Плиты перекрытия
5	Полы	1-го этажа		
		последующих этажей		
6	Проемы	окна		
		двери		
7	Отделочные работы	внутренние		
		наружные		
8	Горячее водоснабжение			
9	Водопровод			
10	Канализация			
11	Электроосвещение			
12	Отопление	печное		
13		печное газовое		
14		от ТЭЦ		
15		от АГВ		
16		от индивидуальной отопительной установки	на газе	
17			на твердом топливе	
18		от районной котельной	на газе	
19			на твердом топливе	
20	Разные работы			

Техническое описание служебных построек

Показатели	Наименование служебных построек								
	-								
Площадь ($м^2$)	-								
Высота строения (м)	-								
Объем строения ($м^3$)	-								
Фундамент	-								
Стены	-								
Перекрытия	-								
Крыша	-								
Полы	-								
Окна	-								
Двери	-								
Внутренняя отделка	-								
Наружная отделка	-								
Печи	-								

Техническое описание внутридворовых сооружений

Наименование сооружений	Размер в метрах				Объем ($м^3$)	Материал
	длина	ширина	площадь	высота или глубина		

1	2	3	4	5	6	7
-	-	-	-	-	-	-

Техническое описание отдельных частей строения (подвалов, полуподвалов, мезонинов, мансард)

Наименование и назначение отдельных частей строения	Заглубление спланированной поверхности земли до пола подвала	Описание элементов					
		стены	перекрытия	полы	внутренняя отделка	крыша	дополнительные устройства
1	2	3	4	5	6	7	8
-	-	-	-	-	-	-	-

Техническое описание нежилых пристроек к основному строению

Наименование конструктивных элементов		Техническое описание конструктивных элементов
1		2
Фундамент		-
Стены и перегородки		-
Крыша		-
Полы		-
Перекрытия		-
Проемы	окна	-
	двери	-
Отделочные работы	внутренние	-
	наружные	-
Разные работы		-
Итого:		-
Фундамент		-
Стены и перегородки		-
Крыша		-
Полы		-
Перекрытия		-
Проемы	окна	-
	двери	-
Отделочные работы	внутренние	-
	наружные	-
Разные работы		-
Итого:		-
Фундамент		-
Стены и перегородки		-
Крыша		-
Полы		-
Перекрытия		-
Проемы	окна	-
	двери	-
Отделочные работы	внутренние	-
	наружные	-
Разные работы		-
Итого:		-

Исчисление площадей и объемов основной и отдельных частей строения (подвалов, полуподвалов, мезонинов, мансард, крыш, пристроек и т.п.)

Наименование частей строения и пристроек	Формула для подсчета площадей по наружному обмеру	Площадь ($м^2$)	Высота (м)	Объем ($м^3$)	Наименование частей строения и пристроек	Формула для подсчета площадей по наружному обмеру	Площадь ($м^2$)	Высота (м)	Объем ($м^3$)
1	2	3	4	5	6	7	8	9	10

Заказчик Абдрахманов Акжол Жумабаевич 15.02.2023

фамилия, имя, отчество (при его наличии), подпись руководителя

Место печати (при наличии)

Авторский надзор ТОО «СпецPSY» директор – Макаров Е.Н. 15.02.2023

фамилия, имя, отчество (при наличии), подпись эксперта

Место печати (при наличии)