Приложение 3
к акту приемки объекта
в эксплуатацию

форма

**Технические характеристики объекта**
**(линии электропередач)**

| № п/п | Наименование | Единица измерения | Количество |
|---|---|---|---|
| 1 | 2 | 3 | 4 |
| 1 | Воздушные ЛЭП низкого напряжения … | киломерт (далее – км) | |
| 2 | Воздушные ЛЭП Высокого напряжения 10 кВ | км | |
| 3 | Кабельные ЛЭП низкого напряжения … | км | |
| 4 | Кабельные ЛЭП высокого напряжения… | км | 0,44 |
| 5 | Площадь опор | м 2 | |
| 6 | Опоры: | | |
| | 1) металлические | штук (далее – шт) | |
| | 2) деревянные с деревянными приставками | шт | |
| | 3) деревянные с железобетонными приставками | шт | |
| | 4) железобетонные | шт | 1 |
| | 5) тросовые подвесы | шт | |
| 7 | Провода: | | |
| | 1) медные | км | |
| | 2) алюминиевые | км | |
| | 3) сталеалюминиевые | км | |
| 8 | Кронштейны для светильников: | | |
| | 1) железобетонные | шт | |
| | 2) металлические | шт | |
| 9 | Арматура уличного освещения: | | |
| | 1) светильники с лампами накаливания | шт | |
| | 2) светильники с ртутными лампами | шт | |
| | 3) светильники с люминесцетными лампами | шт | |
| 10 | Кабели: | | |

| | | | |
|---|---|---|---|
| | 1) марки АВБбШв 4х185 напряжением... | км | 0,44 |
| | 2) марки... напряжением | км | |
| 11 | Муфты соединительные... | шт | |
| 12 | Муфты концевые | шт | 4 |
| 13 | Контуры заземления | шт | |
| 14 | Устройства грозозащиты | шт | |
| 15 | Дорожные покрытия кабельных сетей: | | |
| | 1) асфальтобетонные | $м^2$ | |
| | 2) булыжные | $м^2$ | |
| | 3) тротуары | $м^2$ | |

Заказчик _____ **Садвакасов Р.К.**

*фамилия, имя, отчество (при его наличии), подпись руководителя*

*Место печати (при наличии)*

Авторский надзор _____ **Степаненко М.Ю.**

*фамилия, имя, отчество (при его наличии), подпись эксперта*

*Место печати (при наличии)*

Приложение 10 к акту приемки
объекта в эксплуатацию

Форма

**Технические характеристики объекта (автомобильные дороги)**

| № п.п. | Наименование конструктивных элементов | Единицы измерения | Количество | Описание конструктивных элементов | Примечание |
|---|---|---|---|---|---|
| 1 | Дорожные покрытия: | м2 | 1773,4 | | |
| | - проезды | м2 | 1007,1 | | |
| | - отмостки | м2 | 266 | | |
| | - тротуары | м2 | 250,3 | | |
| | -площадки | м2 | 250 | | |
| 2 | Ширина проезжей части | м | | | |
| 3 | Ширина тротуаров | м | - | | |
| 4 | Ширина пешеходных дорог | м | - | | |
| 5 | Ширина разделительной грунтовой полосы | м | - | | |
| 6 | Ширина обочины | м | | | |
| 7 | Угол откоса | градус | | | |
| 8 | Высота насыпи | м | | | |
| 9 | Дополнительные транспортные пути | | | | |
| 10 | Количество полос | шт. | | | |
| 11 | Дорожные знаки | шт. | | | |
| 12 | Элементы освещения | | | | |
| 13 | Зеленые насаждения | шт. | - | | |
| 14 | Дорожное покрытие | м.кв | 1773,4 | | |
| 15 | Электроосвещение | м | | | |

Заказчик _____ **Садвакасов Р.К.**

*фамилия, имя, отчество (при его наличии), подпись руководителя*

*Место печати (при наличии)*

Авторский надзор _____ **Степаненко М.Ю.**

*фамилия, имя, отчество (при его наличии), подпись эксперта*

*Место печати (при наличии)*

Приложение 13 к акту приемки объекта в эксплуатацию

форма

**Технические характеристики объекта (сети, водоводы, коллекторы и тому подобное)**

| № п/п | Наименование | Единицы измерения | Количество, протяженность | Примечание |
|---|---|---|---|---|
| 1 | 2 | 3 | 4 | 5 |
| Водопровод | | | | |
| 1 | Водоводы (общая протяженность) | м | 202 | |
| | 1) из стальных труб | м | - | |
| | 2) из чугунных труб | м | - | |
| | 3) из асбестоцементных труб | м | - | |
| | 4) из железобетонных труб | м | - | |
| | 5) из полиэтиленовых труб | м | 202 | |
| 2 | Распределительная сеть (общая протяженность) | м | - | |
| | 1) из стальных труб | м | - | |
| | 2) из чугунных труб | м | - | |
| | 3) из асбестоцементных труб | м | - | |
| | 4) из полиэтиленовых труб | м | - | |
| | 5) | м | - | |
| 3 | Прочие устройства | | - | |
| | Смотровой колодец | шт | 1 | |
| | Задвижка d-50 | шт | 1 | |
| | " d-100 | шт | 1 | |
| | " d-150 | шт | | |
| | " d- | шт | - | |
| | Вентили d-32 | шт | - | |
| | " d- | шт | - | |
| | " d- | шт | - | |
| | Кран d- | шт | - | |
| | " d- | шт | - | |
| | " d- | шт | - | |
| | Гидрант | шт | 1 | |
| | Водопроводный ввод | шт | - | |
| | Водоразборная колонка | шт | - | |
| | Стальной футляр | шт | - | |
| | Питьевой фонтанчик | шт | - | |
| Канализация | | | | |

| | | | | |
|---|---|---|---|---|
| 1 | Коллекторы (общая протяженность) | м | - | |
| | 1) из керамических труб | м | - | |
| | 2) из чугунных труб | м | - | |
| | 3) из бетонных труб | м | - | |
| | 4) из асбестоцементных труб | м | - | |
| | 5) из железобетонных труб | м | - | |
| | 6) | м | - | |
| | 7) | м | - | |
| 2 | Канализационная сеть (общая протяженность) | м | 96 | |
| | 1) из керамических труб | м | - | |
| | 2) из чугунных труб | м | - | |
| | 3) из бетонных труб | м | - | |
| | 4) из асбестоцементных труб | м | - | |
| | 5) из железобетонных труб | м | - | |
| | 6) из полиэтиленовых труб | м | 96 | |
| 3 | Прочие устройства | | - | |
| | Смотровой колодец | шт | 6 | |
| | Выпуск | шт | - | |

Заказчик _____ **Садвакасов Р.К.**

фамилия, имя, отчество (при его наличии), подпись руководителя

Место печати (при наличии)

Авторский надзор _____ **Степаненко М.Ю.**

фамилия, имя, отчество (при его наличии), подпись эксперта

Место печати (при наличии)

Приложение 14
к акту приемки объекта
в эксплуатацию

форма

Технические характеристики объекта
**(тепловая трасса)**

| № п/п | Наименование | Единицы измерения | Количество, протяженность | Примечание |
|---|---|---|---|---|
| 1 | Протяженность тепловой трассы | м | 631 | |
| | Протяженность воздушной прокладки: | м | | |
| | 1) на эстакадах | м | | |
| | 2)на опорах | м | | |
| | Количество опор | шт | | |
| | Протяженность подземной прокладки: | м | | |
| | 1)в проходных каналах | м | | |
| | 2)в полупроходных каналах | м | | |
| | 3)бесканальная прокладка | м | 631 | |
| 2 | Количество колодцев (камер) | шт | 2 | |
| 3 | Количество компенсаторов | шт | 4 | |
| 4 | Количество вводов | шт | 1 | |
| 5 | Количество задвижек | шт | 2 | |

Заказчик _____ **Садвакасов Р.К.**
фамилия, имя, отчество (при его наличии), подпись руководителя
Место печати (при наличии)

Авторский надзор _____ **Степаненко М.Ю.**
фамилия, имя, отчество (при его наличии), подпись эксперта
Место печати (при наличии)

Приложение 16
к акту приемки объекта
в эксплуатацию

форма

**Технические характеристики объекта (линии связи)**

| № п/п | Наименование | Единицы измерения | Количество, протяженность |
|---|---|---|---|
| 1 | 2 | 3 | 4 |
| 1 | Воздушные линии связи, в том числе: | км | |
| | 1) марка | км | |
| | 2) марка | км | |
| | 3) марка | км | |
| 2 | Кабельные линии связи, в том числе: | км | 1,35 |
| | 1) марка ТППэп 50х2 | км | 1,35 |
| | 2) марка | км | |
| | 3) марка | км | |
| 3 | Опоры, в том числе: | шт | |
| | 1) металлические | шт | |
| | 2) деревянные | шт | |
| | 3) анкерные | шт | |
| | 4) железобетонные | шт | |
| | 5) тросовые подвесы | шт | |
| 4 | Колодцы сетевые, в том числе: | шт | 4 |
| | 1) ККС 1 | шт | |
| | 2) ККС 2 | шт | 4 |
| | 3) ККС 3 | шт | |

| | | | |
|---|---|---|---|
| | 4) ККС 4 | шт | |
| | 5) ККС 5 | шт | |
| 5 | Муфты соединительные | шт | 3 |
| 6 | Коллекторы коммуникационные, в том числе: | | |
| | 1) керамические | км | |
| | 2) бетонные | км | |
| | 3) асбесто-цементные | км | |
| | 4) пластмассовые | км | |
| 7 | НУП (необслуживаемые усилительные пункты) | шт | |

Заказчик _____ **Садвакасов Р.К.**

фамилия, имя, отчество (при его наличии), подпись руководителя

Место печати (при наличии)

Авторский надзор _____ **Степаненко М.Ю.**

фамилия, имя, отчество (при его наличии), подпись эксперта

Место печати (при наличии)

Спецификация

| № п/п | Наименование | Марка | Материал | Диаметр (мм) (размеры) | Количество | Примечание |
|---|---|---|---|---|---|---|
| 1 | Устройство водопроводных колодцев Ø1500 мм | - | ж/б | 1500 | 7 | |
| 2 | к из композитных материалов РК 2384-2013 полимерно-чаный Тип-Т | | полимерно-песчаный | | 7 | |
| 3 | Задвижка фланцевая с обрезиненным клином, с невыдвижным шпинделем, корпус из ВЧШГ, со штурвалом, для воды и нейтральных жидкостей, Т до +70°С, PN 10/16 DN 100 | 30ч39р | чугун | 100 | 1 | ГОСТ 5762-2002 |
| 4 | Задвижка фланцевая с обрезиненным клином, с невыдвижным шпинделем, корпус из ВЧШГ, со штурвалом, для воды и нейтральных жидкостей, Т до +70°С, PN 10/16 DN 65 | 30ч6бр | чугун | 65 | 1 | ГОСТ 5762-2002 |
| 5 | Задвижка фланцевая с обрезиненным клином, с невыдвижным шпинделем, корпус из ВЧШГ, со штурвалом, для воды и нейтральных жидкостей, Т до +70°С, PN 10/16 DN 100 | 30ч6бр | чугун | 50 | 1 | ГОСТ 5762-2002 |
| 6 | Гидрант пожарный подземный ГОСТ 8220-85 Н 2500 мм | | | | 1 | ГОСТ 8220-85 |
| 7 | Фланец плоский приварной PN 10 диаметром 65 мм | PN 10 | сталь | 65 | 1 | ГОСТ 33259-2015 |
| 8 | Фланец плоский приварной PN 10 диаметром 100 мм | PN 10 | сталь | 100 | 7 | ГОСТ 33259-2015 |
| 9 | Фланец плоский приварной PN 10 диаметром 80 мм | PN 10 | сталь | 80 | 1 | ГОСТ 33259-2015 |
| 10 | Втулка под фланец полиэтиленовая сварная ПЭ 100 SDR 17, PN 10 диаметром 75 мм | ПЭ 100 SDR 17 | полиэтилен | 75 | 1 | |
| 11 | Втулка под фланец полиэтиленовая сварная ПЭ 100 SDR 17, PN 10 диаметром 110 мм | ПЭ 100 SDR 17 | полиэтилен | 110 | 2 | |
| 12 | Труба полиэтиленовая для водоснабжения PE 100 SDR 17 размерами 110х6,6 мм | SDR 17 | полиэтилен | 110 | 177 | ГОСТ 18599-2001 |
| 13 | Труба полиэтиленовая для водоснабжения PE 100 SDR 17 размерами 75х4,5 мм | SDR 17 | полиэтилен | 75 | 25 | ГОСТ 18599-2001 |

| | | | | | | |
|---|---|---|---|---|---|---|
| 14 | Труба двухслойная полимерная со структурированной стенкой SN 8 с соединительным элементом (раструб, муфта) DN/ID 200/195 | SN 8 | полимерная | 200 | 96 | ГОСТ Р 54475-2011 |
| 15 | Отвод полиэтиленовый сварной 90° ПЭ 100 SDR 17 PN 10 диаметром 110 мм | ПЭ 100 SDR 17 | полиэтилен | 110 | 2 | |
| 16 | Отвод полиэтиленовый сварной 90° ПЭ 100 SDR 17 PN 10 диаметром 75 мм | ПЭ 100 SDR 17 | полиэтилен | 75 | 1 | |
| 17 | Тройник приварной бесшовный переходной размерами 108х4,0-76х3,5 мм (100х50) | | сталь | 108 | 1 | ГОСТ 17376-2001 |
| 18 | Трубы стальные электросварные Ø57х3,5мм | ГОСТ 10704-91 | сталь | 57 | 2 | |

Схема привязки колодца к постоянным точкам-ориентирам

Согласно прилагаемой схемы

| Горизонтальный разрез колодца | Вертикальный разрез колодца |
|---|---|
| Масштаб 1:100 | Масштаб 1:100 |

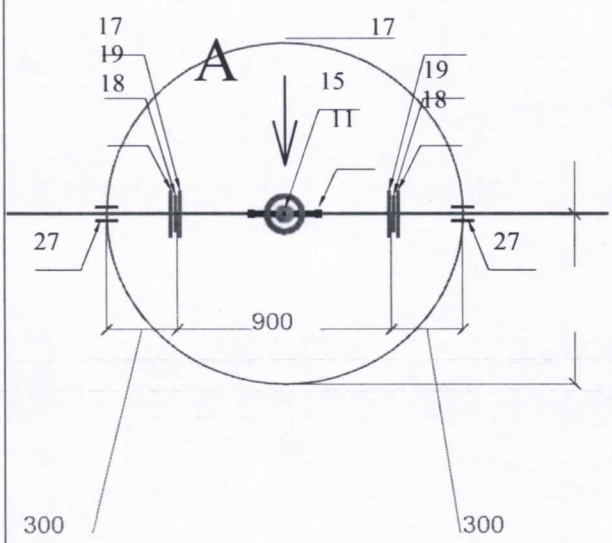


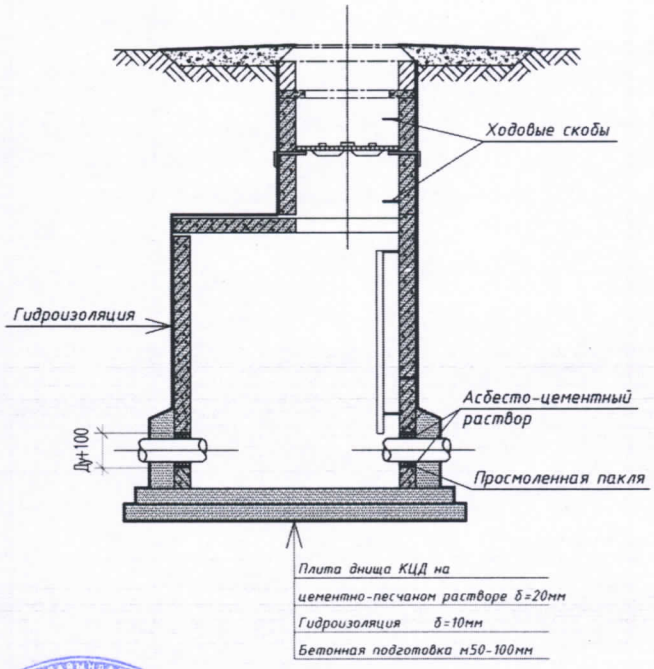


Заказчик _____ **Садвакасов Р.К.**

*фамилия, имя, отчество (при его наличии), подпись руководителя*

*Место печати (при наличии)*

Авторский надзор _____ **Степаненко М.Ю.**

*фамилия, имя, отчество (при его наличии), подпись эксперта*

*Место печати (при наличии)*