Утвержден приказом
Министра по инвестициям и развитию
Республики Казахстан
от 24 апреля 2017 года № 234

**Акт приемки объекта в эксплуатацию**

"20" 11 2023года

Заказчик ГУ «Отдел архитектуры, строительства, жилищно-коммунального хозяйства, пассажирского транспорта и автомобильных дорог района Аксуат» , тел.: 87234622312, БИН 220740036982, 071500, Республика Казахстан, область Абай, район Аксуат, с.Аксуат, АМАНКЕЛДИ, 1
фамилия, имя, отчество (при его наличии) ИИН, телефон – для физических лиц, наименование организации – для юридических лиц, БИН, телефон, почтовый индекс, область, город, район, населенный пункт, наименование улицы, номер дома/здания (стационарного помещения)

на основании:

Декларации о соответствии (прилагается) «20» ноябрь 2023 г.
ТОО«УниверсалСтройСервис» Момбеков Ж.А. г.Шымкент, Толстого, 119, БИН 040940024224, тел.: 8(7252)777999;
дата подписания декларации, наименование подрядной (генподрядной) организации, фамилия, имя, отчество (при его наличии) руководителя, юридический адрес, БИН, телефон

Заключения о качестве строительно-монтажных работ (прилагается) «20» ноябрь 2023 г.
ТОО «Актаустройэксперт», Берикбаев Е.Н., KZ20VJE00070550 от 11.11.2021 г., БИН 021140003456, тел.: 87017787637;
дата подписания заключения, наименование организации, фамилия, имя, отчество (при егоналичии) экспертов технического надзора, № и дата получения аттестатов, БИН, телефон

Заключения о соответствии выполненных работ проекту (прилагается) «20» ноябрь 2023 г.
ТОО «Шыгыс Курылыс Жоба», Сегизбаев Т.О. №15016480 от 10.09.2015г., БИН 091140009322, тел.: 8 7232 25 22 37;
дата подписания заключения, наименование организации, фамилия, имя, отчество (при его наличии) экспертов авторского надзора, № и дата получения аттестатов, БИН, телефон

произведя осмотр готовности предъявленного подрядчиком (генеральным подрядчиком) к приемке в эксплуатацию объекта: «Строительство водопроводных сетей и сооружений в селе Тана Мырза Аксауатского района Абайской области», уровень ответственности – II нормальный, технически не сложный
наименование объекта, вид строительства (новое, расширение, реконструкция, техническое перевооружение, модернизация, капитальный ремонт), уровень ответственности, техническая и технологическая сложность объекта по

адресу с Тана Мырза Аксауатского района Абайской области.
(область, район, населенный пункт, микрорайон, квартал, улица, номер дома (корпуса)

проверив комплектность исполнительной технической документации, в том числе посредством электронного модуля исполнительной технической документации"__"_____2023 года, дата ознакомления подтверждает что:

1. Строительство объекта осуществлено на основании:

1) правоустанавливающего документа на земельный участок от "21"август 2022 года , №11, Государственное учреждение «Аппарат Акима Ойшиликского сельского округа района Аксуат области Абай»

документ, подтверждающий наступление юридических фактов (юридических составов), на основании которых возникают, изменяются или прекращаются права на земельный участок, в том числе договоры,

решения судов, правовые акты исполнительных органов, свидетельство о праве на наследство, передаточный акт или разделительный баланс при реорганизации негосударственных юридических лиц, владеющих земельным участком на праве собственности или выкупивших право временного возмездного землепользования (аренды).

либо решения о реконструкции (перепланировке, переоборудовании) помещений (отдельных частей) существующих зданий от "___"_____20___года
№_____;
наименование органа вынесшего решение

2) талона о приеме уведомления о начале строительно-монтажных работ

Государственное учреждение "Управление по контролю области Абай (ГАСК, инспекция труда)", KZ44REA00335309 от 04.06.2023 г.
наименование органа принявшего уведомление, дата и № принятия талона

3) проекта (проектно-сметной документации)
ТОО «ШыгысКурылысЖоба» №2-2022.
наименование проектной организации, номер проекта

утвержденного(й)
ГУ «Отдел ЖКХ, ПТ, АД, строительства,архитектуры и градостроительства района Аксуат» области Абай, № 11 от 21.08.2022 года
дата и номер проекта, наименование организации утвердившей (переутвердившей) проект и дата утверждения

2. Строительно-монтажные работы осуществлены в сроки: начало работ "04" июнь 2023 года; окончание работ "17" ноябрь 2023 года; при продолжительности строительства, месяц: по норме или по проекту организации строительства, месяц: 7 (семь); фактически, месяц: 6 (шесть);

3. Объект (комплекс) имеет следующие основные технико-экономические показатели (мощность, производительность, производственная площадь, протяженность, вместимость, объем, пропускная способность, провозная способность, число рабочих мест и тому подобное, заполняется по всем объектам (кроме жилых домов) в единицах измерения соответственно целевой продукции или основным видам услуг):

| Мощность, производительность и так далее | Единица измерения | По проекту | | Фактически | |
|---|---|---|---|---|---|
| | | общая (с учетом ранее принятых) | в том числе пускового комплекса или очереди | общая (с учетом ранее принятых) | в том числе пуско-вого ком-плекса или очереди |

| | | | | | |
|---|---|---|---|---|---|
| Труба полиэтиленовая для водоснабжения PE 100 SDR 17 - 110x6,6 | м | 4312,4 | 4312,4 | 4312,4 | 4312,4 |
| Труба полиэтиленовая для водоснабжения PE 100 SDR 17 – 63x3,8 | м | 718,6 | 718,6 | 718,6 | 718,6 |
| Труба стальная электросварная Ø25x2,0 | м | 1964,9 | 1964,9 | - | - |
| Труба полиэтиленовая для водоснабжения PE 100 SDR 17 - 25x2,0 | м | - | - | 3013 | 3013 |

Выпуск продукции (оказания услуг), предусмотренной проектом в объеме, соответствующем нормам освоения проектных мощностей в начальный период_____;

факт начала выпуска продукции с указанием объема

Жилой дом имеет следующие показатели:

| Показатели | Единица измерения | По проекту | Фактически |
|---|---|---|---|
| Общая площадь | метр в квадрате (далее – м2) | - | - |
| Число этажей | этаж | - | - |
| Общий строительный объем | метр в кубе (далее – м3) | - | - |
| В том числе подземной части | м3 | - | - |
| Площадь встроенных, встроенно-пристроенных и пристроенных помещений | м2 | - | - |

| Показатели | По проекту | | | Фактически | | |
|---|---|---|---|---|---|---|
| | число квартир | площадь квартир, м2 | | число квартир | площадь квартир, м2 | |
| | | общая | жилая | | общая | жилая |

| | | | | | | |
|---|---|---|---|---|---|---|
| Всего квартир,<br>в том числе:<br>однокомнатных<br>двухкомнатных<br>трехкомнатных<br>четырехкомнатных<br>и более | - | - | - | - | - | - |

4. Технологические и архитектурно-строительные решения по объекту характеризуются следующими данными: *Проектом предусматривается строительство водопроводных сетей хоз-питьевого назначения, объединенных с пожарным водопроводом в селе Тана Мырза Аксауатского района Абайской области. Точкой подключения проектируемых водопроводных сетей являются существующие скважины. Магистральные водопроводные сети запроектированы из труб ПЭ100 SDR17 d110x6.6 мм;Проектом предусмотрен установка водонапорной башни 25м3, подвод сервисных линий к границе каждого жилого участка d25.Для подключения сервисных линий в колодцах предусматриваются гребенки с отключающей арматурой на 1-6 абонентов. Учет воды предусматривается водомерными приборами. Под трубопроводы предусматривается выравнивающее основание из песка. Наружное пожаротушение массива предусмотрено от гидрантов в количестве 23 шт., установленных в колодцах на расстоянии не более 200 м. Пересечение водопроводом гравийных дорог предусмотрено открытым способом в футлярах из полиэтиленовых труб .*
краткие технические характеристики по особенностям его размещения, по основным материалам и конструкциям, инженерному и технологическому оборудованию

5. На объекте установлено предусмотренное проектом оборудование в количестве согласно актам о его приемке после индивидуального испытания и комплексного опробования;

6. Наружные инженерные коммуникации (холодное и горячее водоснабжение, канализация, теплоснабжение, газоснабжение, электроснабжение и связь) обеспечивают нормальную эксплуатацию объекта (здания, сооружения, помещения) и приняты городскими эксплуатационными организациями;

7. Сметная стоимость по утвержденному проекту (проектной-сметной документации):

всего 255914,211 тысяч тенге, в том числе строительно-монтажных работ 225868,327 тысяч тенге, оборудования, инструмента и инвентаря - тысяч тенге;

8. Сметная стоимость основных фондов, принимаемых в эксплуатацию 243118,499 тысяч тенге, в том числе: стоимость строительно-монтажных работ 225868,327 тысяч тенге; стоимость оборудования, инструмента и инвентаря - тысяч тенге;

9. Доля местного содержания предусмотрена в проектно-сметной документации 99,92 % и фактически применено 99,92% (на объектах, финансируемых за счет государственных инвестиций и средств квазигосударственного сектора);

10. Класс энергоэффективности здания II;

11. Объект построен в соответствии с утвержденным проектом (проектно-сметной документацией) и требованиями государственных нормативных документов в области архитектуры, градостроительства и строительства.

РЕШИЛ: «Строительство водопроводных сетей и сооружений в селе Тана Мырза Аксауатского района Абайской области»
наименование объекта (комплекса)

принять в эксплуатацию.

Заказчик ГУ «Отдел архитектуры, строительства, жилищно-коммунального хозяйства, пассажирского транспорта и автомобильных дорог района Аксуат» , Смагулов С.С.

фамилия, имя, отчество (при его наличии)

« 20 » 11 2023 г.

подпись руководителя

Место печати (при наличии)

Технический надзор:

1) аттестованный (-ые) эксперт (-ы)

фамилия, имя, отчество (при его наличии) эксперта, специализация аттестата

« » 2023 г.

подпись, дата

Место печати (при наличии)

2) аккредитованная организация

ТОО «Актаустройэксперт», в лице генерального директора Имангалиева А.К.

(наименование организации) имеющей в своем составе аттестованного (-ых) эксперта (-ов), фамилия, имя, отчество (при его наличии) руководителя,

« 20 » 11 2023 г.

подпись, дата

Место печати (при наличии)

Берикбаев Е.Н., KZ47VJE00070549 от 11.11.2021 г., в части инженерных сетей.

(фамилия, имя, отчество (при его наличии) эксперта, специализация аттестата)

« 20 » 11 2023 г.

подпись, дата

Место печати (при наличии)

Авторский надзор:

1) разработчик проекта

ТОО «Шыгыс Курылыс Жоба» главный инженер проекта Сегизбаев Т.О

(наименование организации, фамилия, имя, отчество (при его наличии), должность)

« 20 » 11 2023 г.

подпись, дата

Место печати (при наличии)

2) организация

ТОО «Шыгыс Курылыс Жоба», в лице директора Темекова А.О.,

(наименование организации) имеющей в своем составе аттестованного (-ых) эксперта (-ов), фамилия, имя, отчество (при его наличии) руководителя

« 20 » 11 2023 г.

подпись, дата

Место печати (при наличии)

Темеков А.О., № KZ24VJE00067277 от 19.07.2021 г.

(фамилия, имя, отчество (при его наличии) эксперта, специализация аттестата),

« 20 » 11 2023 г.

подпись, дата

Место печати (при наличии)

3) аттестованный (-ые) эксперт (-ы)

(фамилия, имя, отчество (при его наличии) эксперта, специализация аттестата),

« » 2023 г.

подпись, дата

Место печати (при наличии)

Подрядчик (генеральный подрядчик) ТОО «УниверсалСтройСервис», в лице Момбекова Ж.А.

фамилия, имя, отчество (при его наличии), подпись руководителя

« 20 » 11 2023 г.

подпись руководителя

Место печати (при наличии)

Приложение 2
к приказу Министра
по инвестициям и развитию
Республики Казахстан
от 24 апреля 2017 года № 235
Форма

**Заключение о соответствии выполненных работ проекту**

«20» ноября 2023 г.

Авторский надзор ТОО «Шығыс Құрылыс Жоба», директор Темеков А.О.

наименование организации, фамилия, имя, отчество (при наличии) руководителя

в лице главного инженера проекта – Сегизбаев Т.О.

фамилия, имя, отчество (при наличии) экспертов, № аттестатов и дата получения

действующего на основании договора № 42 от 03.04.2023 г.

№ договора и дата

по объекту: «Строительство водопроводных сетей и сооружений в селе Тана Мырза Аксауатского района Абайской области»

наименование и местонахождение объекта

заказчиком которого является Руководитель ГУ «Отдел архитектуры, строительства, жилищно-коммунального хозяйства, пассажирского транспорта и автомобильных дорог района Аксуат » Смагулов С.С.

наименование организации, фамилия, имя, отчество (при наличии) руководителя

подтверждает, что:

1. Строительство объекта осуществлялось

а) подрядчиком (генеральным подрядчиком)

ТОО«УниверсалСтройСервис» - Лицензия: 21022710, 16.07.2021года

наименование организации, № лицензии и дата получения

в лице директора Момбеков Ж.А.

фамилия, имя, отчество (при наличии) руководителя

б) субподрядными организациями:

ТОО «Qazaq Universal Company» ГСЛ №21030730 от 29.10.2021г.
наименование организации, № лицензии и дата получения
в лице директора – Токтасын А.Н.;
фамилия, имя, отчество (при наличии) руководителя

ТОО «Тендер Береке» ГСЛ №22014250 от 29.07.2022г.
наименование организации, № лицензии и дата получения
в лице директора – Смагулов К.У.;
фамилия, имя, отчество (при наличии) руководителя

ТОО «IT-Invest company» ГСЛ №20004063 от 19.08.2020г.
наименование организации, № лицензии и дата получения
в лице директора – Мамбеталиев А.С.;
фамилия, имя, отчество (при наличии) руководителя

ТОО «ЛидерСтройПроект-2002» ГСЛ №002196 от 08.08.2018г.
наименование организации, № лицензии и дата получения
в лице директора – Усенбеков А.Т.;
фамилия, имя, отчество (при наличии) руководителя

ТОО «ЖАЙЛЫАҚТАУ» ГСЛ №23020047 от 13.09.2023г.
наименование организации, № лицензии и дата получения
в лице директора – Ержанулы Е.Н.;
фамилия, имя, отчество (при наличии) руководителя

2. Строительно-монтажные работы осуществлены в сроки:

начало работ июнь 2023г .
месяц, год

окончание работ ноябрь 2023 г.
месяц, год

при продолжительности строительства, месяц:

по норме или по проекту организации строительства 7 (семь) месяцев;

фактически 6 (шесть) месяцев;

3. Примененные строительные материалы, конструкции, оборудование и изделия соответствуют требованиям проекта;

4. Замечания, выданные авторским надзором в процессе строительства, устранены;

5. Внесенные изменения в проект (проектно-сметную документацию) в процессе строительства выполнены в соответствии с требованиями нормативов в области архитектуры, градостроительства и строительства;

6. Объект построен в соответствии с проектом (проектно-сметной документацией)

ТОО «ШыгысКурылысЖоба» №2-2022.
наименование проектной организации, номер проекта

утвержденным (ой) ГУ «Отдел ЖКХ, ПТ, АД, строительства,архитектуры и градостроительства района Аксуат» области Абай, № 11 от 21.08.2022 года
наименование организации утвердившей (переутвердившей) проект и дата утверждения

Авторский надзор:
организация Директор ТОО «Шыгыс Курылыс Жоба» Темеков А.О.
наименование организации, фамилия, имя, отчество (при наличии) руководителя

подпись, дата

место для печати

эксперт(ы) по авторскому надзору главный инженер проекта – Сегизбаев Т.О.
фамилия, имя, отчество (при наличии) эксперта (экспертов), № аттестатов

подпись, дата

место для печати

Приложение 1
к приказу Министра
по инвестициям и развитию
Республики Казахстан
от 24 апреля 2017 года № 235

**Заключение о качестве строительно-монтажных работ**

"20" ноября 2023 года

Технический надзор ТОО «Актаустройэксперт», директор Имангалиев А.К., Республика Казахстан, г.Астана, КАЙЫМ МУХАМЕДХАНОВ, 5
наименование организации, фамилия, имя, отчество (при наличии) руководителя, юридический адрес
в лице Берикбаев Е.Н., KZ20VJE00070550 от 11.11.2021г.
фамилия, имя, отчество (при наличии) экспертов, № аттестатов, дата получения

действующего на основании

№ 88 от 26.05.2023 г

№ договора и дата
По объекту: «Строительство водопроводных сетей и сооружений в селе Тана Мырза Аксауатского района Абайской области» , село Тана Мырза Аксауатского района Абайской области
наименование и местонахождение объекта

заказчиком которого является
ГУ «Отдел архитектуры, строительства, жилищно-коммунального хозяйства, пассажирского транспорта и автомобильных дорог района Аксуат» Смагулов С.С.
наименование организации, фамилия, имя, отчество (при наличии) руководителя

подтверждает, что:

1. Строительство объекта осуществлялось
1) подрядчиком (генеральным подрядчиком)
ТОО«УниверсалСтройСервис» ГСЛ №21022710 от 16.07.2021г.
наименование организации, № лицензии и дата получения

в лице директора – Момбеков Ж.А.
фамилия, имя, отчество (при наличии) руководителя

2) субподрядными организациями
ТОО «Qazaq Universal Company» ГСЛ №21030730 от 29.10.2021г.
наименование организации, № лицензии и дата получения
в лице директора – Токтасын А.Н.;
фамилия, имя, отчество (при наличии) руководителя

ТОО «Тендер Береке» ГСЛ №22014250 от 29.07.2022г.
наименование организации, № лицензии и дата получения
в лице директора – Смагулов К.У.;
фамилия, имя, отчество (при наличии) руководителя
ТОО «IT-Invest company» ГСЛ №20004063 от 19.08.2020г.
наименование организации, № лицензии и дата получения
в лице директора – Мамбеталиев А.С.;
фамилия, имя, отчество (при наличии) руководителя

ТОО «ЛидерСтройПроект-2002» ГСЛ №002196 от 08.08.2018г.
наименование организации, № лицензии и дата получения
в лице директора – Усенбеков А.Т.;
фамилия, имя, отчество (при наличии) руководителя

ТОО «ЖАЙЛЫАҚТАУ» ГСЛ №23020047 от 13.09.2023г.

наименование организации, № лицензии и дата получения

в лице директора – Ержанулы Е.Н.;

фамилия, имя, отчество (при наличии) руководителя

2. Строительно-монтажные работы осуществлены в сроки:

начало работ июнь 2023г;

месяц, год

окончание работ ноябрь 2023 г;

месяц, год

при продолжительности строительства, месяц:

по норме или по проекту организации строительства 7 (семь) месяц;

фактически 6 (шесть) месяц;

3. Сметная стоимость по утвержденному проекту (проектно-сметной документации):

всего 255914,211 тысяч тенге,

в том числе строительно-монтажных работ 225868,327 тысяч тенге,

оборудования, инструмента и инвентаря - тысяч тенге;

4. Сметная стоимость основных фондов, принимаемых в эксплуатацию 243118,499 тысяч тенге,

в том числе:

стоимость строительно-монтажных работ 225868,327 тысяч тенге;

стоимость оборудования, инструмента и инвентаря - тысяч тенге;

5. Объект построен в соответствии с проектом (проектно-сметной документацией)

ТОО «ШыгысКурылысЖоба» №2-2022.

наименование проектной организации, номер проекта

утвержденным(ой) ГУ «Отдел ЖКХ, ПТ, АД, строительства,архитектуры и градостроительства района Аксуат» области Абай, № 11 от 21.08.2022 г.

наименование организации утвердившей (переутвердившей) проект и дата утверждения

и требованиями государственных нормативных документов в области архитектуры, градостроительства и строительства;

6. Примененные строительные материалы, конструкции, оборудование и изделия соответствуют проекту и требованиям государственных нормативов;

6-1. Доля местного содержания предусмотрена в проектно-сметной документации 99,92% и фактически применено 99,92% (на объектах финансируемых за счет государственных инвестиций и средств квазигосударственного сектора);

7. Исполнительная техническая документация имеется в полном объеме, в том числе в электронном модуле;

8. Замечания, выданные техническим надзором в процессе строительства, устранены;

9. Завершенный строительством объект обеспечивает прочность, устойчивость и надежность на протяжении всего срока службы (эксплуатации, использования, применения) и соответствует требованиям государственных нормативов направленных на обеспечение интересов и безопасности собственников (пользователей) и общества в целом.

Технический надзор: организация

ТОО «Актаустройэксперт» , в лице генерального директора - Имангалиева А.К.

наименование организации, фамилия, имя, отчество (при наличии) руководителя,

подпись, дата

Место печати (при наличии)

эксперт(ы) по техническому надзору

Берикбаев Е.Н., KZ20VJE00070550 от 11.11.2021 г.

фамилия, имя, отчество (при наличии) эксперта (экспертов) № аттестатов,

подпись, дата

Место печати (при наличии)

Приложение 3
к приказу Министра
по инвестициям и развитию
Республики Казахстан
от 24 апреля 2017 года № 235
Форма

**Декларация о соответствии**

«20» ноября 2023 г.

Подрядчик (генеральный подрядчик) ТОО «УниверсалСтройСервис» г.Шымкент, Толстого, 119
наименование организации, юридический адрес

в лице директора - Момбеков Ж.А.
фамилия, имя, отчество (при наличии) руководителя организации

по объекту: «Строительство водопроводных сетей и сооружений в селе Тана Мырза Аксауатского района Абайской области»
наименование, местонахождения объекта

заказчиком которого является Руководитель ГУ « Отдел архитектуры, строительства, жилищно-коммунального хозяйства, пассажирского транспорта и автомобильных дорог района Аксуат » Смагулов С.С.
наименование организации, фамилия, имя, отчество (при наличии) руководителя

удостоверяет, что:

1. Строительно–монтажные работы на объекте выполнены в соответствии с утвержденным проектом (проектно–сметной документацией), государственными нормативами в сфере архитектурной, градостроительной и строительной деятельности;

2. Субподрядные организации:

ТОО «Qazaq Universal Company» ГСЛ №21030730 от 29.10.2021г.
наименование организации, № лицензии и дата получения
в лице директора – Токтасын А.Н.;
фамилия, имя, отчество (при наличии) руководителя

ТОО «Тендер Береке» ГСЛ №22014250 от 29.07.2022г.
наименование организации, № лицензии и дата получения
в лице директора – Смагулов К.У.;
фамилия, имя, отчество (при наличии) руководителя

ТОО «IT-Invest company» ГСЛ №20004063 от 19.08.2020г.
наименование организации, № лицензии и дата получения
в лице директора – Мамбеталиев А.С.;
фамилия, имя, отчество (при наличии) руководителя

ТОО «ЛидерСтройПроект-2002» ГСЛ №002196 от 08.08.2018г.
наименование организации, № лицензии и дата получения
в лице директора – Усенбеков А.Т.;
фамилия, имя, отчество (при наличии) руководителя

ТОО «ЖАЙЛЫАҚТАУ» ГСЛ №23020047 от 13.09.2023г.
наименование организации, № лицензии и дата получения
в лице директора – Ержанулы Е.Н.;
фамилия, имя, отчество (при наличии) руководителя

3. Проект (проектно-сметная документация) ТОО «ШыгысКурылысЖоба» №2-2022
наименование проектной организации, номер проекта
утвержден(а) ГУ «Отдел ЖКХ, ПТ, АД, строительства,архитектуры и градостроительства района Аксуат» области Абай, № 11 от 21.08.2022 года
(наименование организации утвердившей (переутвердившей) проект и дата утверждения

4. Объект (комплекс) имеет следующие основные технико-экономические показатели (мощность, производительность, производственная площадь, протяженность, вместимость, объем, пропускная способность, провозная способность, число рабочих мест и тому подобное, заполняется по всем объектам (кроме жилых домов) в единицах измерения соответственно целевой продукции или основным видам услуг):

| Мощность, производительность и так далее | Единица измерения | По проекту | | Фактически | |
|---|---|---|---|---|---|
| | | общая (с учетом ранее принятых) | в том числе пускового комплекса или очереди | общая (с учетом ранее принятых) | в том числе пускового комплекса или очереди |
| Труба полиэтиленовая для водоснабжения PE 100 SDR 17 - 110x6,6 | м | 4312,4 | 4312,4 | 4312,4 | 4312,4 |
| Труба полиэтиленовая для водоснабжения PE 100 SDR 17 – 63x3,8 | м | 718,6 | 718,6 | 718,6 | 718,6 |
| Труба стальная электросварная Ø25x2,0 | м | 1964,9 | 1964,9 | - | - |
| Труба полиэтиленовая для водоснабжения PE 100 SDR 17 - 25x2,0 | м | - | - | 3013 | 3013 |

Жилой дом имеет следующие показатели:

| Показатели | Единица измерения | По проекту | Фактически |
|---|---|---|---|
| Общая площадь | метр в квадрате (далее – м2) | - | - |
| Число этажей | этаж | - | - |
| Общий строительный объем | метр в кубе (далее – м3) | - | - |

| | | | |
|---|---|---|---|
| В том числе подземной части | м3 | - | - |
| Площадь встроенных, встроенно-пристроенных и пристроенных помещений | м2 | - | - |

| Показатели | По проекту | | | Фактически | | |
|---|---|---|---|---|---|---|
| | число квартир | площадь квартир, м2 | | число квартир | площадь квартир, м2 | |
| | | общая | жилая | | общая | жилая |
| Всего квартир, в том числе: однокомнатных двухкомнатных трехкомнатных четырехкомнатных и более | - | - | - | - | - | - |

5. Технологические и архитектурно-строительные решения по объекту характеризуется следующими данными:
*Проектом предусматривается строительство водопроводных сетей хоз-питьевого назначения, объединенных с пожарным водопроводом в селе Тана Мырза Аксуатского района Абайской области. Точкой подключения проектируемых водопроводных сетей являются существующие скважины. Магистральные водопроводные сети запроектированы из труб ПЭ100 SDR17 d110х6.6 мм; Проектом предусмотрен установка водонапорной башни 25м3, подвод сервисных линий к границе каждого жилого участка d25.*
*Для подключения сервисных линий в колодцах предусматриваются гребенки с отключающей арматурой на 1-6 абонентов. Учет воды предусматривается водомерными приборами. Под трубопроводы предусматривается выравнивающее основание из песка. Наружное пожаротушение массива предусмотрено от гидрантов в количестве 23 шт., установленных в колодцах на расстоянии не более 200 м. Пересечение водопроводом гравийных дорог предусмотрено открытым способом в футлярах из полиэтиленовых труб .*
краткие технические характеристики по особенностям его размещения, по основным материалам и конструкциям, инженерному и технологическому оборудованию

6. На объекте установлено предусмотренное проектом оборудование в количестве согласно актам о его приемке после индивидуального испытания и комплексного опробования;

7. Мероприятия по охране труда, обеспечению взрывобезопасности, пожаробезопасности, охране окружающей природной среды и антисейсмические мероприятия, предусмотренные проектом выполнены;

8. Строительно-монтажные работы осуществлены в сроки:

начало работ июнь 2023г .
месяц, год

окончание работ ноябрь 2023 г.
месяц, год

при продолжительности строительства, месяц:

по норме или по проекту организации строительства 7 (семь) месяцев;

фактически 6 (шесть) месяцев;

9. Примененные строительные материалы, конструкции, оборудование и изделия соответствуют требованиям проекта и государственных нормативов;

9-1. Доля местного содержания предусмотрена в проектно-сметной документации 99,92 % и фактический применено 99,92 %

(на объектах финансируемых за счет государственных инвестиций и средств квазигосударственного сектора);

10.Исполнительная геодезическая съемка фактического положения подземных инженерных сетей и/или зданий (сооружений) выполнена (обязательное приложение к декларации о соответствии);

11.Наружные инженерные коммуникации (холодное и горячее водоснабжение, канализация, теплоснабжение, газоснабжение, электроснабжение и связь) обеспечивают нормальную эксплуатацию объекта, что подтверждается поставщиками услуг по инженерному и коммунальному обеспечению.

Поставщики услуг по инженерному и коммунальному обеспечению:

_____

наименование организации, фамилия, имя, отчество (при наличии), подпись руководителя, дата, М.П.

_____

наименование организации, фамилия, имя, отчество (при наличии), подпись руководителя, дата, М.П.

12. Шумоизоляция здания соответствует проекту и подтверждается экспертным заключением выдаваемым государственной организацией осуществляющей санитарно-эпидемиологическую экспертизу по результатам лабораторных замеров проведенных аккредитованными испытательными лабораториями (центрами) (экспертное заключение прилагается);

13. Обеспечен доступ для маломобильных групп населения, что подтверждается органами социальной защиты населения_____;

Подрядчик (генеральный подрядчик) считает объект «Строительство водопроводных сетей и сооружений в селе Тана Мырза Аксауатского района Абайской области» готовым к приемке в эксплуатацию

наименование объекта (комплекса)

гарантирует качество выполненных строительно-монтажных и специальных работ, и принимает на себя обязательство устранять дефекты, возникшие по его вине при строительстве объекта согласно гарантийного срока в соответствии с законодательством Республики Казахстан.

Подрядчик (генеральный подрядчик)
Директор ТОО «УниверсалСтройСервис» - Момбеков Ж.А.

фамилия, имя, отчество (при наличии) руководителя,

подпись, дата

место для печати

Приложение 13
к акту приемки объекта
в эксплуатацию

форма

# Технические характеристики объекта (сети, водоводы, коллекторы и тому подобное)

| № п/п | Наименование | Единицы измерения | Количество, протяженность | Примечание |
|---|---|---|---|---|
| 1 | 2 | 3 | 4 | 5 |
| | | Водопровод | | |
| 1 | Водоводы (общая протяженность) | м | 5031 | |
| | 1) из стальных труб | м | - | |
| | 2) из чугунных труб | м | - | |
| | 3) из асбестоцементных труб | м | - | |
| | 4) из железобетонных труб | м | - | |
| | 5)из полиэтиленовых труб | м | 5031 | |
| 2 | Распределительная сеть (общая протяженность) | м | 3013 | |
| | 1) из стальных труб | м | - | |
| | 2) из чугунных труб | м | - | |
| | 3) из асбестоцементных труб | м | - | |
| | 4) из полиэтиленовых труб | м | 3013 | |
| 3 | Прочие устройства | | | |
| | Смотровой колодец | шт | 66 | |
| | Задвижка d-150 | шт | - | |
| | Задвижка d-125 | шт | - | |
| | Задвижка d-100 | шт | 11 | |
| | Задвижка d-80 | шт | - | |
| | Задвижка d-50 | шт | 1 | |
| | Кран d-20 | шт | 168 | |
| | Гидрант | шт | 23 | |
| | Водопроводный ввод (врезка) | шт | - | |
| | Водоразборная колонка | шт | - | |
| | Стальной футляр | шт | 100 | |
| | Полиэтиленовый футляр | м | - | |
| | Питьевой фонтанчик | шт | - | |
| | | Канализация | | |
| 1 | Коллекторы (общая протяженность) | м | - | |
| | 1) из керамических труб | м | - | |
| | 2) из чугунных труб | м | - | |
| | 3) из бетонных труб | м | - | |
| | 4) из асбестоцементных труб | м | - | |
| | 5) из железобетонных труб | м | - | |
| 2 | Канализационная сеть (общая протяженность) | м | - | |

| | | | | |
|---|---|---|---|---|
| | 1) из керамических труб | м | - | |
| | 2) из чугунных труб | м | - | |
| | 3) из бетонных труб | м | - | |
| | 4) из асбестоцементных труб | м | - | |
| | 5) из железобетонных труб | м | - | |
| 3 | Прочие устройства | | | |
| | Смотровой колодец | шт | - | |
| | Выпуск | шт | - | |

Горизонтальный разрез колодца

Масштаб 1:50

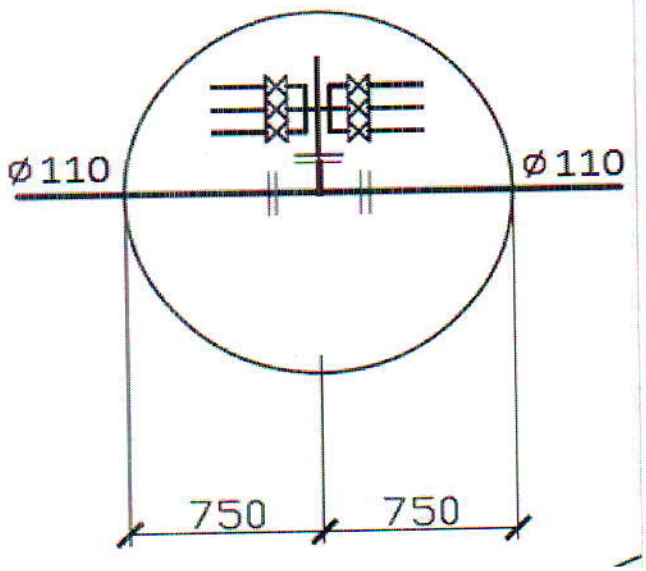


Вертикальный разрез колодца

Масштаб 1:50

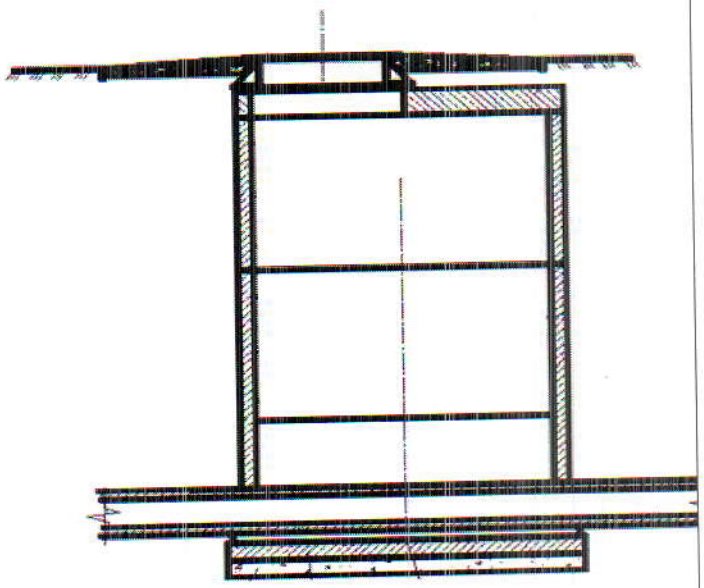

**Спецификация**

| № п/п | Наименование | Марка | Материал | Диаметр (мм) (размеры) | Количество | Примечание |
|---|---|---|---|---|---|---|
| 1 | Труба | электросварная | стальная | д. 325х8 | 100 | м |
| 2 | Труба | PE 100 SDR 17 | полиэтилен | д. 110х6,6 | 4312,4 | м |
| 3 | Труба | PE 100 SDR 17 | полиэтилен | д. 63х3,8 | 718,6 | м |
| 4 | Труба | PE 100 SDR 11 | полиэтилен | д. 25х2,3 | 3013 | м |
| 5 | Гидранты пожарные | чугун | подземные | Н 219 мм | 23 | шт |
| 6 | Задвижка | фланцевые | клиновая | DN 100 | 11 | шт |
| 7 | Задвижка | фланцевые | клиновая | DN 50 | 1 | шт |
| 8 | Счетчики | крыльчатые | | DN 15 | 84 | тш |

Схема привязки колодца к постоянным точкам-ориентирам

**Заказчик:** **Руководитель ГУ «Отдел архитектуры, строительства, жилищно-коммунального хозяйства, пассажирского транспорта и автомобильных дорог района Аксуат» Смагулов С.С.**

фамилия, имя, отчество (при наличии), подпись руководителя М.П. (при наличии)

**Авторский надзор:** **ТОО «Шығыс Құрылыс Жоба» главный инженер проекта Сегизбаев Т.О.**

фамилия, имя, отчество (при наличии), подпись эксперта М.П. (при наличии)