Республика Казахстан
Северо-Казахстанская область
ТОО "АртМонолитПроект"
ГСЛ №22016538

Заказчик: КГУ "Аппарат акима Преснoредутского сельского округа Жамбылского района Северо-Казахстанской области"

РАБОЧИЙ ПРОЕКТ

Капитальный ремонт здания бывшего торгового центра с переоборудованием в культурно-досуговый центр в с. Преснoредуть Жамбылского района СКО

23-10/2023

г. Петропавловск, 2023

Республика Казахстан
Северо-Казахстанская область
ТОО "АртМонолитПроект"
ГСЛ №22016538

Заказчик: КГУ "Аппарат акима Преснoредутского сельского округа Жамбылского района Северо-Казахстанской области"

РАБОЧИЙ ПРОЕКТ

Капитальный ремонт здания бывшего торгового центра с переоборудованием в культурно-досуговый центр в с. Преснoредуть Жамбылского района СКО

Том 2 - Рабочие чертежи
Альбом 1 - Генеральный план

23-10/2023

Директор ТОО "АртМонолитПроект" Гладышева К.Г.

ГИП ТОО "АртМонолитПроект" Фомин П.В.

г. Петропавловск, 2023

СИТУАЦИОННАЯ СХЕМА

ВЕДОМОСТЬ ССЫЛОЧНЫХ И ПРИЛАГАЕМЫХ ДОКУМЕНТОВ

ОБОЗНАЧЕНИЕ	НАИМЕНОВАНИЕ	ПРИМЕЧАНИЕ
	Ссылочные	
ГОСТ 21.508-93	Правила выполнения рабочей документации генеральных планов предприятий, сооружений и жилимщно-гражданских объектов	
СН РК 3.01-01 -2013 (с изменениями от 05.03.2018 г.)	Градостроительство. Планировка и застройка городских и сельских поселений.	
СП РК 3.01-101 -2013 (с изменениями на 09.07.2021 г.)	Градостроительство. Планировка и застройка городских и сельских поселений.	
ГОСТ 21.204-93 СПДС	Условные графические обозначения и изображения элементов генпланов и сооружений транспорта.	
СН РК 3.02-07-2014 СП РК 3.02-107-2014	Общественные здания и сооружения	

ОБЩИЕ ДАННЫЕ:

Рабочий проект "Капитальный ремонт здания бывшего торгового центра с переоборудованием в культурно-досуговый центр" по адресу: СКО, Жамбылский район, с. Преснорудуть - разработан на основании АПЗ № KZ66VUA01031359 от 28.11.2023 года, задания на проектирование от 15.11.2023 г., акта на право частной собственности на земельный участок (0,1878 га) - кадастровый номер 15-223-001-251.

Топографической основой проекта являются материалы топографо-геодезических материалов, выполненных ИП "СКО ГЕОДЕЗИЯ" в 2023 г. (Лицензия № 16000129). Система высот - условная. Система координат - условная.

Инженерно-геологические изыскания выполнены ТОО "СТАДИЯ» в 2023 году.

Климатический район строительства - I , подрайон- Iв.

Расчетная зимняя температура наиболее холодной пятидневки обеспеченностью 0,92 - минус 35,7 С°.

Нормативная снеговая нагрузка - 1,80 кПа.

Нормативное ветровое давление - 0,77 кПа.

Господствующее направление ветров - юго-западное.

Разделом Генеральный план предусмотрено:

- демонтажные работы;
- устройство проездов с покрытием из асфальтобетона;
- устройство тротуаров из брусчатки/тротуарной плитки;
- устройство отмостки у реконструируемого здания;
- вертикальная планировка территории;
- размещение временной парковки с покрытием из асфальтобетона;
- размещение площадки ТБО, установка контейнеров.

При производстве строительно-монтажных работ выполнять требования СН РК 1.03-05-2011 "Охрана труда и техника безопасности в строительстве", СП РК 1.03-106-2012 "Охрана труда и техника безопасности в строительстве". Градостроительное и архитектурное решения выполнены в соответствии с требованиями СН РК 3.01-01 -2013 (с изменениями на 05.03.2018 г.) и СП РК 3.01-101 -2013 (с изменениями на 09.07.2021 г.) "Градостроительство. Планировка и застройка городских и сельских населённых, пунктов", Закона Республики Казахстан от 16 июля 2001 года № 242 «Об архитектурной, градостроительной и строительной деятельности в Республике Казахстан» и нормативными документами, действующими на территории РК.

Перечень видов работ, для которых необходимо составлять акты освидетельствования скрытых работ:

1. Акт на устройство естественного основания;
2. Акт на устройство щебеночного основания;
3. Акт на устройство песчаного основания.

Настоящий проект разработан в соответствии с действующими строительными нормами и правилами и предусматривает мероприятия, обеспечивающие взрывобезопасность и пожаробезопасность при эксплуатации здания, сооружения.

Главный инженер проекта: Фомин П. В.

Согласовано:

Взам инв N

Подпись и дата

Инв N под

Изм.	Кол.уч.	Лист	№док	Подпись	Дата
ГИП		ФОМИН П. В.			10.2023
РАЗРАБОТАЛ		ДЕРКАЧ О. С.			10.2023
ПРОВЕРИЛ		ФОМИН П. В.			10.2023
Н.КОНТР.		ГЛАДЫШЕВА К.Г.			10.2023

ЗАКАЗ №: 25-10/2023 ГП

СКО, Жамбылский район, с. Преснорудуть

Капитальный ремонт здания бывшего торгового центра с переоборудованием в культурно-досуговый центр

Стадия	Лист	Листов
РП	1	7

ОБЩИЕ ДАННЫЕ (начало).

ТОО "Арт МонолитПроект "
Лицензия № 18018124
г. Петропавловск

СОСТАВ ПРОЕКТА

№ тома	ОБОЗНАЧЕНИЕ	НАИМЕНОВАНИЕ	Примечание
1	ОПЗ	Общая пояснительная записка	
2	РЧ	Рабочие чертежи	
3	СМ	Сметы	
4	ПОС	Проект организации строительства	
5	ПП	Паспорт проекта	
6	ПБ	Пожарная безопасность	
		Состав ТОМа 2	
	Альбом 1	Генеральный план	
	Альбом 2	Архитектурно-строительные решения	
	Альбом 3	Электроосвещение и электросиловое оборудование	
	Альбом 4	Водопровод и канализация	
	Альбом 5	Отопление, вентиляция и кондиционирование	
	Альбом 6	Пожарная сигнализация	
	Альбом 7	Охранное видеонаблюдение	

ВЕДОМОСТЬ ОСНОВНЫХ КОМПЛЕКТОВ РАБОЧИХ ЧЕРТЕЖЕЙ

ОБОЗНАЧЕНИЕ	НАИМЕНОВАНИЕ	ПРИМЕЧАНИЕ
ГП	Генеральный план	
АС	Архитектурно-строительные решения	
ЭОМ	Электроосвещение и электросиловое оборудование	
ВК	Водопровод и канализация	
ОВиК	Отопление, вентиляция и кондиционирование	
ПС	Пожарная сигнализация	
ОВД	Охранное видеонаблюдение	

ВЕДОМОСТЬ РАБОЧИХ ЧЕРТЕЖЕЙ ОСНОВНОГО КОМПЛЕКТА

Номер	НАИМЕНОВАНИЕ	ПРИМЕЧАНИЕ
1	ОБЩИЕ ДАННЫЕ (начало).	ГП - 1
2	ОБЩИЕ ДАННЫЕ (окончание).	ГП - 2
3	ПЛАН СНОСИМЫХ ЗДАНИЙ и СООРУЖЕНИЙ М 1:500.	ГП - 3
4	РАЗБИВОЧНЫЙ ПЛАН М 1:500.	ГП - 4
5	ПЛАН ОРГАНИЗАЦИИ РЕЛЬЕФА М 1:500.	ГП - 5
6	ПЛАН ЗЕМЛЯНЫХ МАСС М 1:500.	ГП - 6
7	ПЛАН БЛАГОУСТРОЙСТВА М 1:500.	ГП - 7
8	КОНСТРУКЦИИ ДОРОЖНЫХ ОДЕЖД	ГП - 8
9	СТОЙКА под ДОРОЖНЫЕ ЗНАКИ	ГП - 9

ПОКАЗАТЕЛИ по ГЕНПЛАНУ

N п/п	НАИМЕНОВАНИЕ	Ед. изм.	Кол-во на уч-ке		Кол-во вне уч-ка
			м²	%	
1	Площадь участка по госакту	га	0,1878	100	-
2	Площадь застройки (общая), в т.ч.:				
	- ТОРГОВЫЙ ЦЕНТР	м²	875,01	47	-
	- Площадка для ТБО	м²	-	-	6,46
3	Площадь асфальтобетонного покрытия	м²	722,00	38	454,60
4	Площадь отмостки	м²	150,00	8	-
5	Площадь брусчатки/тротуарной плитки	м²	68,00	4	112,00
6	Площадь травяного покрытия (засев)	м²	62,99	3	186,00

Согласовано:

Взам инв N

Подпись и дата

Инв N под

Изм.	Кол.уч.	Лист	№док	Подпись	Дата
ГИП		ФОМИН П. В.			10.2023
РАЗРАБОТАЛ		ДЕРКАЧ О. С.			10.2023
ПРОВЕРИЛ		ФОМИН П. В.			10.2023
Н.КОНТР.		ГЛАДЫШЕВА К.Г.			10.2023

ЗАКАЗ №: 25-10/2023 ГП

СКО, Жамбылский район, с. Преснорeдуть

Капитальный ремонт здания бывшего торгового центра с переоборудованием в культурно-досуговый центр

Стадия	Лист	Листов
РП	2	

ОБЩИЕ ДАННЫЕ (окончание).

ТОО "Арт МонолитПроект "
Лицензия № 18018124
г. Петропавловск

ПЛАН СНОСИМЫХ ЗДАНИЙ и СООРУЖЕНИЙ М 1:500

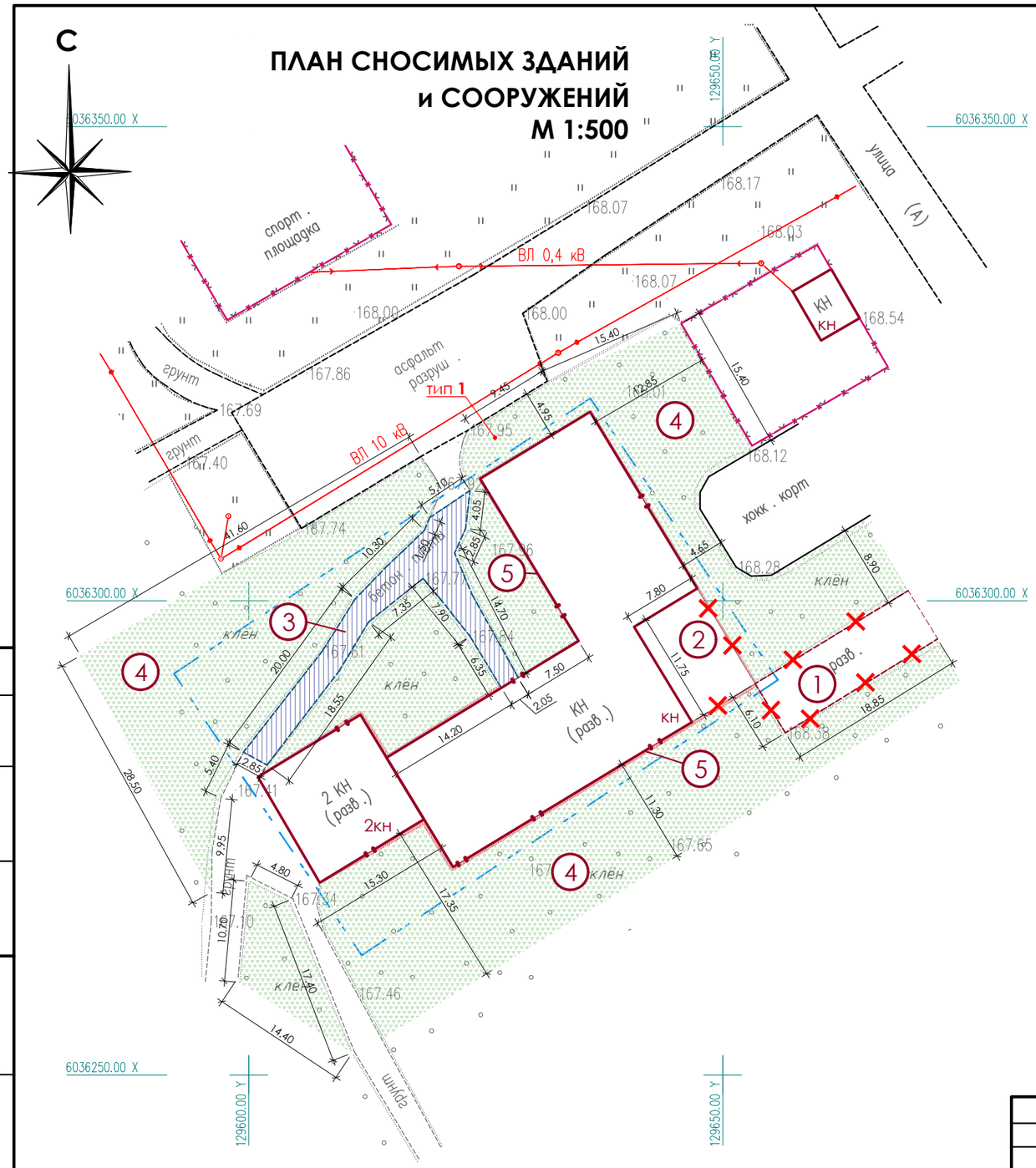

ВЕДОМОСТЬ СНОСИМЫХ ЗДАНИЙ и СООРУЖЕНИЙ

Номер на плане	Наименование	Примечание
1	Здание разрушенное (S=114,99 м², V=344,96 м³)	демонтаж
2	Часть существующего здания ТЦ (S=91,65 м², V=513,25 м³), кирпичное	демонтаж
3	Покрытие из бетонных плит (S=144,00 м²)	демонтаж
4	Поросль клена (S=0,22 га)	выкорчевка
5	Отмостка бетонная (S=38,00 м²)	демонтаж

УСЛОВНЫЕ ОБОЗНАЧЕНИЯ

ВИД	ОБОЗНАЧЕНИЕ
	ДЕМОНТАЖНЫЕ РАБОТЫ
	ГРАНИЦА УЧАСТКА ПО ГОСАКТУ
	ЗДАНИЯ И СООРУЖЕНИЯ - существующие
	Выкорчевка поросли деревьев
	Бетонные плиты
	Отмостка разрушенная

Согласовано:

Взам инв N

Подпись и дата

Инв N под

Изм.	Кол.уч.	Лист	№док	Подпись	Дата
ГИП		ФОМИН П. В.			10.2023
РАЗРАБОТАЛ		ДЕРКАЧ О. С.			10.2023
ПРОВЕРИЛ		ФОМИН П. В.			10.2023
Н.КОНТР.		ГЛАДЫШЕВА К.Г.			10.2023

ЗАКАЗ №: 25-10/2023 ГП

СКО, Жамбылский район, с. Преснорeдуть

Капитальный ремонт здания бывшего торгового центра с переоборудованием в культурно-досуговый центр

Стадия	Лист	Листов
РП	3	

ПЛАН СНОСИМЫХ ЗДАНИЙ и СООРУЖЕНИЙ М 1:500.

ТОО "Арт МонолитПроект "
Лицензия № 18018124
г. Петропавловск

РАЗБИВОЧНЫЙ ПЛАН
М 1:500

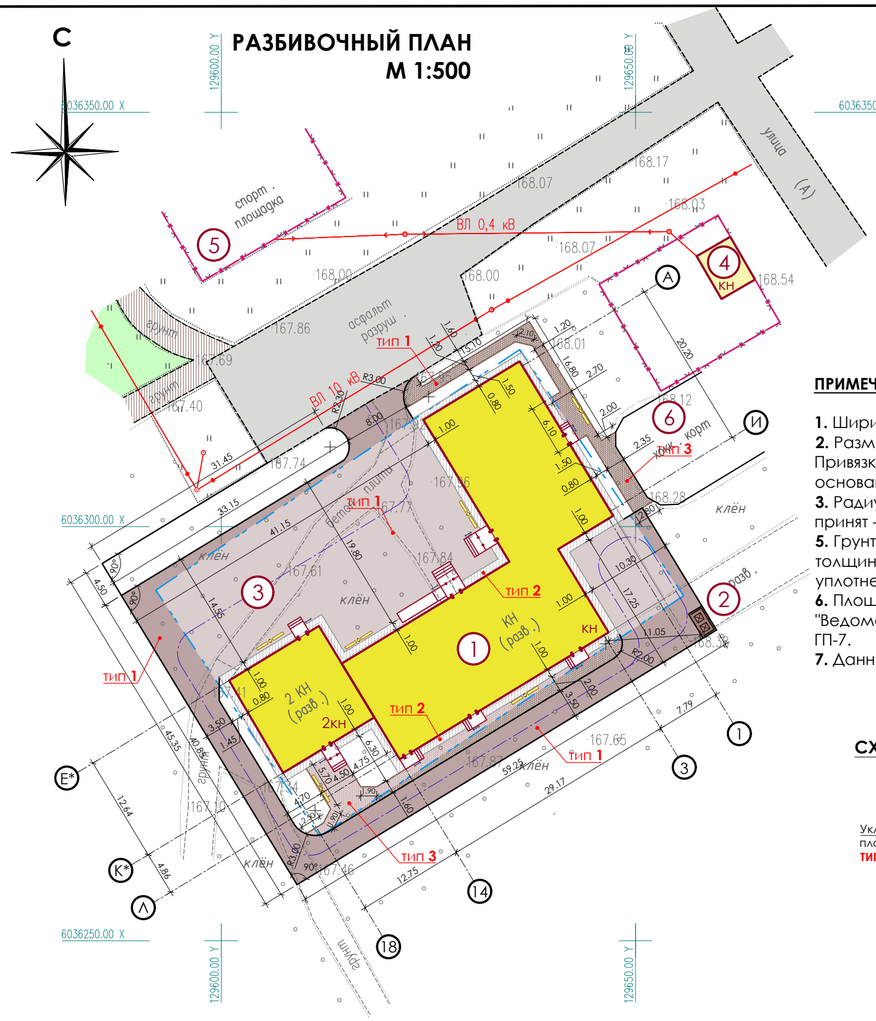

ВЕДОМОСТЬ ЖИЛЫХ и ОБЩЕСТВЕННЫХ ЗДАНИЙ и СООРУЖЕНИЙ

Номер на плане	Наименование и обозначение	Этажность	Количество			Площадь, м²				Строительный объем, м³	
			Зданий	квартир		застройки		общая нормируемая		Зданий	Всего
				здания	всего	здания	всего	здания	всего		
1	ТОРГОВЫЙ ЦЕНТР (кап.ремонт, преоборудование)	1	1	-	-	875,01	875,01	-	-	-	-
2	ПЛОЩАДКА ТБО (проектируемая)	-	1	-	-	6,46	6,46	-	-	-	-
3	ВРЕМЕННАЯ ПАРКОВКА (проектируемая)	-	-	-	-	-	-	-	-	-	-
4	ЗДАНИЕ КИРПИЧНОЕ НЕЖИЛОЕ (существующее)	-	1	-	-	-	-	-	-	-	-
5	СПОРТИВНАЯ ПЛОЩАДКА (существующая)	-	1	-	-	-	-	-	-	-	-
6	ХОККЕЙНЫЙ КОРТ (существующий)	-	1	-	-	-	-	-	-	-	-

УСЛОВНЫЕ ОБОЗНАЧЕНИЯ

ВИД	ОБОЗНАЧЕНИЕ
	ЗДАНИЯ и СООРУЖЕНИЯ - существующие
	ЗДАНИЯ и СООРУЖЕНИЯ - кап.ремонт, переоборудование
	ОТМОСТКА ТИП 2 (проектируемая)
	ПОКРЫТИЕ АСФАЛЬТОБЕТОННОЕ (проектируемое) - на участке ТИП 1
	ПОКРЫТИЕ АСФАЛЬТОБЕТОННОЕ (проектируемое) - вне участка ТИП 1
	ПОКРЫТИЕ АСФАЛЬТОБЕТОННОЕ (существующее)
	ПОКРЫТИЕ из БРУСЧАТКИ (проектируемое) - на участке ТИП 3
	ПОКРЫТИЕ из БРУСЧАТКИ (проектируемое) - вне участка ТИП 3
	ГРАНИЦА УЧАСТКА по ГОСАКТУ
	ОГРАЖДЕНИЕ МЕТАЛЛИЧЕСКОЕ (существующее)
	ОСЬ ПРОЕЗДА
	МАФ (проектируемые)

ПРИМЕЧАНИЕ:

1. Ширина отмостки у проектируемого здания принята 0,80 м., 1,00 м.
2. Размеры проектируемого здания даны по разбивочным осям. Привязку проектируемого благоустройства территории выполнять на основании линейных размеров от разрабатываемого здания.
3. Радиусы закругления проектируемых асфальтобетонных проездов принят - 2.00 м., 2.30 м., 3.00 м.
5. Грунт под основание отмостки, проездов утрамбовать послойно толщиной 20 - 25 см, с проливкой воды. Объемный вес грунта после уплотнения 1.65 т/м³.
6. Площадка для ТБО, контейнеры для твердых бытовых отходов учтены в "Ведомости малых архитектурных форм и переносных изделий" - см. л. ГП-7.
7. Данный лист смотреть совместно с листами ГП - 5, 7.

ВЕДОМОСТЬ ПРОЕЗДОВ, ТРОТУАРОВ, ДОРОЖЕК и ПЛОЩАДОК

Позиция	НАИМЕНОВАНИЕ	ТИП	ПЛОЩАДЬ ПОКРЫТИЯ, м²	ПРИМЕЧАНИЕ
	На участке:			
1	Асфальтобетонное покрытие	1	722,00	-
2	Отмостка	2	150,00	-
3	Брусчатка/тротуарная плитка (БР-100.20.08 - 20 м.п./20 шт.)	3	68,00	
	Вне участка:			
4	Асфальтобетонное покрытие (Бр.100.30.15 L=269 м.п./269 шт.)	1	454,60	-
5	Брусчатка/тротуарная плитка (БР-100.20.08 - 76 м.п./76 шт.)	3	112,00	-

СХЕМА УСТАНОВКИ БОРДЮРНОГО КАМНЯ
М 1:1000

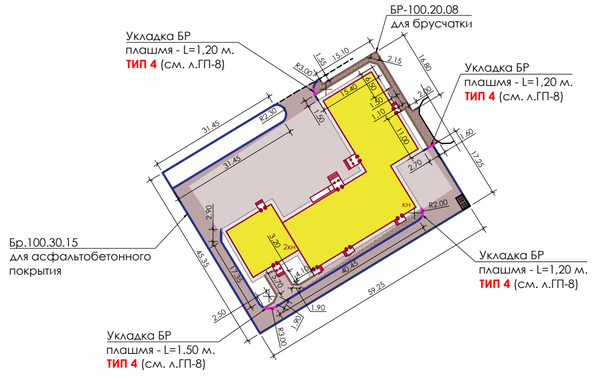

Согласовано:

Взам инв N

Подпись и дата

Инв N под

Изм.	Кол.уч.	Лист	№док	Подпись	Дата
ГИП		ФОМИН П. В.			10.2023
РАЗРАБОТАЛ		ДЕРКАЧ О. С.			10.2023
ПРОВЕРИЛ		ФОМИН П. В.			10.2023
Н.КОНТР.		ГЛАДЫШЕВА К.Г.			10.2023

ЗАКАЗ №: 25-10/2023 ГП

СКО, Жамбылский район, с. Преснорeдуть

Капитальный ремонт здания бывшего торгового центра с переоборудованием в культурно-досуговый центр

Стадия	Лист	Листов
РП	4	

РАЗБИВОЧНЫЙ ПЛАН М 1:500.

ТОО "Арт МонолитПроект "
Лицензия № 18018124
г. Петропавловск

ПЛАН ОРГАНИЗАЦИИ РЕЛЬЕФА
М 1:500

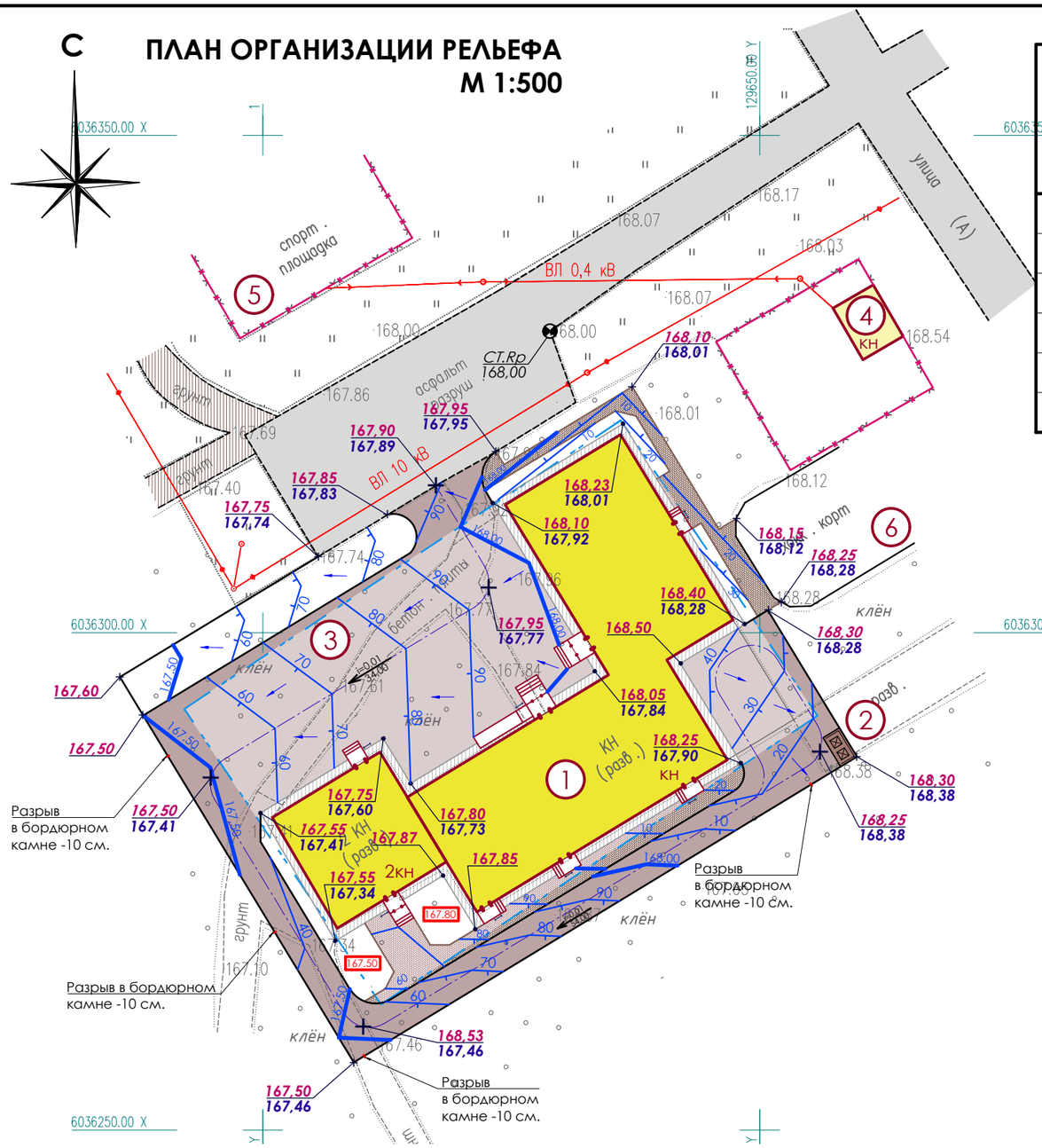

ВЕДОМОСТЬ ЖИЛЫХ и ОБЩЕСТВЕННЫХ ЗДАНИЙ и СООРУЖЕНИЙ

Номера плане	Наименование и обозначение	Этажность	Количество			Площадь, м²				Строительный объем, м³	
			Зданий	квартир		застройки		общая нормируемая		Зданий	Всего
				здания	всего	здания	всего	здания	всего		
1	ТОРГОВЫЙ ЦЕНТР (кап.ремонт, преоборудование)	1	1	-	-	875,01	875,01	-	-	-	-
2	ПЛОЩАДКА ТБО (проектируемая)	-	1	-	-	6,46	6,46	-	-	-	-
3	ВРЕМЕННАЯ ПАРКОВКА (проектируемая)	-	-	-	-	-	-	-	-	-	-
4	ЗДАНИЕ КИРПИЧНОЕ НЕЖИЛОЕ (существующее)	-	1	-	-	-	-	-	-	-	-
5	СПОРТИВНАЯ ПЛОЩАДКА (существующая)	-	1	-	-	-	-	-	-	-	-
6	ХОККЕЙНЫЙ КОРТ (существующий)	-	1	-	-	-	-	-	-	-	-

УСЛОВНЫЕ ОБОЗНАЧЕНИЯ

ВИД	ОБОЗНАЧЕНИЕ
	ЗДАНИЯ и СООРУЖЕНИЯ - существующие
	ЗДАНИЯ и СООРУЖЕНИЯ - кап.ремонт, переоборудование
	ОТМОСТКА ТИП 2 (проектируемая)
	ПОКРЫТИЕ АСФАЛЬТОБЕТОННОЕ (проектируемое) - на участке ТИП 1
	ПОКРЫТИЕ АСФАЛЬТОБЕТОННОЕ (проектируемое) - вне участка ТИП 1
	ПОКРЫТИЕ АСФАЛЬТОБЕТОННОЕ (существующее)
	ПОКРЫТИЕ из БРУСЧАТКИ (проектируемое) - на участке ТИП 3
	ПОКРЫТИЕ из БРУСЧАТКИ (проектируемое) - вне участка ТИП 3
	ГРАНИЦА УЧАСТКА по ГОСАКТУ
	ОСЬ ПРОЕЗДА
30	ПРОЕКТНЫЕ ГОРИЗОНТАЛИ
167,85 / 167,49	ПРОЕКТНЫЕ ОТМЕТКИ ПЛАНИРОВКИ / ФАКТИЧЕСКИЕ ОТМЕТКИ РЕЛЬЕФА МЕСТНОСТИ
	УКЛОНОУКАЗАТЕЛЬ

ПРИМЕЧАНИЕ:

1. Высотные отметки рельефа даны в метрах.
2. План организации рельефа выполнен в пределах границ участка по госакту и вне его с учетом существующего рельефа.
3. Отвод поверхностных вод осуществляется на проезды и далее в озеленяемую и озелененную территорию.
4. Вертикальная планировка разрабатывается как в проектных горизонталях, так и в проектных отметках опорных точек планировки;
5. За высотное обоснование принят временный репер **Ст. Rр** с отметкой **168,00** (край существующего асфальтового покрытия);
6. Данный лист смотреть совместно с листами ГП - 4, 6.

Согласовано:

Взам инв N

Подпись и дата

Инв N под

Изм.	Кол.уч.	Лист	№док	Подпись	Дата
ГИП		ФОМИН П. В.			10.2023
РАЗРАБОТАЛ		ДЕРКАЧ О. С.			10.2023
ПРОВЕРИЛ		ФОМИН П. В.			10.2023
Н.КОНТР.		ГЛАДЫШЕВА К.Г.			10.2023

ЗАКАЗ №: 25-10/2023 ГП

СКО, Жамбылский район, с. Преснорeдуть

Капитальный ремонт здания бывшего торгового центра с переоборудованием в культурно-досуговый центр

Стадия	Лист	Листов
РП	5	

ПЛАН ОРГАНИЗАЦИИ РЕЛЬЕФА М 1:500.

ТОО "Арт МонолитПроект "
Лицензия № 18018124
г. Петропавловск

ПЛАН ЗЕМЛЯНЫХ МАСС
М 1:500

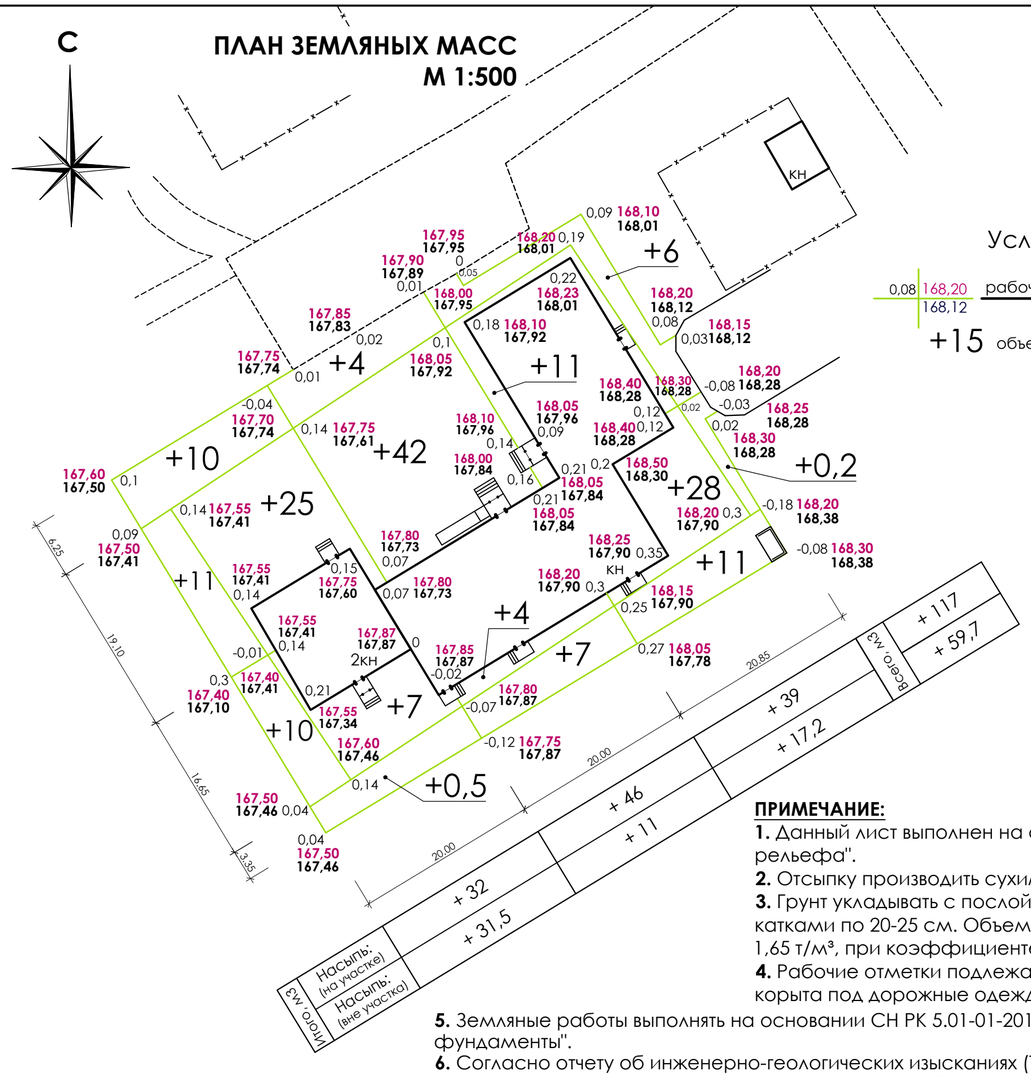

Условные обозначения

0,08 | 168,20 — рабочая отметка | красная (ПРОЕКТНАЯ) отметка
168,12 — черная (НАТУРНАЯ) отметка

+15 объем земли в м3. Насыпь

ВЕДОМОСТЬ ОБЪЕМОВ ЗЕМЛЯНЫХ МАСС

	Наименование работ и объем грунта	Количество, м3 В границах отведенного участка		Количество, м3 Вне границах участка		Примечание
		Насыпь (+)	Выемка (-)	Насыпь (+)	Выемка (-)	
1	Грунт планировки территории	117,00	-----	59,70	-----	
2	Срезка растительного грунта - 0,20 м.	-----	200,60	-----	151,80	
3	Строительный грунт взамен растительного	200,60	-----	151,80	-----	
4	Вытесненный грунт, в т.ч. при устройстве:	-----	-----	-----	-----	
	а)подземных частей зданий (сооружений)	-----	-----	-----	-----	АС
	б)обратная засыпка	-----	-----	-----	-----	
	в)подземных сетей	-----	-----	-----	-----	
	г)автодорожных покрытий	-----	86,64	-----	54,55	ГП
	д)корыто для щебеночного покрытия	-----	-----	-----	-----	
	е)корыто для грунто-щебеночного покрытия	-----	-----	-----	-----	
	ж)корыто для песчаного покрытия	-----	-----	-----	-----	
	з)корыто для устройства отмостки	-----	24,00	-----	-----	ГП
	и)корыто для устройства брусчатки	-----	15,64	-----	25,76	
	к)пригодный грунт взамен плодородного грунта	-----	-----	-----	-----	
	л) траншеи и корыто под озеленение	-----	9,45	-----	27,90	ГП
5	Засыпка корыта растительным грунтом	9,45	-----	27,90	-----	
6	Поправка на уплотнение (0,06)	19,62	-----	14,36	-----	
	Всего пригодного грунта:	346,67	336,33	253,76	260,01	
7	Грунт непригодный для устройства насыпи оснований зданий, подлежащий удалению-0,45 м.	451,35	451,35	341,55	341,55	Инженерно-геологические изыскания
8	в т.ч растительный грунт	9,45	200,60	27,90	151,80	
9	в т.ч строительный грунт	337,22	135,73	225,86	108,21	
10	ИЗБЫТОК растительно грунта	191,15	-----	123,90	-----	
11	НЕДОСТАТОК строительного грунта	-----	201,49	-----	117,65	
	Итого перерабатываемого грунта	989,17	989,17	719,21	719,21	

ПРИМЕЧАНИЕ:

1. Данный лист выполнен на основании л. "План организации рельефа".
2. Отсыпку производить сухим не пучинистым грунтом.
3. Грунт укладывать с послойным уплотнением кулачковыми катками по 20-25 см. Объемный вес грунта после уплотнения 1,65 т/м³, при коэффициенте стандартного уплотнения 0,95.
4. Рабочие отметки подлежат корректировке с учетом глубины корыта под дорожные одежды проездов.
5. Земляные работы выполнять на основании СН РК 5.01-01-2013 "Земляные сооружения, основания и фундаменты".
6. Согласно отчету об инженерно-геологических изысканиях (ТОО "СТАДИЯ") с поверхности вскрыт почвенно-растительный и техногенный слои грунта. Почвенно-растительный слой грунта представляет собой чернозем обыкновенный, темно-серого до черного цвета. Слой вскрыт повсеместно, с поверхности и под техногенным слоем грунта. Мощность слоя составляет 0,3-0,6 м. Техногенный слой грунта представляет собой чернозем, с примесью 10-50% щебня и боя кирпича. Вскрыт в скважине №1, мощность слоя составляет 0,4 м.
При расчете показателей в ведомости объемов земляных масс принят:
- средний показатель срезки техногенного слоя мощностью **0,20 м.**
- средний показатель срезки почвенно-растительного слоя мощностью **0,45 м.**

7. Данный лист смотреть совместно с л. ГП - 5.

Согласовано:

Взам инв N

Подпись и дата

Инв N под

Изм.	Кол.уч.	Лист	№док	Подпись	Дата
ГИП		ФОМИН П. В.			10.2023
РАЗРАБОТАЛ		ДЕРКАЧ О. С.			10.2023
ПРОВЕРИЛ		ФОМИН П. В.			10.2023
Н.КОНТР.		ГЛАДЫШЕВА К.Г.			10.2023

ЗАКАЗ №: 25-10/2023 ГП

СКО, Жамбылский район, с. Пресноредуть

Капитальный ремонт здания бывшего торгового центра с переоборудованием в культурно-досуговый центр

Стадия	Лист	Листов
РП	6	

ПЛАН ОРГАНИЗАЦИИ РЕЛЬЕФА
М 1:500.

ТОО "Арт МонолитПроект "
Лицензия № 18018124
г. Петропавловск

ПЛАН БЛАГОУСТРОЙСТВА
М 1:500

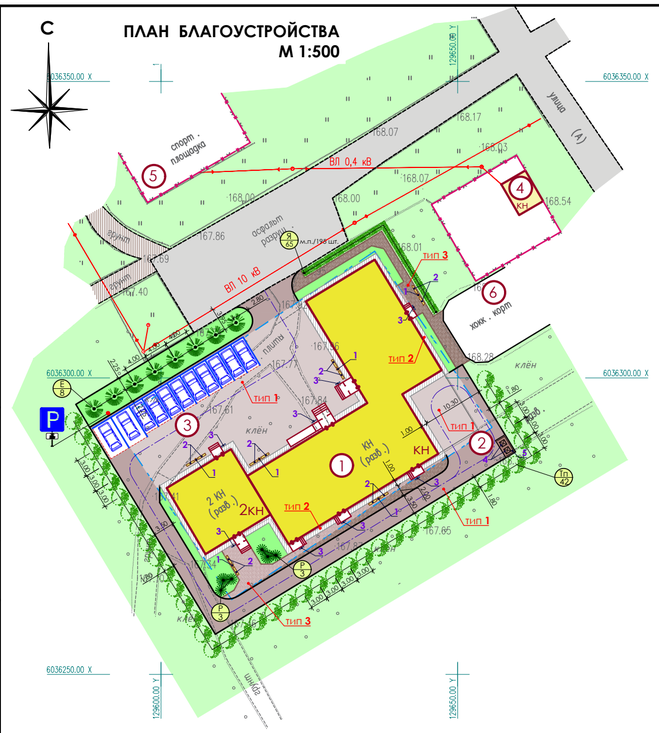

ВЕДОМОСТЬ ЖИЛЫХ и ОБЩЕСТВЕННЫХ ЗДАНИЙ и СООРУЖЕНИЙ

Номер на плане	Наименование и обозначение	Этажность	Количество			Площадь, м²				Строительный объем, м³	
			Зданий	квартир		застройки		общая нормируемая		Зданий	Всего
				здания	всего	здания	всего	здания	всего		
1	ТОРГОВЫЙ ЦЕНТР (кап.ремонт, переоборудование)	1	1	-	-	875,01	875,01	-	-	-	-
2	ПЛОЩАДКА ТБО (проектируемая)	-	1	-	-	6,46	6,46	-	-	-	-
3	ВРЕМЕННАЯ ПАРКОВКА (проектируемая)	-	-	-	-	-	-	-	-	-	-
4	ЗДАНИЕ КИРПИЧНОЕ НЕЖИЛОЕ (существующее)	-	1	-	-	-	-	-	-	-	-
5	СПОРТИВНАЯ ПЛОЩАДКА (существующая)	-	1	-	-	-	-	-	-	-	-
6	ХОККЕЙНЫЙ КОРТ (существующий)	-	1	-	-	-	-	-	-	-	-

ВЕДОМОСТЬ МАЛЫХ АРХИТЕКТУРНЫХ ФОРМ и ПЕРЕНОСНЫХ ИЗДЕЛИЙ

Поз.	Обозначение	Наименование	Кол.	Примечание
1		УРНА "Сатурн"	6	8601-0303-0204 УСН РК 8.02-03-2023
2		СКАМЕЙКА "Вдохновение"	12	8601-0302-0309 УСН РК 8.02-03-2023
3		ИЗДЕЛИЕ для ЧИСТКИ ОБУВИ (металлическое изделие - размер 0,60*0,30 м., вес 16 кг.)	8	тоговая сеть
4		Контейнер для ТБО "Стандарт" с крышкой, шт.	2	8601-0307-0404 УСН РК 8.02-03-2023
5		Навес для двух мусорных контейнеров, шт.	1	8601-0307-0101 УСН РК 8.02-03-2023

ВЕДОМОСТЬ РАЗМЕТКИ

Номер	ОБОЗНАЧЕНИЕ, РАЗМЕР	НАЗНАЧЕНИЕ	L, м.п.	S окрашиваемой поверхности, м²
1.1	0,10	Граница мест стоянки трансп.средств	94,50	9.45
1.24.3	0,15; 0,80; 1,60	Дублирование дорожного знака "Инвалиды"		2.88
1.16.4	5,38; 1,50	Островок безопасности		3.90

Примечание:
1. Разметка **1.24.3** и **1.16.4** - выполняется по месту размещения парковки для МГН.

УСЛОВНЫЕ ОБОЗНАЧЕНИЯ

ВИД	ОБОЗНАЧЕНИЕ
	ЗДАНИЯ и СООРУЖЕНИЯ - существующие
	ЗДАНИЯ и СООРУЖЕНИЯ - кап.ремонт, переоборудование
	ОТМОСТКА ТИП 2 (проектируемая)
	ПОКРЫТИЕ АСФАЛЬТОБЕТОННОЕ (проектируемое) - на участке ТИП 1
	ПОКРЫТИЕ АСФАЛЬТОБЕТОННОЕ (проектируемое) - вне участка ТИП 1
	ПОКРЫТИЕ АСФАЛЬТОБЕТОННОЕ (существующее)
	ПОКРЫТИЕ ТРАВЯНОЕ (существующее)
	ПОКРЫТИЕ ТРАВЯНОЕ (проектируемое)
	ПОКРЫТИЕ из БРУСЧАТКИ (проектируемое) - на участке ТИП 3
	ПОКРЫТИЕ из БРУСЧАТКИ (проектируемое) - вне участка ТИП 3
	ГРАНИЦА УЧАСТКА по ГОСАКТУ
	ОГРАЖДЕНИЕ МЕТАЛЛИЧЕСКОЕ (существующее)
	ОСЬ ПРОЕЗДА
	КУСТАРНИК РЯДОВОЙ (посадка)
	ДЕРЕВЬЯ ЛИСТВЕННЫХ ПОРОД (посадка)
	ДЕРЕВЬЯ ХВОЙНЫХ ПОРОД (посадка)
	КУСТАРНИК ГРУППОВОЙ (посадка)
	МАФ (проектируемые)
	Разметка для временной парковки - проектируемая
P	Дорожный знак парковки - проектируемый

ВЕДОМОСТЬ ДОРОЖНЫХ ЗНАКОВ

№ на п.	ОБОЗНАЧЕНИЕ, РАЗМЕРЫ	НАИМЕНОВАНИЕ	Кол-во	Элем. опор	Элем. опор	ПРИМЕЧАНИЕ
ИНФОРМАЦИОННО-УКАЗАТЕЛЬНЫЕ						
5.15	P (700х700) мм.	Место стоянки	1	Стойка СМ-1	1	см. л. **ГП - 9**
7.17	(табличка)	Инвалиды	1			крепить на 1 стойку со знаком 5.15

ВЕДОМОСТЬ ЭЛЕМЕНТОВ ОЗЕЛЕНЕНИЯ

Позиция	НАИМЕНОВАНИЕ	Возраст, лет	Кол.	ПРИМЕЧАНИЕ
Тп	Саженец ТОПОЛЬ ПИРАМИДАЛЬНЫЙ	7 - 8	42	с комом 0,8*0,8*0,5
Е	Саженец ЕЛЬ 2.5-3.0м	10-12	8	с комом 1,0*1,0*0,8
Р	Саженец РЯБИНА ОБЫКНОВЕННАЯ 1,5-2.0м	5	6	с комом 0,5*0,4
Я	Рядовой кустарник (однорядный) - **яблоня дичка**	3	65 м.п./ 195 шт.	траншея, саженец (3 шт. на 1м.п.)
Я/3	номер, присвоенный группе/кол-во штук в группе			
	Травяное покрытие	м²	62.99/ 186.00	посев, проектируемое

ВЕДОМОСТЬ ПОТРЕБНОСТИ в РАСТИТЕЛЬНОМ ГРУНТЕ

N п/п	НАИМЕНОВАНИЕ	На уч-ке Кол-во, м3	Вне уч-ка Кол-во, м3
1	Деревья лиственных пород	-	14,00
2	Кустарник рядовой	-	16,00
3	Травяное покрытие - газон (0,20 м. раст.грунт)	12,60	37,20

ПРИМЕЧАНИЕ:

1. Разбивку деревьев вести от края проектируемого проезда с асфальтобетонным покрытием, от края тротуаров из брусчатки/тротуарной плитки по окончанию строительно-монтажных работ. Привязочные размеры посадки деревьев и кустарника дана на данном листе.
2. Посадку деревьев, кустарника производить только доброкачественными стандартными саженцами отвечающие стандарту:
- саженцы лиственных пород по ГОСТ 24909-81;
- саженцы кустарниковых пород по ГОСТ 24835-81.

3. При посадке деревьев учитывать расстояния от зданий и сооружений до ствола деревьев - 5.0 м., кустарника - 1,5 м. Подготовку посадочных мест для деревьев с комом производить с заменой грунта 100%: механизированным способом, шаг посадки лиственных деревьев - 3,00 м., хвойных деревьев - 4,00 м.
4. Подготовка почвы под газон:
- добавление растительного грунта - 20 см., посев газона в естественный грунт, взрыхленный, протравленный.
- посев семян газонных трав импортного производства - 0.02 кг/м².

5. Данный лист смотреть совместно с листами ГП - 4, 5.

Согласовано:

Взам.инв N | Подпись и дата | Инв N под.

Изм.	Кол.уч.	Лист	№док	Подпись	Дата				
ГИП		ФОМИН П. В.			10.2023	**ЗАКАЗ №:** 25-10/2023			ГП
РАЗРАБОТАЛ		ДЕРКАЧ О. С.			10.2023	**СКО, Жамбылский район, с. Пресноредуть**			
ПРОВЕРИЛ		ФОМИН П. В.			10.2023	**Капитальный ремонт здания бывшего торгового центра с переоборудованием в культурно-досуговый центр**	Стадия	Лист	Листов
Н.КОНТР.		ГЛАДЫШЕВА К.Г.			10.2023		РП	7	
						ПЛАН БЛАГОУСТРОЙСТВА М 1:500.	**ТОО "Арт МонолитПроект "** Лицензия № 18018124 г. Петропавловск		

АСФАЛЬТОБЕТОННОЕ ПОКРЫТИЕ ПРОЕЗДОВ (ТИП I)

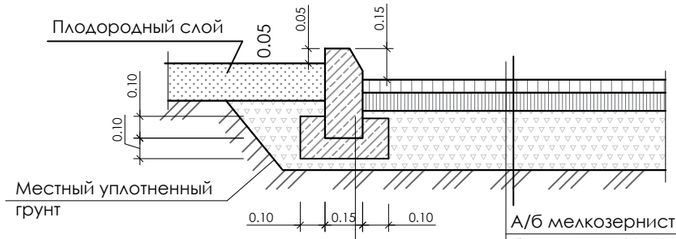

Борт. камень тип БР 100.30.15/300.30.15
ГОСТ 6665-91 Бетон кл. В15 ГОСТ 26633-2012

А/б мелкозернистый марки типа А на
битуме БНД 90/130 - 0.04м
А/б крупнозернистый на битуме БНД 90/130- 0.05м
Щебень фракционированный (20-40) по способу "Заклинки" по ГОСТ 25607-2009 - 150 мм. по ГОСТ 8267-93 - по прочности 1000
Песок по ГОСТ 8736-2014 - 0.10 м.
Уплотненный грунт, К=0,95

1. А/б мелкозернистый марки типа А на битуме БНД 90/130 - 0.04 м.- расход **0,3 л. на 1 м²**.
2. А/б крупнозернистый на битуме БНД 90/130- 0.05 м. - расход **0,5 л. на 1 м²**.

УСТРОЙСТВО ОТМОСТКИ (ТИП 2)

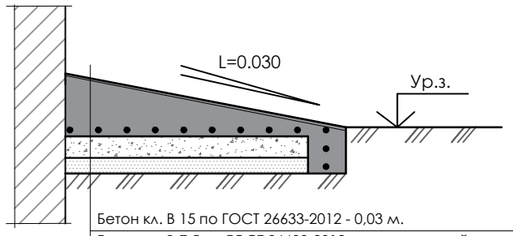

Бетон кл. В 15 по ГОСТ 26633-2012 - 0,03 м.
Бетон кл. В 7,5 по ГОСТ 26633-2012, армированный сеткой 5Вр 100*100 мм. по ГОСТ 8478-81-100 - 0.10 м.
Щебеночное основание ГОСТ 8736 - 93 - 0.10 м. по ГОСТ 8267-93 - по прочности 1200
Песчаное основание ГОСТ 8736-2014 - 0.10 м.
Местный уплотненный грунт 2 группы, К=0,95.

КОНСТРУКЦИЯ УСТРОЙСТВА БОРДЮРНОГО ПАНДУСА (ТИП 4)

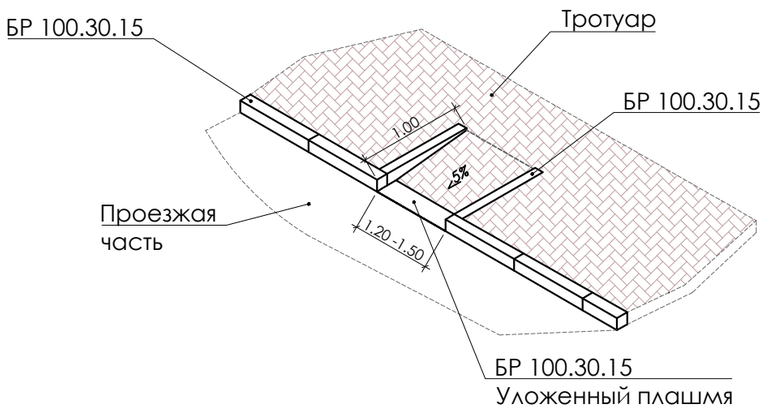

Пандус - ТИП 4. Примечание:
1. Бортовой камень БР 100.30.15 - 2.00 п.м. - на 1 пандус. Общая протяженность (4 пандуса) - 8,00 м.п.
2. Покрытие учтено в "Ведомость проездов, тротуаров, дорожек и площадок".

ПОКРЫТИЕ ИЗ БРУСЧАТКИ (ТИП 3)
тротуары, площадки, дорожки

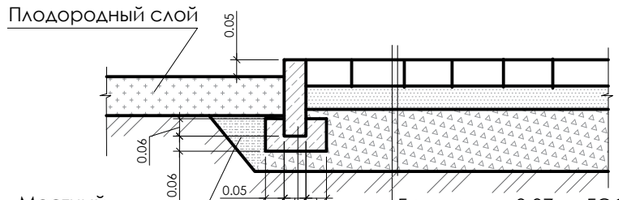

Брусчатка - 0,07м. ГОСТ 17608-2017
(марка Ф14,7, бетон В 22.5, F200)
Песок мелкозернистый ГОСТ 8736-2014- 0,06 м.
Щебень фракционный (20-40): - по ГОСТ 25607-94 - 0.10 м. - по ГОСТ 8267-93 - прочность 800
Уплотненный грунт 2 группы, К=0,95

Поребрик БР-100.20.8
Бетон кл. В15 ГОСТ 26633-2012

Согласовано:

Взам инв N

Подпись и дата

Инв N под

Изм.	Кол.уч.	Лист	№док	Подпись	Дата
ГИП		ФОМИН П. В.			10.2023
РАЗРАБОТАЛ		ДЕРКАЧ О. С.			10.2023
ПРОВЕРИЛ		ФОМИН П. В.			10.2023
Н.КОНТР.		ГЛАДЫШЕВА К.Г.			10.2023

ЗАКАЗ №: 25-10/2023 ГП

СКО, Жамбылский район, с. Преснорeдуть

Капитальный ремонт здания бывшего торгового центра с переоборудованием в культурно-досуговый центр

Стадия	Лист	Листов
РП	8	

КОНСТРУКЦИИ ДОРОЖНЫХ ОДЕЖД.

ТОО "Арт МонолитПроект "
Лицензия № 18018124
г. Петропавловск

КРЕПЛЕНИЕ ЗНАКОВ (5,15), ТАБЛИЧКИ (7,17) к СТОЙКЕ

СТОЙКА СМ - 1

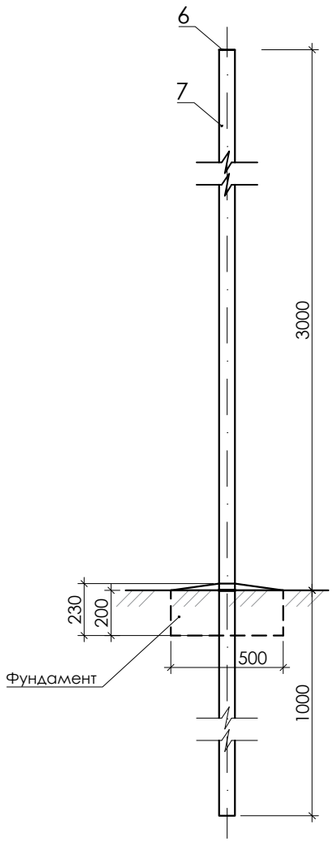

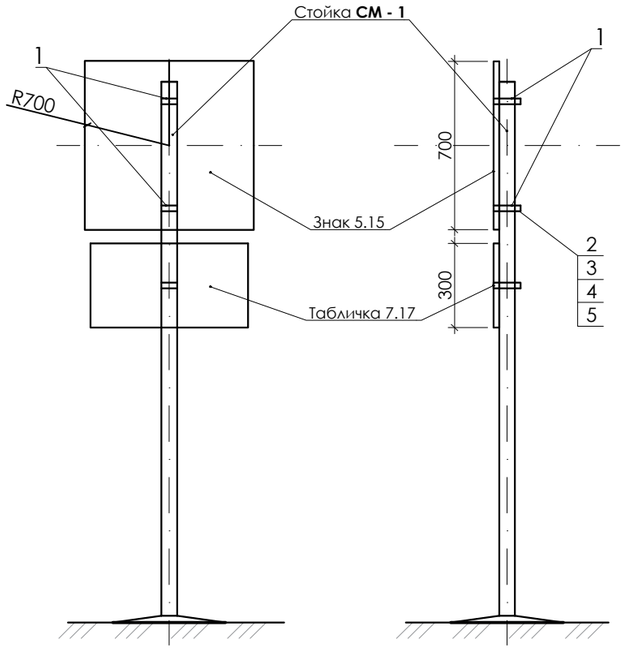

СПЕЦИФИКАЦИЯ на ФУНДАМЕНТ

Марка	Класс бетона	Объем бетона, м³	Кол-во	Общий, V м³
М200	В15	0,04	1	0,06

ХОМУТ ХМ - 1

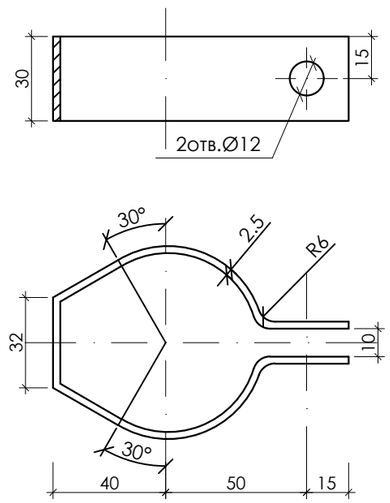

А - А

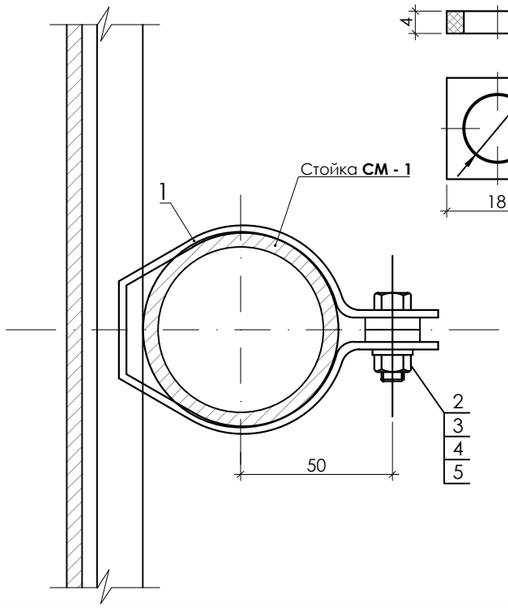

Деталь поз. 2

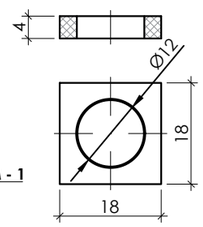

Спецификация металла на одну стойку

Марка поз.	Обозначение	Наименование	Кол.	Примечание
		Стойка СМ-1		
6	ГОСТ 19903-2015	Лист 80х5 L=80	1	0,1
7	ГОСТ 10704-91	ТРУБА 76х5 L=4000	1	35
	БЕТОН кл. В15 марка М200		1	0.06

Спецификация деталей крепления на один знак

Марка поз.	Обозначение	Наименование	Кол.	Примечание
1	ГОСТ 19904-90	Полоса стальная 30х2.5 L=280	2	0.2
2		Прокладка 18х4, L=18	2	0.001
3	ГОСТ 7798-78	Болт М10х32	2	0.03
4	ГОСТ 5915-72	Гайка М10	2	0.02
5	ГОСТ 11371-78*	Шайба 10	2	0.0041

Спецификация деталей крепления на одну табличку

Марка поз.	Обозначение	Наименование	Кол.	Примечание
1	ГОСТ 19904-90	Полоса стальная 30х2.5 L=280	1	0.2
2		Прокладка 18х4, L=18	1	0.001
3	ГОСТ 7798-78	Болт М10х32	1	0.03
4	ГОСТ 5915-72	Гайка М10	1	0.02
5	ГОСТ 11371-78*	Шайба 10	1	0.0041

Согласовано:

Взам инв N

Подпись и дата

Инв N под

Изм.	Кол.уч.	Лист	№док	Подпись	Дата
ГИП		ФОМИН П. В.			10.2023
РАЗРАБОТАЛ		ДЕРКАЧ О. С.			10.2023
ПРОВЕРИЛ		ФОМИН П. В.			10.2023
Н.КОНТР.		ГЛАДЫШЕВА К.Г.			10.2023

ЗАКАЗ №: 25-10/2023 ГП

СКО, Жамбылский район, с. Преснорeдуть

Капитальный ремонт здания бывшего торгового центра с переоборудованием в культурно-досуговый центр

Стадия	Лист	Листов
РП	9	

СТОЙКА под ДОРОЖНЫЕ ЗНАКИ.

ТОО "Арт МонолитПроект "
Лицензия № 18018124
г. Петропавловск