Республика Казахстан
Северо-Казахстанская область
ТОО "АртМонолитПроект"
ГСЛ №22016538

Заказчик: КГУ "Аппарат акима Преснoредутского сельского округа Жамбылского района Северо-Казахстанской области"

РАБОЧИЙ ПРОЕКТ

Капитальный ремонт здания бывшего торгового центра с переоборудованием в культурно-досуговый центр в с. Преснoредуть Жамбылского района СКО

23-10/2023

г. Петропавловск, 2023

Республика Казахстан
Северо-Казахстанская область
ТОО "АртМонолитПроект"
ГСЛ №22016538

Заказчик: КГУ "Аппарат акима Преснoредутского сельского округа Жамбылского района Северо-Казахстанской области"

РАБОЧИЙ ПРОЕКТ

Капитальный ремонт здания бывшего торгового центра с переоборудованием в культурно-досуговый центр в с. Преснoредуть Жамбылского района СКО

Том 2 - Рабочие чертежи
Альбом 2 - Архитектурно-строительная часть

23-10/2023

Директор ТОО "АртМонолитПроект" Гладышева К.Г.

ГИП ТОО "АртМонолитПроект" Фомин П.В.

г. Петропавловск, 2023

Ведомость рабочих чертежей основного комплекта (начало)

Лист	Наименование	Примечание
1	Общие данные (начало)	
2	Общие данные (продолжение)	
2.1	Фасады	
3	План 1го этажа до капитального ремонта	
4	План 2го этажа до капитального ремонта	
5	План 1го этажа после капитального ремонта	
6	План 2го этажа после капитального ремонта	
7	Разрез 1-1; Разрез 2-2	
8	Разрез 3-3	
9	Фасад в осях А-Л и Фасад по оси 5 (А-И) . Схема расположения кронштейнов и профилей	
10	Фасад в осях 1-18.Схема расположения кронштейнов и профилей; Вид А	
11	Фасад в осях 18-1 и Фасад в осях Л-А. Схема расположения кронштейнов и профилей.	
12	Узлы "1", "2"	
13	Узлы "3", "4", "5"	
14	Узлы "6", "7"	
15	Узлы "8", "9"	
16	Общий расход материала на облицовку	
17	План кровли	
18	План чердака	
19	Схема расположения стропил	
20	Карнизный узел	
21	Металлическая балка МБ-1. Узел опирания стойки на балку МБ-1. Накладная деталь НДМ-1.	
22	Деталь устройства слухового окна СО-1. Разрезы 1-1, 2-2.	
23	Деталь устройства слухового окна СО-1. Узлы 1, 2, 3, 4.	
24	Блок слухового окна СО-1	
25	Узлы блока слухового; Металлическая стремянка МС-1	
26	Узлы опирания стоек к кирпичным столбикам и к прогонам	
27	Узлы блока слухового; Металлическая стремянка МС-1	
28	Метал. лестница ЛМ-1 . Схема расположения анкеров. Разрез 1-1. Узлы 1, 2.	
29	Метал. лестница ЛМ-1	
30	Кровельное ограждение ИКО-1	
31	Узел "2"; "3"; "4".	

Ведомость рабочих чертежей основного комплекта (продолжение)

Лист	Наименование	Примечание
32	Узел опирания диагональной ноги на стойку. Разрез 1-1	
33	Стропильная ферма ДС-1	
34	Стропильная ферма ДС-2	
35	Стропильная ферма ДС-3	
36	Спецификация материалов на кровлю	
37	Организованный водосток	
38	Спецификация заполнения элементов оконных проемов	
39	Узел бокового примыкания оконного блока к проему; Узел нижнего примыкания оконного блока к проему	
40	Спецификация заполнения элементов дверных проемов	
41	Ограждение маршей на лестничных клетках	
42	Экспликация полов	
43	Ведомость отделки помещений. Сантехнические перегородки для сан узлов	
44	План крыльца №1. Спецификация	
45	План крыльца №2; Спецификация	
46	План крыльца №3; Спецификация	
47	Козырек над крыльцами	
48	Крыльцо №4	
49	Крыльцо №5	
50	Крыльцо №5 Спецификация материалов	
51	Крыльцо №6	

Согласовано
Инженер ОВ Руспекова
Инженер ЭОМ Скатова
Инженер ВК Шледевиц

Взам. инв. N
Подпись и дата
Инв. N подл.

Изм.	Колуч.	Лист	№док	Подпись	Дата
ГИП		Фомин П.			10.23
Разработал		Баженов М.			10.23
Проверил		Фомин П.			10.23
Утвердил		Гладышева К.			10.23

Заказ № 23-10/2023 АС

Капитальный ремонт здания бывшего торгового центра с переоборудованием в культурно-досуговый центр в с. Пресноредуть Жамбылского района СКО

Культурно-досуговый центр

Стадия	Лист	Листов
РП	1	51

Общие данные (начало)

ТОО "АртМонолитПроект" Лицензия №22016538 г.Петропавловск

Копировал: Формат А3

ВЕДОМОСТЬ ССЫЛОЧНЫХ И ПРИЛАГАЕМЫХ ДОКУМЕНТОВ

Обозначение	Наименование	Примечание
	Ссылочные документы	
СП РК 2.04-01-2017	Строительная климатология	
НТП РК 01-01-3.1(4.1)-2017 СП РК EN 1991-1-4:2003/2011 СП РК EN 1991-1-3:2003/2011	Нагрузки и воздействия на здание Ветровая нагрузка Снеговая нагрузка	
СП РК 2.04-101-2014	Пожарная безопасность зданий и сооружений	
СП РК EN 1993-1-2:2005/2011	Проектирование стальных конструкций. Часть 1-1. Общие правила и правила для зданий	
СН РК 2.01-01-2013 СП РК 2.01-101-2013	Защита строительных конструкций от коррозии	
СН РК 1.03-05-2011 СП РК 1.03-106-2012	Охрана труда и техника безопасности в строительстве	

1.Общая часть

Рабочий проект (РП) на "Капитальный ремонт здания бывшего торгового центра с переоборудованием в культурно-досуговый центр в с. Преснoредуть Жамбылского района СКО" разработан на основании архитектурно-планировочного задания № KZ35VUA01026388 от 21.11.2023 г., выданного КГУ "Отдел архитектуры, строительства, жилищно-коммунального хозяйства, пассажирского транспорта и автомобильных дорог Жамбылского района Северо-Казахстанской области".
Кадастровый номер земельного участка - 15-223-001-251

Характеристика здания:
За условную отметку 0.000 принят уровень чистого пола 1-го этажа.
Уровень ответственности здания - II (нормальный)
Степень огнестойкости - II
Степень долговечности - II
Категория ответственности - II, К=0.95
Категория здания по взрывопожарной и пожарной опасности - Д
Класс функциональной пожарной опасности - Ф 2,1
Класс конструктивной пожарной опасности - С0
Класс пожарной опасности строительных конструкций- К0
Класс сооружений КС-1
Коэффициент надежности по ответственности - 1.0

- район строительства - с. Преснoредуть, Жамбылский район Северо-Казахстанская область
- площадка строительства относится к климатическому району - IВ
- расчетная зимняя температура наиболее холодной пятидневки обеспеченностью 0.92, -35,7°С
- нормативная снеговая нагрузка - 1.80 кПа
- нормативная ветровая нагрузка -0.77 кПа
- господствующее направление ветра - юго-западное
- глубина промерзания грунта 2.1 м. Участок со спокойным рельефом.

Архитектурная-строительная часть проекта

Двухэтажное здание с размерами в осях 49,71 м. х 31,94 м. Конструктивный тип здания с совмещенным каркасом: несущими колоннами и несущими стенами. Наружные стены с фасадной стороны, а также внутренние несущие элементы выполнены в виде каркаса, колонны каркаса выполнены из красного жженого кирпича, на которые уложены железобетонные балки, заполнение между внутренними колоннами каркаса выполнено из красного жженого кирпича, между наружными колоннами (фасад) ранее были установлены витражные оконные блоки. Конструктивная система здания продольно-стеновая.

Проект разработан в соответствии с действующими нормами и правилами и предусматривает мероприятия, обеспечивающие взрывобезопасность и пожаробезопасность при эксплуатации зданий.

ГИП _____ П.Фомин

Фундамент - ленточный монолитный и столбчатый-сборные;
Колонны - из красного жженого кирпича, на которые уложены железобетонные балки;
Балки - сборные железобетонные;
Перемычки - сборные железобетонные;
Перекрытие - сборные железобетонные плиты перекрытия;
Стены - из красного жженого и силикатного кирпича толщ 640 мм
Лестницы - сборные железобетонные марши;
Кровля - вальмовая по деревянной стропильной системе с покрытием из профлиста с полимерным покрытием;
Полы - бетонные, покрытие керамической плиткой, и линолеум
Отделка фасада - металлосайдинг по мет. каркасу с утеплителем наружных стен
Водосток - организованный по водосточным желобам
Окна металлопластиковые конструкции по ГОСТ 30674-99
Двери - наружные металлические и из ПВХ профиля, внутренние - деревянные
Полы - бетонные, с покрытием из бетона, керамической плитки и линолеума
Отмостка - асфальтобетонная шириной 1000 мм.
Высота этажа - 3.0 м

Противопожарные мероприятия

Проект разработан в соответствии со СН РК 2.02-01-2019 "Пожарная безопасность зданий и сооружений".
Принятые в проекте объемно-планировочные решения обеспечивают, в случае пожара, безопасную эвакуацию людей из всех помещений.

Технико-экономические показатели.

№п/п	Наименование	Ед. измерения	Кол-во
1	Строительный объём	$м^3$	2746,3
2	Общая площадь	$м^2$	815,7
3	Площадь застройки	$м^2$	883,1
4	Год постройки	год	1980

Требования к материалам.
При возведении здания в зимних условиях, все конструкции принимаются такие же и тех же марок, что предусмотрены проектом для летних условий работ.
Марки растворов с противоморозными добавками назначаются равными проектными (летним) маркам раствора, при условии выполнения каменной кладки при среднесуточной температуре воздуха не ниже минус 20°
Запрещается применять промерзшее известковое или глиняное тесто. Температура их при введении в раствор должна быть не ниже +10° С. Применяемый в кладочных растворах песок не должен содержать льда и мерзлых комьев.
Не допускается непосредственный контакт растворов с добавками нитрата натрия, НКМ с оцинкованными и алюминиевыми закладными частями без предварительной защиты их проектными покрытиями.

Перечень актов на скрытые работы

1. Акт бетонных работ по заливке фундаментов и фундаментной подошвы (крыльца и пандусы)
2. Акт на скрытые работы по монтажу перекрытий.
3. Акт на скрытые работы по пробивке и усилению проема.
4. Акт на скрытые работы по восстановлении разрушенной кирпичной кладки наружной стены.
5. Акт на пароизоляцию и теплоизоляцию кровли.
6. Акт на антисептирование и огневую защиту деревянных конструкций.
7. Акт на антикоррозийную защиту металлических конструкций.
8. Устройство оснований под полы.
9. Устройство гидроизоляции полов.
10. Устройство навесных фасадов.
11. Акт на скрытые работы по монтажу перемычек.

Согласовано
Инженер ОВ Руспекова
Инженер ЭОМ Скатова
Инженер ВК Шледевич

Взам. инв. N
Подпись и дата
Инв. N подл.

Изм.	Кол.уч.	Лист	№док	Подпись	Дата	Заказ № 23-10/2023		АС
						Капитальный ремонт здания бывшего торгового центра с переоборудованием в культурно-досуговый центр в с. Преснoредуть Жамбылского района СКО		
ГИП		Фомин П.			10.23	Культурно-досуговый центр	Стадия	Лист	Листов
Разработал		Баженов М.			10.23		РП	2	
Проверил		Фомин П.			10.23				
						Общие данные (окончание)	ТОО "АртМонолитПроект" Лицензия №22016538 г.Петропавловск		
Утвердил		Гладышева К.			10.23				

Копировал: Формат А3

Главный фасад

Дворовой фасад

Боковой фасад

Боковой фасад

ВЕДОМОСТЬ ОТДЕЛКИ ФАСАДОВ

Поз. отделки	Наименование элемента фасада	Наименование материала отделки	Наименование и номер эталона цвета или образец колера	Примечание
1	Наружные стены	Металлический сайдинг «Б-брус»	RAL 9002 - Серо-белый	Изготовленные и окрашенные в заводских условиях
2	Цоколь	Штукатурка и окраска	RAL 8017 -Коричневый шоколад	Изготовленные и окрашенные в заводских условиях
3	Кровля	Профлист кровельный	RAL 8017 -Коричневый шоколад	Изготовленные и окрашенные в заводских условиях
4	Тамбур	ПВХ-конструкции	Белый	Изготовленные в заводских условиях
5	Окна	ПВХ-конструкции	Белый	Изготовленные в заводских условиях
6	Оконные откосы, наличники	Металлические с полимерным покрытием	RAL 8017 -Коричневый шоколад	Резка и установка по месту
7	Двери	Металлические конструкции	Черный	Изготовленные в заводских условиях
8	Козырек	Металлические конструкции, Профлист кровельный	RAL 8017 -Коричневый шоколад	Выполнение работ по месту
9	Крылащо	Плитка из натурального камня	RAL 9002 -Серо-белый	Выполнение работ по месту

					Заказ № 23-10/2023			АС
Изм.	Кол.уч.	Лист № док.	Подпись	Дата	Капитальный ремонт здания торгового центра, расположенного по адресу: СКО, Хамбылский район, с. Пресноредутъ			
ГИП		Фомин Е.		10.23		Стадия	Лист	Листов
Выполнил		Баженов М.		10.23		РП	2.1	
Н.контроль		Фомин П.		10.23	Фасады	ТОО "АрмМонолитПроект" Лицензия №22016538		

Согласовано

Взам. инв. №

Подпись и дата

Инв. № подл.

План 1го этажа до капитального ремонта

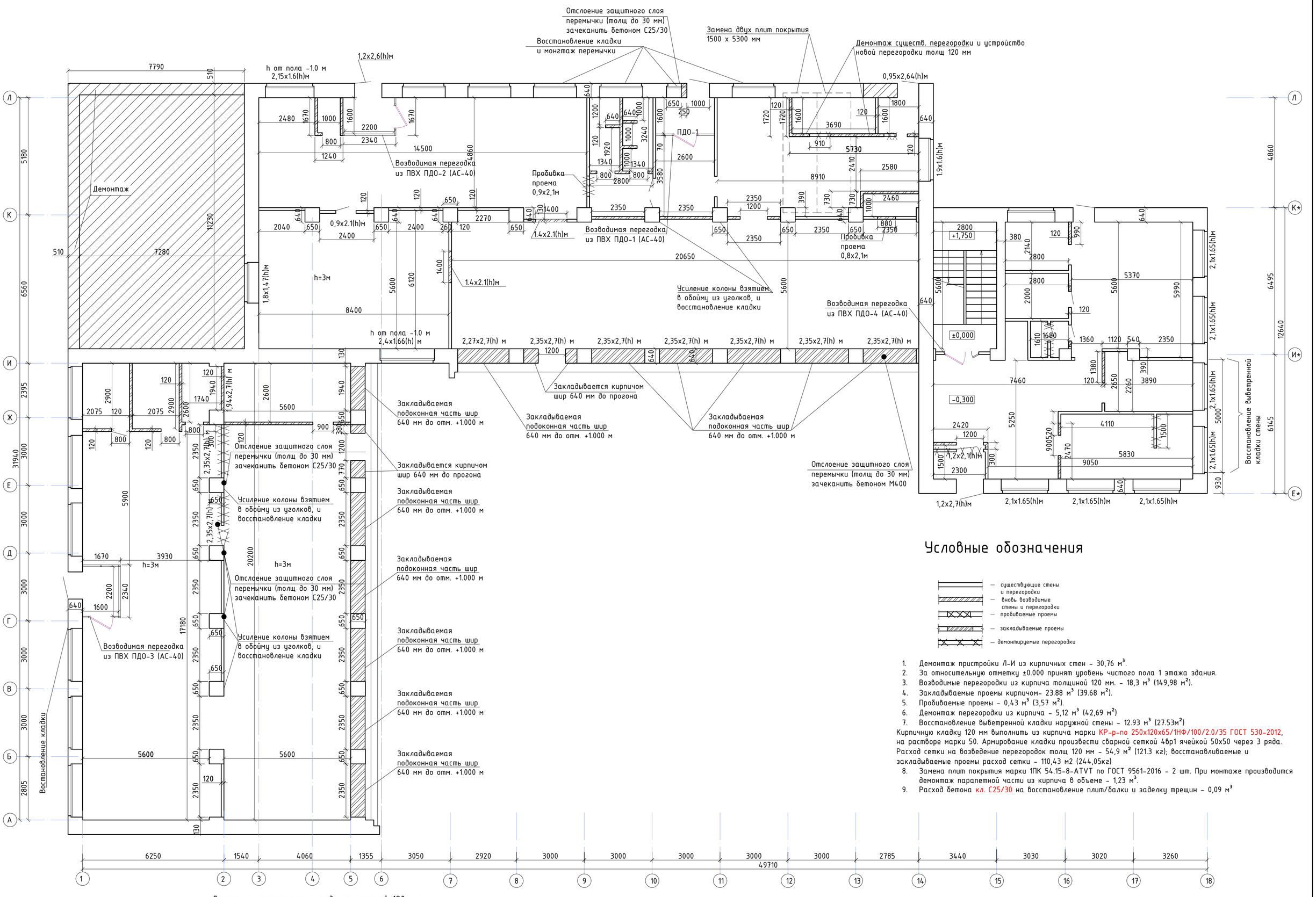

Условные обозначения

- существующие стены и перегородки
- вновь возводимые стены и перегородки
- пробиваемые проемы
- закладываемые проемы
- демонтируемые перегородки

1. Демонтаж пристройки Л-И из кирпичных стен - 30,76 м³.
2. За относительную отметку ±0.000 принят уровень чистого пола 1 этажа здания.
3. Возводимые перегородки из кирпича толщиной 120 мм. - 18,3 м³ (149,98 м²).
4. Закладываемые проемы кирпичом- 23.88 м³ (39.68 м²).
5. Пробиваемые проемы - 0,43 м³ (3,57 м²).
6. Демонтаж перегородки из кирпича - 5,12 м³ (42,69 м²)
7. Восстановление выветренной кладки наружной стены - 12.93 м³ (27.53м²)

Кирпичную кладку 120 мм выполнить из кирпича марки КР-р-по 250х120х65/1НФ/100/2.0/35 ГОСТ 530-2012, на растворе марки 50. Армирование кладки произвести сварной сеткой 4вр1 ячейкой 50х50 через 3 ряда. Расход сетки на возведение перегородок толщ 120 мм - 54,9 м² (121.3 кг); восстанавливаемые и закладываемые проемы расход сетки - 110,43 м2 (244,05кг)

8. Замена плит покрытия марки 1ПК 54.15-8-АТVТ по ГОСТ 9561-2016 - 2 шт. При монтаже производится демонтаж парапетной части из кирпича в объеме - 1,23 м³.
9. Расход бетона кл. С25/30 на восстановление плит/балки и заделку трещин - 0,09 м³

Деталь опирания перегородок толщиной 120 мм

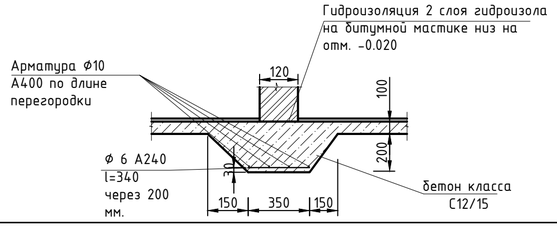

Все бетонные изделия и монолитный железобетон выполнять на сульфатостойком портландцементе.
Расход арматуры на устройство опирания перегородок (L длины перегородок - 38.91 м) :
-Арматура Ф10 А400 - 155,64 м, вес - 96,03 кг.
-Арматура Ф6 А240, l=340 мм, 195 шт., вес - 14,72 кг.
Расход бетона С12/15, W4, F150 на устройство опирания перегородок - 5,84 м³.

						Заказ № 23-10/2023			АС
Изм.	Кол.уч.	Лист	№док	Подпись	Дата	Капитальный ремонт здания бывшего торгового центра с переоборудованием в культурно-досуговый центр в с. Пресноредуть Жамбылского района СКО			
ГИП		Фомин П.			10.23	Культурно-досуговый центр	Стадия	Лист	Листов
Разработал		Баженов М.			10.23		РП	3	
Проверил		Фомин П.			10.23				
						План 1-го этажа до капитального ремонта	ТОО "АртМонолитПроект" Лицензия №22016538 г.Петропавловск		
Утвердил		Гладышева К.			10.23				

Согласовано
Инженер ОВ Руспекова
Инженер ЭОМ Скатова
Инженер ВК Шледевич

Взам. инв. N
Подпись и дата
Инв. N подл.

План 2го этажа до капитального ремонта

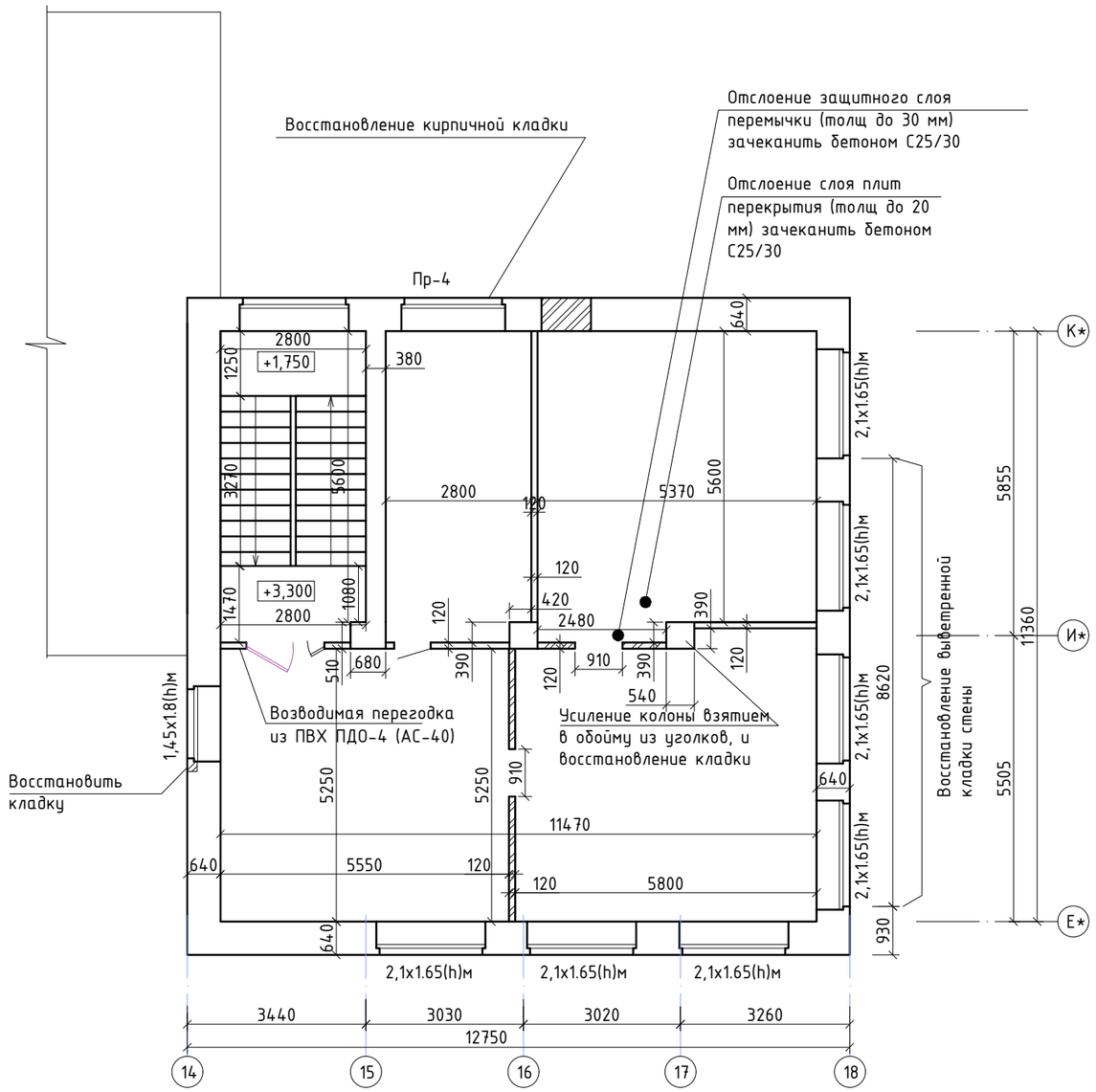

Деталь устройства проема в существующих кирпичных перегородках

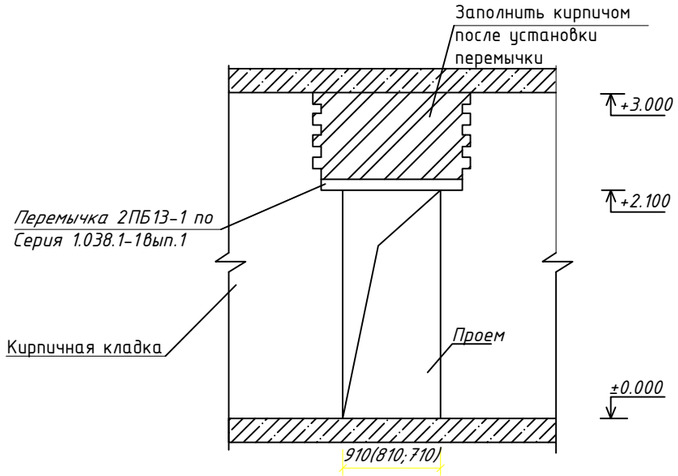

Условные обозначения

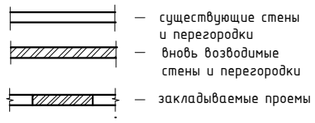

1. Возводимые перегородки из кирпича толщиной 120 мм. - 2,27 $м^3$ (18,91 $м^2$).
2. Закладываемые проемы кирпичом- 1,34 $м^3$ (2,09 $м^2$).
3. Восстановление выветренной кладки наружной стены - 15,16 $м^3$ (24,32 $м^2$)
5. Восстановление кладки колонны - 0,3 $м^3$.
6. Расход бетона кл. С25/30 на восстановление плит/балки и заделку трещин - 0,017 $м^3$

Кирпичную кладку 120 мм выполнить из кирпича марки КР-р-по 250х120х65/1НФ/100/2.0/35 ГОСТ 530-2012, на растворе марки 50. Армирование кладки произвести сварной сеткой 4вр1 ячейкой 50х50 через 3 ряда. Расход сетки на возведение перегородок толщ 120 мм - 6,81 $м^2$ (15,05 кг); восстанавливаемые и закладываемые проемы расход сетки - 49,5 м2 (109,4 кг)

						Заказ № 23-10/2023			АС
						Капитальный ремонт здания бывшего торгового центра с переоборудованием в культурно-досуговый центр в с. Преснореду Жамбылского района СКО			
Изм.	Кол.уч.	Лист	№док	Подпись	Дата				
ГИП		Фомин П.			10.23	Культурно-досуговый центр	Стадия	Лист	Листов
Разработал		Баженов М.			10.23		РП	4	
Проверил		Фомин П.			10.23				
						План 2-го этажа до капитального ремонта	ТОО "АртМонолитПроект" Лицензия №22016538 г.Петропавловск		
Утвердил		Гладышева К.			10.23				

Согласовано
Инженер ОВ Руспекова
Инженер ЭОМ Скатова
Инженер ВК Шледевиц

Взам. инв. N
Подпись и дата
Инв. N подл.

Копировал: Формат А3

План 1го этажа после капитального ремонта

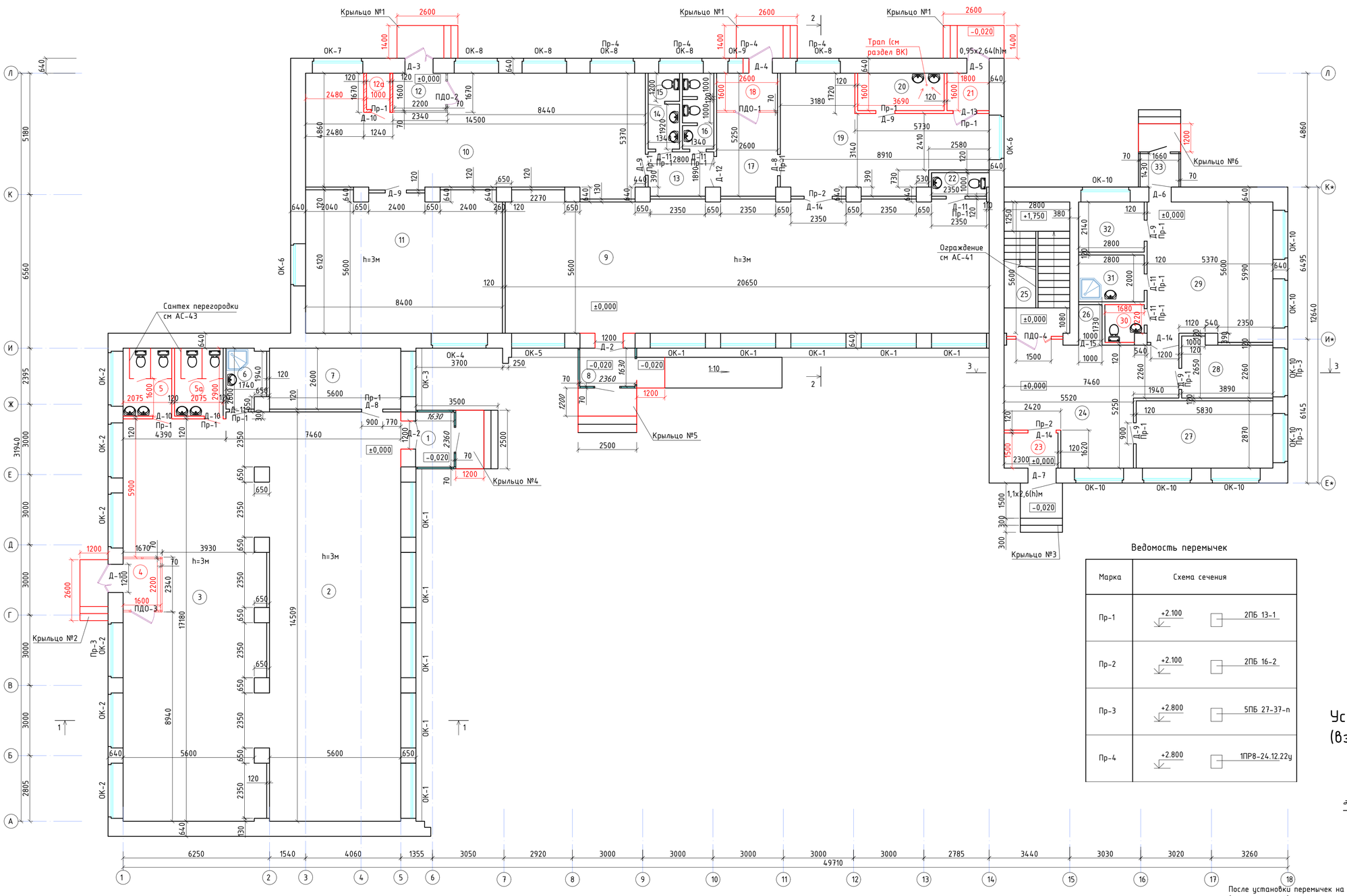

Экспликация помещений

№ п/п	Наименование	Площадь, м²	Кат.
1	Тамбур	3,9	Д
2	Тренажерный зал	99,1	Д
3	Тренажерный зал	98,7	Д
4	Тамбур	2,4	Д
5	Сан узел женский	6,0	Д
5а	Сан узел мужской	6,0	Д
6	Душевая	4,2	Д
7	Раздевалка	14,6	Д
8	Тамбур	3,9	Д
9	Библиотека	118,4	Д
10	Зал торжеств	66,0	Д
11	Зал торжеств	50,3	Д
12	Тамбур	3,5	Д
12а	Тепловой узел	1.6	Д
13	Коридор	5,1	Д
14	Умывальная	2,6	Д
15	Сан узел	1.6	Д
16	Сан узел	4.2	Д
17	Коридор	9,2	Д
18	Тамбур	4,2	Д
19	Кухня	33,4	Д
20	Моечная столовой посуды	5,9	Д
21	Тамбур	2,9	Д
22	Сан узел	2,4	Д
23	Тамбур	3,5	Д
24	Коридор	30,1	Д
25	Лестничная клетка	15,7	Д
26	Электрощитовая	1,7	Д
27	Кабинет	16,7	Д
28	Кабинет	9,2	Д
29	Кабинет	31,5	Д
30	Сан узел	2,6	Д
31	Инвентарная	5,6	Д
32	Подсобное помещение	6,0	Д
33	Тамбур	2,4	Д

Ведомость перемычек

Марка	Схема сечения	
Пр-1	+2.100	2ПБ 13-1
Пр-2	+2.100	2ПБ 16-2
Пр-3	+2.800	5ПБ 27-37-п
Пр-4	+2.800	1ПР8-24.12.22у

Усиление кирпичной колонны (взятие в обойму)

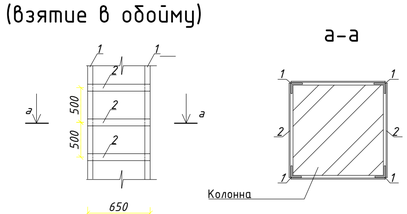

Спецификация элементов

Поз.	Обозначение	Наименование	Кол.	Масса ед., кг	Примечание
		Усиление колонны	6		
1	ГОСТ 8509-93	L75x8 п.м.	11,2	9,02	101,02
2	ГОСТ 19903-2015	Пластина -10x50, L=650 мм	20	2,55	51 кг

Все металлические элементы защитить от коррозии покраской эмалью ПФ 115 по ГОСТ 6465-76* за 2 раза, по грунтовке ПФ 0142 ТУ 6-10-1698-78.

Спецификация перемычек

Позиция	Обозначение	Наименование	Количество на отм. ±0.000	Количество на отм. ±3.300	Масса Ед. кг	Примечание
1	Серия 1.038.1-1вып.1	2ПБ 16-2	17	2	шт.	
2	Серия 1.038.1-1вып.1	2ПБ 13-1	2	-	шт.	
3	Серия 1.038.1-1вып.1	5ПБ 27-37-п	3	6	шт.	
4	Серия 1.038.1-1вып.1	1ПР8-24.12.22у	4	1	шт.	

После установки перемычек на месте строповочные отверстия заделать кладочным раствором. Монтаж перемычек выполнять по свежеуложенному раствору.

Изм.	Кол.уч.	Лист	№док	Подпись	Дата	Заказ № 23-10/2023 — АС
ГИП		Фомин П.			10.23	Капитальный ремонт здания бывшего торгового центра с переоборудованием в культурно-досуговый центр в с. Преснореудуть Жамбылского района СКО
Разработал		Баженов М.			10.23	Культурно-досуговый центр — Стадия: РП; Лист: 5; Листов:
Проверил		Фомин П.			10.23	
Утвердил		Гладышева К.			10.23	План 1-го этажа после капитального ремонта — ТОО "АртМонолитПроект" Лицензия №22016538 г.Петропавловск

Согласовано: Инженер ОВ Рустекова; Инженер ЭОМ Скатова; Инженер ВК Шлиевецц

Взам. инв. N | Подпись и дата | Инв. N подл.

План 2го этажа после капитального ремонта

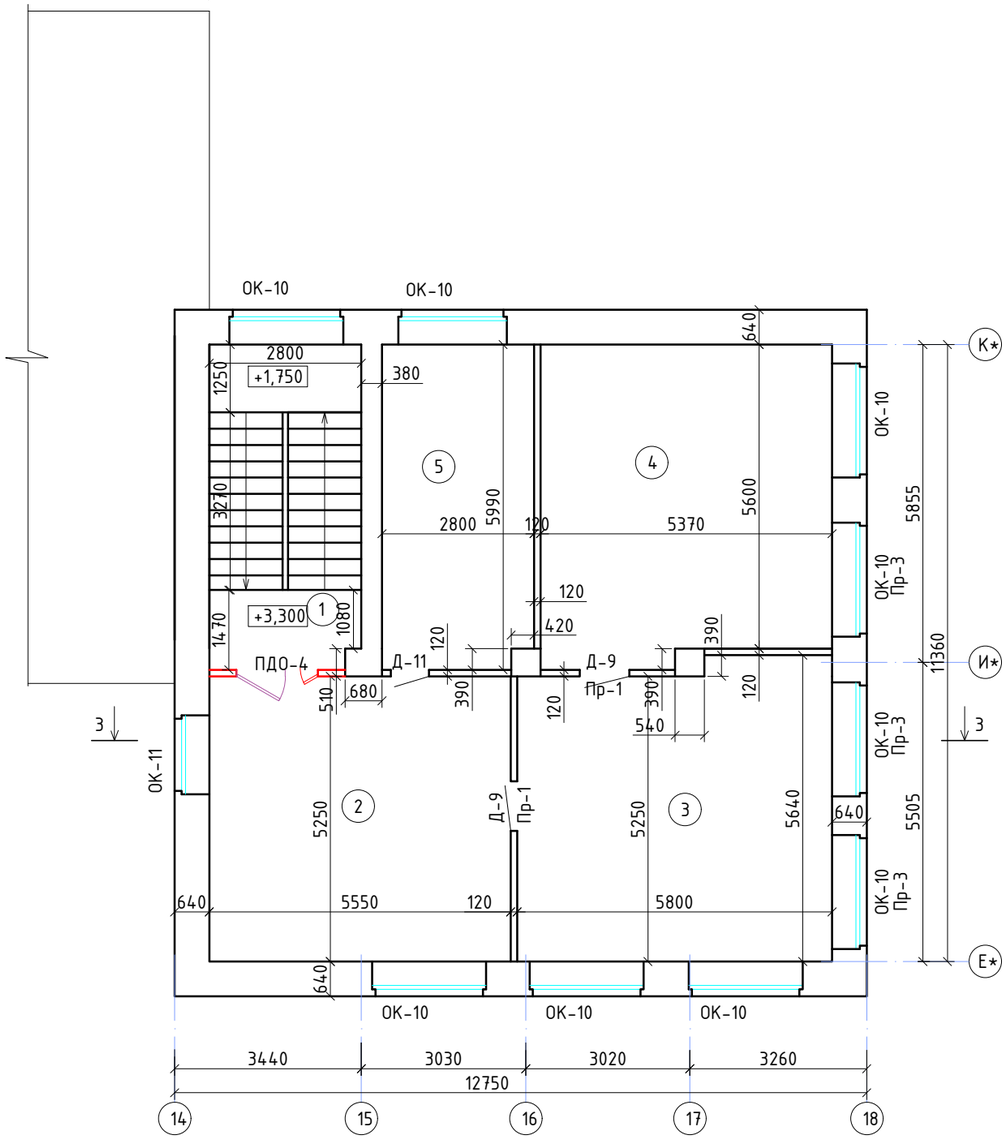

Экспликация помещений

№ п/п	Наименование	Площадь, м²	Кат.
1	Лестничная клетка	16,7	Д
2	Холл	29,2	Д
3	Кабинет администратора	31,4	Д
4	Кабинет управляющего	31,0	Д
5	Кабинет бухгалтера	16,6	Д

Согласовано

Инженер ОВ	Руспекова	
Инженер ЭОМ	Скатова	
Инженер ВК	Шледевиц	

Взам. инв. N

Подпись и дата

Инв. N подл.

Изм.	Кол.уч.	Лист	№док	Подпись	Дата
ГИП		Фомин П.			10.23
Разработал		Баженов М.			10.23
Проверил		Фомин П.			10.23
Утвердил		Гладышева К.			10.23

Заказ № 23-10/2023 АС

Капитальный ремонт здания бывшего торгового центра с переоборудованием в культурно-досуговый центр в с. Пресноредуть Жамбылского района СКО

Культурно-досуговый центр

Стадия	Лист	Листов
РП	6	

План 2-го этажа после капитального ремонта

ТОО "АртМонолитПроект" Лицензия №22016538 г.Петропавловск

Копировал: Формат А3

Разрез 1-1

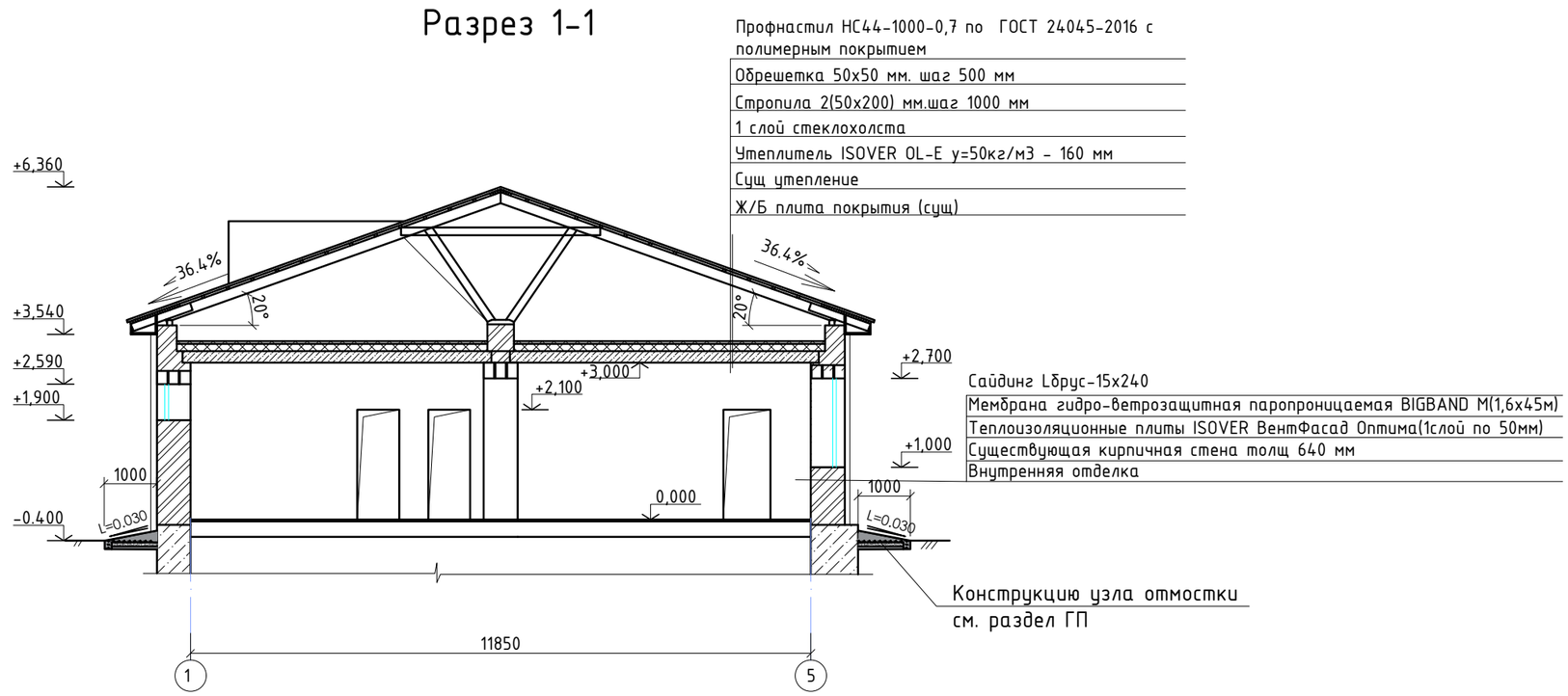

Разрез 2-2

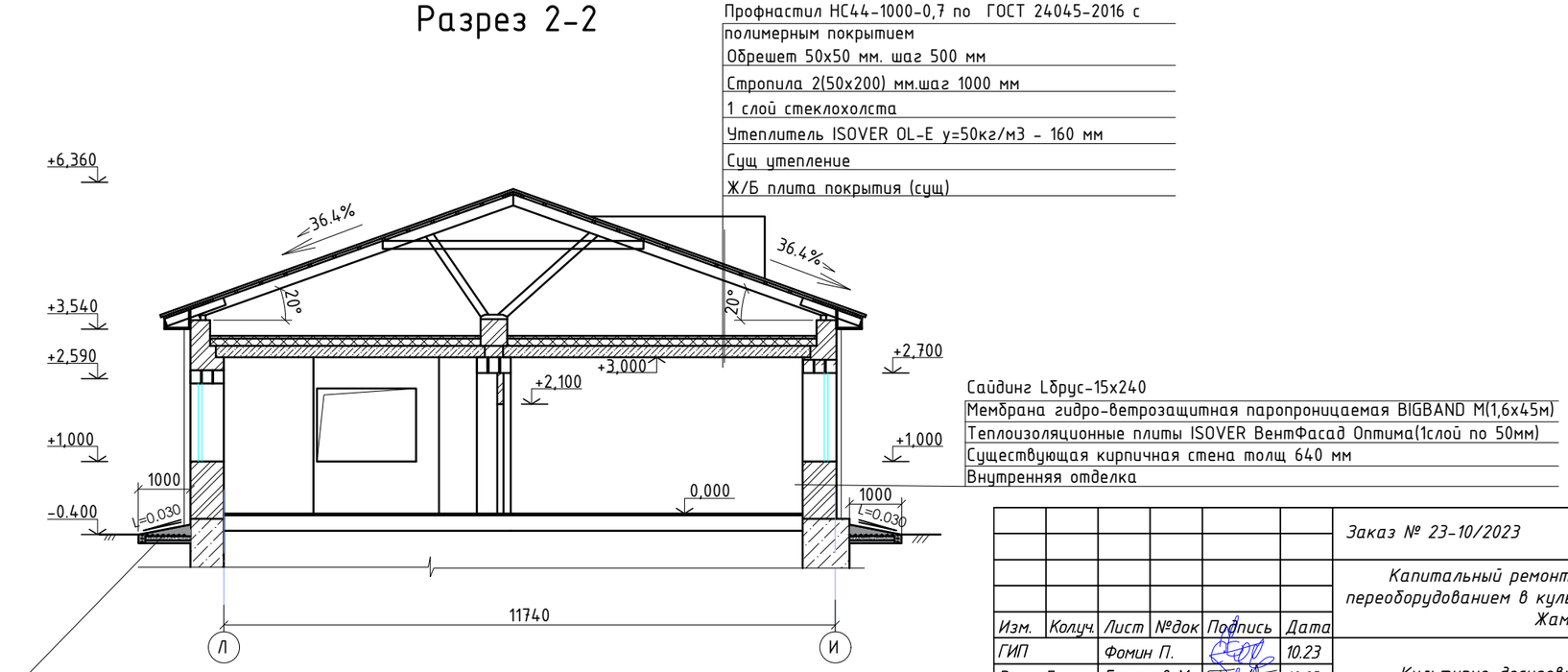

Согласовано		
Инженер ОВ	Руспекова	
Инженер ЭОМ	Скатова	
Инженер ВК	Шледевиц	

Взам. инв. N

Подпись и дата

Инв. N подл.

Изм.	Кол.уч.	Лист	№док	Подпись	Дата
ГИП		Фомин П.			10.23
Разработал		Баженов М.			10.23
Проверил		Фомин П.			10.23
Утвердил		Гладышева К.			10.23

Заказ № 23-10/2023 — АС

Капитальный ремонт здания бывшего торгового центра с переоборудованием в культурно-досуговый центр в с. Преснорядуть Жамбылского района СКО

Культурно-досуговый центр	Стадия	Лист	Листов
	РП	7	

Разрез 1-1; разрез 2-2

ТОО "АртМонолитПроект" Лицензия №22016538 г.Петропавловск

Копировал: Формат А3

Разрез 3-3

Профнастил НС44-1000-0,7 по ГОСТ 24045-2016 с полимерным покрытием

Обрешет 50х50 мм. шаг 500 мм

Стропила 2(50х200) мм.шаг 1000 мм

1 слой стеклохолста

Утеплитель ISOVER OL-E у=50кг/м3 - 160 мм

Сущ утепление

Ж/Б плита покрытия (сущ)

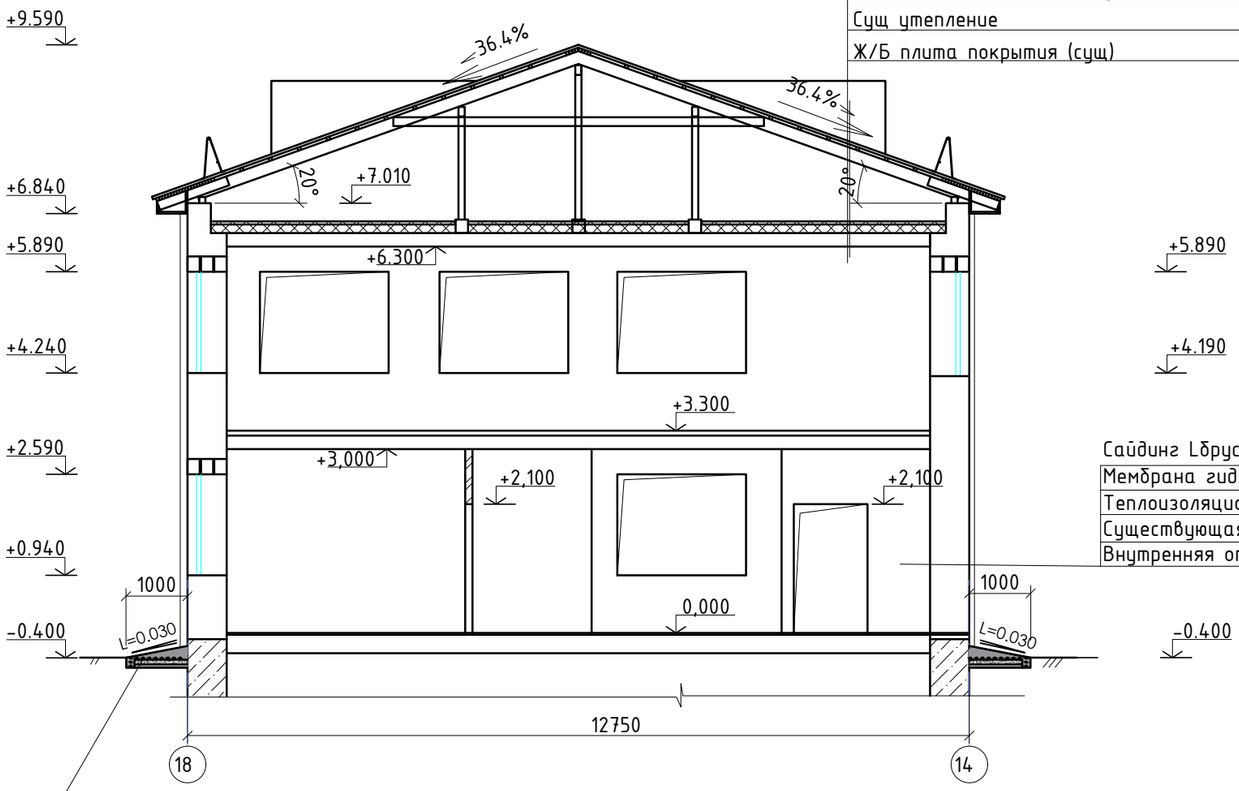

Сайдинг Lбрус-15х240

Мембрана гидро-ветрозащитная паропроницаемая BIGBAND M(1,6х45м)

Теплоизоляционные плиты ISOVER ВентФасад Оптима(1слой по 50мм)

Существующая кирпичная стена толщ 640 мм

Внутренняя отделка

Конструкцию узла отмостки см. раздел ГП

Согласовано

Инженер ОВ	Руспекова	
Инженер ЭОМ	Скатова	
Инженер ВК	Шледевиц	

Взам. инв. N

Подпись и дата

Инв. N подл.

Изм.	Колуч.	Лист	№док	Подпись	Дата
ГИП		Фомин П.			10.23
Разработал		Баженов М.			10.23
Проверил		Фомин П.			10.23
Утвердил		Гладышева К.			10.23

Заказ № 23-10/2023 АС

Капитальный ремонт здания бывшего торгового центра с переоборудованием в культурно-досуговый центр в с. Преснородуть Жамбылского района СКО

Культурно-досуговый центр

Стадия	Лист	Листов
РП	8	

Разрез 3-3

ТОО "АртМонолитПроект" Лицензия №22016538 г.Петропавловск

Копировал: Формат А3

Фасад в осях А-Л. Схема расположения кронштейнов и профилей

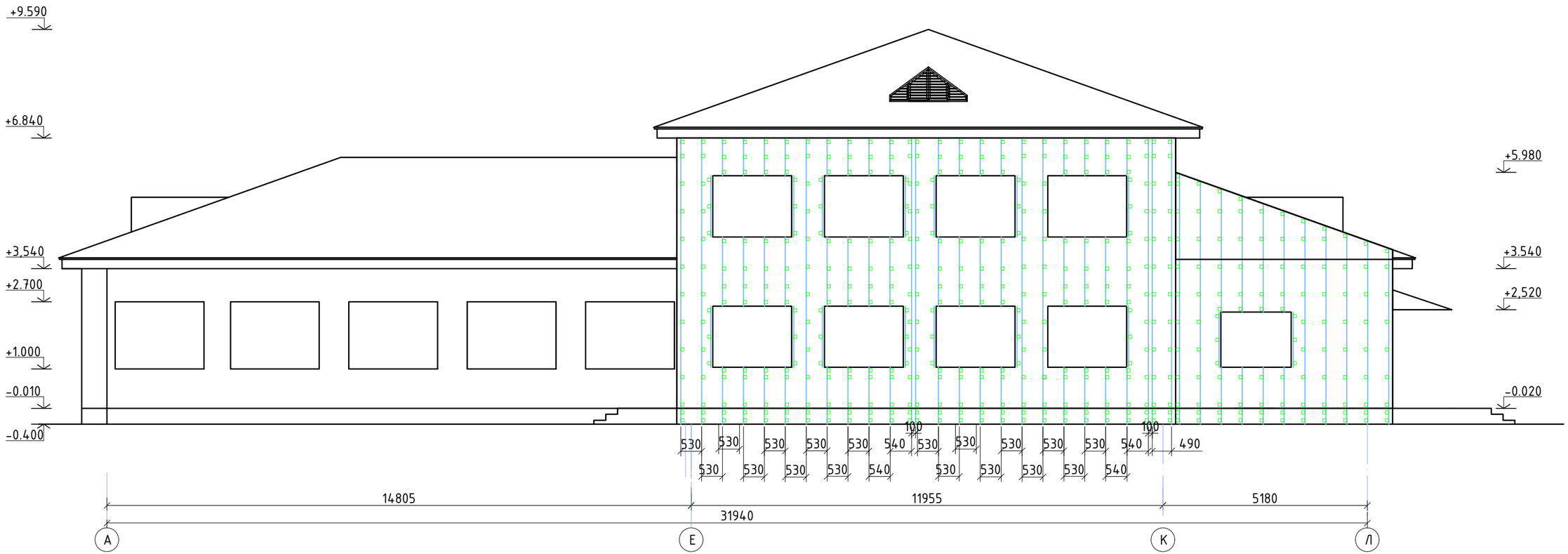

Фасад по оси 5 (А-И). Схема расположения кронштейнов и профилей

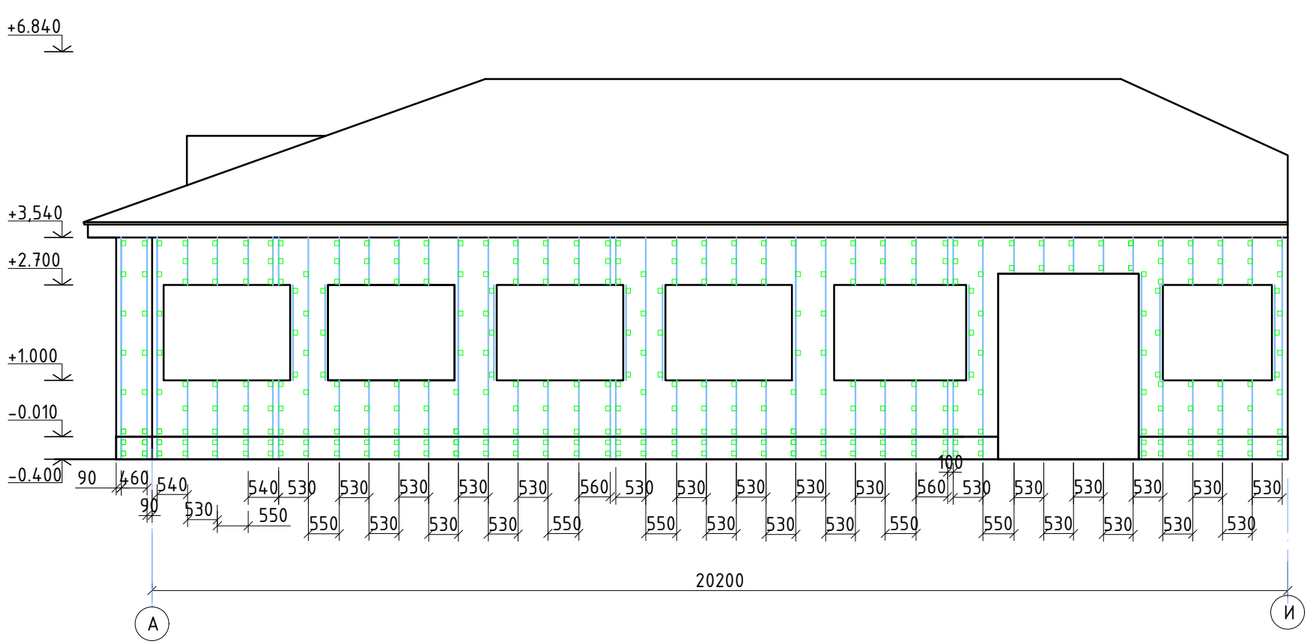

- Крепежный профиль Г-образный КПГ-60х44х3000

- Крепежный кронштейн ККУ-90 с шайбой

Согласовано

Инженер ОВ	Руспекова
Инженер ЭОМ	Скатова
Инженер ВК	Шледевиц

Взам. инв. N

Подпись и дата

Инв. N подл.

						Заказ № 23-10/2023			АС
						Капитальный ремонт здания бывшего торгового центра с переоборудованием в культурно-досуговый центр в с. Преснорeдуть Жамбылского района СКО			
Изм.	Кол.уч.	Лист	№док	Подпись	Дата				
ГИП		Фомин П.			10.23	Культурно-досуговый центр	Стадия	Лист	Листов
Разработал		Баженов М.			10.23		РП	9	
Проверил		Фомин П.			10.23				
						Фасад в осях А-Л и фасад по оси 5 (А-И). Схема расположения кронштейнов и профилей	ТОО "АртМонолитПроект" Лицензия №22016538 г.Петропавловск		
Утвердил		Гладышева К.			10.23				

Фасад в осях 1-18.Схема расположения кронштейнов и профилей

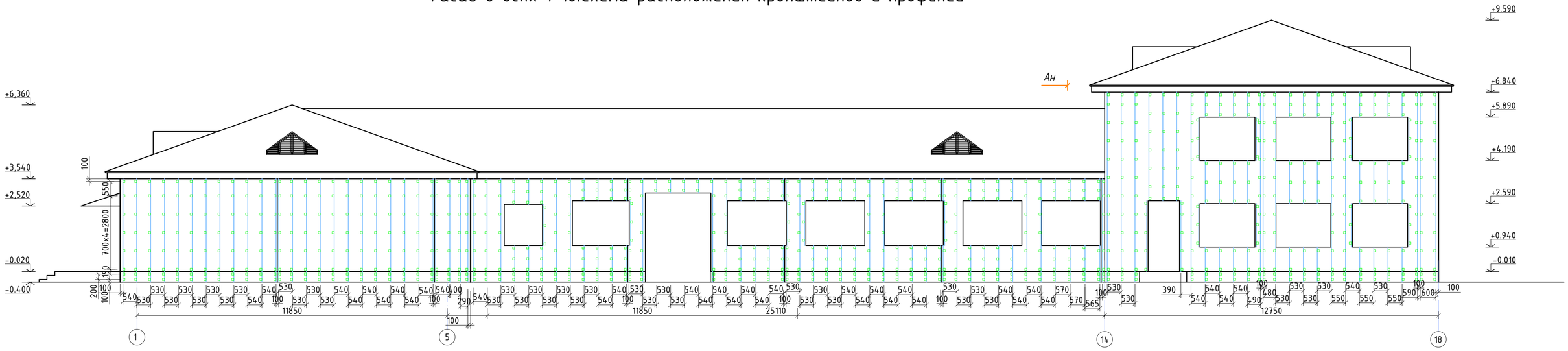

- Крепежный профиль Г-образный КПГ-60х44х3000

- Крепежный кронштейн ККУ-90 с шайбой

Вид А

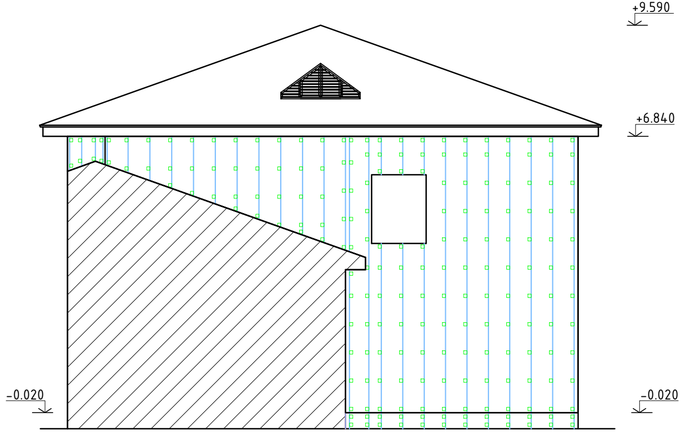

Изм.	Кол.уч.	Лист	№док	Подпись	Дата	Заказ № 23-10/2023 АС
ГИП		Фомин П.			10.23	Капитальный ремонт здания бывшего торгового центра с переоборудованием в культурно-досуговый центр в с. Преснопедуть Жамбылского района СКО
Разработал		Баженов М.			10.23	Культурно-досуговый центр — Стадия: РП; Лист: 10; Листов:
Проверил		Фомин П.			10.23	
Утвердил		Гладышева К.			10.23	Фасад в осях 1-18. Схема расположения кронштейнов и профилей. Вид А — ТОО "АртМонолитПроект" Лицензия №22016538 г.Петропавловск

Согласовано

Инженер ОВ	Руспекова	
Инженер ЭОМ	Скатова	
Инженер ВК	Шлейвейц	

Взам. инв. N

Подпись и дата

Инв. N подл.

Фасад в осях 18-1. Схема расположения кронштейнов и профилей

Фасад в осях Л-А.Схема расположения кронштейнов и профилей

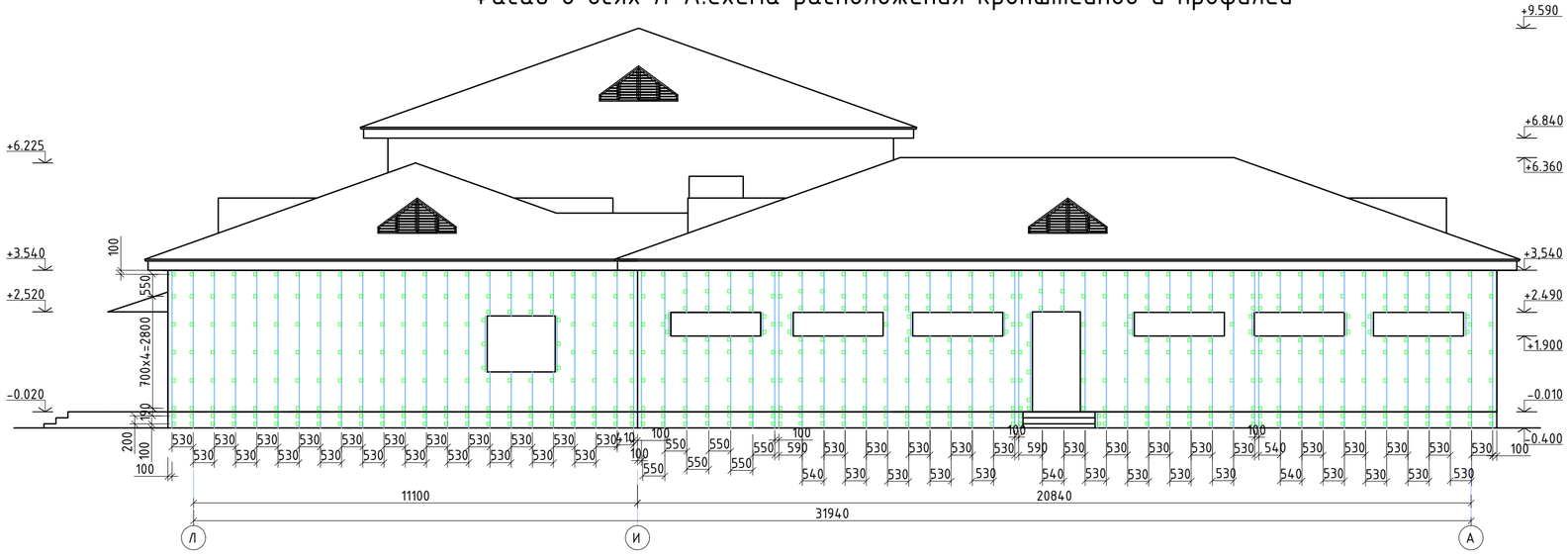

- Крепежный профиль Г-образный КПГ-60х44х3000
- Крепежный кронштейн ККУ-90 с шайбой

						Заказ № 23-10/2023			АС
						Капитальный ремонт здания бывшего торгового центра с переоборудованием в культурно-досуговый центр в с. Преснорядуть Жамбылского района СКО			
Изм.	Кол.уч	Лист	№док	Подпись	Дата				
ГИП		Фомин П.			10.23	Культурно-досуговый центр	Стадия	Лист	Листов
Разработал		Баженов М.			10.23		РП	11	
Проверил		Фомин П.			10.23				
						Фасад в осях 18-1 и фасад в осях Л-А. Схема расположения кронштейнов и профилей	ТОО "АртМонолитПроект" Лицензия №22016538 г.Петропавловск		
Утвердил		Гладышева К.			10.23				

Согласовано

Инженер ОВ	Рупекова	
Инженер ЭОМ	Скатова	
Инженер ВК	Шлейвейц	

Взам. инв. N

Подпись и дата

Инв. N подл.

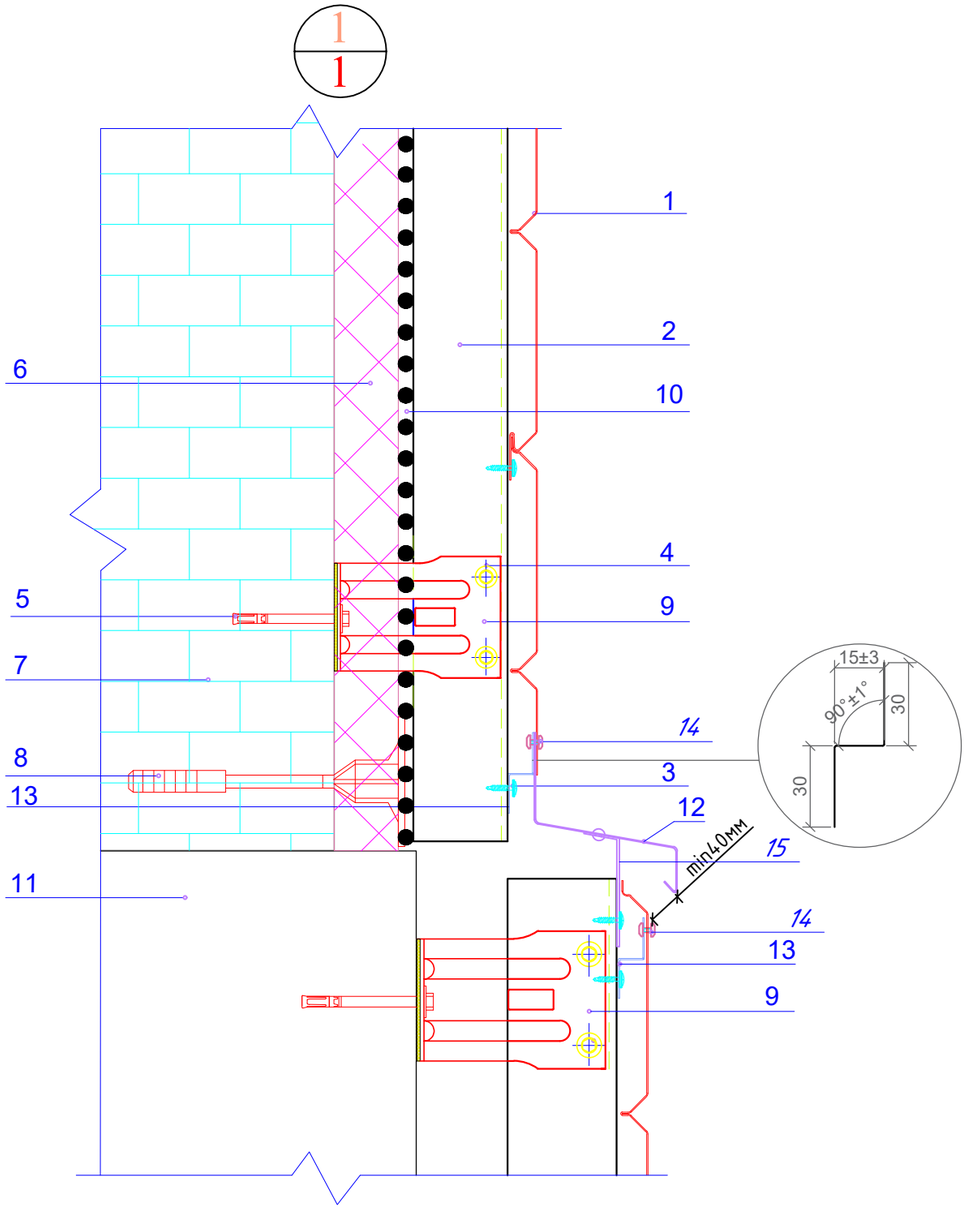

1. Сайдинг Lбрус-15х240
2. Вертикальная направляющая КПГ- 60х44х3000
3. Саморез 4,2х16 с пресс-шайбой
4. Заклепка или саморез Ø4,8х28 (ф5,5х19) с прокладкой из ЭПДМ-резины
5. Анкер фасадный HILTI HRD-H 10х100
6. Теплоизоляция ISOVER ВентФасад Оптима (1 слой 50мм)
7. Существующая стена
8. Тарельчатый дюбель
9. Кронштейн ККУ-90х80 с шайбой и паронитовой прокладкой
10. Гидро-ветрозащитная мембрана BIGBAND M
11. Цоколь
12. Фартук из оцинков.кровельной стали б=0,7мм в=200мм с полимер.покрытием
13. Планка Z-образная ПZ-32х15х3000
14. Заклепка цветная комбинированная ф3.2х8
15. Костыль (оц.сталь 40х2 мм полоса L=200мм, шаг 400 мм)

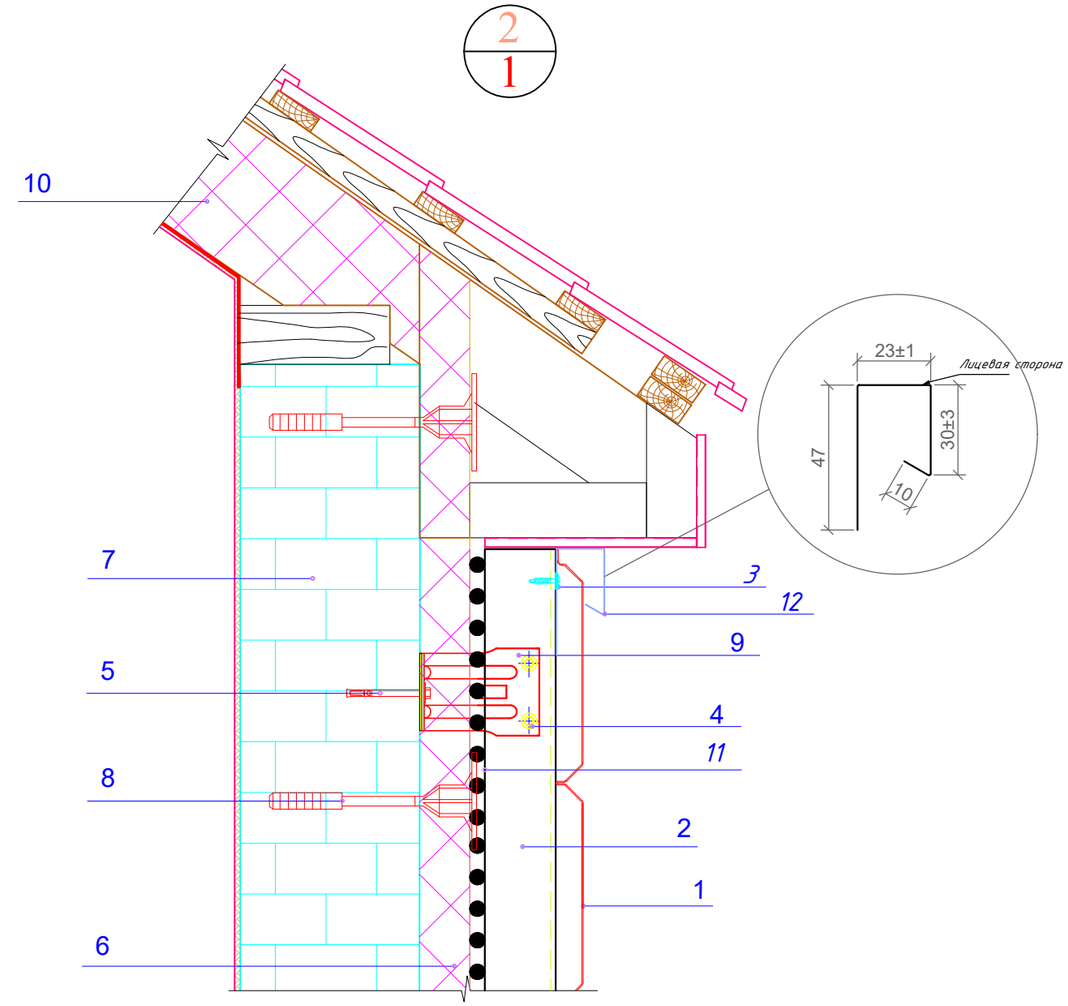

1. Сайдинг Lбрус-15х240
2. Вертикальная направляющая КПГ- 60х44х3000
3. Саморез Ø4,2х16 с пресс-шайбой
4. Заклепка или саморез Ø4,8х28 (ф5,5х19) с прокладкой из ЭПДМ-резины
5. Анкер фасадный HILTI HRD-H 10х100
6. Теплоизоляция ISOVER ВентФасад Оптима (1 слой 50мм)
7. Существующая стена
8. Тарельчатый дюбель
9. Кронштейн ККУ-90х80 с шайбой и паронитовой прокладкой
10. Конструкция кровли
11. Гидро-ветрозащитная мембрана BIGBAND M
12. Планка завершающая сложная ПЗС-30х25х3000

						Заказ № 23-10/2023		АС
						Капитальный ремонт здания бывшего торгового центра с переоборудованием в культурно-досуговый центр в с. Преснорeдуть Жамбылского района СКО		
Изм.	Кол.уч.	Лист	№док	Подпись	Дата			
ГИП		Фомин П.			10.23	Культурно-досуговый центр	Стадия	Лист	Листов
Разработал		Баженов М.			10.23		РП	12	
Проверил		Фомин П.			10.23				
						Узлы "1"; "2"	ТОО "АртМонолитПроект" Лицензия №22016538 г.Петропавловск		
Утвердил		Гладышева К.			10.23				

Согласовано

Инженер ОВ	Руспекова	
Инженер ЭОМ	Скатова	
Инженер ВК	Шледевич	

Взам. инв. N

Подпись и дата

Инв. N подл.

Копировал:

Формат А3

3/1 4/1

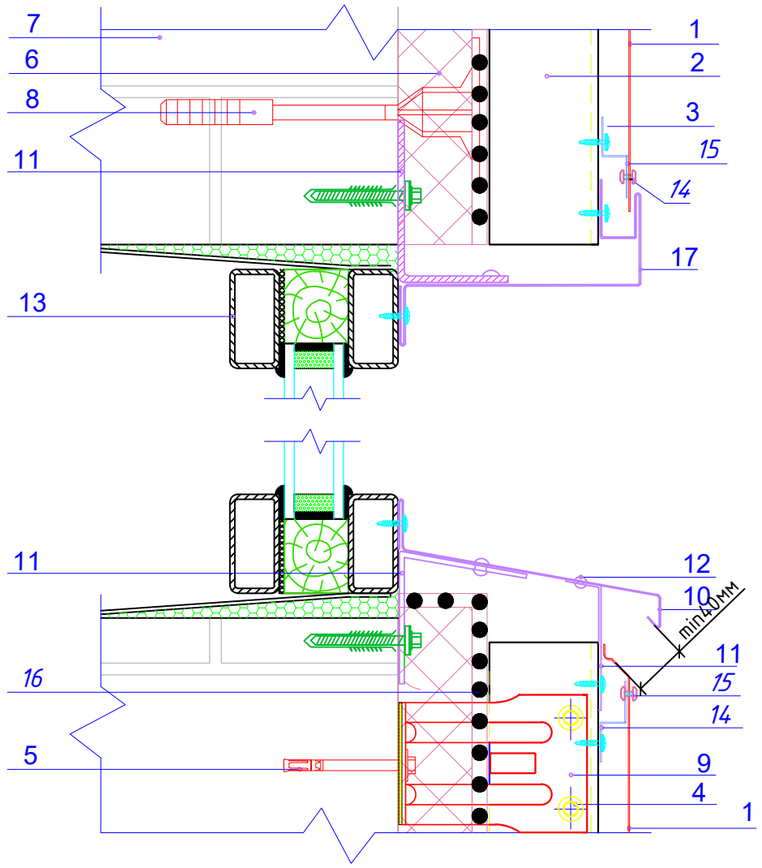

1. Сайдинг Lбрус-15х240
2. Вертикальная направляющая КПГ- 60х44х3000
3. Саморез Ф4,2х16 с пресс-шайбой
4. Заклепка или саморез Ф4,8х28 (Ф5,5х19) с прокладкой из ЭПДМ-резины
5. Анкер фасадный HILTI HRD-H 10х100
6. Теплоизоляция ISOVER ВентФасад Оптима (1 слой 50мм)
7. Существующая стена
8. Тарельчатый дюбель
9. Кронштейн ККУ-90х80 с шайбой и паронитовой прокладкой
10. Отлив оконный (оц.сталь с полимерным покрытием, t=0,7 мм, в=250мм)
11. Костыль (оц.сталь 40х2 мм полоса L=200мм, шаг 400 мм)
12. Заклепка стальная
13. Оконный блок
14. Планка Z-образная ПZ-32х15х3000
15. Заклепка цветная комбинированная Ф3.2х8
16. Гидро-ветрозащитная мембрана BIGBAND M
17. Планка откосная из оцинк. стали t=0,7мм с полимер.покрытием в=250мм

Обрамление дверных проемов выполнять по типу оконных

5/1

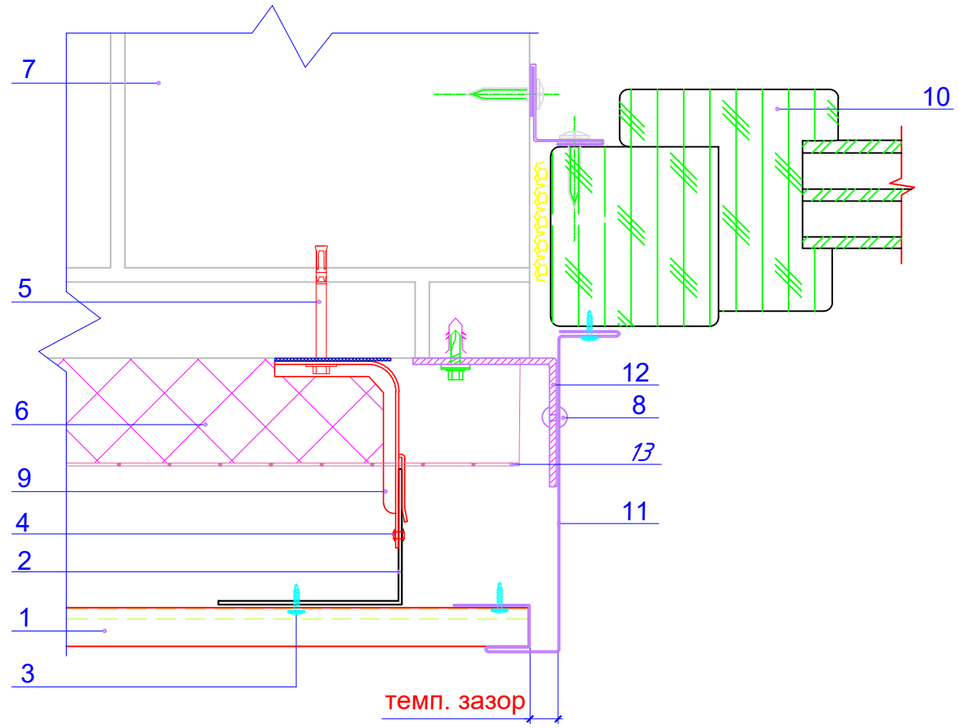

1. Сайдинг Lбрус-15х240
2. Вертикальная направляющая КПГ- 60х44х3000
3. Саморез Ф4,2х16 с пресс-шайбой
4. Заклепка или саморез Ф4,8х28 (Ф5,5х19) с прокладкой из ЭПДМ-резины
5. Анкер фасадный HILTI HRD-H 10х100
6. Теплоизоляция ISOVER ВентФасад Оптима (1 слой 50мм)
7. Существующая стена
8. Заклепка стальная
9. Кронштейн ККУ-90х80 с шайбой и паронитовой прокладкой
10. Оконный блок
11. Планка откосная из оцинк. стали t=0,7мм с полимер.покрытием в=250мм
12. Костыль (оц.сталь 40х2 мм полоса L=200мм, шаг 400 мм)
13. Гидро-ветрозащитная мембрана BIGBAND M

						Заказ № 23-10/2023		АС
						Капитальный ремонт здания бывшего торгового центра с переоборудованием в культурно-досуговый центр в с. Преснородуть Жамбылского района СКО		
Изм.	Колуч.	Лист	№док	Подпись	Дата			
ГИП		Фомин П.			10.23	Культурно-досуговый центр	Стадия	Лист	Листов
Разработал		Баженов М.			10.23		РП	13	
Проверил		Фомин П.			10.23				
						Узлы "3"; "4"; "5"	ТОО "АртМонолитПроект" Лицензия №22016538 г.Петропавловск		
Утвердил		Гладышева К.			10.23				

Согласовано

Инженер ОВ	Руспекова	
Инженер ЭОМ	Скатова	
Инженер ВК	Шледевиц	

Взам. инв. N

Подпись и дата

Инв. N подл.

Копировал: Формат А3

6
1

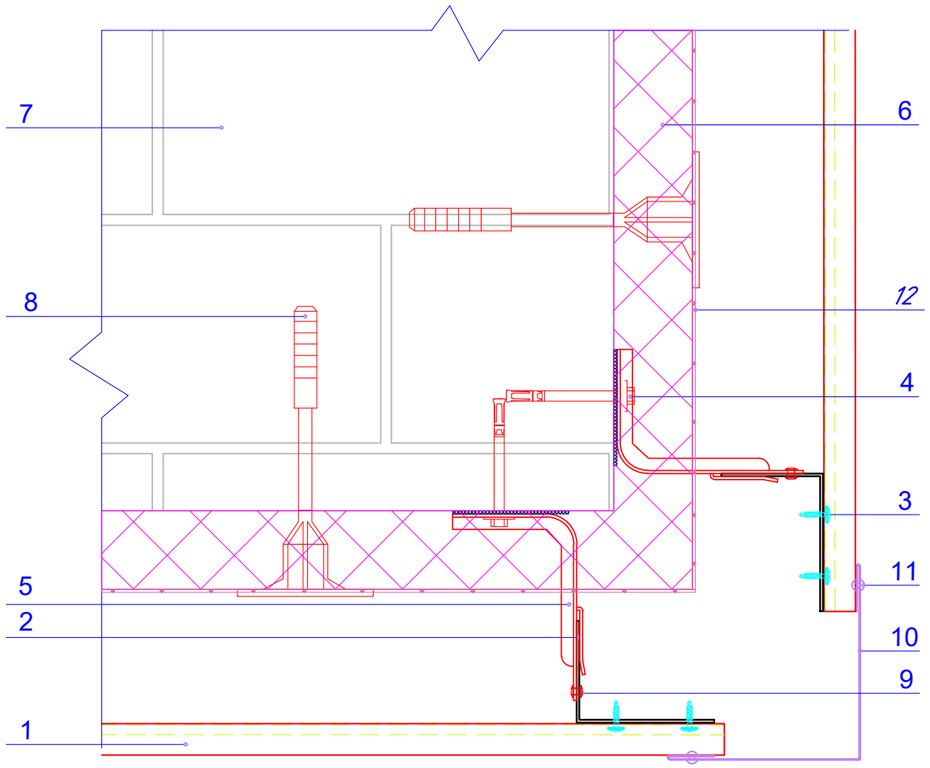

7
1

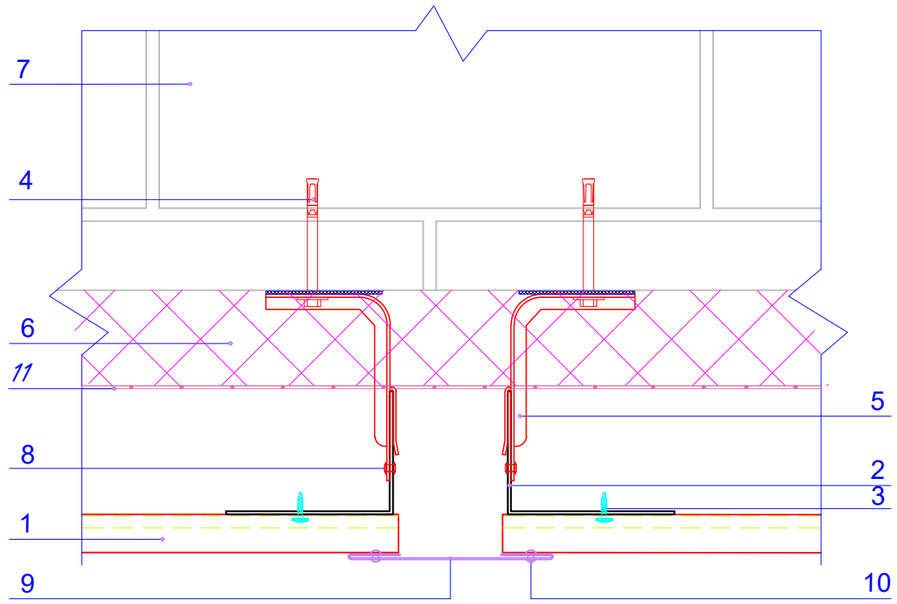

1. Сайдинг МП Lбрус-15х240
2. Вертикальная направляющая КПГ- 60х44х3000
3. Саморез Ф4,2х16 с пресс-шайбой
4. Анкер фасадный HILTI HRD-H 10х100
5. Кронштейн ККУ-90х80 с шайбой и паронитовой прокладкой
6. Теплоизоляция ISOVER ВентФасад Оптима (1 слой 50мм)
7. Существующая стена
8. Тарельчатый дюбель для крепления теплоизоляции
9. Заклепка или саморез Ф4,8х28 (Ф5,5х19) с прокладкой из ЭПДМ-резины
10. Планка угла наружного ПУН-75х75х3000
11. Заклепка стальная
12. Гидро-ветрозащитная мембрана BIGBAND M

1. Сайдинг Lбрус-15х240
2. Вертикальная направляющая КПГ- 60х44х3000
3. Саморез Ф4,2х16 с пресс-шайбой
4. Анкер фасадный HILTI HRD-H 10х100
5. Кронштейн ККУ-90х80 с шайбой и паронитовой прокладкой
6. Теплоизоляция ISOVER ВентФасад Оптима (1 слой 50мм)
7. Существующая стена
8. Заклепка или саморез Ф4,8х28 (Ф5,5х19) с прокладкой из ЭПДМ-резины
9. Планка стыковочная ПСТ-60х3000
10. Заклепка стальная
11. Гидро-ветрозащитная мембрана BIGBAND M

Согласовано		
Инженер ОВ	Руспекова	
Инженер ЭОМ	Скатова	
Инженер ВК	Шледевиц	

Взам. инв. N

Подпись и дата

Инв. N подл.

Изм.	Кол.уч.	Лист	№док	Подпись	Дата	Заказ № 23-10/2023		АС
						Капитальный ремонт здания бывшего торгового центра с переоборудованием в культурно-досуговый центр в с. Преснорeдуть Жамбылского района СКО		
ГИП		Фомин П.			10.23	Культурно-досуговый центр	Стадия	Лист	Листов
Разработал		Баженов М.			10.23		РП	14	
Проверил		Фомин П.			10.23				
						Узлы "6"; "7"	ТОО "АртМонолитПроект" Лицензия №22016538 г.Петропавловск		
Утвердил		Гладышева К.			10.23				

Копировал:

Формат А3

8
1

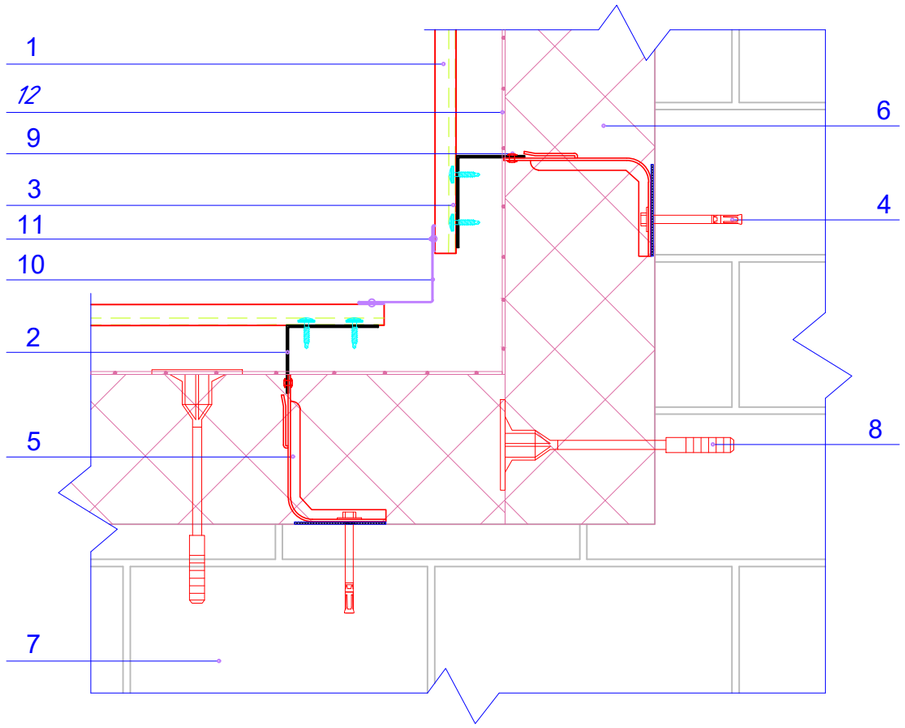

1. Сайдинг Lбрус-15х240
2. Вертикальная направляющая КПГ- 60х44х3000
3. Саморез Ф4,2х16 с пресс-шайбой
4. Анкер фасадный HILTI HRD-H 10х100
5. Кронштейн ККУ-90х80 с шайбой и паронитовой прокладкой
6. Теплоизоляция ISOVER ВентФасад Оптима (1 слой 50мм)
7. Существующая стена
8. Тарельчатый дюбель для крепления теплоизоляции
9. Заклепка или саморез Ф4,8х28 (Ф5,5х19) с прокладкой из ЭПДМ-резины
10. Планка угла внутреннего ПУВ-75х75х3000
11. Заклепка стальная
12. Гидро-ветрозащитная мембрана BIGBAND M

9
1

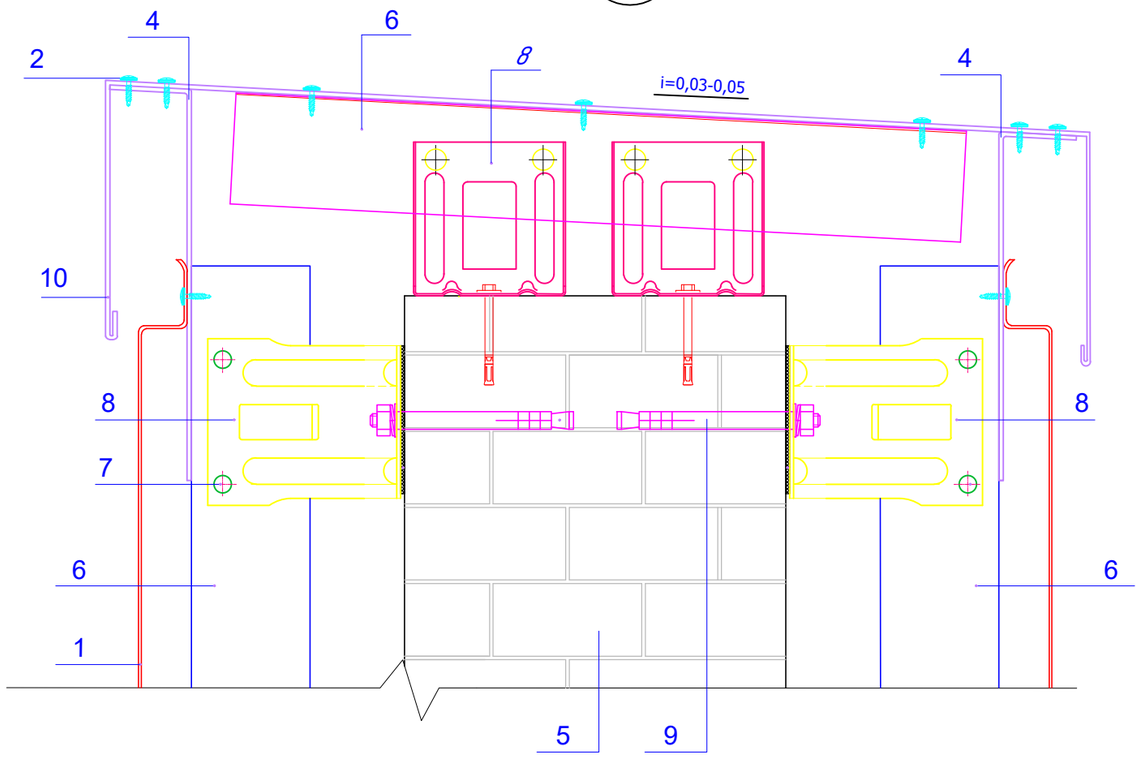

1. Сайдинг Lбрус-15х240
2. Саморез Ø4,2х16 с прессшайбой
4. Костыль (оц.сталь 40х2 мм полоса L=200мм, шаг 400 мм)
5. Существующая стена
6. Крепежный профиль КПГ 60х44х3000
7. Заклепка или саморез Ø4,8х28 (Ф5,5х19) с прокладкой из ЭПДМ-резины
8. Кронштейн ККУ-90х80 с шайбой и паронитовой прокладкой
9. Анкер фасадный HILTI HRD-H 10х100
10. Парапетный слив (оц. сталь с полимерным покрытием, t=0,7 мм)

						Заказ № 23-10/2023		АС
						Капитальный ремонт здания бывшего торгового центра с переоборудованием в культурно-досуговый центр в с. Преснорeдуть Жамбылского района СКО		
Изм.	Кол.уч.	Лист	№док	Подпись	Дата			
ГИП		Фомин П.			10.23	Культурно-досуговый центр	Стадия	Лист	Листов
Разработал		Баженов М.			10.23		РП	15	
Проверил		Фомин П.			10.23				
						Узлы "8"; "9"	ТОО "АртМонолитПроект" Лицензия №22016538 г.Петропавловск		
Утвердил		Гладышева К.			10.23				

Согласовано

Инженер ОВ	Руспекова
Инженер ЭОМ	Скатова
Инженер ВК	Шледевиц

Взам. инв. N

Подпись и дата

Инв. N подл.

Копировал:

Формат А3

Общий расход материала на облицовку

Марка поз.	Обозначение	Наименование	Кол-во	Масса ед. кг	Примечание
	Металь Профиль	Крепежный профиль Г-образный КПГ 60х44х3000 t=1.2, шт	1773.4		
	- " -	Крепежный кронштейн ККУ 120х80х12 с шайбой, шт.	3416		
	- " -	Планка начальная сайдинга ПНС-10х20х3000, п.м.	179.3		RAL 9002
	- " -	Планка угла наружного ПУНС-75х75х3000, п.м.	61.1		RAL 9002
	- " -	Планка угла внутреннего ПУВС-75х75х3000, п.м.	15,8		RAL 9002
	- " -	Отлив оконный из оцинк.стали t=0.7мм в=250мм с полимерным покрытием, м.п.	92,7		RAL 8017
	- " -	Планка примыкания верхнего-оцин. сталь t=0.7мм В=150мм, п.м.	92,7		RAL 8017
	- " -	Планка откосная В=200мм, п.м.	133,5		RAL 8017
	- " -	Планка стыковочная сложная ПСТС-75х3000 (t=0.7мм), п.м.	100.9		RAL 9002
		Анкер фасадный "Премиум" Ø10х100мм, шт.	3416		
		Костыль оцинкованный -2х40мм L=150мм, шт.	797		
		Саморез Ø4,2х19 оцинкованный с прессшайбой, шт.	13660	0.00184	
		Саморез Ø4,8х28 оцинкованный с прокладкой из ЭПДМ-резины, шт.	7629	0.00523	
	Металь Профиль	Сайдинг Lбрус-15х240 t=0,5мм RAL 9002 , м2	615,6		с утеплением (стены)
	- " -	Сайдинг Lбрус-15х240 t=0,5мм RAL 9002 , м2	6,8		(стены)
		Сайдинг Lбрус-15х240 t=0,5мм RAL 8017 , м2	60,0		(цоколь)
		Заклепки 3,2х8, шт	1352		
		Теплоизоляционные плиты ISOVER ВентФасад Оптима(1слой по 50мм)	615.6		
		Мембрана гидро-ветрозащитная паропроницаемая BIGBAND M(1,6х45м)	615.6		
		Тарельчатый дюбель для крепления утеплителя, шт	3078		

Согласовано

Инженер ОВ	Руспекова	
Инженер ЭОМ	Скатова	
Инженер ВК	Шледевиц	

Взам. инв. N

Подпись и дата

Инв. N подл.

Изм.	Кол.уч.	Лист	№док	Подпись	Дата
ГИП		Фомин П.			10.23
Разработал		Баженов М.			10.23
Проверил		Фомин П.			10.23
Утвердил		Гладышева К.			10.23

Заказ № 23-10/2023 АС

Капитальный ремонт здания бывшего торгового центра с переоборудованием в культурно-досуговый центр в с. Преснорeдуть Жамбылского района СКО

Культурно-досуговый центр

Стадия	Лист	Листов
РП	16	

Общий расход материала на облицовку

ТОО "АртМонолитПроект" Лицензия №22016538 г.Петропавловск

Копировал: Формат А3

План кровли

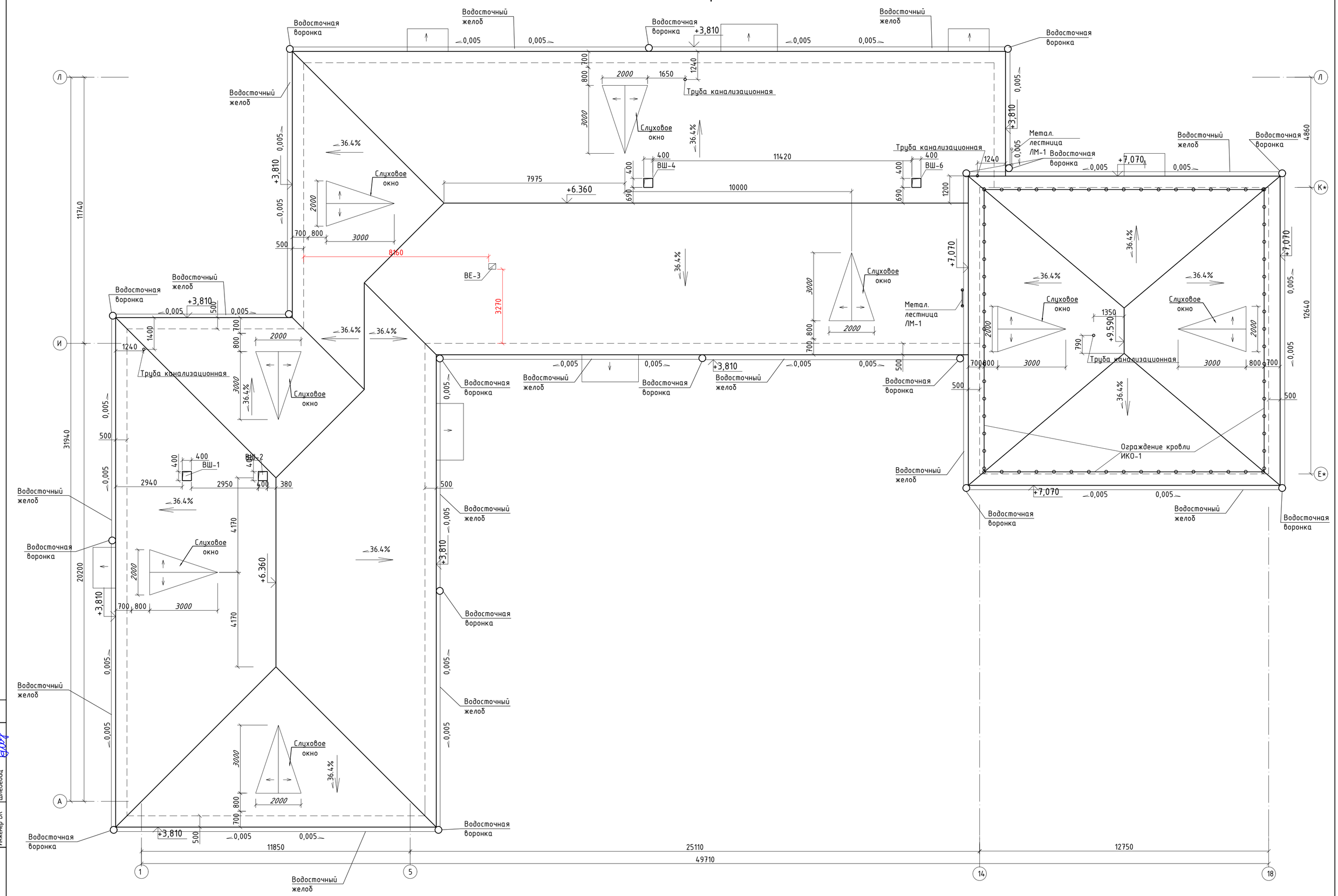

Изм.	Кол.уч.	Лист	№док	Подпись	Дата	
ГИП		Фомин П.			10.23	
Разработал		Баженов М.			10.23	
Проверил		Фомин П.			10.23	
Утвердил		Гладышева К.			10.23	

Заказ № 23-10/2023 — АС

Капитальный ремонт здания бывшего торгового центра с переоборудованием в культурно-досуговый центр в с. Пресноредуть Жамбылского района СКО

Культурно-досуговый центр

Стадия	Лист	Листов
РП	17	

План кровли

ТОО "АртМонолитПроект" Лицензия №22016538 г.Петропавловск

Согласовано

Инженер ОВ	Руспекова	
Инженер ЭОМ	Скатова	
Инженер ВК	Шледевиц	

Взам. инв. N

Подпись и дата

Инв. N подл.

План чердака

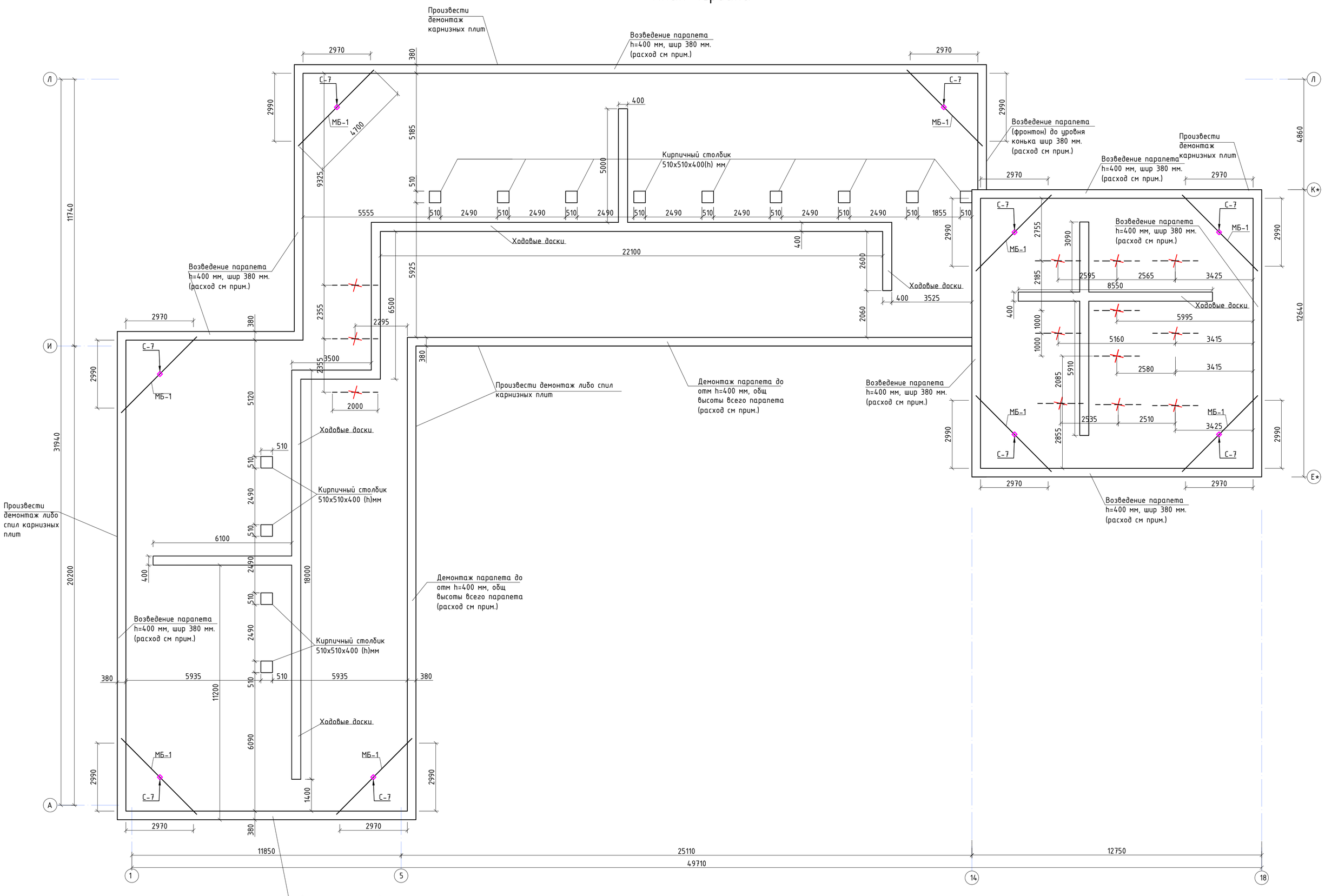

Перед начало работ по устройству кровли произвести демонтаж карнизных плит по периметру кровли здания - длина 86,9 м (6,95 м³).
Демонтаж парапетной части до высота парапета 400 мм - 6,5 м³
Монтаж и наращивание парапета использовать кирпич марки КР-р-по 250х120х65/1,4НФ/100/2.0/35 ГОСТ 530-2012 на цементно-песчаном растворе марки М50 - 21,9 м³

						Заказ № 23-10/2023 — АС
Изм.	Кол.уч.	Лист	№док	Подпись	Дата	Капитальный ремонт здания бывшего торгового центра с переоборудованием в культурно-досуговый центр в с. Преснорядуть Жамбылского района СКО
ГИП		Фомин П.			10.23	Культурно-досуговый центр — Стадия: РП; Лист: 18; Листов:
Разработал		Баженов М.			10.23	
Проверил		Фомин П.			10.23	
Утвердил		Гладышева К.			10.23	План чердака — ТОО "АртМонолитПроект" Лицензия №22016538 г.Петропавловск

Согласовано
Инженер ОВ — Руспекова
Инженер ЭОМ — Скатова
Инженер ВК — Шлебевич

Взам. инв. N
Подпись и дата
Инв. N подл.

Схема расположения стропил

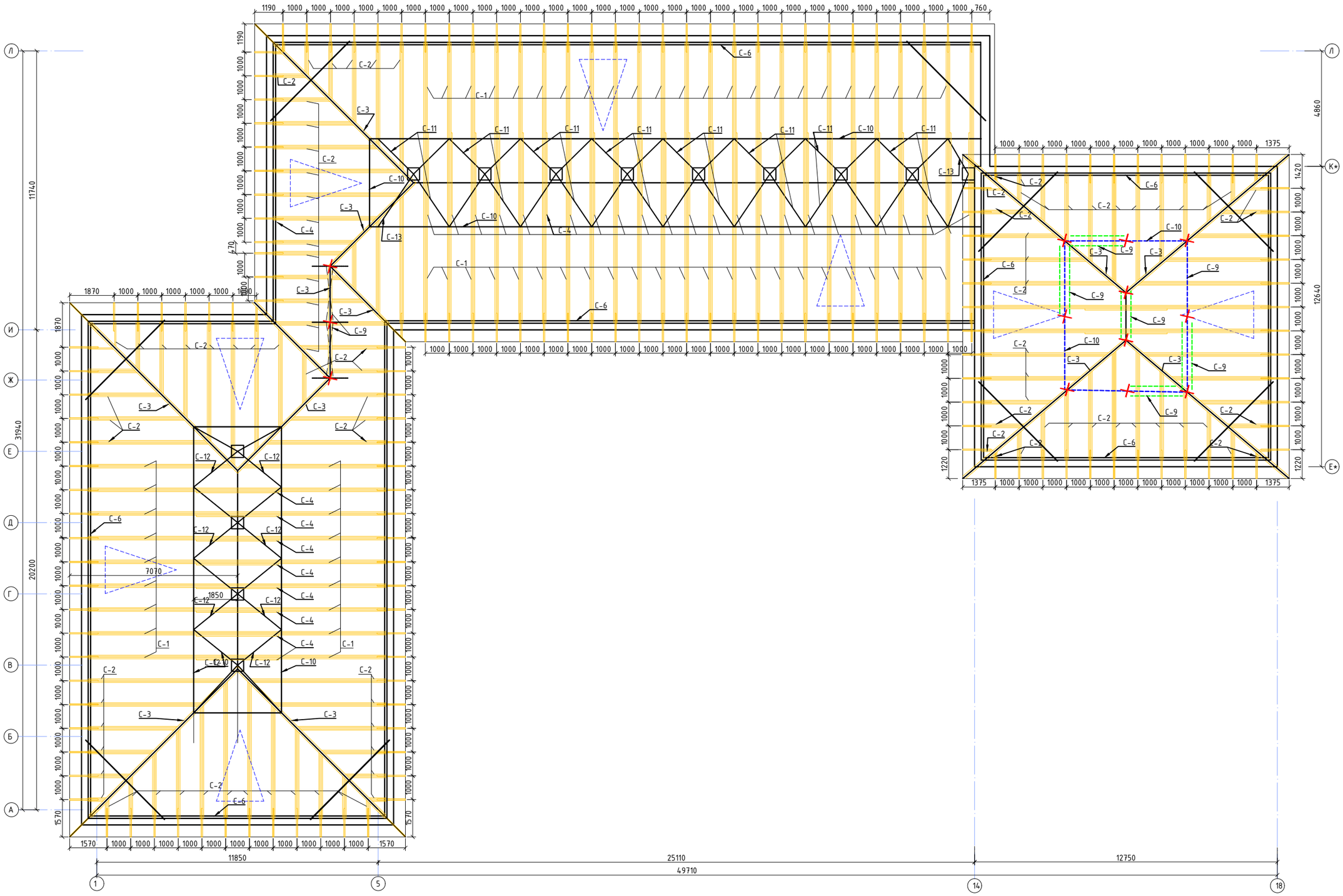

1. Стропила выполнить из пиломатериала хвойных пород II категории, влажностью не более 20% по ГОСТ 8486-86 .
2. Все деревянные элементы крыши обработать антисептиком и антипиреном с глубокой пропиткой.
3. Для крепления элементов между собой применять гвозди К4х120 по ГОСТ 4028-63.7. Все деревянные элементы, соприкасающиеся с кирпичными стенами обернуть двумя слоями рубероида.
4. Доски подшивки карниза, слуховых окон окрасить масляной краской за 2 раза.
5. Стык диагональных ног производить не далее 0.3м от опоры.
6. Каждую стропильную ногу закрепить проволочной скруткой к ершу забитым в кирпичную кладку. Расход материалов:
7. Стропильные ноги размещать с шагом 1000 мм.
8. Все металлические элементы защитить от коррозии покраской эмалью ПФ-115 по ГОСТ 6465-76* в два слоя, по грунтовке ГФ 021 по ГОСТ 25129-82*.
9. Все деревянные элементы крыши обработать антисептиком и антипиреном с глубокой пропиткой. Антисептирование и огнезащитную обработку всех деревянных конструкций и элементов крыши в соответствии с требованиями СП РК 2.01-101-2013 «Защита строительных конструкций от коррозии» и СП РК 2.02-101-2014 «Пожарная безопасность зданий и сооружений"

Согласовано		
Инженер ОВ	Рупекова	
Инженер ЭОМ	Скатова	
Инженер ВК	Шлаевиц	

Взам. инв. N

Подпись и дата

Инв. N подл.

Изм.	Кол.уч.	Лист	№док	Подпись	Дата
ГИП		Фомин П.			10.23
Разработал		Баженов М.			10.23
Проверил		Фомин П.			10.23
Утвердил		Гладышева К.			10.23

Заказ № 23-10/2023 АС

Капитальный ремонт здания бывшего торгового центра с переоборудованием в культурно-досуговый центр в с. Пресноредуть Жамбылского района СКО

Культурно-досуговый центр

Стадия	Лист	Листов
РП	19	

Схема расположения стропил

ТОО "АртМонолитПроект"
Лицензия №22016538
г.Петропавловск

Карнизный узел

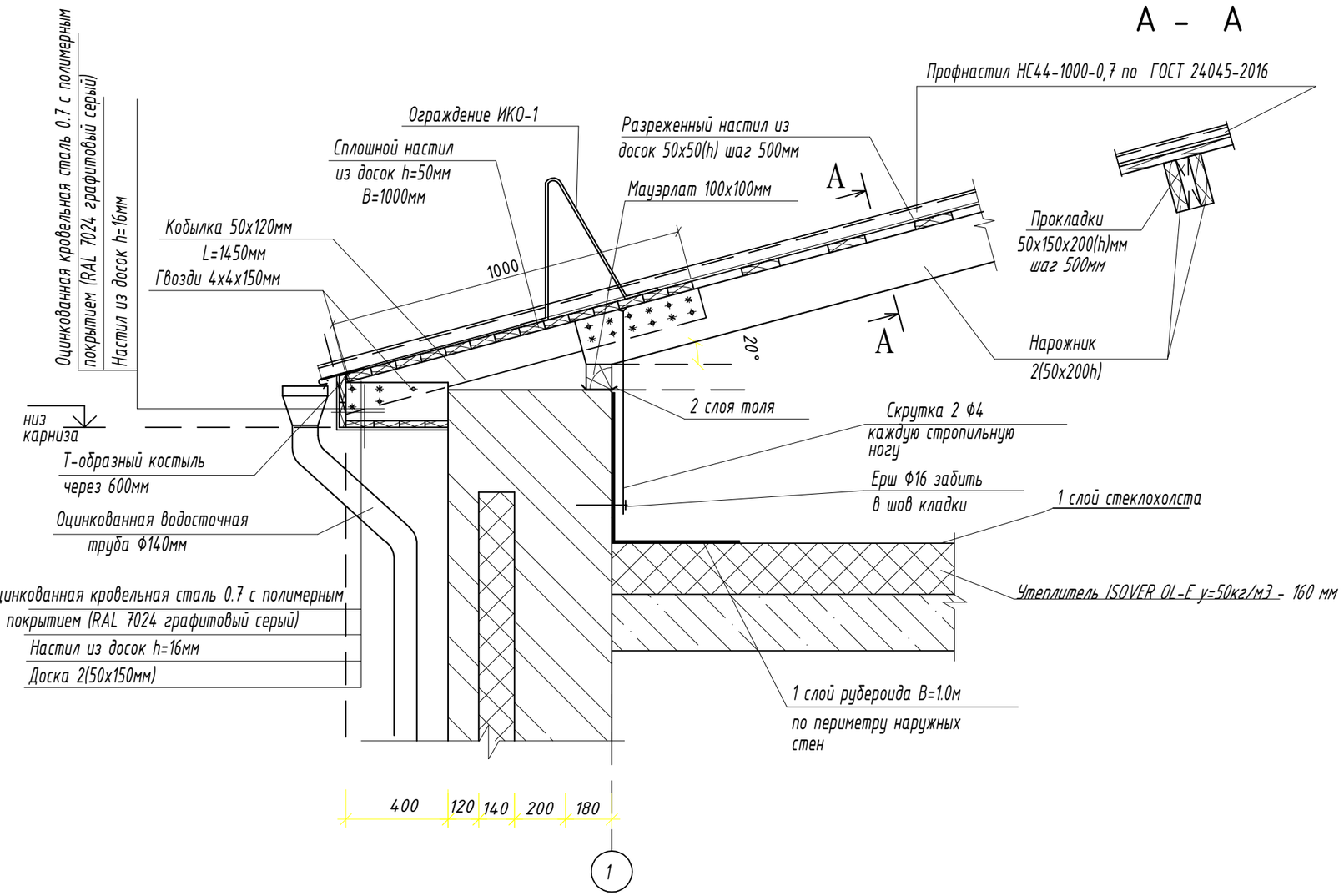

Согласовано	
Инженер ОВ	Руспекова
Инженер ЭОМ	Скатова
Инженер ВК	Шледевиц

Взам. инв. N

Подпись и дата

Инв. N подл.

Изм.	Кол.уч.	Лист	№док	Подпись	Дата	Заказ № 23-10/2023 АС
ГИП		Фомин П.			10.23	Капитальный ремонт здания бывшего торгового центра с переоборудованием в культурно-досуговый центр в с. Пресноредуть Жамбылского района СКО
Разработал		Баженов М.			10.23	Культурно-досуговый центр
Проверил		Фомин П.			10.23	Стадия: РП; Лист: 20; Листов:
Утвердил		Гладышева К.			10.23	Карнизный узел

ТОО "АртМонолитПроект" Лицензия №22016538 г.Петропавловск

Копировал: Формат А3

Балка МБ-1

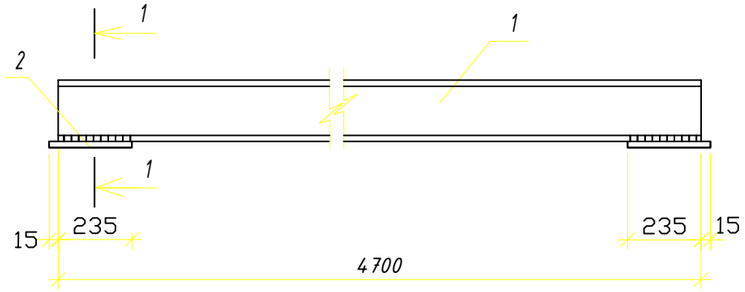

1-1

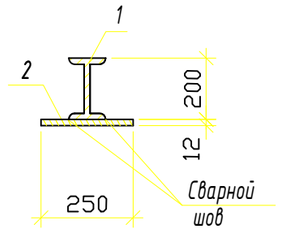

Узел опирания стойки на балку МБ-1

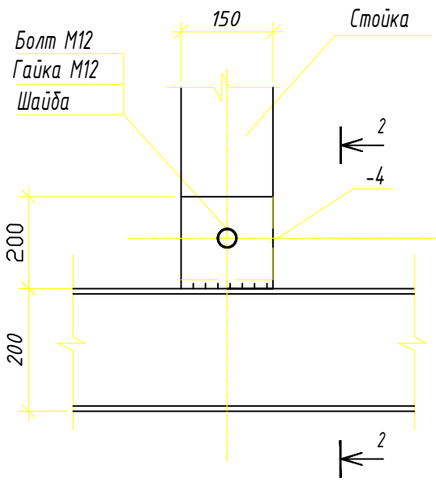

2-2

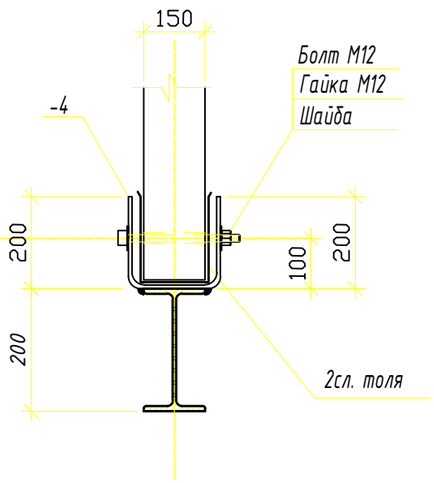

Накладная деталь НДМ-1

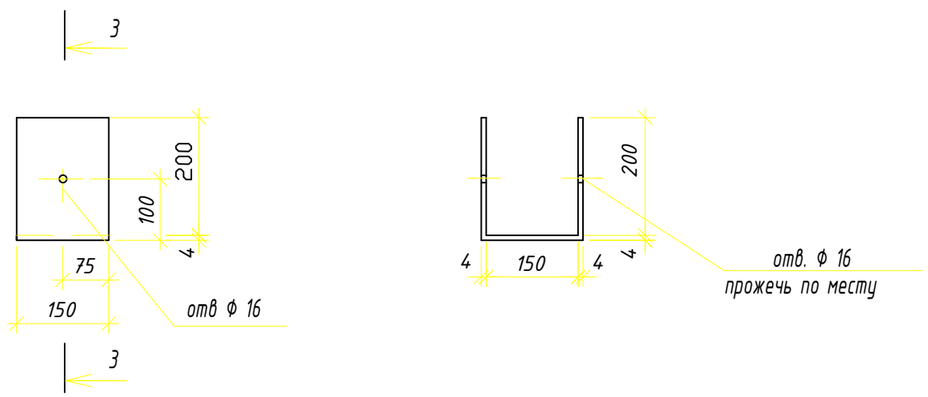

Спецификация

Марка поз	Обозначение	Наименование	Кол	Масса ед. кг.	Примеч Всего, кг.
		Балка МБ-1		110.5	
1	ГОСТ 8239-89	Двутавр I20, l=4700мм	1	98.7	
2	ГОСТ 103-2006	Лист -12х250, l=250мм	2	5.9	11.8
		Накладная деталь НДМ-1		2.8	
НДМ-1	ГОСТ 103-2006	Лист -4х150, l=560мм	1	2.6	
	ГОСТ 7798-70*, ГОСТ 5915-70*	Болт М12х150 с гайкой, с шайбой	1	0.15+ 0.02	

Сварку производить по контуру прилегания деталей непрерывным швом. Сварные швы выполнять по ГОСТ 5264-80*. Катет шва равен наименьшей толщине свариваемых деталей. Электроды типа Э-42 по ГОСТ 9467-75*.
Все металлические элементы защитить от коррозии покраской эмалью ПФ-115 по ГОСТ 6465-75* в два слоя по грунтовке ПФ 0142 ТУ 6-10-1698-78.
Общий расход и количество указаны в сводной спецификации по кровле

Согласовано		
Инженер ОВ	Руспекова	
Инженер ЭОМ	Скатова	
Инженер ВК	Шледевиц	

Взам. инв. N

Подпись и дата

Инв. N подл.

Изм.	Колуч.	Лист	№док	Подпись	Дата	Заказ № 23-10/2023			АС
						Капитальный ремонт здания бывшего торгового центра с переоборудованием в культурно-досуговый центр в с. Преснорeдуть Жамбылского района СКО			
ГИП		Фомин П.			10.23	Культурно-досуговый центр	Стадия	Лист	Листов
Разработал		Баженов М.			10.23		РП	21	
Проверил		Фомин П.			10.23				
						Металлическая балка МБ-1. Узел опирания стойки на балку МБ-1. Накладная деталь НДМ-1.	ТОО "АртМонолитПроект" Лицензия №22016538 г.Петропавловск		
Утвердил		Гладышева К.			10.23				

Копировал: Формат А3

Деталь устройства слухового окна СО-1

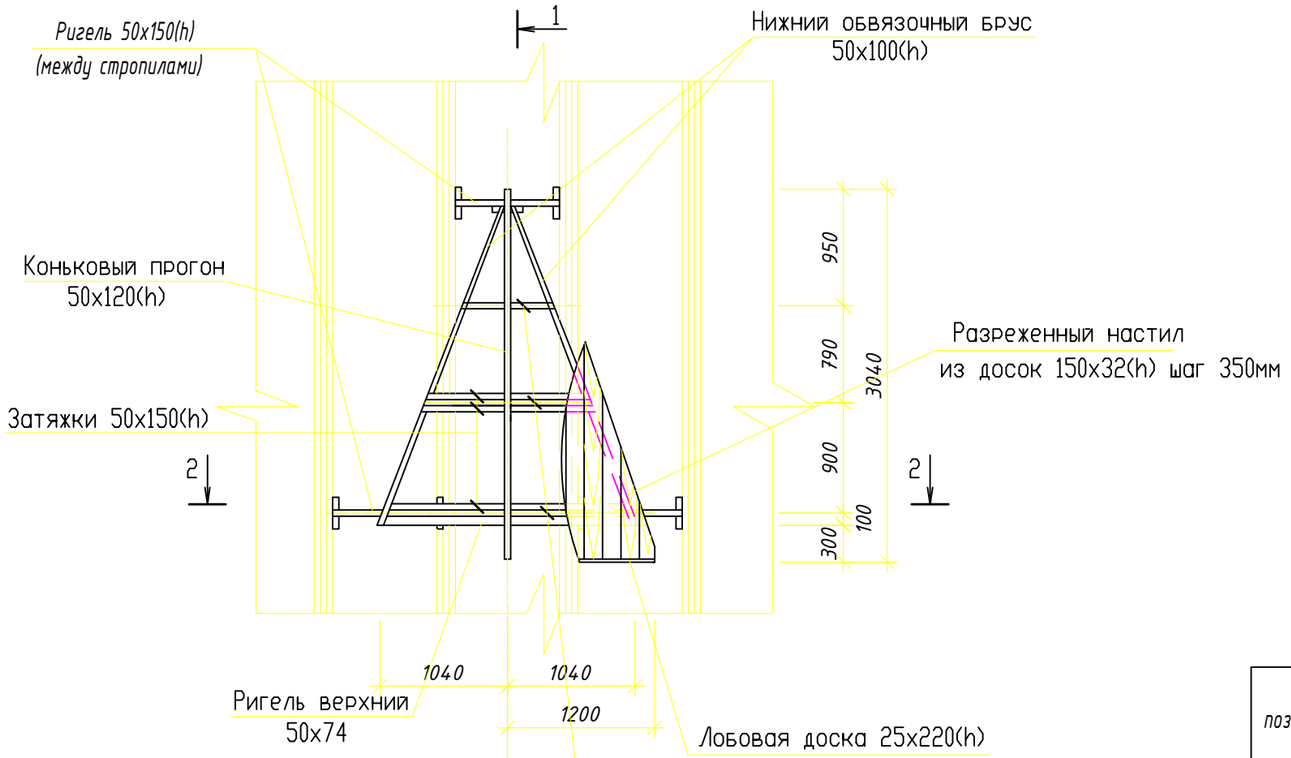

2-2

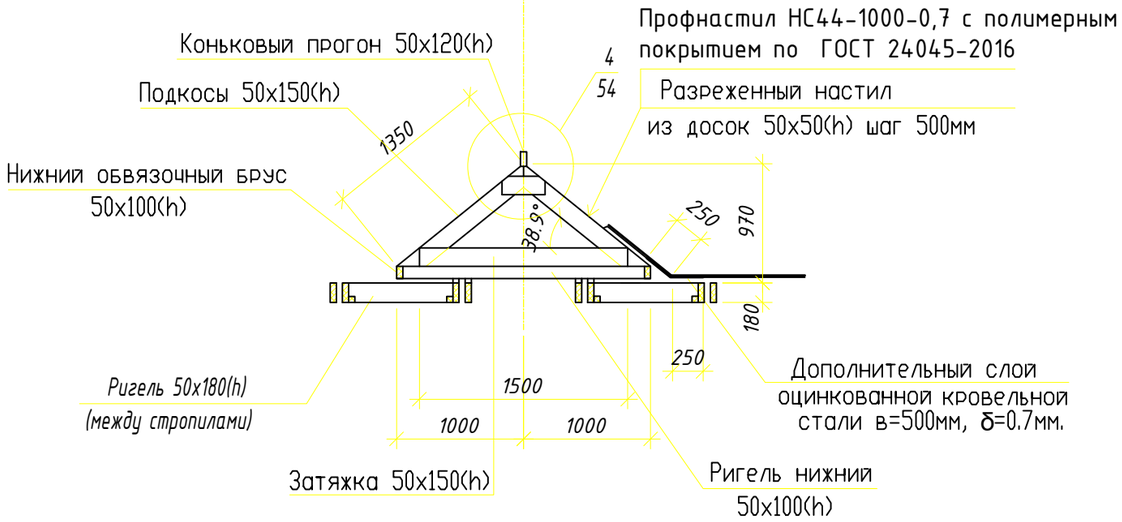

Перед началом устройства слухового окна уточнить все размеры элементов по месту.

1-1

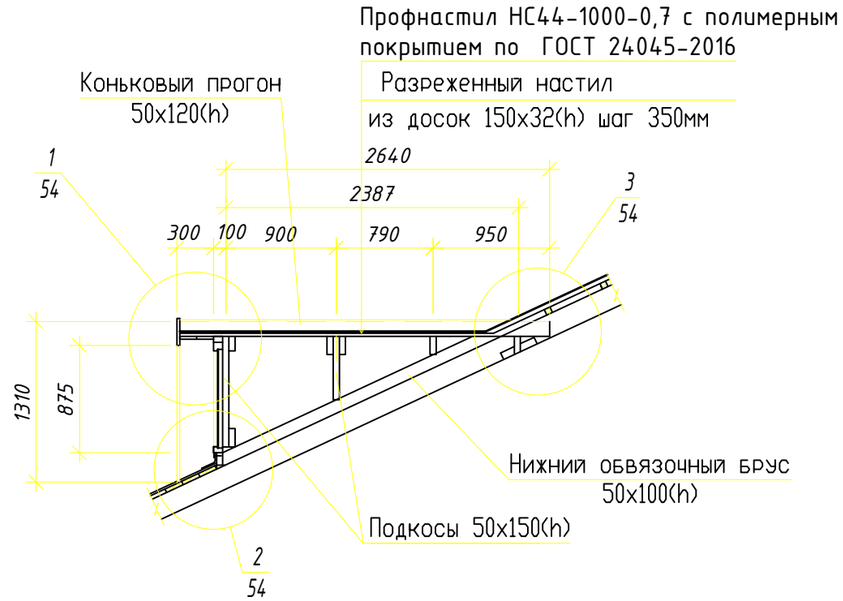

Спецификация

поз.	Обозначение	Наименование	Кол. шт.	Масса ед.кг.	Примечание
		Устройство слухового окна СО-1			0.41 м3
	ГОСТ 8486-86	Обвязочный брус 50х100h, l=3.2м	2		0.032 м3
	ГОСТ 8486-86	Ригель 50х180h, l=1000мм	3		0.03 м3
	ГОСТ 8486-86	Настил из досок δ=25мм			0.12 м3
	ГОСТ 8486-86	Коньковый прогон 50х120h, l=3.04м	1		0.019 м3
	ГОСТ 8486-86	Подшивка карн. из досок =25мм δ			0.023 м3
	ГОСТ 8486-86	Подкосы, затяжки 50х150h			0.08 м3
		Лобовая доска 25х220h, l=3.2м			0.03 м3
		Накладки, подкладки, ригели δ=50мм			0.07 м3

Изм.	Кол.уч.	Лист	№док	Подпись	Дата
ГИП		Фомин П.			10.23
Разработал		Баженов М.			10.23
Проверил		Фомин П.			10.23
Утвердил		Гладышева К.			10.23

Заказ № 23-10/2023 АС

Капитальный ремонт здания бывшего торгового центра с переоборудованием в культурно-досуговый центр в с. Преснородуть Жамбылского района СКО

Культурно-досуговый центр

Стадия	Лист	Листов
РП	22	

Деталь устройства слухового окна СО-1
Разрезы 1-1; 2-2

ТОО "АртМонолитПроект"
Лицензия №22016538
г.Петропавловск

Согласовано
Инженер ОВ Руспекова
Инженер ЭОМ Скатова
Инженер ВК Шлеедвиц

Взам. инв. N

Подпись и дата

Инв. N подл.

Копировал: Формат А3

1/24

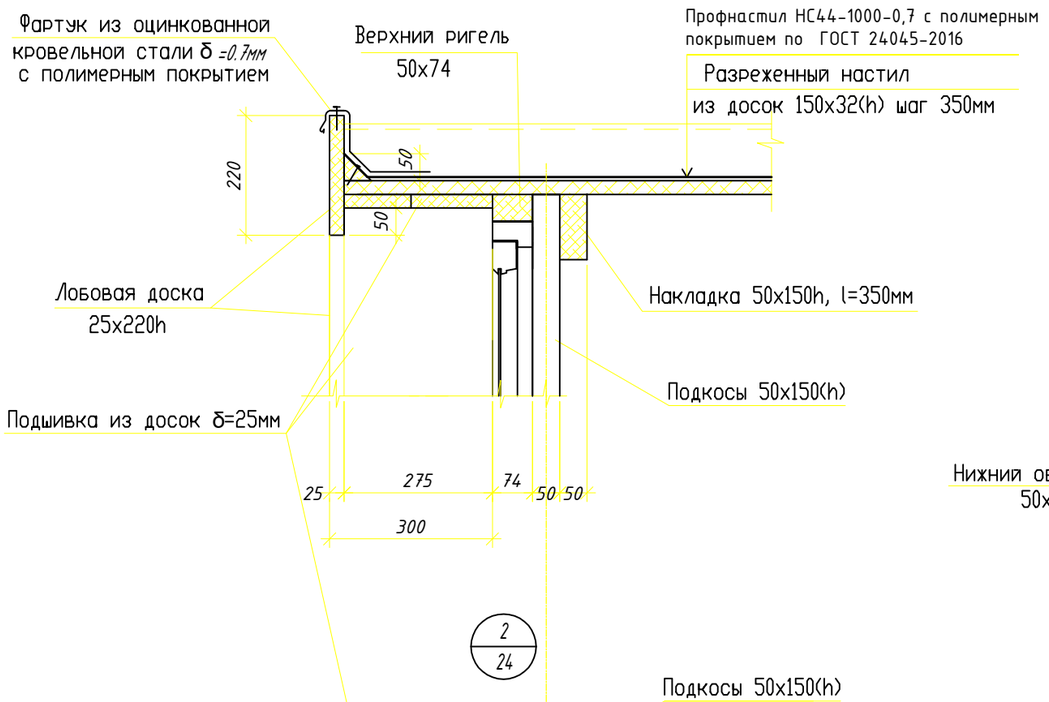

2/24

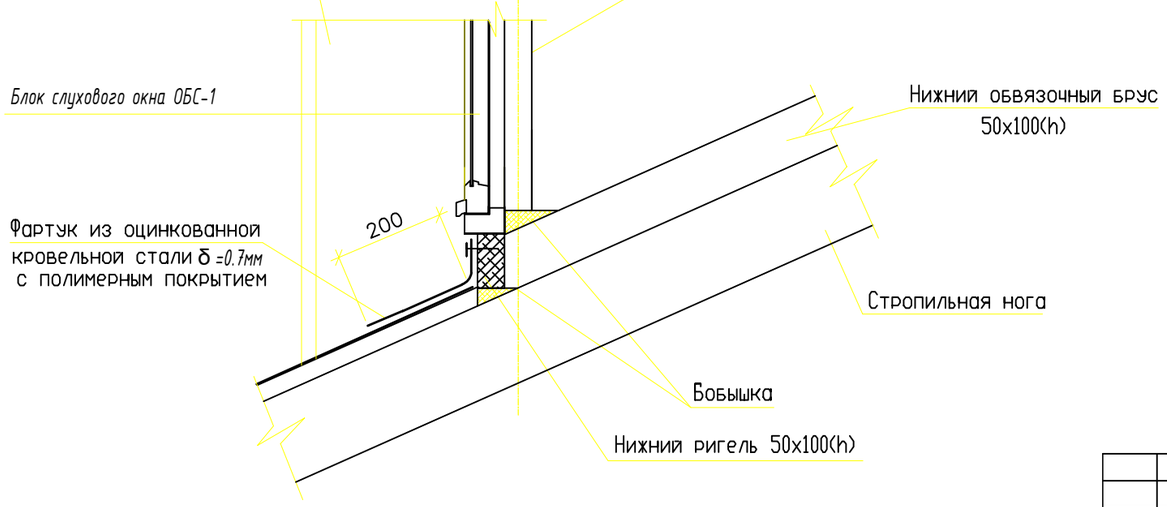

3/24

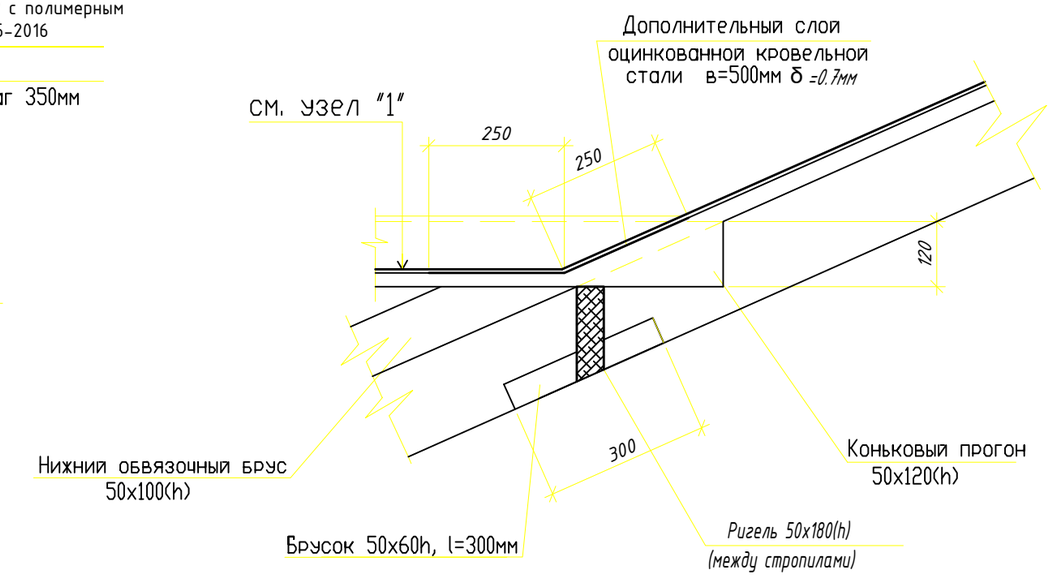

4/24

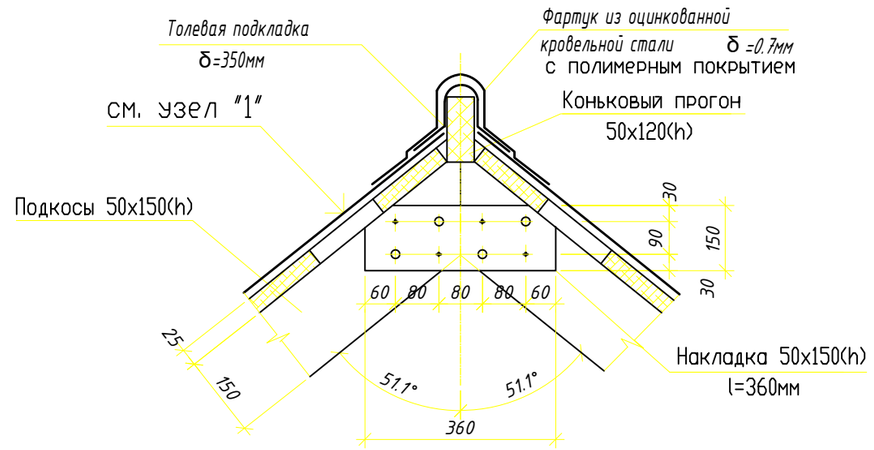

						Заказ № 23-10/2023		АС
Изм.	Колуч.	Лист	№док	Подпись	Дата	Капитальный ремонт здания бывшего торгового центра с переоборудованием в культурно-досуговый центр в с. Пресноредуть Жамбылского района СКО		
ГИП		Фомин П.			10.23	Культурно-досуговый центр	Стадия	Лист	Листов
Разработал		Баженов М.			10.23		РП	23	
Проверил		Фомин П.			10.23				
						Деталь устройства слухового окна СО-1 Узлы 1, 2, 3, 4	ТОО "АртМонолитПроект" Лицензия №22016538 г.Петропавловск	
Утвердил		Гладышева К.			10.23			

Согласовано

Инженер ОВ	Руспекова	
Инженер ЭОМ	Скатова	
Инженер ВК	Шлеевич	

Взам. инв. N

Подпись и дата

Инв. N подл.

Копировал: Формат А3

Блок слухового окна СО-1

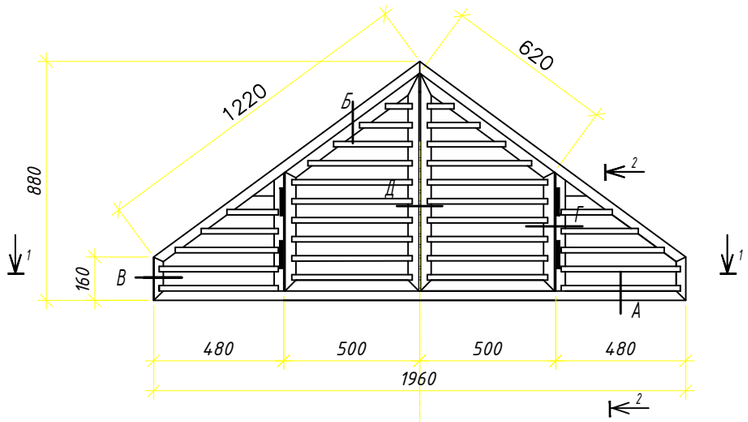

1-1

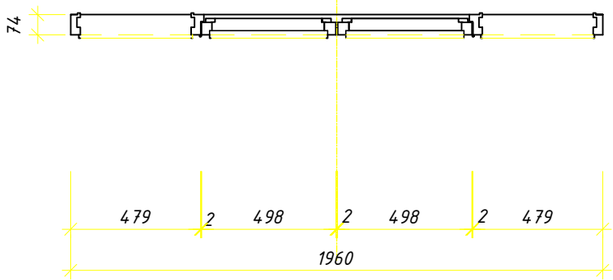

2-2

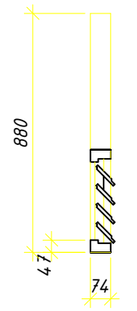

Спецификация

поз.	Обозначение	Наименование	Кол. шт.	Примечание	Масса ед.кг.
		Блок слухового окна СО-1			0.092 м3
		Сборочные единицы			
	ГОСТ 8486-86	Древесина коробки			0.02 м3
	ГОСТ 8486-86	Древесина переплетов			0.032 м3
	ГОСТ 8486-86	Древесина жалюзей			0.04 м3
	ГОСТ 5088-84	Петли оконные разъемные ПН1	4		
	ГОСТ 5090-86	Задвижки оконные ЗТ	2		
	ГОСТ 103-2006	Ручки скобы РС200	1		

1. Изготовление, приемку, хранение и транспортирование выполнять по ГОСТ 475-78*.
2. Расход древесины определен по черновым заготовкам.
3. Размеры блока слухового окна уточнить по месту.
4. Приборы на чертеже условно не показаны.
5. Узлы смотри лист АС-23.

Согласовано

Инженер ОВ	Руспекова
Инженер ЭОМ	Скатова
Инженер ВК	Шледевиц

Взам. инв. N

Подпись и дата

Инв. N подл.

Изм.	Кол.уч.	Лист	№док	Подпись	Дата
ГИП		Фомин П.			10.23
Разработал		Баженов М.			10.23
Проверил		Фомин П.			10.23
Утвердил		Гладышева К.			10.23

Заказ № 23-10/2023 АС

Капитальный ремонт здания бывшего торгового центра с переоборудованием в культурно-досуговый центр в с. Преснорeдуть Жамбылского района СКО

Культурно-досуговый центр

Стадия	Лист	Листов
РП	24	

Блок слухового окна СО-1

ТОО "АртМонолитПроект" Лицензия №22016538 г.Петропавловск

Копировал: Формат А3

А

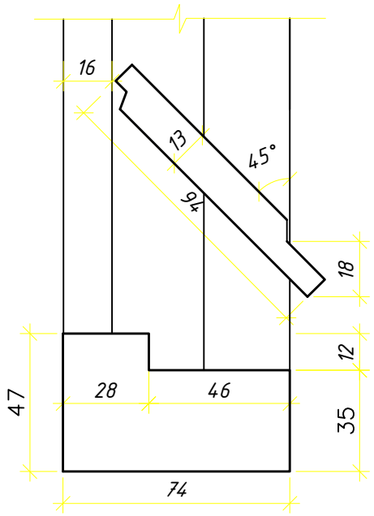

Б

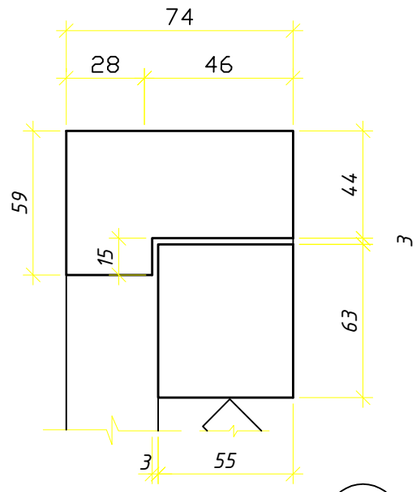

В

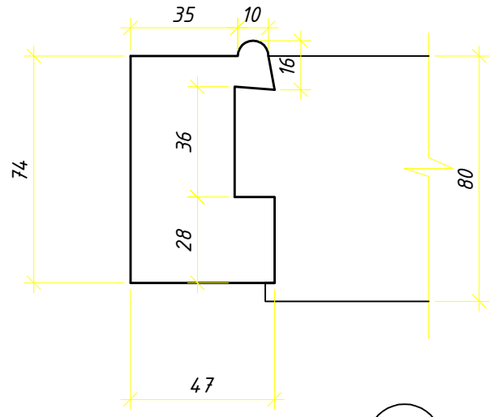

Г

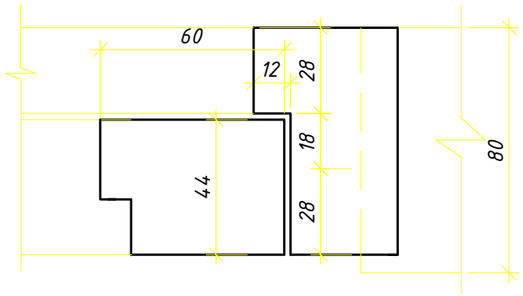

Д

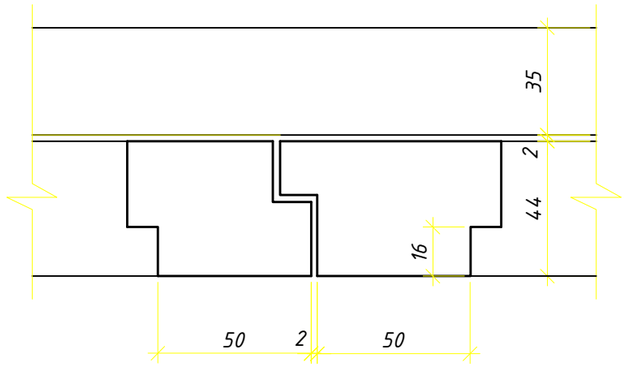

Металлическая стремянка МС-1

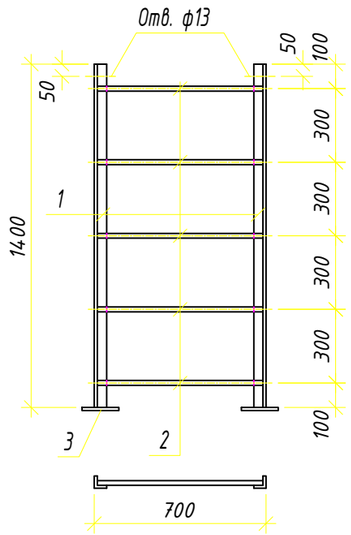

Сварку производить по контуру прилегания деталей непрерывным швом. Сварные швы выполнять по ГОСТ 5264-80*. Катет шва равен наименьшей толщине свариваемых деталей. Электроды типа Э-42 по ГОСТ 9467-75*.

Все металлические элементы защитить от коррозии покраской эмалью ПФ-115 по ГОСТ 6465-75* в два слоя по грунтовке ПФ 0142 ТУ 6-10-1698-78.

Общий расход и количество стремянок указаны в сводной спецификации по кровле

Спецификация

Марка, поз	Обозначение	Наименование	Кол.	Объем ед., кг	Приме-чание
		Металлическая стремянка МС-1		18.8	
1	ГОСТ 8509-93	Уголок L50x5, l=1400 мм	2	5.28	
2	ГОСТ 2590-2006	Круг ф18, l=680 мм	5	1.36	
3	ГОСТ 103-2006	Лист -4x150, l=150 мм	2	0.71	

Изм.	Кол.уч.	Лист	№док	Подпись	Дата	Заказ № 23-10/2023		АС
						Капитальный ремонт здания бывшего торгового центра с переоборудованием в культурно-досуговый центр в с. Преснoредуть Жамбылского района СКО		
ГИП		Фомин П.			10.23	Культурно-досуговый центр	Стадия	Лист	Листов
Разработал		Баженов М.			10.23		РП	25	
Проверил		Фомин П.			10.23				
						Узлы блока слухового окна. Металлическая стремянка МС-1	ТОО "АртМонолитПроект" Лицензия №22016538 г.Петропавловск	
Утвердил		Гладышева К.			10.23			

Согласовано

Инженер ОВ	Руспекова	
Инженер ЭОМ	Скатова	
Инженер ВК	Шледевиц	

Взам. инв. N

Подпись и дата

Инв. N подл.

Копировал: Формат А3

Устройство кирпичного столбика

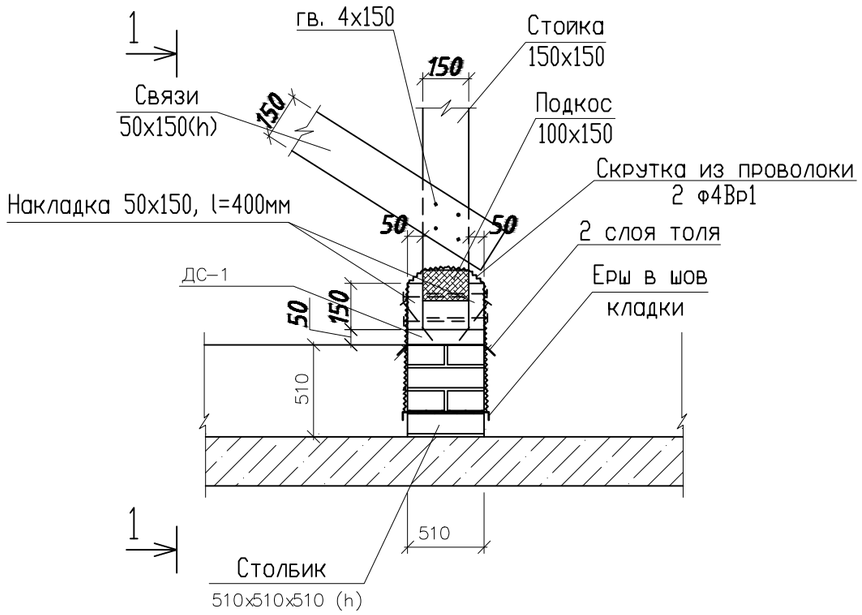

1-1

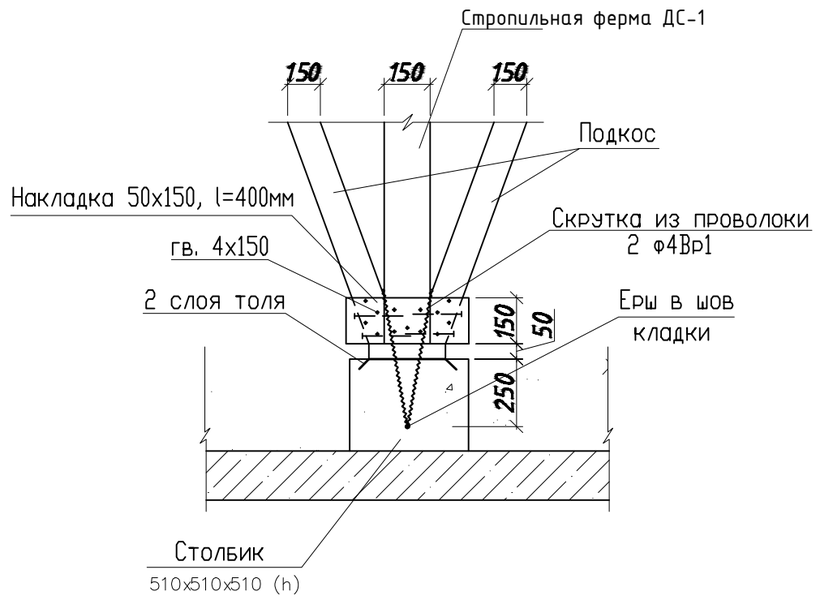

Узел стыковки прогона

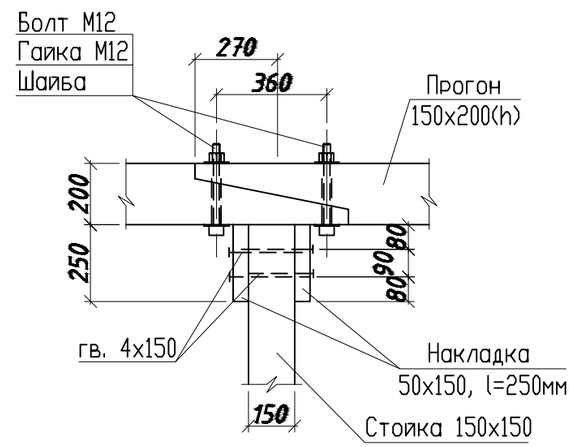

ДС-1

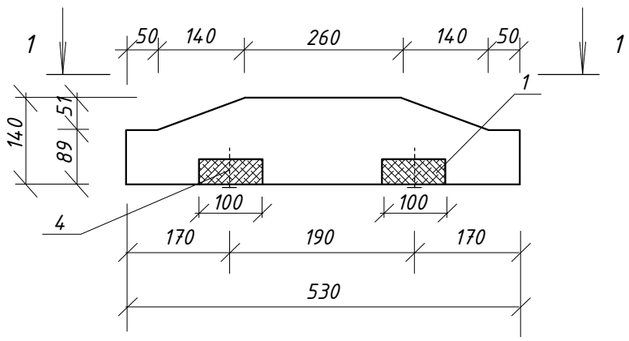

1-1

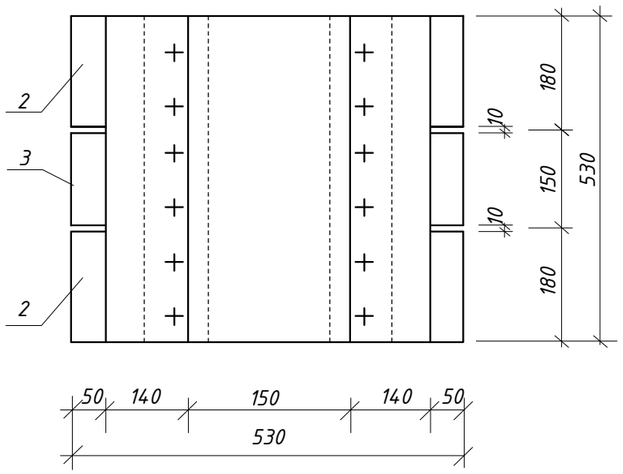

Спецификация материалов

Марка поз.	Обозначение	Наименование	Кол. шт.	Масса ед. кг	Примечание
		ДС-1		0,081	
1	ГОСТ 24454-80*	Доска 100х40 L=530 мм	2	-	0,0053 $м^3$
2	ГОСТ 24454-80*	Доска 180х140 L=530 мм	2	-	0,0323 $м^3$
3	ГОСТ 24454-80*	Доска 150х140 L=530 мм	2	-	0,0269 $м^3$
4	ГОСТ4028-63	Гвозди 4,5х125	16	-	0,016 кг

Согласовано	
Инженер ОВ	Руспекова
Инженер ЭОМ	Скатова
Инженер ВК	Шледевиц

Взам. инв. N

Подпись и дата

Инв. N подл.

Изм.	Кол.уч.	Лист	№док	Подпись	Дата
ГИП		Фомин П.			10.23
Разработал		Баженов М.			10.23
Проверил		Фомин П.			10.23
Утвердил		Гладышева К.			10.23

Заказ № 23-10/2023 АС

Капитальный ремонт здания бывшего торгового центра с переоборудованием в культурно-досуговый центр в с. Пресноредуть Жамбылского района СКО

Культурно-досуговый центр

Стадия	Лист	Листов
РП	26	

Узлы опирания стоек к кирпичным столбикам и к прогонам

ТОО "АртМонолитПроект"
Лицензия №22016538
г.Петропавловск

Копировал: Формат А3

Узел сопряжения диагональной ноги со стропильной ногой

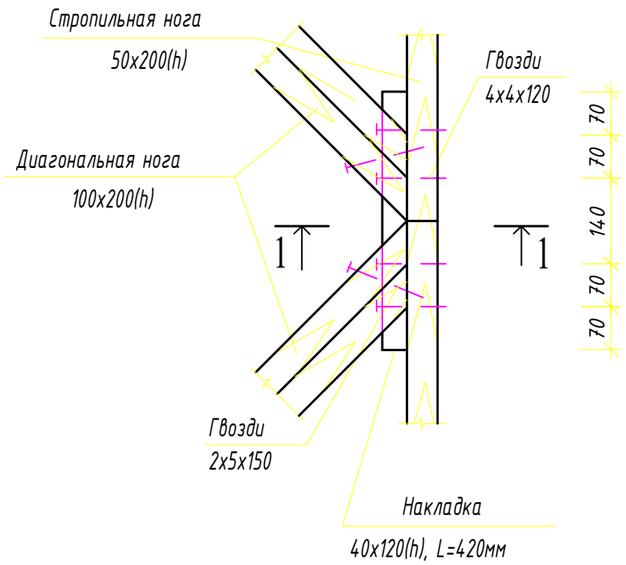

Узел опирания нарожников на диагональную ногу

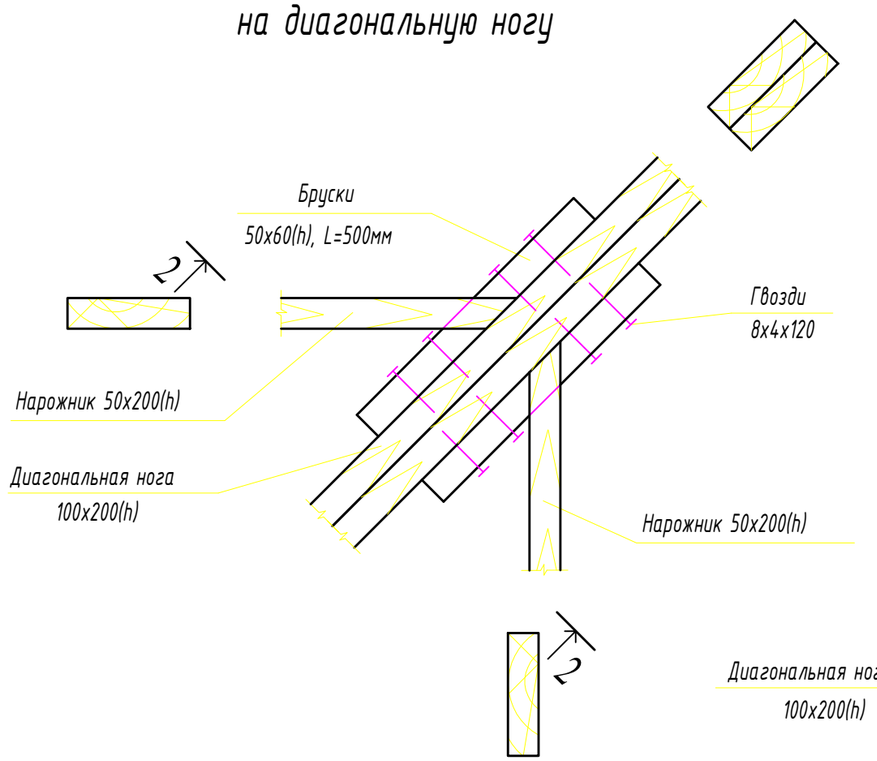

Узел опирания диагональной ноги на стойку

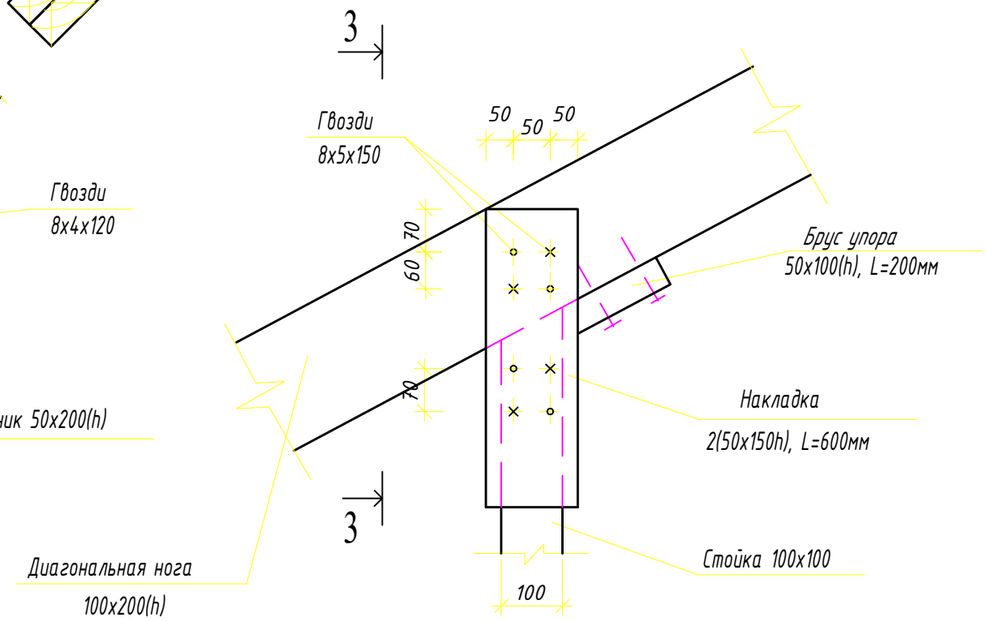

1-1

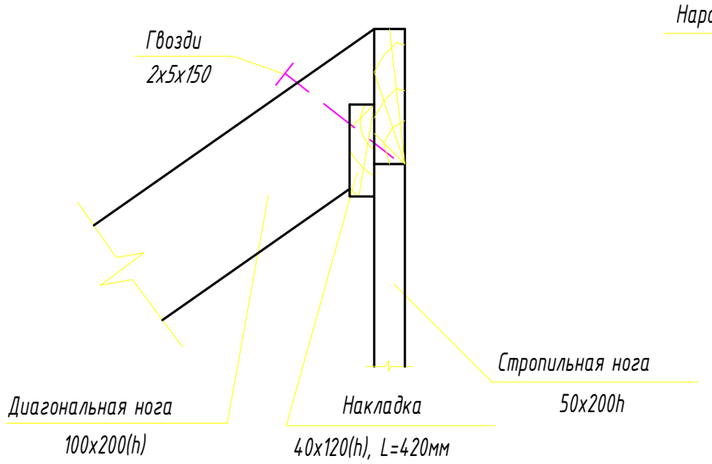

2-2

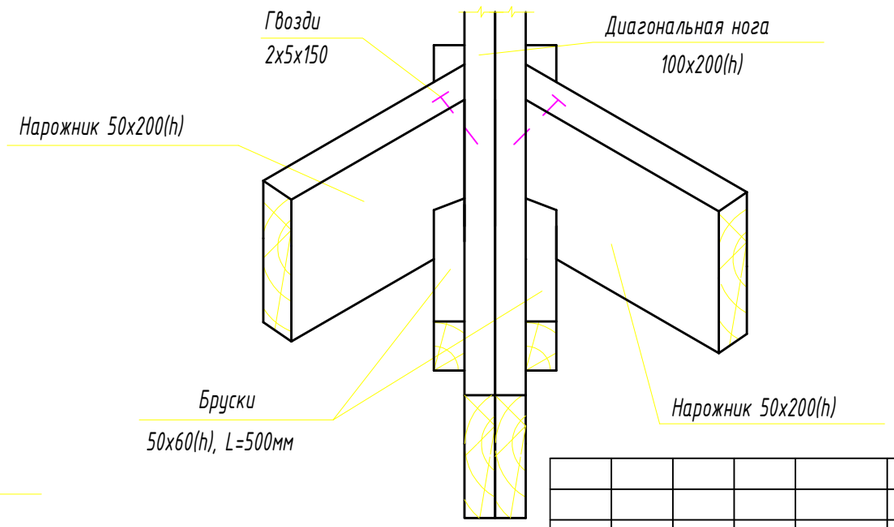

3-3

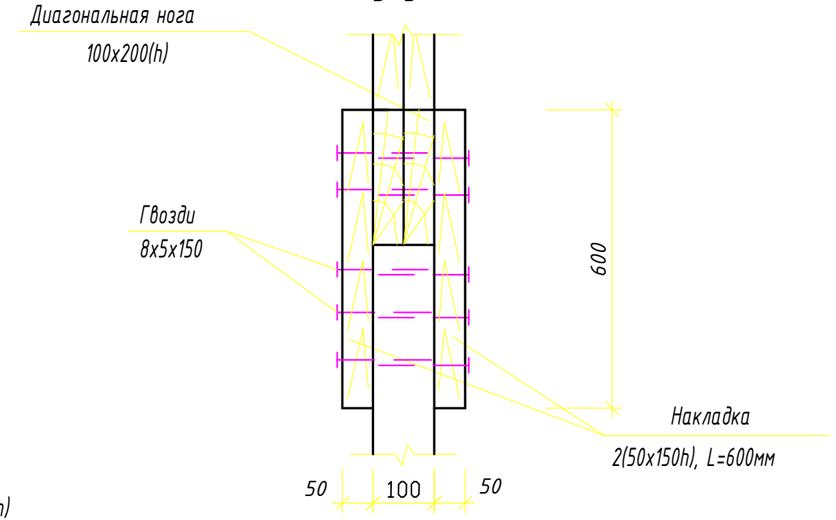

						Заказ № 23-10/2023		АС
						Капитальный ремонт здания бывшего торгового центра с переоборудованием в культурно-досуговый центр в с. Преснорeдуть Жамбылского района СКО		
Изм.	Колуч.	Лист	№док	Подпись	Дата			
ГИП		Фомин П.			10.23	Культурно-досуговый центр	Стадия	Лист	Листов
Разработал		Баженов М.			10.23		РП	27	
Проверил		Фомин П.			10.23				
						Узлы блока слухового. Металлическая стремянка МС-1	ТОО "АртМонолитПроект" Лицензия №22016538 г.Петропавловск		
Утвердил		Гладышева К.			10.23				

Согласовано

Инженер ОВ	Руспекова
Инженер ЭОМ	Скатова
Инженер ВК	Шледевиц

Взам. инв. N

Подпись и дата

Инв. N подл.

Копировал:

Формат А3

Метал. лестница ЛМ-1

Фасад здания

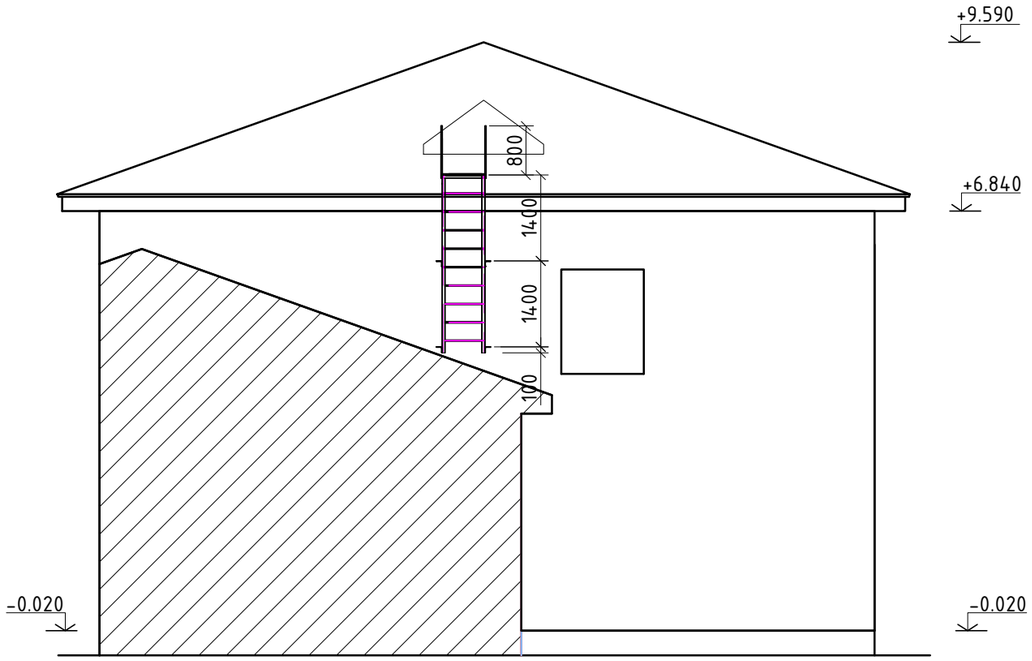

Схема расположения анкеров

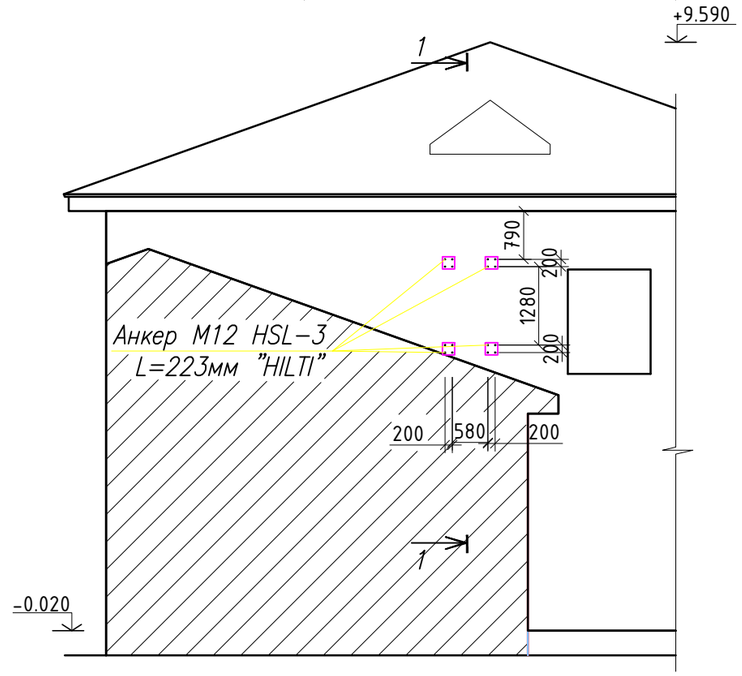

Разрез 1-1

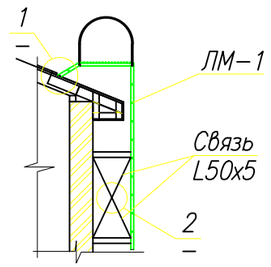

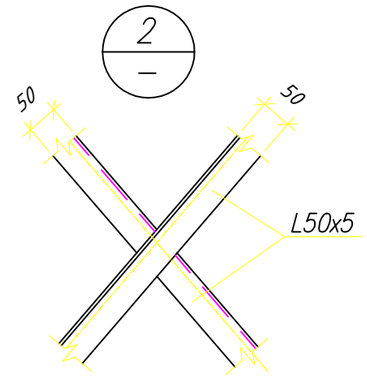

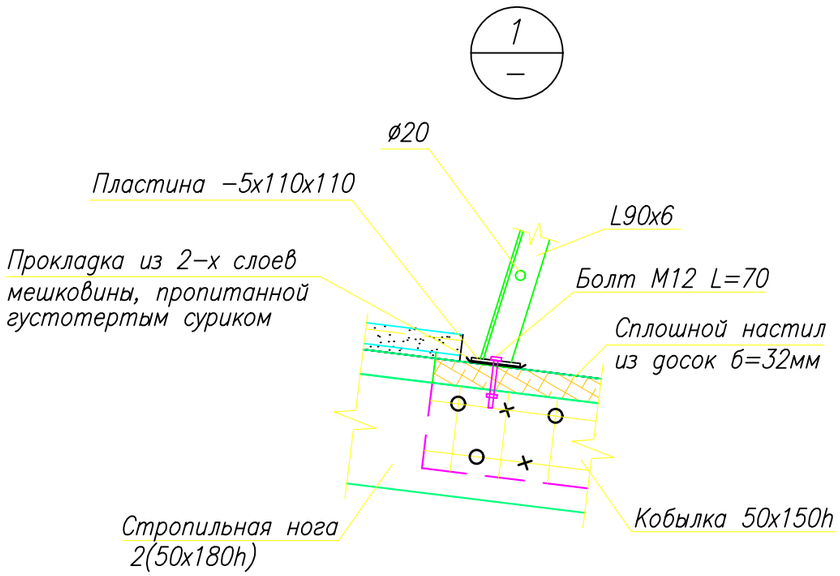

						Заказ № 23-10/2023		АС
						Капитальный ремонт здания бывшего торгового центра с переоборудованием в культурно-досуговый центр в с. Преснородуть Жамбылского района СКО		
Изм.	Кол.уч.	Лист	№док	Подпись	Дата			
ГИП		Фомин П.			10.23	Культурно-досуговый центр	Стадия	Лист	Листов
Разработал		Баженов М.			10.23		РП	28	
Проверил		Фомин П.			10.23				
						Металлическая лестница ЛМ-1. Схема расположения анкеров. Разрез 1-1. Узлы 1, 2.	ТОО "АртМонолитПроект" Лицензия №22016538 г.Петропавловск	
Утвердил		Гладышева К.			10.23			

Согласовано

Инженер ОВ	Руспекова	
Инженер ЭОМ	Скатова	
Инженер ВК	Шледевич	

Взам. инв. N

Подпись и дата

Инв. N подл.

Копировал:

Формат А3

Метал. лестница ЛМ-1

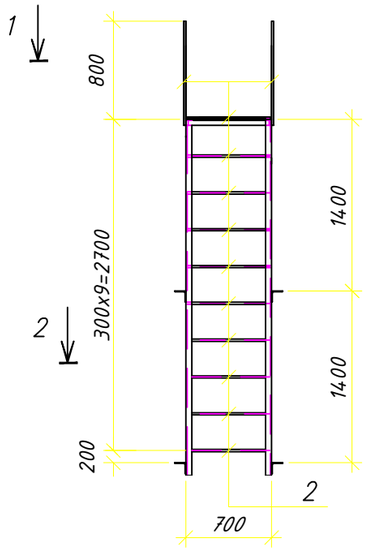

а–а

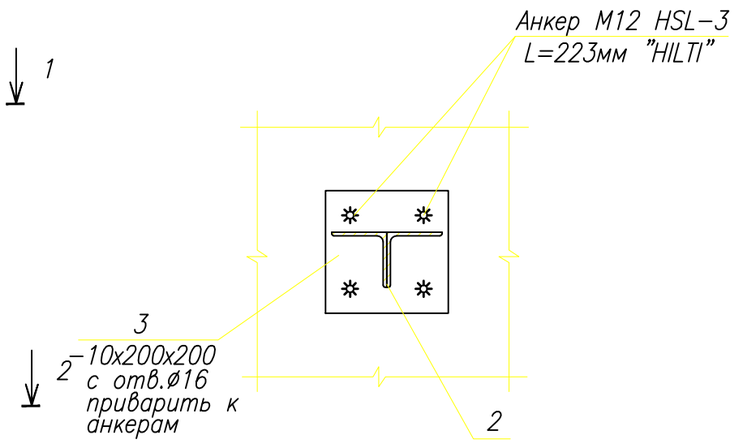

Спецификация

Марка поз.	Обозначение	Наименование	Кол. шт.	Масса ед. кг.	Примечание
	Металлическая лестница ЛМ-1		2	185,07	
1	ГОСТ 8509-93	Уголок L90х6 м.п.	12,4	8.33	103,3
2	ГОСТ 2590-2006	ø20 м.п.	18,63	2.47	46,02
3	ГОСТ 19903-2015	Пластина –10х200х200	4	3.14	12,56
4	ГОСТ 8509-93	Уголок L50х5 м.п.	5,74	3.77	21,64
	ГОСТ 19903-2015	Пластина –5х110х110	2	0.50	1.00
	ГОСТ 7798-70*	Болт М12, l=260мм	2	0.25	0.5
	ГОСТ 11371-78*	Шайба 12	2	0.006	0.012
	ГОСТ 5915-70*	Гайка 12	2	0.02	0.04
	"HILTI"	Анкер М12 HSL-3 L=223мм	24		

1–1

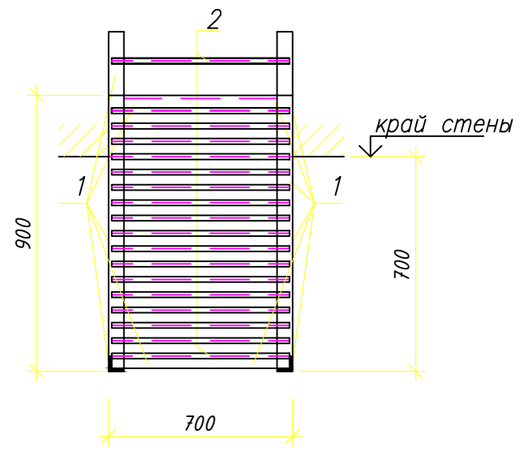

2–2

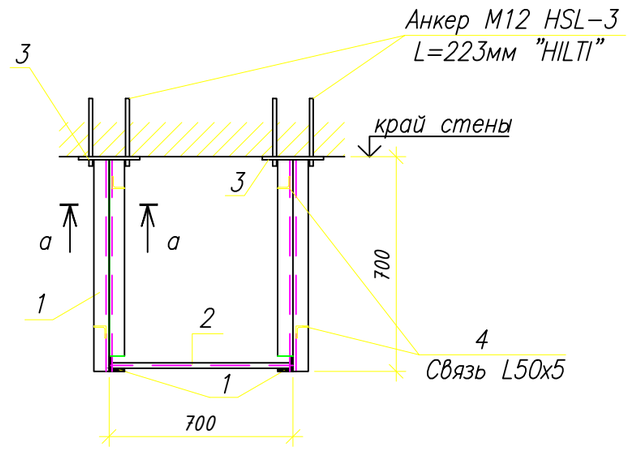

Леёстницы наружного исполнения устраваются для доступа на кровлю первого этажа и на кровлю второго этажа.
Сварку производить по контуру прилегания деталей непрерывным швом. Сварные швы выполнять по ГОСТ 5264-80*. Катет шва равен наименьшей толщине свариваемых деталей. Электроды типа Э-42.
Все металлические элементы защитить от коррозии покраской эмалью ПФ-115 по ГОСТ 6465-76* в два слоя по грунтовке ПФ 0142 ТУ 6-10-1698-78.

Изм.	Кол.уч.	Лист	№док	Подпись	Дата	Заказ № 23-10/2023		АС
						Капитальный ремонт здания бывшего торгового центра с переоборудованием в культурно-досуговый центр в с. Преснорeдуть Жамбылского района СКО		
ГИП		Фомин П.			10.23	Культурно-досуговый центр	Стадия: РП	Лист: 29 / Листов:
Разработал		Баженов М.			10.23			
Проверил		Фомин П.			10.23			
						Металлическая лестница МЛ-1	ТОО "АртМонолитПроект" Лицензия №22016538 г.Петропавловск	
Утвердил		Гладышева К.			10.23			

Согласовано
Инженер ОВ Руспекова
Инженер ЭОМ Скатова
Инженер ВК Шледевиц

Взам. инв. N
Подпись и дата
Инв. N подл.

Копировал: Формат А3

ИКО-1

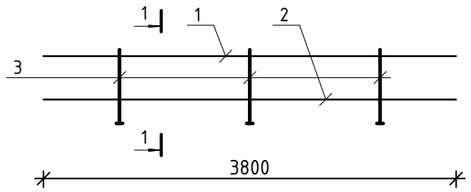

по 1-1

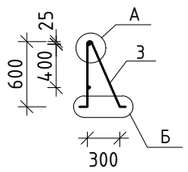

поз. "3" - развертка.

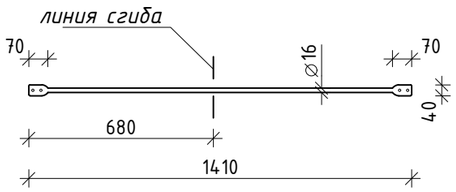

Спецификация

Марка поз.	Обозначение	Наименование		Кол-во	Масса ед. кг.	Приме-чание
		ИКО-1	секция	14	13.89	194,46 кг
1	ГОСТ 34028-2016	⌀14 А240	l=3800 мм.	1	4.59	
2	-//-	⌀10 А240	l=3800 мм.	1	2.34	
3	-//-	⌀16 А240	l=1410 мм.	3	2.23	6.69

Данный лист смотреть совместно с планом кровли
Сварку производить контактно точечной сваркой по ГОСТ 14098-85-К1-Кт
Все металлические элементы защитить от коррозии покраской эмалью ПФ-115 по ГОСТ 6465-75 в два слоя, по грунтовке ПФ 0142 ТУ 6-10-1698-78, в тон кровли*
Общая протяженноять ограждения кровли - 53,2 м
Ограждение крепить к деревянным конструкциям крыши кровельными саморезами с резиновыми прокладками.

А

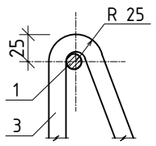

Б

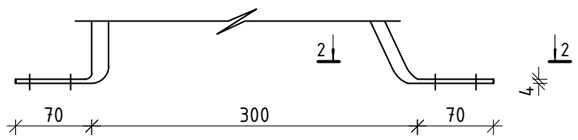

по 2-2

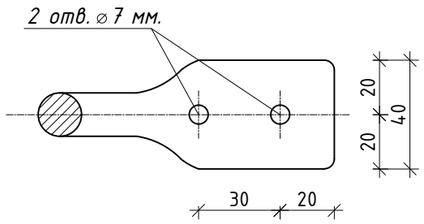

Согласовано

Инженер ОВ	Руспекова	
Инженер ЭОМ	Скатова	
Инженер ВК	Шледевиц	

Взам. инв. N

Подпись и дата

Инв. N подл.

Изм.	Кол.уч.	Лист	№док	Подпись	Дата
ГИП		Фомин П.			10.23
Разработал		Баженов М.			10.23
Проверил		Фомин П.			10.23
Утвердил		Гладышева К.			10.23

Заказ № 23-10/2023 АС

Капитальный ремонт здания бывшего торгового центра с переоборудованием в культурно-досуговый центр в с. Преснородуть Жамбылского района СКО

Культурно-досуговый центр

Стадия	Лист	Листов
РП	30	

Кровельное ограждение ИКО-1

ТОО "АртМонолитПроект" Лицензия №22016538 г.Петропавловск

Копировал: Формат А3

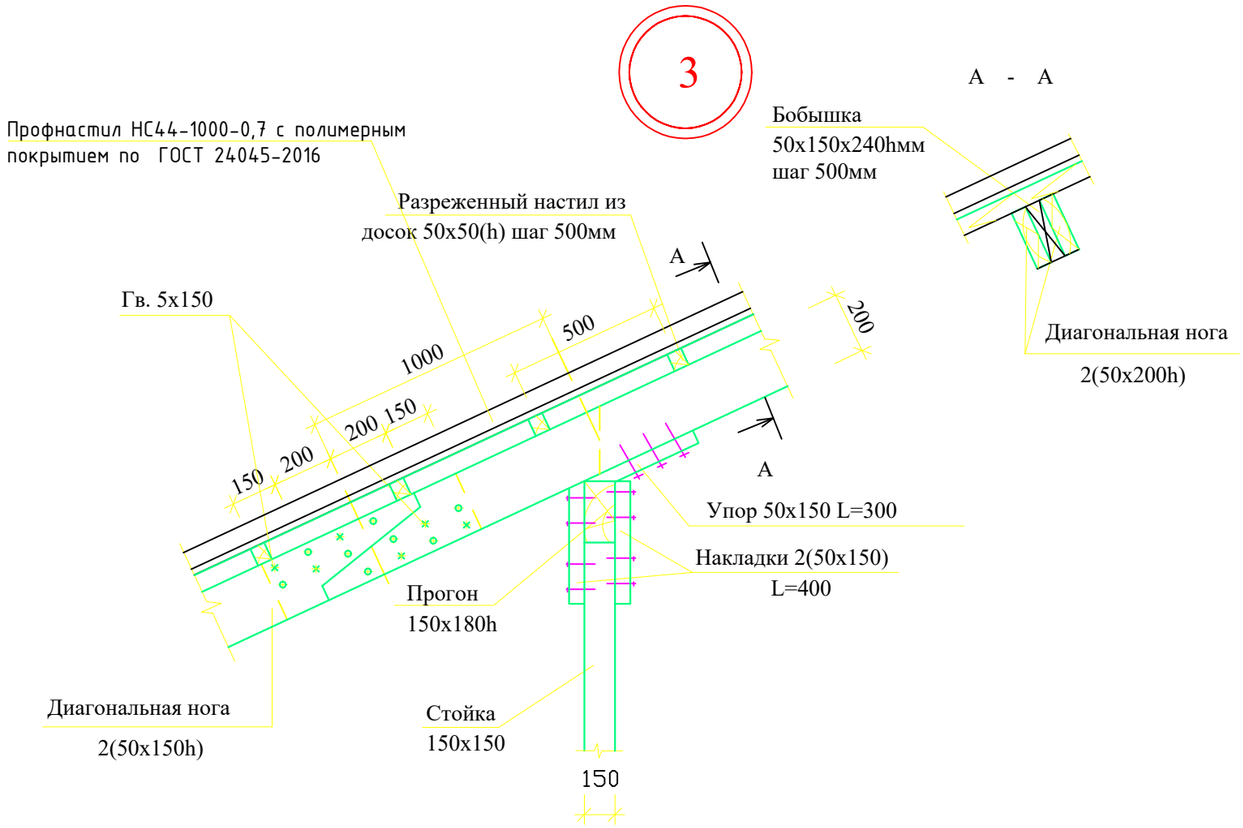

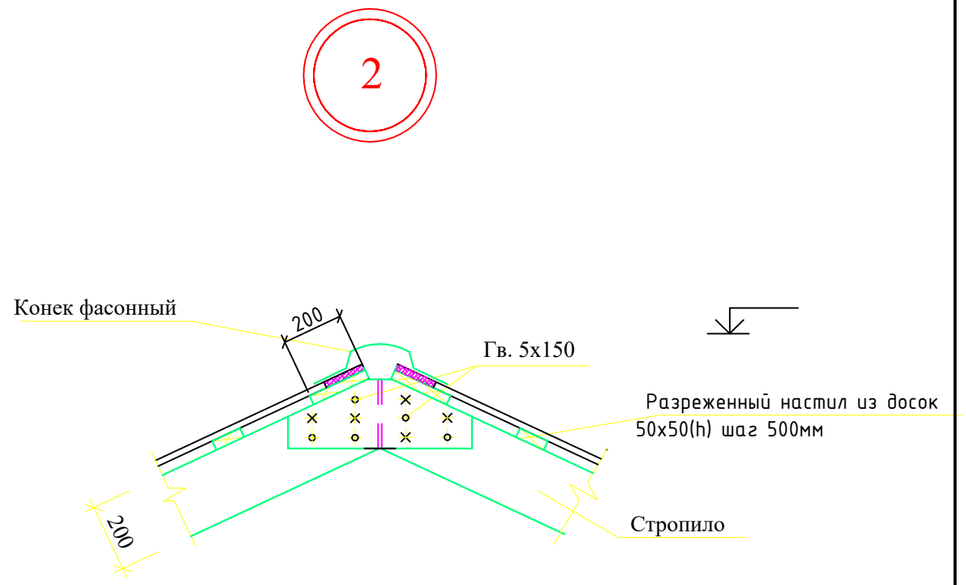

Узел сопряжения кровли с стеной

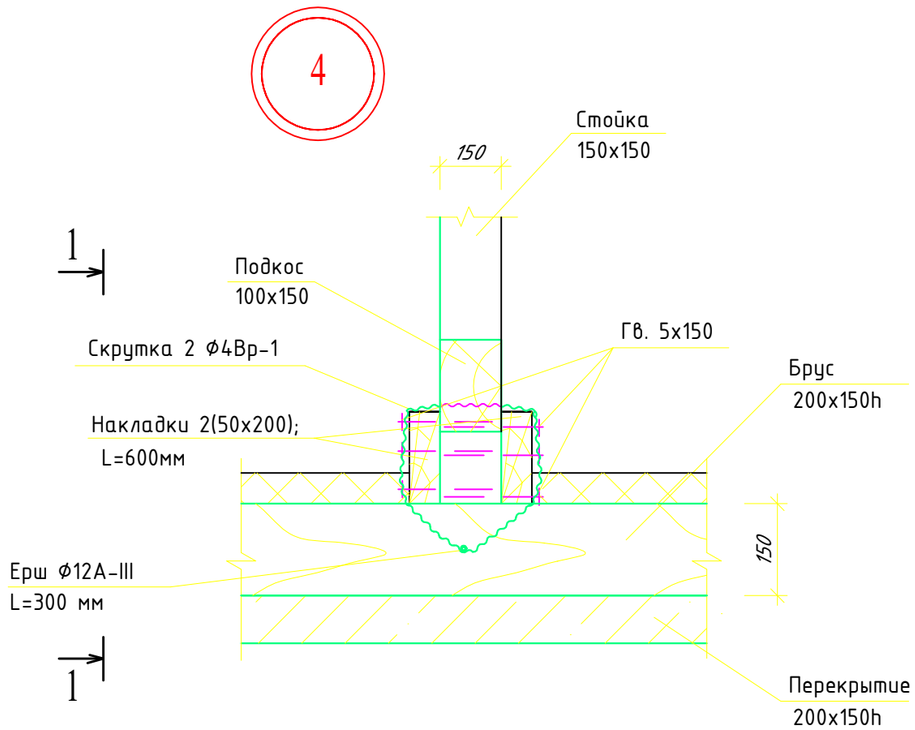

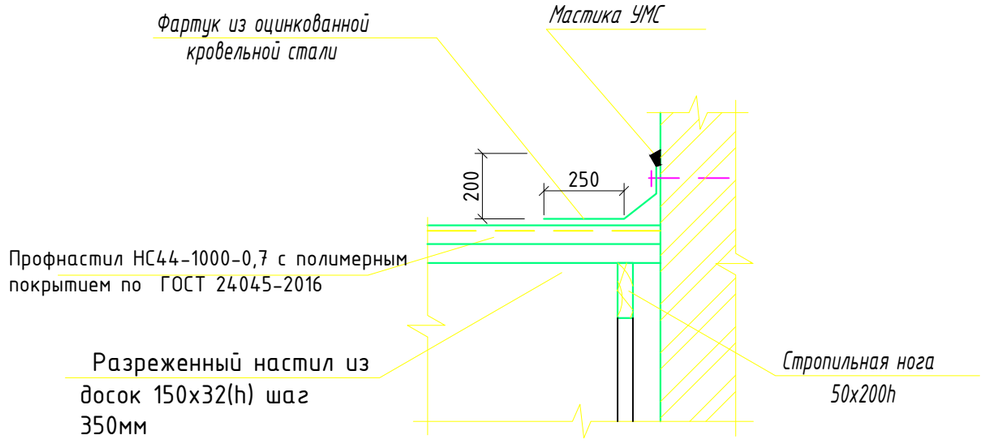

						Заказ № 23-10/2023		АС
						Капитальный ремонт здания бывшего торгового центра с переоборудованием в культурно-досуговый центр в с. Преснородуть Жамбылского района СКО		
Изм.	Кол.уч.	Лист	№док	Подпись	Дата			
ГИП		Фомин П.			10.23	Культурно-досуговый центр	Стадия	Лист	Листов
Разработал		Баженов М.			10.23		РП	31	
Проверил		Фомин П.			10.23				
						Узел "2"; "3"; "4"	ТОО "АртМонолитПроект" Лицензия №22016538 г.Петропавловск		
Утвердил		Гладышева К.			10.23				

Согласовано
Инженер ОВ Руспекова
Инженер ЭОМ Скатова
Инженер ВК Шледевиц

Взам. инв. N
Подпись и дата
Инв. N подл.

Копировал: Формат А3

УЗЕЛ ОПИРАНИЯ ДИАГОНАЛЬНОЙ НОГИ НА СТОЙКУ

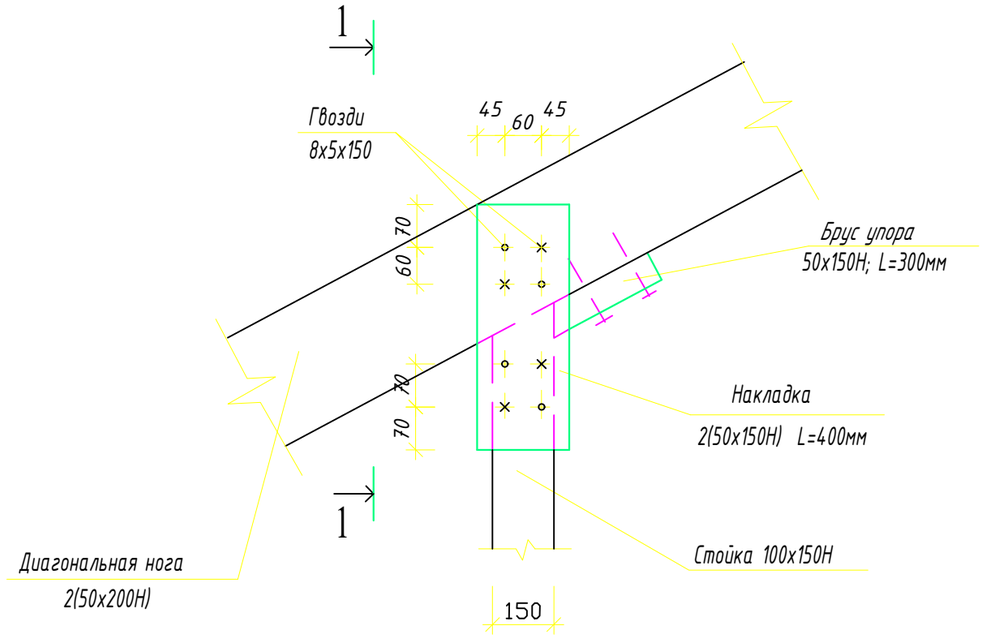

1 - 1

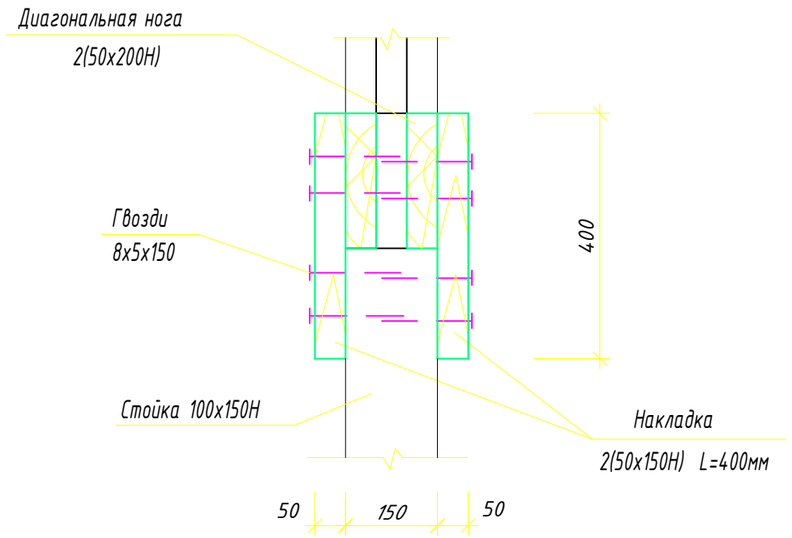

Узел прохода кирпичной вентшахты через крышу

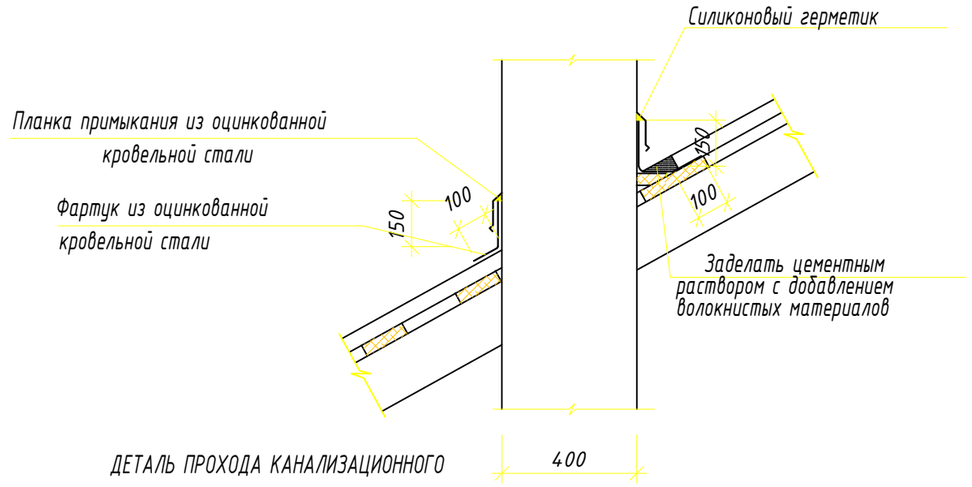

ДЕТАЛЬ ПРОХОДА КАНАЛИЗАЦИОННОГО СТОЯКА ЧЕРЕЗ КРОВЛЮ

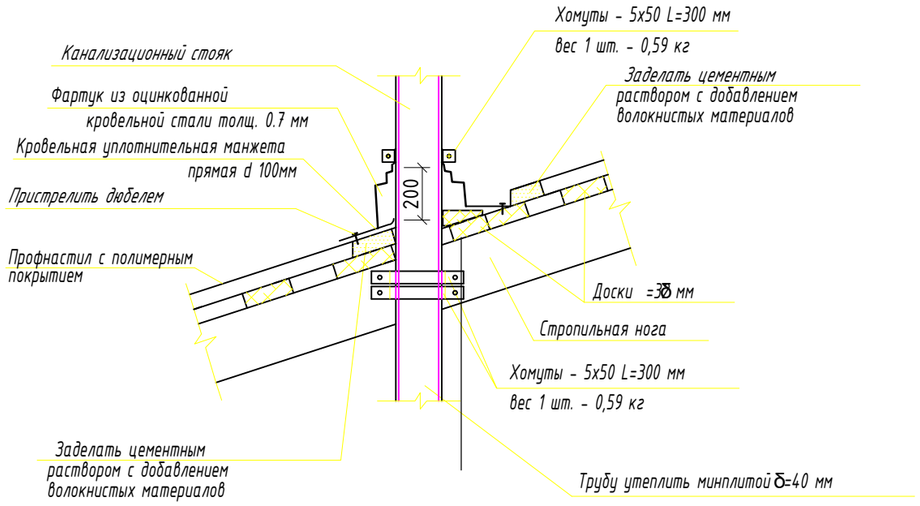

Расход материалов на канализационные стояки - утепление минераловатной плитой Y=125кг/м3 толщ. 40 мм по ГОСТ 22950-95 на все канализационные стояки - 3,28 $м^2$ (расход на 1 трубу - 0,82 $м^2$) .
- сталь кровельная оцинкованная толщ. 0.7 мм - 3,28 $м^2$.
-кровельная уплотнительная манжета прямая d 100мм - 4 шт
Канализационные стояки отмеченные на плане кровли - необходимо утеплить в чердачном перекрытии на высоту 2,6м (расход приведен в общих расходах)

						Заказ № 23-10/2023		АС
						Капитальный ремонт здания бывшего торгового центра с переоборудованием в культурно-досуговый центр в с. Преснородуть Жамбылского района СКО		
Изм.	Кол.уч.	Лист	№док	Подпись	Дата			
ГИП		Фомин П.			10.23	Культурно-досуговый центр	Стадия	Лист	Листов
Разработал		Баженов М.			10.23		РП	32	
Проверил		Фомин П.			10.23				
						Узел опирания диагональной ноги на стойку. Разрез 1-1	ТОО "АртМонолитПроект" Лицензия №22016538 г.Петропавловск		
Утвердил		Гладышева К.			10.23				

Согласовано
Инженер ОВ Руспекова
Инженер ЭОМ Скатова
Инженер ВК Шледевиц

Взам. инв. N
Подпись и дата
Инв. N подл.

Копировал: Формат А3

Стропильная ферма ДС-1

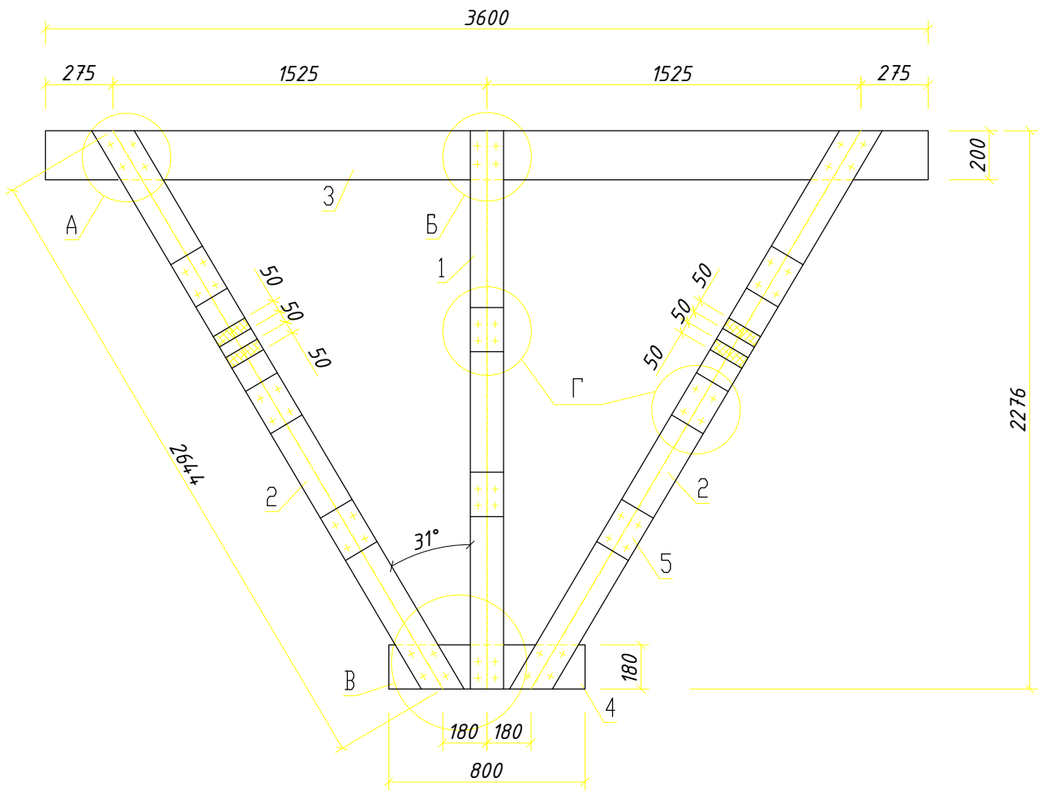

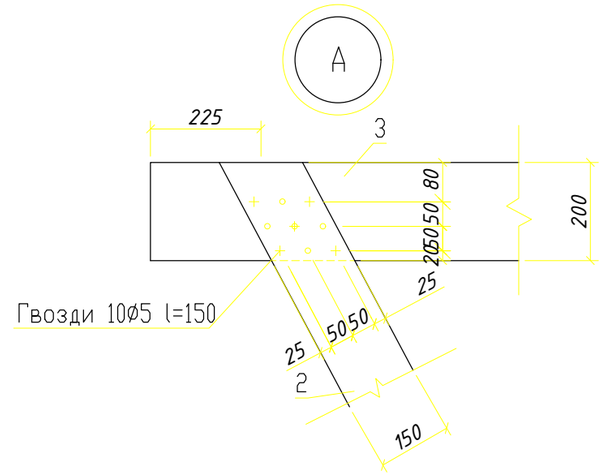

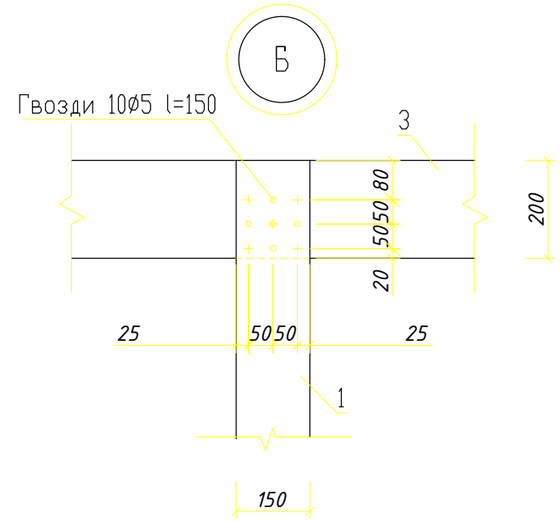

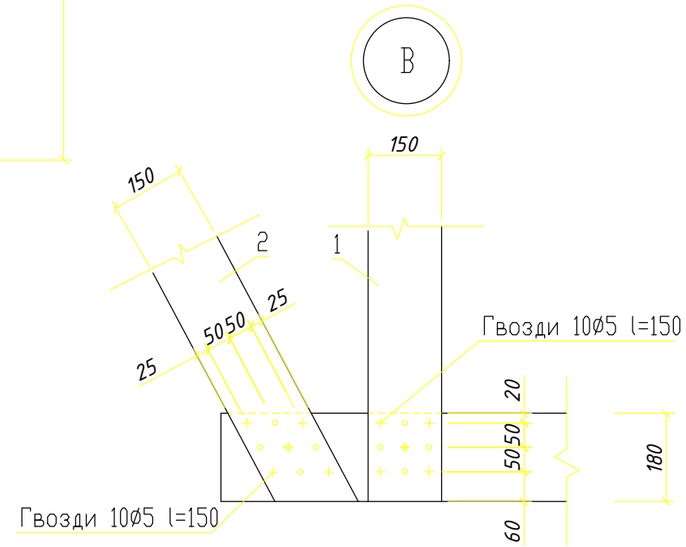

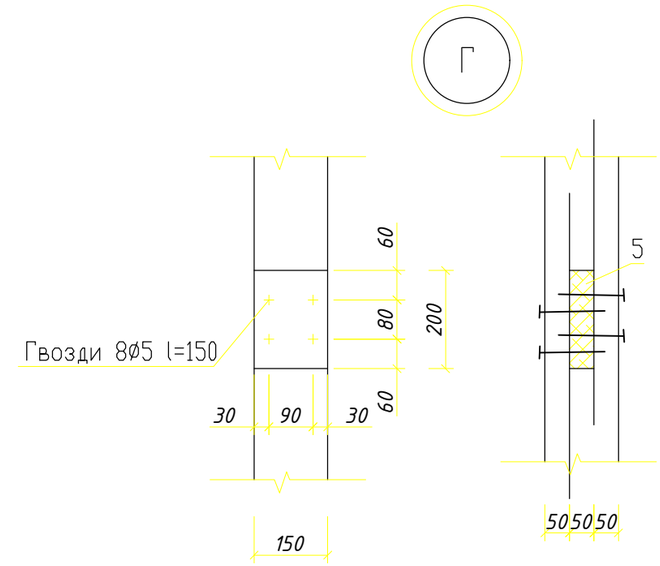

Марка позиция	Обозначение	Наименование	Кол во	Общий расход м3	Примечание
		Стропильная ферма ДС-1	1	0.234	
1	ГОСТ 24454-80*	Стойка 2(150x50) l=2276	1	0.034	
2	-//-	Раскос 2(150x50) l=2644	2	0.08	
3	-//-	Прогон 200x50 l=3600	1	0.036	
4	-//-	Накладка 50x180 l=800	1	0.072	
5	-//-	Прокладка 150x50 l=200	8	0.012	
		Гвозди Ø5x150	124	2.7 кг	

Изм.	Колуч.	Лист	№док	Подпись	Дата
ГИП		Фомин П.			10.23
Разработал		Баженов М.			10.23
Проверил		Фомин П.			10.23
Утвердил		Гладышева К.			10.23

Заказ № 23-10/2023 АС

Капитальный ремонт здания бывшего торгового центра с переоборудованием в культурно-досуговый центр в с. Преснорядуть Жамбылского района СКО

Культурно-досуговый центр

Стадия	Лист	Листов
РП	33	

Стропильная ферма ДС-1

ТОО "АртМонолитПроект" Лицензия №22016538 г.Петропавловск

Согласовано

Инженер ОВ	Руспекова	
Инженер ЭОМ	Скатова	
Инженер ВК	Шлеадвиц	

Взам. инв. N

Подпись и дата

Инв. N подл.

Копировал: Формат А3

Стропильная ферма ДС-2

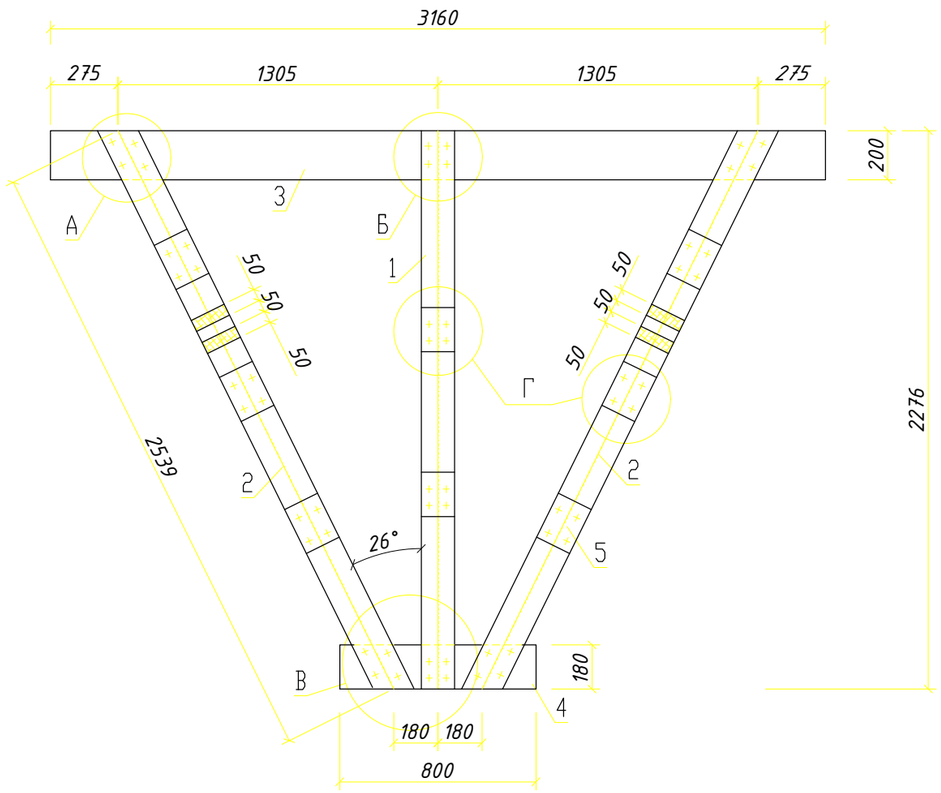

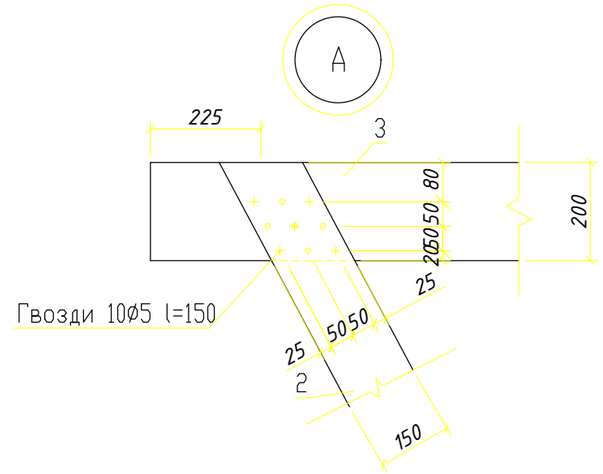

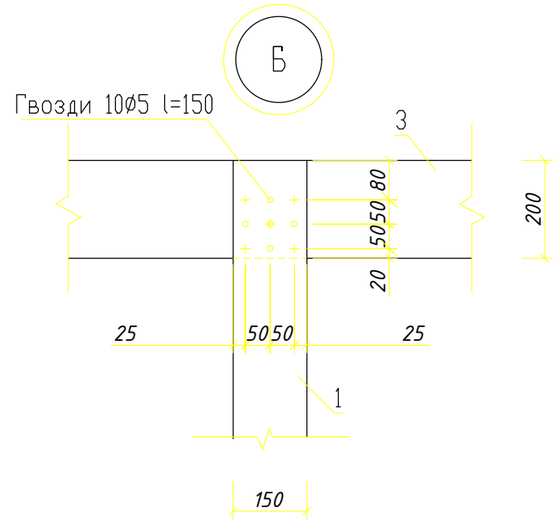

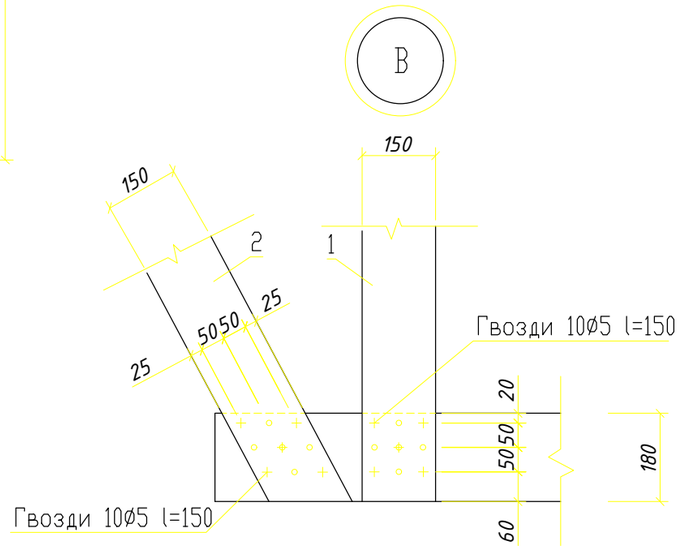

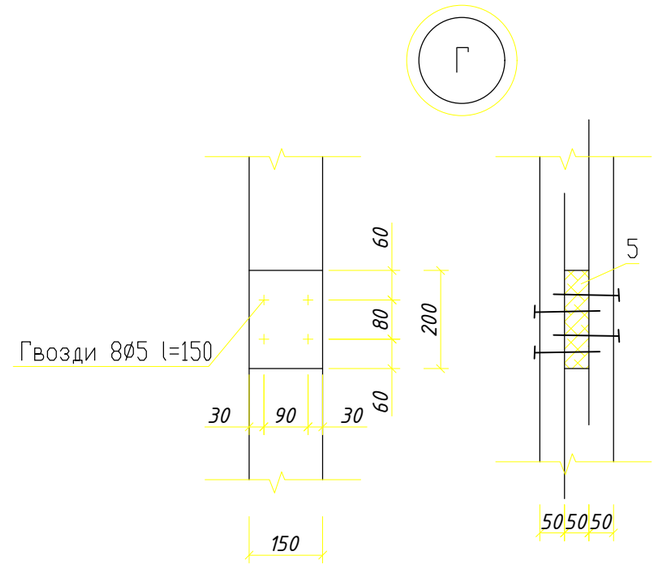

Марка позиция	Обозначение	Наименование	Кол во	Общий расход м3	Примечание
		Стропильная ферма ДС-2	1	0.226	
1	ГОСТ 24454-80*	Стойка 2(150x50) l=2276	1	0.034	
2	-//-	Раскос 2(150x50) l=2539	2	0.076	
3	-//-	Прогон 200x50 l=3160	1	0.032	
4	-//-	Накладка 50x180 l=800	1	0.072	
5	-//-	Прокладка 150x50 l=200	8	0.012	
		Гвозди Ø5x150	124	2.7 кг	

Согласовано

Инженер ОВ	Руспекова	
Инженер ЭОМ	Скатова	
Инженер ВК	Шледевиц	

Взам. инв. N

Подпись и дата

Инв. N подл.

Изм.	Кол.уч.	Лист	№док	Подпись	Дата
ГИП		Фомин П.			10.23
Разработал		Баженов М.			10.23
Проверил		Фомин П.			10.23
Утвердил		Гладышева К.			10.23

Заказ № 23-10/2023 АС

Капитальный ремонт здания бывшего торгового центра с переоборудованием в культурно-досуговый центр в с. Преснорядуть Жамбылского района СКО

Культурно-досуговый центр

Стадия	Лист	Листов
РП	34	

Стропильная ферма ДС-2

ТОО "АртМонолитПроект" Лицензия №22016538 г.Петропавловск

Копировал: Формат А3

Стропильная ферма ДС-3

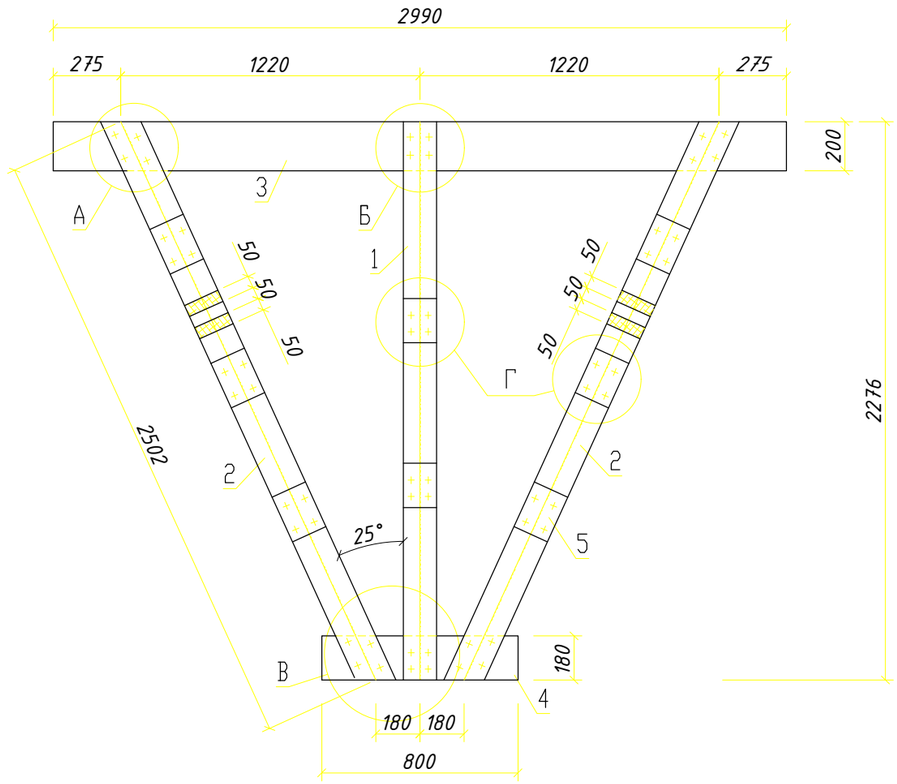

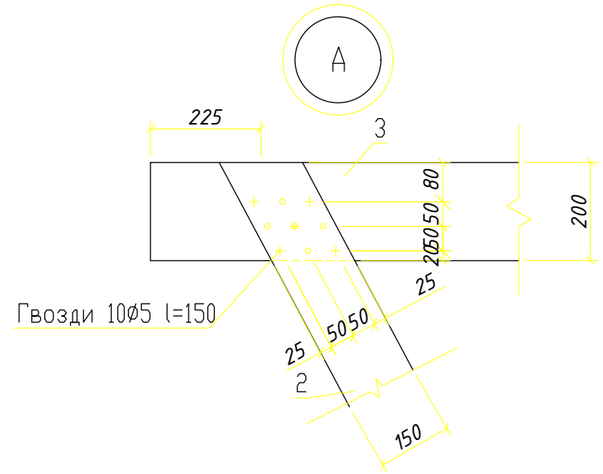

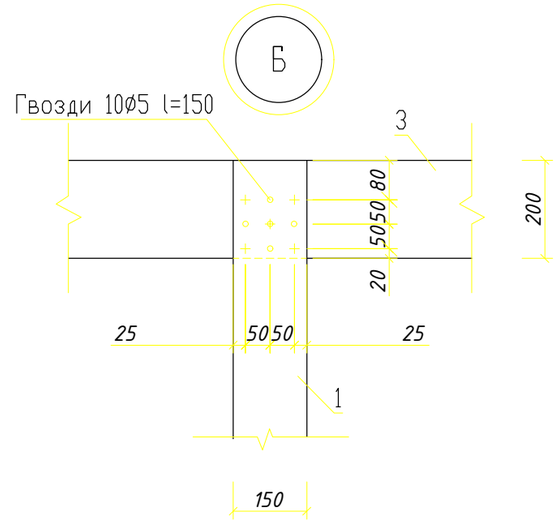

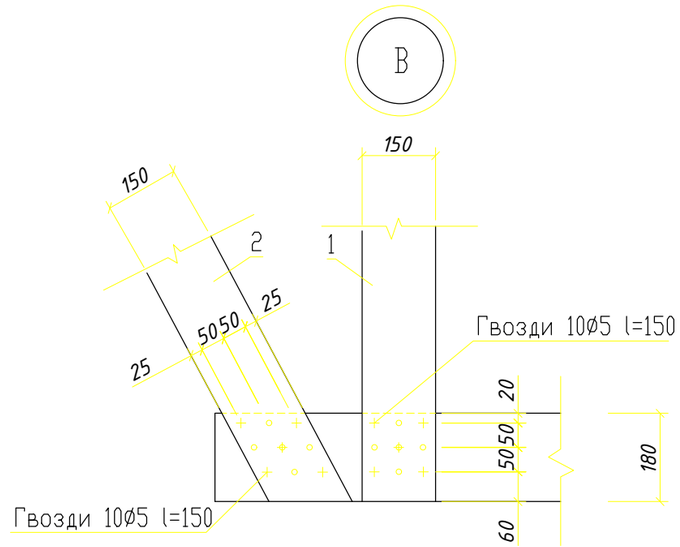

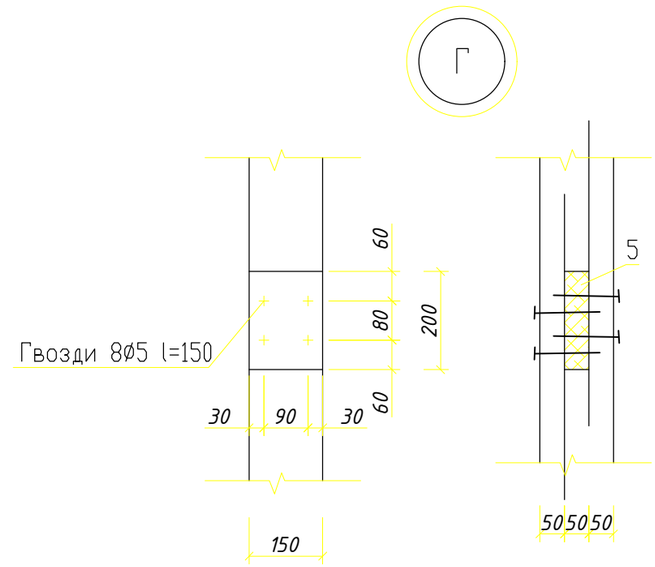

Марка позиция	Обозначение	Наименование	Кол во	Общий расход м3	Примечание
		Стропильная ферма ДС-3	1	0.223	
1	ГОСТ 24454-80*	Стойка 2(150x50) l=2276	1	0.034	
2	-//-	Раскос 2(150x50) l=2502	2	0.075	
3	-//-	Прогон 200x50 l=2990	1	0.03	
4	-//-	Накладка 50x180 l=800	1	0.072	
5	-//-	Прокладка 150x50 l=200	8	0.012	
		Гвозди Ø5x150	124	2.7 кг	

Согласовано

Инженер ОВ	Руспекова	
Инженер ЭОМ	Скатова	
Инженер ВК	Шледевич	

Взам. инв. N

Подпись и дата

Инв. N подл.

Изм.	Кол.уч.	Лист	№док	Подпись	Дата
ГИП		Фомин П.			10.23
Разработал		Баженов М.			10.23
Проверил		Фомин П.			10.23
Утвердил		Гладышева К.			10.23

Заказ № 23-10/2023 АС

Капитальный ремонт здания бывшего торгового центра с переоборудованием в культурно-досуговый центр в с. Преснорядуть Жамбылского района СКО

Культурно-досуговый центр

Стадия	Лист	Листов
РП	35	

Стропилльная ферма ДС-3

ТОО "АртМонолитПроект" Лицензия №22016538 г.Петропавловск

Копировал: Формат А3

Спецификация древесины

Марка, поз	Обозначение	Обозначение			Кол.	Расход древесины, м3
		Длина	Ширина	Высота		
С-1	Стропильная нога 2(50х200)	-	50	200	435,27	8,71
С-2	Нарожники 2(50х200)	перем.	50	200	359,64 п.м	7,19
С-3	Диагональная нога п.м.	-	100	200	93,94	1,88
С-4	Затяжка	3700	50	150	34	0,94
С-5	Кобылка	1350	50	150	187	1,89
С-6	Мауэрлат	-	100	100	177,04 п.м	1,77
С-7	Стойка	-	150	150	30.4 п.м	0.68
С-8	Лежень	-	150	200	26,0 п.м	0.78
С-9	Связи	-	50	150	46,1	0,35
С-10	Прогон	-	150	200	109,52 п.м	3,29
С-11	Стропильная ферма ДС-1 шт	-	-	-	16	3,74
С-12	Стропильная ферма ДС-2 шт	-	-	-	8	1,81
С-13	Стропильная ферма ДС-3 шт	-	-	-	1	0,223
	Обрешетка	-	50	50	1808,8 м (904,4 м2)	4,52
	Прикарнизный настил (сплошной L=1.0 м)	-	50	50	193,2 м2	9.66
	Подшивка карниза и лобовой доски	-	-	25	144,9 м2	3,62
	Накладки, подкладки, бобышки	-	-	50	-	7,5
СО-1	Слуховое окно				8	3,28
	Оконный блок слух. окна				8	0,74
	Опорный элемент ДС-1 на кирпичный столб				13	1,05
	Ходовые доски	80900	400	32	-	1,04
	Итого:					63.66 м3

Спецификация металлических изделий

Марка, поз	Обозначение	Наименование	Кол.	Объем ед., кг	Приме-чание
МБ-1	АС-9	Металлическая балка МБ-1	9	110.5	
		Ерш ф16, l=350мм	187	0.55	
		Скрутка 2 Ф 4Вр1 L=2,50м шт.	187	0,495	
МС-1	АС-23	Металлическая стремянка МС-1	8	18.8	
		Профнастил НС44-1000-0,7 по ГОСТ 24045-2016 с полимерным покрытием м2	1001,0		
		Конек из оцинк. кровельной стали с по-лимерным покрытием толщ. 0.7мм, м.п.	38,71		S=19,36 м2
		Конек диаг. ног из оцинк. кров.-й стали с полимерным покрытием толщ. 0.7мм, м.п.	101,07		S=50,54м2
		Подшивка карниза:			
		Оцинкованная кровельная сталь 0.7 с полимерным покрытием (RAL 7024 графитовый серый)	144,9		l=193,2м
		Покрытие слуховых окон:			
	ГОСТ 24045-2016	Профнастил НС44-1000-0,7 по ГОСТ 24045-2016 с полимерным покрытием м2	38,4		
		Конек из оцинк. кровельной стали с по-лимерным покрытием толщ. 0.7мм шир. 500 мм, м.п.	24,8		S=12,4м2
		Лист оцинкованный толщ. 0.7мм на устройство нижних ендов, шир 500 мм м2	32,4		l=64,7м
	ГОСТ 390-87	Т-образный костыль шаг 600 мм шт	322		
		Примыкание к кирпичной стене			
		Фартук из оцинкованной кровельной стали h=0.7мм с полимерным покрытием шир. 800мм. L=8.14 м м2	6,51		
		Другое			
		1 слой рубероида В=1.0м по периметру наружных стен + под мауэрлат + под кирпичные столбы, м2	194,3		
	ГОСТ530-2012	КР-Р-ПО 250х120х65/1НФ/100/2.0/35/ м3	1,35		Кирпичные столбы
		Утеплитель ISOVER OL-E у=50кг/м3 - 160 мм ,м2	742,81		
		1 слой стеклохолста м2	742,81		
		Металлическая лестница ЛМ-1 шт	2	185,07	370,14

1. Строительные элементы изготовить из пиломатериала хвойных пород II категории влажностью не более 20% по ГОСТ 8486-86.
2. Элементы стропил, обрешетку обработать огнезащитным составом - аммонийными солями.
3. Деревянные элементы, соприкасающиеся с кирпичной кладкой и металлом, антисептировать и изолировать прокладкой из 2х слоев толя.
4. Кровля выполняется из профилированного листа с полимерным покрытием. Листы крепятся к обрешетке саморезами с неопреновой прокладкой через две волны. Между собой листы соединять комбинированными заклепками с шагом 500 мм.
5. Обрешетка крепится к стропильным ногам гвоздями К4.0х100 ГОСТ 4028-63*.
6. К каждому слуховому окну выполнить стационарные металлические стремянки МС-1, прикрепив их к стропилам и перекрытию.
7. Производство работ по устройству крыши выполнять с соблюдением правил техники безопасности и охраны труда в соответствии со СН РК 1.03-05-2011 и СП РК 1.03-106-2012 "Охрана труда и техника безопасности в строительстве".
Для прохода по чердаку предусмотреть ходовые доски вдоль всей крыши и к слуховым окнам. Ширина прохода - 400 мм.

Согласовано

Инженер ОВ	Руспекова	
Инженер ЭОМ	Скатова	
Инженер ВК	Шледевиц	

Взам. инв. N

Подпись и дата

Инв. N подл.

Изм.	Кол.уч.	Лист	№док	Подпись	Дата
ГИП		Фомин П.			10.23
Разработал		Баженов М.			10.23
Проверил		Фомин П.			10.23
Утвердил		Гладышева К.			10.23

Заказ № 23-10/2023 АС

Капитальный ремонт здания бывшего торгового центра с переоборудованием в культурно-досуговый центр в с. Преснорудуть Жамбылского района СКО

Культурно-досуговый центр

Стадия	Лист	Листов
РП	36	

Спецификация материалов на кровлю

ТОО "АртМонолитПроект" Лицензия №22016538 г.Петропавловск

Копировал: Формат А3

Организованный водосток

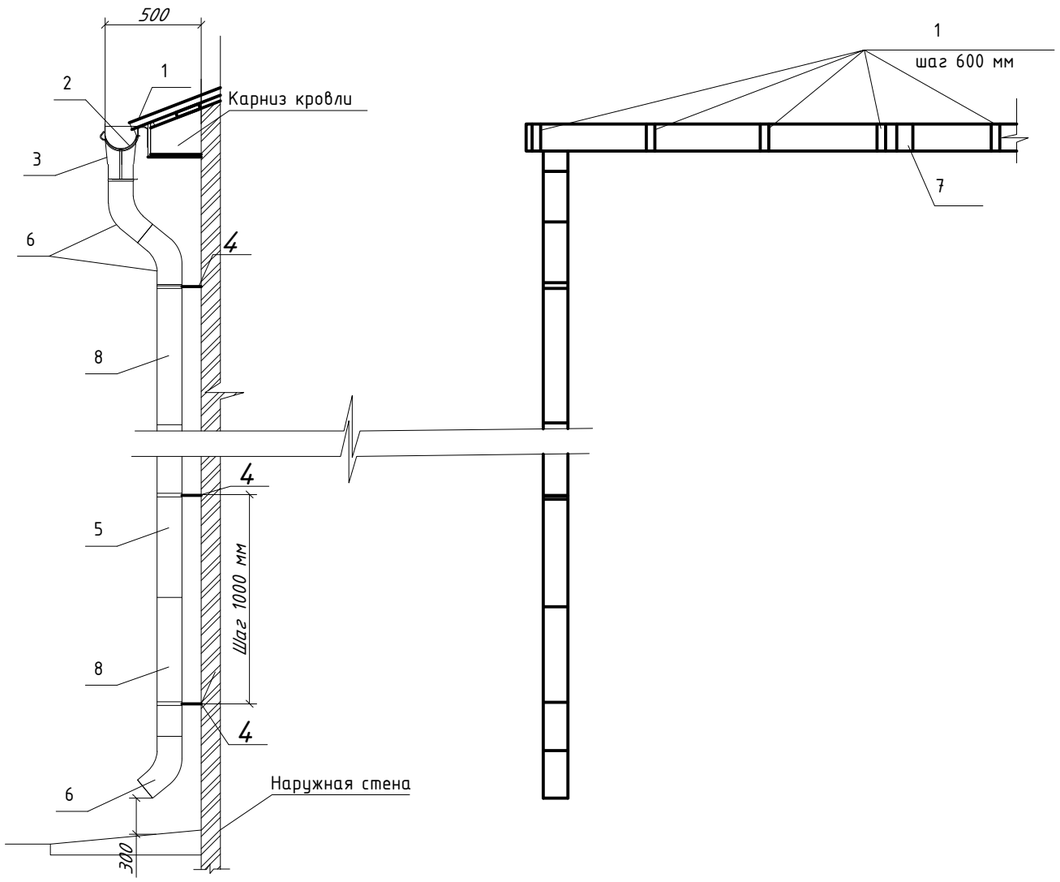

Спецификация материалов

Поз.	Обозначение	Наименование	Кол.	Масса ед., кг	Приме-чание
1	ГОСТ 34180-2017	Держатель желоба шт.	322	—	—
2	ГОСТ 34180-2017	Желоб водосточный Ø185 l=3.0 м. шт	65	—	—
3	ГОСТ 34180-2017	Воронка выпускная D185/150	17	—	—
4	ГОСТ 34180-2017	Держатель трубы	80	—	—
5	ГОСТ 34180-2017	Труба водосточная Ø140 l=3,0 м, шт.	21	—	—
6	ГОСТ 34180-2017	Колено трубы	51	—	—
7	ГОСТ 34180-2017	Соединитель желоба	66	—	—
8	ГОСТ 34180-2017	Труба соединительная D150x1000	38	—	—

Согласовано

Инженер ОВ	Руспекова
Инженер ЭОМ	Скатова
Инженер ВК	Шледевиц

Взам. инв. N

Подпись и дата

Инв. N подл.

Изм.	Кол.уч.	Лист	№док	Подпись	Дата
ГИП		Фомин П.			10.23
Разработал		Баженов М.			10.23
Проверил		Фомин П.			10.23
Утвердил		Гладышева К.			10.23

Заказ № 23-10/2023 АС

Капитальный ремонт здания бывшего торгового центра с переоборудованием в культурно-досуговый центр в с. Преснорeдуть Жамбылского района СКО

Культурно-досуговый центр

Стадия	Лист	Листов
РП	37	

Организованный водосток

ТОО "АртМонолитПроект" Лицензия №22016538 г.Петропавловск

Копировал: Формат А3

Спецификация заполнения элементов оконных проемов

Поз.	Обозначение	Наименование	Количество отм. ±0.000	Количество отм. +3.300	Количество Итого	Масса ед,кг	Примечание
		Заполнения элементов оконных проемов (высота х длина)					
ОК-1	ГОСТ 30674-99	ОП В2 1700х2250(4М1-8Ar-4М1-8Ar-K4)М	10	-	10		не менее 0.63 м·°С/Вт
ОК-2	ГОСТ 30674-99	ОП В2 590х2250(4М1-8Ar-4М1-8Ar-K4)М	6	-	6		не менее 0.63 м·°С/Вт
ОК-3	ГОСТ 30674-99	ОП В2 1600х1840(4М1-8Ar-4М1-8Ar-K4)М	1	-	1		не менее 0.63 м·°С/Вт
ОК-4	ГОСТ 30674-99	ОП В2 1560х2300(4М1-8Ar-4М1-8Ar-K4)М	1	-	1		не менее 0.63 м·°С/Вт
ОК-5	ГОСТ 30674-99	ОП В2 1700х2170(4М1-8Ar-4М1-8Ar-K4)М	1	-	1		не менее 0.63 м·°С/Вт
ОК-6	ГОСТ 30674-99	ОП В2 1400х1700(4М1-8Ar-4М1-8Ar-K4)М	2	-	2		не менее 0.63 м·°С/Вт
ОК-7	ГОСТ 30674-99	ОП В2 1500х2050(4М1-8Ar-4М1-8Ar-K4)М	1	-	1		не менее 0.63 м·°С/Вт
ОК-8	ГОСТ 30674-99	ОП В2 1500х1800(4М1-8Ar-4М1-8Ar-K4)М	5	-	5		не менее 0.63 м·°С/Вт
ОК-9	ГОСТ 30674-99	ОП В2 1500х550(4М1-8Ar-4М1-8Ar-K4)М	1	-	1		не менее 0.63 м·°С/Вт
ОК-10	ГОСТ 30674-99	ОП В2 1550х2000(4М1-8Ar-4М1-8Ar-K4)М	8	9	17		не менее 0.63 м·°С/Вт
ОК-11	ГОСТ 30674-99	ОП В2 1700х1350(4М1-8Ar-4М1-8Ar-K4)М	-	1	1		не менее 0.63 м·°С/Вт
		Доски подоконные					
1	ГОСТ 30674-99	Профиль ПВХ 22х450х2450	10	-	10		
2	ГОСТ 30674-99	Профиль ПВХ 22х450х2450	6	-	6		
3	ГОСТ 30674-99	Профиль ПВХ 22х450х2040	1	-	1		
4	ГОСТ 30674-99	Профиль ПВХ 22х450х2500	1	-	1		
5	ГОСТ 30674-99	Профиль ПВХ 22х450х2370	1	-	1		
6	ГОСТ 30674-99	Профиль ПВХ 22х450х1900	2	-	2		
7	ГОСТ 30674-99	Профиль ПВХ 22х450х2250	1	-	1		
8	ГОСТ 30674-99	Профиль ПВХ 22х450х2000	5	-	5		
9	ГОСТ 30674-99	Профиль ПВХ 22х450х750	1	-	1		
10	ГОСТ 30674-99	Профиль ПВХ 22х450х2200	8	9	17		
11	ГОСТ 30674-99	Профиль ПВХ 22х450х1550	-	1	1		

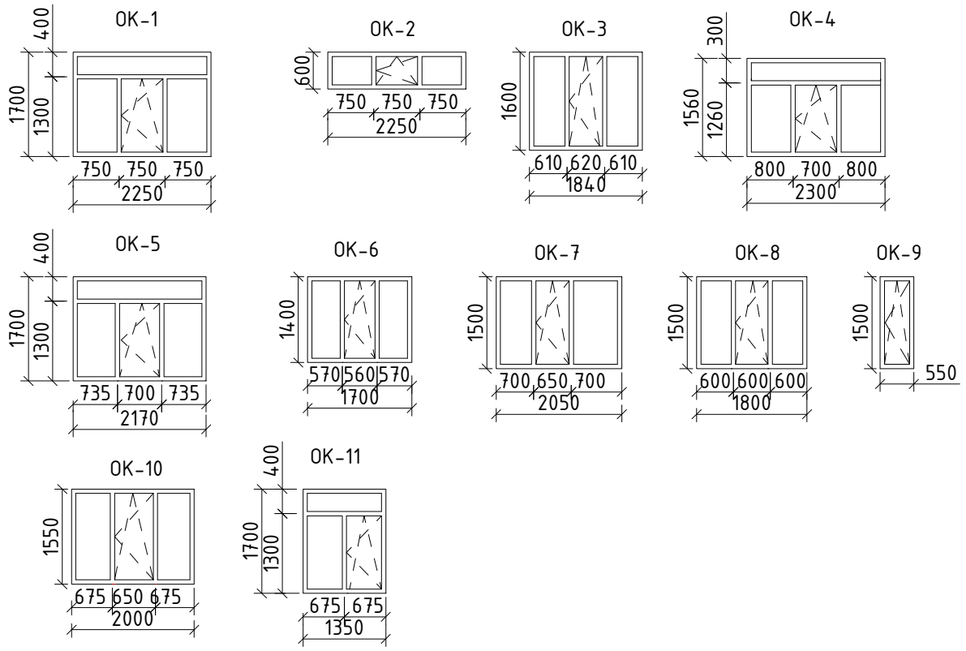

1. Произвести демонтаж старых деревянных оконных проемов - 6,63 м² (2 штуки).
2. Использовать пятикамерный профиль ПВХ и двухкамерный стеклопакет (три стекла). Толщину ПВХ профилей оконных блоков следует принимать не менее 60 мм, а приведенное сопротивление теплопередаче стеклопакетов (ГОСТ 24866-99) должно быть не менее 0.63 м·°С/Вт.4. Размеры окон уточняются фирмой-изготовителем до монтажа.5. Герметизирующие уплотнители - резиновые, свето-озоностойкие, работающие в интервале от -55 до +70, стойкие к воздействию слабокислотной и щелочной среды (ТУ 2449-008-001492997-98).
3. Внутренние откосы принять пластиковые, наружные - см. устройство по металлосайдингу.
4. На октрывающиеся поворотно откидные створки предусмотреть москитные сетки - 41.11 м².
5. Внутренние откосы шириной 450 мм из панелей ПВХ - 101,8 м2 (Длина откосов - 226,2 м).
6. Установка наличника ПВХ - 226,2 м
7. Установка оцинкованных отливов см. устройство по металлосайдингу.
8. Расход герметика на герметизацию стыков - 77,3 м (герметик акриловый 310 мл - 4 шт)
9. Расход утеплителя пенополистирол на утепление откосов толщ 30 мм (L=226,2 м) шир 420 мм - 2,85 м³, утепление подоконной части толщ. 50 мм (L=102,2 м) шир 420 мм - 2,15 м³.

Изм.	Колуч.	Лист	№док	Подпись	Дата
ГИП		Фомин П.			10.23
Разработал		Баженов М.			10.23
Проверил		Фомин П.			10.23
Утвердил		Гладышева К.			10.23

Заказ № 23-10/2023 АС

Капитальный ремонт здания бывшего торгового центра с переоборудованием в культурно-досуговый центр в с. Пресноредуть Жамбылского района СКО

Культурно-досуговый центр

Стадия	Лист	Листов
РП	38	

Спецификация заполнения элементов оконных проемов

ТОО "АртМонолитПроект" Лицензия №22016538 г.Петропавловск

Согласовано
Инженер ОВ Руспекова
Инженер ЭОМ Скатова
Инженер ВК Шледевиц

Взам. инв. N
Подпись и дата
Инв. N подл.

Копировал: Формат А3

Узел бокового примыкания оконного блока к проему

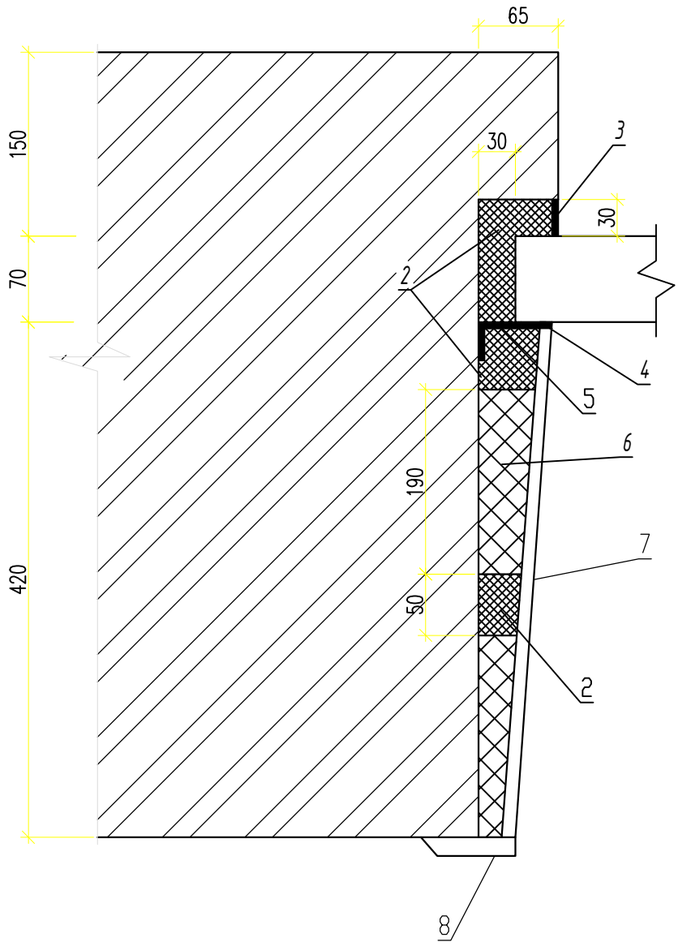

1 - оконный блок из ПВХ профилей толщ. 70 мм;
2 - монтажная пена;
3 - изоляционная саморасширяющаяся паропроницаемая лента;
4 - герметик;
5 - пароизоляционная лента;
6 - пенополистирол;
7 - пластиковый откос;
8 - пластиковый наличник.

Узел нижнего примыкания оконного блока к проему

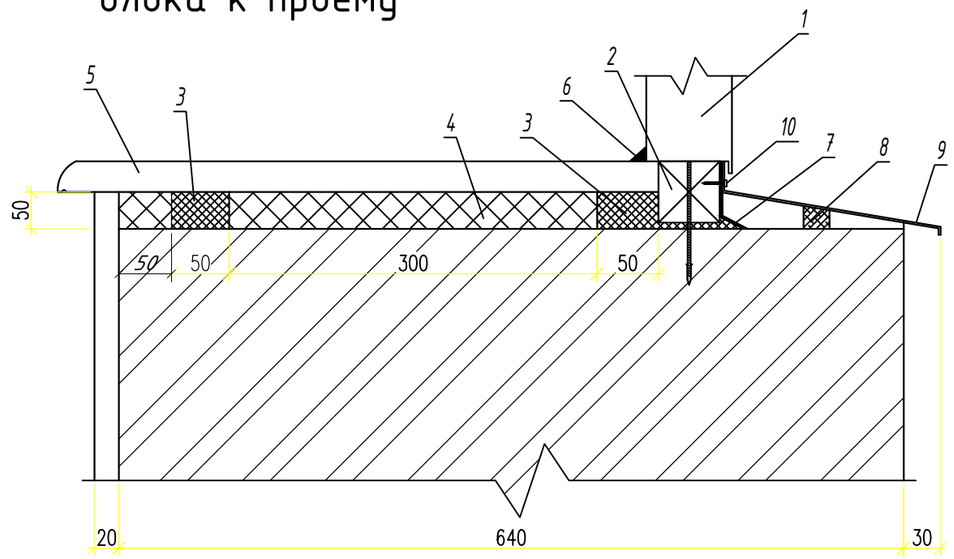

1 - оконный блок из ПВХ профилей толщ. 70 мм;
2 - подставочный профиль;
3 - монтажная пена;
4 - пенополистирол;
5 - подоконная доска ПВХ шир. 500 мм;
6 - герметик;
7 - водоизоляционная паропроницаемая лента;
8 - шумопоглащающая прокладка;
9 - оцинкованная сталь толщ. 0.8 мм;
10 - шуруп 4х25 шаг 300 мм.

Согласовано

Инженер ОВ	Руспекова	
Инженер ЭОМ	Скатова	
Инженер ВК	Шлеадвиц	

Взам. инв. N

Подпись и дата

Инв. N подл.

Изм.	Кол.уч.	Лист	№док	Подпись	Дата
ГИП		Фомин П.			10.23
Разработал		Баженов М.			10.23
Проверил		Фомин П.			10.23
Утвердил		Гладышева К.			10.23

Заказ № 23-10/2023 АС

Капитальный ремонт здания бывшего торгового центра с переоборудованием в культурно-досуговый центр в с. Преснорeдуть Жамбылского района СКО

Культурно-досуговый центр

Стадия	Лист	Листов
РП	39	

Узел бокового примыкания оконного блока к проему. Узел нижнего примыкания оконного блока к проему

ТОО "АртМонолитПроект" Лицензия №22016538 г.Петропавловск

Копировал: Формат А3

Спецификация заполнения элементов дверных проемов

Поз.	Обозначение	Наименование	Количество отм. ±0.000	Количество отм. +3.300	Количество Итого	Масса ед,кг	Примечание
Д-1	ГОСТ 31173-2016	ДСН ДПН 1-2-2М2 2500 - 1100	1	-	1	шт.	метал утепл.
Д-2	ГОСТ 31173-2016	ДСН ДПН 1-2-2М2 2700 - 1100	2	-	2	шт.	метал утепл.
Д-3	ГОСТ 31173-2016	ДСН ДПН 1-2-2М2 2500 - 1100	1	-	1	шт.	метал утепл.
Д-4	ГОСТ 31173-2016	ДСН КП 1-2-2М2 2500 - 900	1	-	1	шт.	метал утепл.
Д-5	ГОСТ 31173-2016	ДСН КЛ 1-2-2М2 2500 - 900	1	-	1	шт.	метал утепл.
Д-6	ГОСТ 31173-2016	ДСН КЛ 1-2-2М2 2600 - 900	1	-	1	шт.	метал утепл.
Д-7	ГОСТ 31173-2016	ДСН ДПН 1-2-2М2 2600 - 1100	1	-	1	шт.	метал утепл.
Д-8	ГОСТ 475-2016	ДГ 2100 х 800 Л	2	-	2	шт.	
Д-9	ГОСТ 475-2016	ДГ 2100 х 800 П	6	2	8	шт.	
Д-10	ГОСТ 475-2016	ДГ 2100 х 700 Л	3	-	3	шт.	
Д-11	ГОСТ 475-2016	ДГ 2100 х 700	6	1	7	шт.	
Д-12	ГОСТ 475-2016	ДГ 2450 х 1200	1	-	1	шт.	
Д-13	ГОСТ 475-2016	ДГ 2100 х 900	1	-	1	шт.	
Д-14	ГОСТ 475-2016	ДГ 2100 х 1100 Л	3	-	3	шт.	
Д-15	ГОСТ 31173-2016	ДСН КЛ 2700 - 900	1	-	1	шт.	метал без утепл.
		ПВХ Перегородки					
ПДО-1	ГОСТ 30673-2013	ПВХ Перегородка	1	-	1	шт.	2,6х3,0h м
ПДО-2	ГОСТ 30673-2013	ПВХ Перегородка	1	-	1	шт.	4,01х3,0h м
ПДО-3	ГОСТ 30673-2013	ПВХ Перегородка	1	-	1	шт.	5,68х3,0h м
ПДО-4	ГОСТ 30673-2013	ПВХ Перегородка	1	1	2	шт.	2,4х2,8h м

перегородка из ПВХ ПДО-1 (1шт)

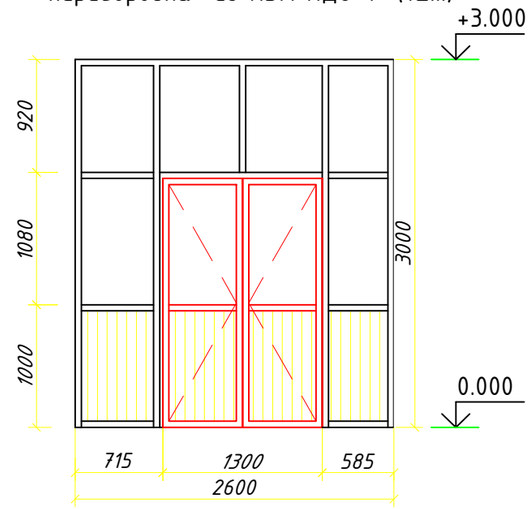

перегородка из ПВХ ПДО-4 (2шт)

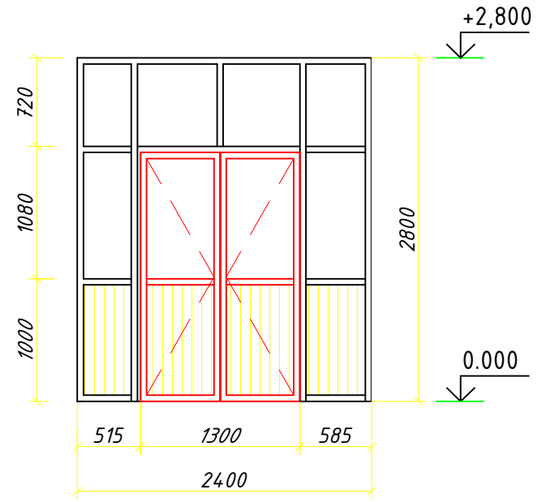

перегородка из ПВХ ПДО-2 (1шт)

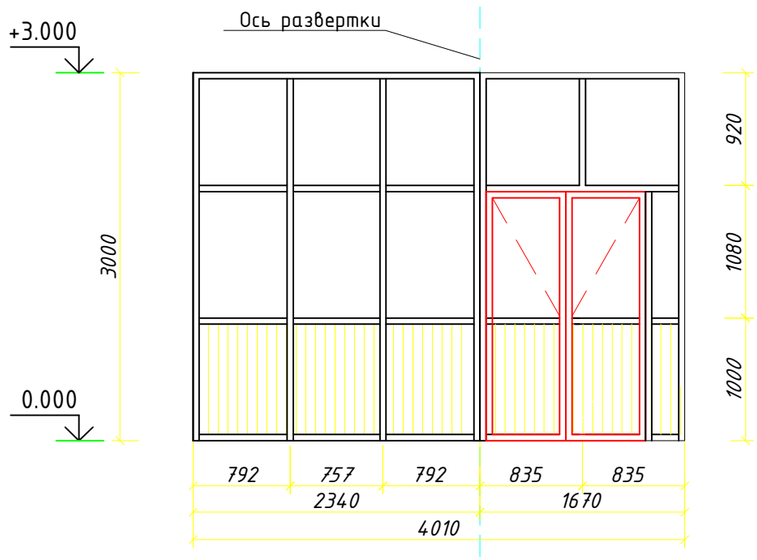

перегородка из ПВХ ПДО-3 (1шт)

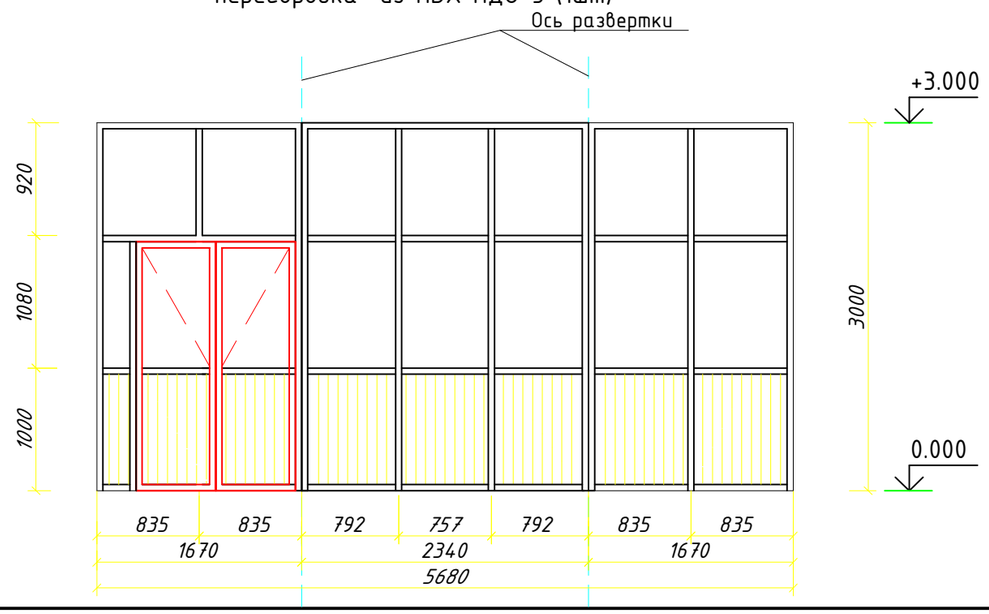

Согласовано	
Инженер ОВ	Руспекова
Инженер ЭОМ	Скатова
Инженер ВК	Шледевиц

Взам. инв. N

Подпись и дата

Инв. N подл.

Изм.	Кол.уч.	Лист	№док	Подпись	Дата
ГИП		Фомин П.			10.23
Разработал		Баженов М.			10.23
Проверил		Фомин П.			10.23
Утвердил		Гладышева К.			10.23

Заказ № 23-10/2023 АС

Капитальный ремонт здания бывшего торгового центра с переоборудованием в культурно-досуговый центр в с. Преснорeдуть Жамбылского района СКО

Культурно-досуговый центр

Стадия	Лист	Листов
РП	40	

Спецификация заполнения элементов дверных проемов

ТОО "АртМонолитПроект" Лицензия №22016538 г.Петропавловск

Копировал: Формат А3

Ограждение марша ОГ-1 на лестничных клетках

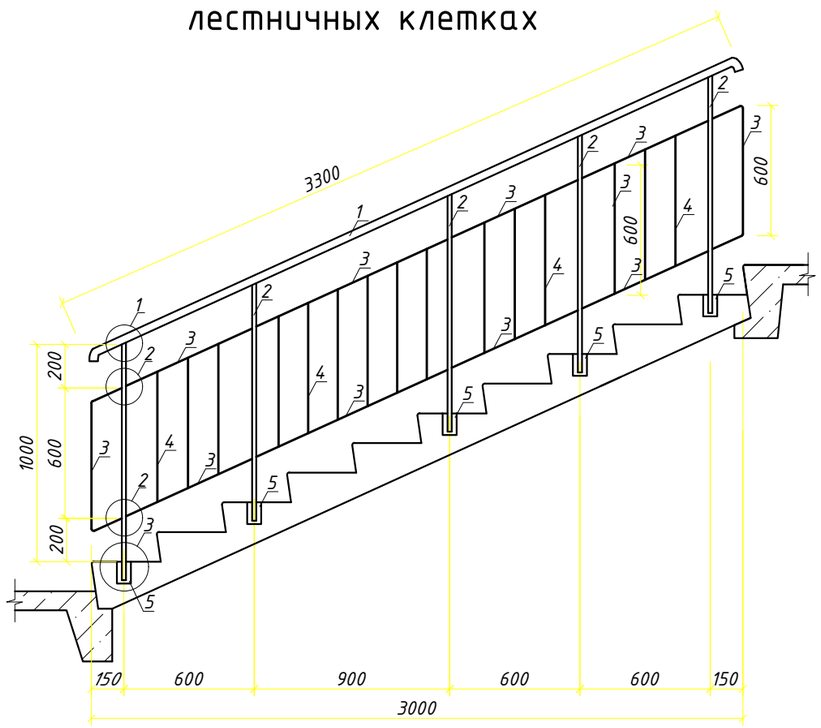

Поз. 3

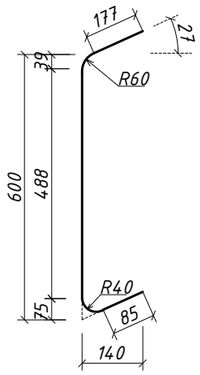

Спецификация элементов

Поз.	Обозначение	Наименование	Кол.	Масса ед., кг	Приме-чание
		Ограждение марша ОГ-1	2		
1	ГОСТ 10704-91	Труба Ф40х2.5 l=3500 мм	1	-	8.09 кг
2	ГОСТ 10704-91	Труба Ф23х2.5 l=1095 мм	5	1.38	6.9 кг
3	ГОСТ 19903-2015	Пластина -4х20 l=7500 м.	-	-	4.50 кг
4	ГОСТ 19903-2015	Пластина -4х20 l=592 мм	15	0.372	5.58 кг
5	ГОСТ 19903-2015	Пластина -4х50 l=100 мм	5	0.157	0.785 кг
		Ограждение площадок	1		
1	ГОСТ 10704-91	Труба Ф40х2.5 l=1650 мм	1	-	3.82 кг
2	ГОСТ 10704-91	Труба Ф23х2.5 l=1095 мм	3	1.38	4.14 кг
3	ГОСТ 19903-2015	Пластина -4х20 l=3360 п.м.	-	-	2.11 кг
4	ГОСТ 19903-2015	Пластина -4х20 l=592 мм	7	0.372	2.6 кг
5	ГОСТ 19903-2015	Пластина -4х50 l=100 мм	4	0.157	0.628 кг

Развертка поз. 3

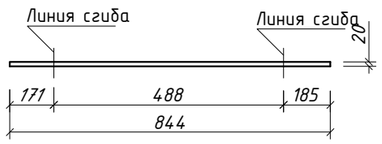

1

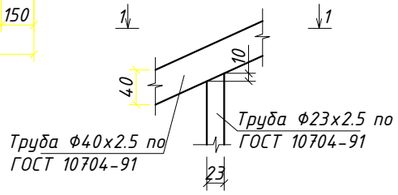

Ограждение площадки

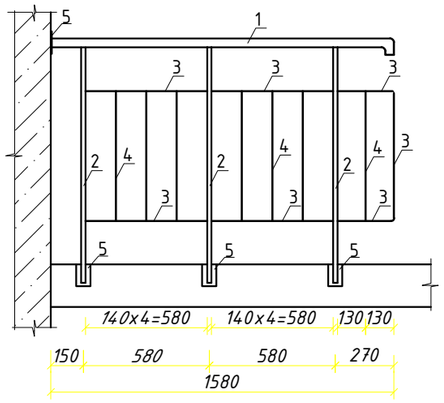

2

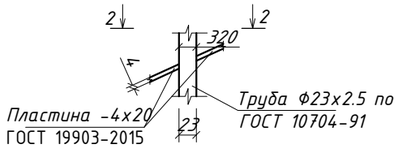

Разрез 1-1

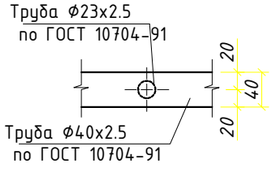

Разрез 2-2

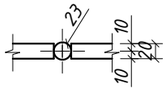

3

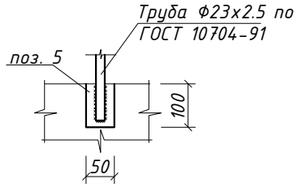

1. Перед началом работ произвести демонтаж сущ. ограждения из металла.
2. Стальные элементы изделий следует выполнять из листовой стали по ГОСТ 19903-2015, трубы стальные по ГОСТ 10704-91, из стали горячекатаной по ГОСТ 34028-2016 марки ВСт3кп2 по ГОСТ 380-94.
3. Изделия металлические следует выполнять при помощи ручной дуговой сварки (ГОСТ 11534-75, ГОСТ 5264-80) и механизированной дуговой сварки под слоем флюса (ГОСТ 14098-2014).
4. В целях повышения огнестойкости стальных конструкций на их поверхность нанести огнезащитное покрытие "Бирлик - 2М" ТУ19 РК04553351-11-2001. Перед нанесением покрытия стальные конструкции очистить от грязи и ржавчины, сварные швы очистить от шлака, поверхность конструкций обезжирить растворителем №647,648 или ацетоном.
5. Все металлические конструкции и детали защитить двумя слоями (общая толщина 55 мкм) пентафталевой эмали марки ПФ 1189 ТУ 6-10-1710-79.
6. Размеры ограждений уточнить по месту монтажа.
7. Конструкция лестницы принята по серии 1.100.2-5 в.1 "Металлические изделия жилых зданий"

						Заказ № 23-10/2023		АС	
						Капитальный ремонт здания бывшего торгового центра с переоборудованием в культурно-досуговый центр в с. Пресноредуть Жамбылского района СКО			
Изм.	Колуч.	Лист	№док	Подпись	Дата				
ГИП		Фомин П.			10.23	Культурно-досуговый центр	Стадия	Лист	Листов
Разработал		Баженов М.			10.23		РП	41	
Проверил		Фомин П.			10.23				
						Ограждение маршей на лестничных клетках	ТОО "АртМонолитПроект" Лицензия №22016538 г.Петропавловск		
Утвердил		Гладышева К.			10.23				

Согласовано
Инженер ОВ Руслекова
Инженер ЭОМ Скатова
Инженер ВК Шледевич

Взам. инв. N
Подпись и дата
Инв. N подл.

Копировал: Формат А3

Экспликация полов

(начало)

Номер поме-щения	Тип пола	Схема пола или тип пола по серии	Данные элементов пола (наименование, толщина, основание и др.), мм	Площадь, $м^2$
Узлы полов на отм ±0.000 м.				
1,4,5,5а,6,7,8,9, 12-22,26,30, 31,33	I	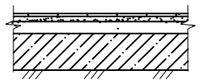	Затирка межплиточных швов Керамогранитная плитка с шероховатой поверхностью -10 мм Прослойка и заполнение швов из цементно-песчаного раствора М-150 -15 мм Гидроизоляционный слой поливинилхлоридная пленка мастике битумной кровельной горячей ГОСТ 2889-80 -1 мм Стяжка из цементно-песчаного раствора М-150 -50 Подстилающий слой бетон: Кл. С8/10 -80 мм (сущ) Грунт основания с втрамбованным щебнем крупностью 40-60 мм (сущ)	249,5
25	II	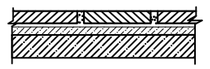 выполнено по тип 60 (серия 2.144-1/88-60)	Затирка межплиточных швов Покрытие - керамические плитки по ГОСТ 6787-01 - 10 мм Клей плиточный - 10 мм Стяжка из цементно-песчаного раствора М-150 -20 мм Плита перекрытия (сущ)	3,4
25 (подмаршевое пространство)		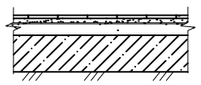	Затирка межплиточных швов Керамогранитная плитка с шероховатой поверхностью -10 мм Прослойка и заполнение швов из цементно-песчаного раствора М-150 -15 мм Гидроизоляционный слой поливинилхлоридная пленка мастике битумной кровельной горячей ГОСТ 2889-80 -1 мм Стяжка из цементно-песчаного раствора М-150 -50 Подстилающий слой бетон: Кл. С8/10 -80 мм Грунт основания с втрамбованным щебнем крупностью 40-60 мм (15.2$м^3$)	12,66
2, 3, 10 ,11	III	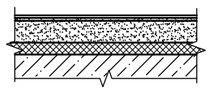	Линолеум поливинилхлоридный на теплозвукоизолирующей подоснове - 3.6 мм. Мастика клеящая или клей Стяжка из легкого бетона кл. С8/10 у-1200кг/м3 (пенобетон) -70мм Прокладка звукоизоляционная из плит древесноволокнистых, марки М-2 и М-3 - 24 мм мм Стяжка из цементно-песчаного раствора М-150 -30 мм Подстилающий слой бетон: Кл. С8/10 -80 мм (сущ) Грунт основания с втрамбованным щебнем крупностью 40-60 мм (сущ)	314,1

Экспликация полов

(окончание)

Номер поме-щения	Тип пола	Схема пола или тип пола по серии	Данные элементов пола (наименование, толщина, основание и др.), мм	Площадь, $м^2$
Узлы полов на отм ±0.000 м.				
23,24,27,28, 29,32	IV	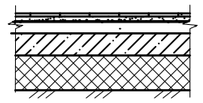	Затирка межплиточных швов Керамогранитная плитка -10 мм Прослойка и заполнение швов из цементно-песчаного раствора М-150 -15 мм Стяжка из цементно-песчаного раствора М-150 -20 мм Гидроизоляция- два слоя гидроизола на прослойке из битумной мастики - 5 мм Подстилающий слой бетон: Кл. С8/10 -100 мм Гравий керамзитовый р=600 кг/м3 -200 мм Грунт основания с втрамбованным щебнем крупностью 40-60 мм	97,0
Узлы полов на отм +3.300 м.				
1	II	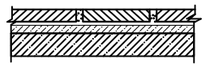 выполнено по тип 60 (серия 2.144-1/88-60)	Затирка межплиточных швов Покрытие - керамические плитки по ГОСТ 6787-01 - 10 мм Клей плиточный - 10 мм Стяжка из цементно-песчаного раствора М-150 -20 мм Плита перекрытия (сущ)	16,7
2-5	V	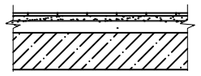	Керамогранитная плитка -10 Прослойка и заполнение швов из цементно-песчаного раствора М-150 -15 Стяжка из цементно-песчаного раствора М-150 -20 Железобетонная плита перекрытия -220 (сущ)	108,1

1. Перед устройством полов произвести демонтаж напольного покрытия из плитки и очистки от мусора первого этажа - 551,3 $м^2$.
2. В помещении №25 под лестничным маршем, произвести засыпку грунтом (15.2 $м^3$) и тромбованием до уровня площадки с его дальнейшим устройством пола по грунту
2. Все деревянные элементы пола обработать антисептиком и антипиреном с глубокой пропиткой.
Для крепления элементов между собой применять гвозди К4х120 по ГОСТ 4028-63.6.
3.Все деревянные элементы, соприкасающиеся с кирпичными стенами обернуть двумя слоями рубероида.
Наружные и внутренние отделочные работы выполнять согласно требованиям СНиП 3.04.01-87 "Изоляционные и отделочные покрытия ".
4.Гидроизоляционный слой полов в мокрых помещениях выполнить с заведением на стены на высоту 300мм
5.Отделочные и облицовочные материалы, строительные конструкции и изделия поступающие на строительную площадку должны быть сертифицированы.
6. В помещении 20 сделать уклон пола в сторону трапа (см раздел ВК).

Согласовано

Инженер ОВ	Руспекова	
Инженер ЭОМ	Скатова	
Инженер ВК	Шледевиц	

Взам. инв. N

Подпись и дата

Инв. N подл.

Изм.	Кол.уч.	Лист	№док	Подпись	Дата
ГИП		Фомин П.			10.23
Разработал		Баженов М.			10.23
Проверил		Фомин П.			10.23
Утвердил		Гладышева К.			10.23

Заказ № 23-10/2023 АС

Капитальный ремонт здания бывшего торгового центра с переоборудованием в культурно-досуговый центр в с. Преснорeдуть Жамбылского района СКО

Культурно-досуговый центр

Стадия	Лист	Листов
РП	42	

Экспликация полов

ТОО "АртМонолитПроект" Лицензия №22016538 г.Петропавловск

Копировал: Формат А3

Ведомость отделки помещений

(начало)

Наименование или номер помещения	Вид отделки элементов интерьеров								
	Потолок	Площадь $м^2$	Стены и перегородки	Площадь $м^2$	Низ стен и перегородок	Площадь $м^2$	Высота м	Плинтус, м	Галтель, м
1й этаж									
1-4,7-13,17,18,21,23-29,32,33	Затирка сухими смесями,толщ- 10 мм Грунтование поверхности Улучшенная водоэмульсионная окраска - ВД-ВА-17	601,8 601,8 601,8	Штукатурка улучшенная Шпатлевание поверхности Грунтование поверхности Улучшенная водоэмульсионная окраска - ВД-ВА-17	997,7 997,7 997,7 997,7				Пластиковый - 353,7	417,1 М
5,5а,6,14,15,16,19,20,22,30,31	Затирка сухими смесями,толщ- 10 мм Грунтование поверхности Улучшенная водоэмульсионная окраска - ВД-ВА-17	74,5 74,5 74,5	Простая штукатурка Глазурованная плитка на всю высоту	311,95 311,95				Пластиковый - 103,3 М	114,7 М
2й этаж									
1-5	Затирка сухими смесями,толщ- 10 мм Грунтование поверхности Улучшенная водоэмульсионная окраска - ВД-ВА-17	124,8 124,8 124,8	Штукатурка улучшенная Шпатлевание поверхности Грунтование поверхности Улучшенная водоэмульсионная окраска - ВД-ВА-17	262,6 262,6 262,6 262,6				Пластиковый - 93,6 м	102,4 м

Сантехнические перегородки для сан узла

Сантехническая перегородка в плане

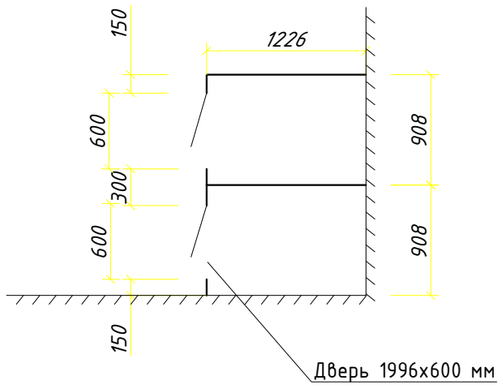

Сантехническая перегородка (вид сбоку)

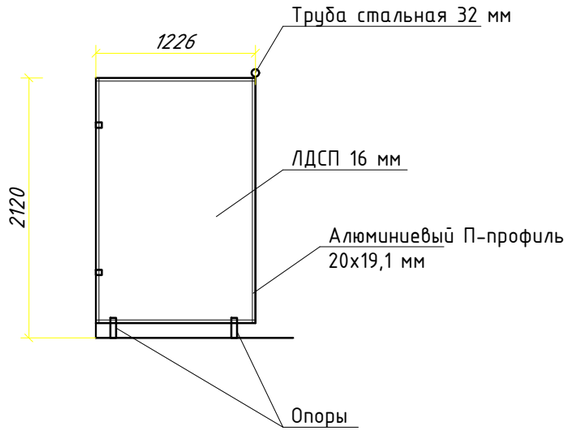

Спецификация элементов

Поз.	Обозначение	Наименование	Кол.	Масса ед., кг	Приме-чание
		Сантехнические перегородки	2		
1	по каталогу КПС santil	ЛДСП 16 мм $м^2$	6,47		
2	по каталогу КПС santil	Алюминиевый П-профиль 20х19,1 мм, м.	4,24		
3	по каталогу КПС santil	Труба стальная 32 мм п.м.	3,04		
4	по каталогу КПС santil	Опоры шт	6		
5	по каталогу КПС santil	Петли дверные шт	4		
6	по каталогу КПС santil	Ручки дверные шт	2		
7	по каталогу КПС santil	Замок шт	2		
8	по каталогу КПС santil	Держатели шт	12		

1. Наружные и внутренние отделочные работы выполнять согласно требованиям СН РК 2.04-05-2014 "Изоляционные и отделочные покрытия ".
2. Внутреннюю отделку здания выполнить согласно ведомости отделки помещений, Гидроизоляционный слой полов в мокрых помещениях выполнить с заведением на стены на высоту 300мм
3. Отделочные и облицовочные материалы, строительные конструкции и изделия поступающие на строительную площадку должны быть сертифицированы.
4. Перегородки сантехнические приняты по каталогу КПС santil .
5. Сантехнические перегородки с дверьми располагаются в сан узле.
6. Заделка межплиточных швов - Заделка швов между плитами перекрытия сухими смесями - 489,2 м (0,5 $м^3$)
7. Площадь отделки поверхности стен приведена с учетом площадей дверных проемов.

Изм.	Колуч.	Лист	№док	Подпись	Дата	Заказ № 23-10/2023		АС
						Капитальный ремонт здания бывшего торгового центра с переоборудованием в культурно-досуговый центр в с. Пресноредуть Жамбылского района СКО		
ГИП		Фомин П.			10.23	Культурно-досуговый центр	Стадия	Лист	Листов
Разработал		Баженов М.			10.23		РП	43	
Проверил		Фомин П.			10.23				
						Ведомость отделки помещений. Сантехнические перегородки для сан.узлов	ТОО "АртМонолитПроект" Лицензия №22016538 г.Петропавловск	
Утвердил		Гладышева К.			10.23			

Согласовано

Инженер ОВ	Руспекова	
Инженер ЭОМ	Скатова	
Инженер ВК	Шледевиц	

Взам. инв. N

Подпись и дата

Инв. N подл.

Копировал: Формат А3

План крыльца №1

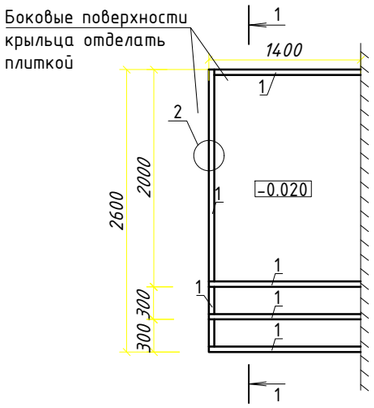

Разрез 1-1

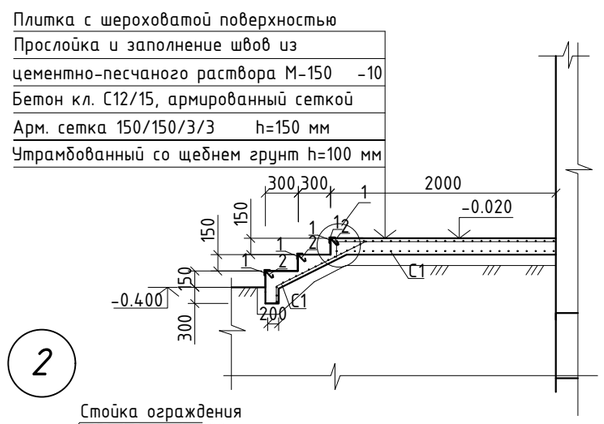

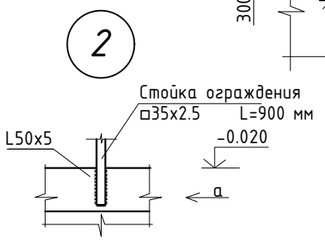

Вид а

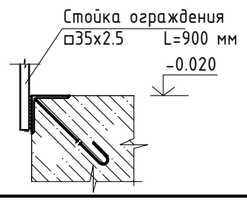

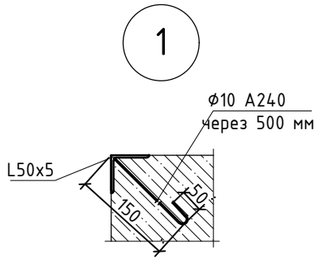

Спецификация материалов

Поз.	Обозначение	Наименование	Кол.	Масса ед., кг	Приме-чание
		Крыльцо №1	3		
1	ГОСТ 8509-93	∟ 50x5 п.м.	8,2	3,77	30,91 кг
2	ГОСТ 34028-2016	А240 Ф10 L=200 мм	16	0,123	1,97 кг
С1	ГОСТ 23279-2012	Арм. сетка $\frac{3Вр-1\ 150}{3Вр-1\ 150}$ $м^2$	4,32	0,715	3,09 кг
3		Бетон кл. С12/15 $м^3$	0,6		
4		Цементно-песчаный раствор М-150 $м^3$	0.04		
5		Плитка с шероховатой поверхностью,$м^2$	4,2		
6		Щебень фр. 20-40 мм	0,4		
		Плитка (отделка боковых поверхн.) ,$м^2$	1,6		
		Ограждение			
1	ГОСТ 10704-91	Ф50x3 L=4080 мм	1	14,2	14,2 кг
2	ГОСТ 8639-82*	□35x2.5 L=4080 мм	1	10,04	10,04 кг
3	ГОСТ 8639-82*	□35x2.5 L=900 мм	7	2,21	13,51 кг

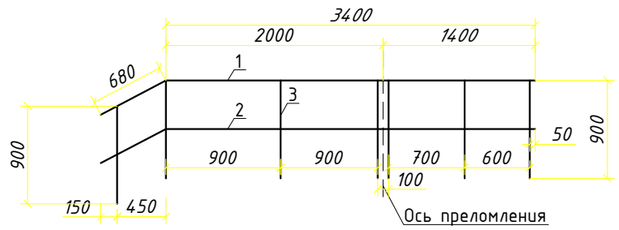

1. Обрамление крыльца ступеней и пандуса выполнить равнополочным уголком 50x5.
2. Для анкеровки уголка в тело бетона использовать арматурный стержень Ф 10А240 (поз. 2) устонавливать с шагом 500 мм.
3. Арматурные сетки устанавливать с защитным слоем 30 мм.
4. Все металлические конструкции и детали защитить двумя слоями (общая толщина 55 мкм) пентафталевой эмали марки ПФ 1189 ТУ 6-10-1710-79.

						Заказ № 23-10/2023		АС	
						Капитальный ремонт здания бывшего торгового центра с переоборудованием в культурно-досуговый центр в с. Пресноредуть Жамбылского района СКО			
Изм.	Кол.уч.	Лист	№док	Подпись	Дата				
ГИП		Фомин П.			10.23	Культурно-досуговый центр	Стадия	Лист	Листов
Разработал		Баженов М.			10.23		РП	44	
Проверил		Фомин П.			10.23				
						План крыльца №1. Спецификация	ТОО "АртМонолитПроект" Лицензия №22016538 г.Петропавловск		
Утвердил		Гладышева К.			10.23				

Согласовано
Инженер ОВ Руспекова
Инженер ЭОМ Скатова
Инженер ВК Шледевич

Взам. инв. N
Подпись и дата
Инв. N подл.

Копировал: Формат А3

План крыльца №2

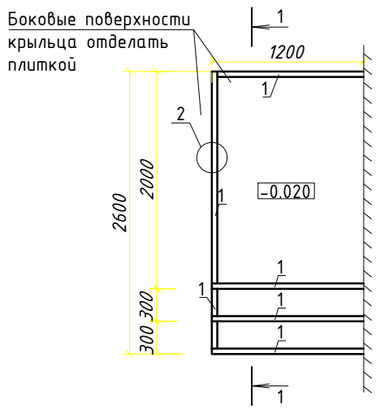

Разрез 1-1

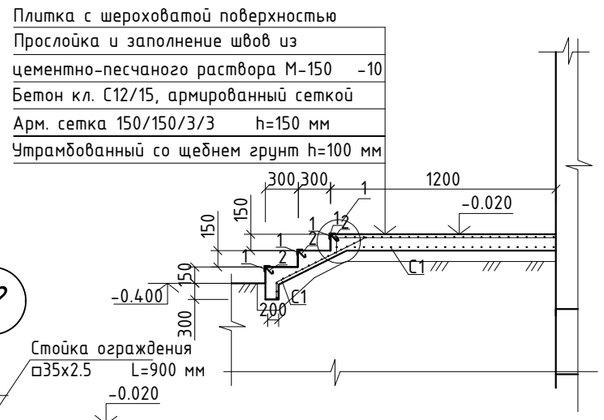

2

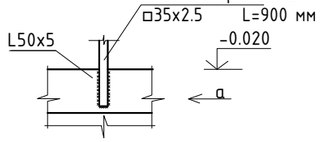

Вид а

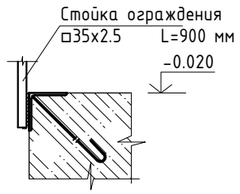

1

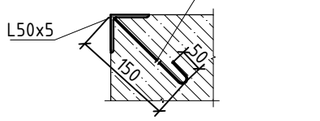

Спецификация материалов

Поз.	Обозначение	Наименование	Кол.	Масса ед., кг	Приме-чание
		Крыльцо №1	1		
1	ГОСТ 8509-93	∟ 50x5 п.м.	7,4	3,77	27,9 кг
2	ГОСТ 34028-2016	А240 Ф10 L=200 мм	15	0,123	1,85 кг
С1	ГОСТ 23279-2012	Арм. сетка $\frac{3Вр-1\ 150}{3Вр-1\ 150}$ $м^2$	3,43	0,715	2,45 кг
3		Бетон кл. С12/15 $м^3$	0,51		
4		Цементно-песчаный раствор М-150 $м^3$	0.04		
5		Плитка с шероховатой поверхностью,$м^2$	3,6		
6		Щебень фр. 20-40 мм	0,35		
		Плитка (отделка боковых поверхн.) ,$м^2$	1,52		
		Ограждение			
1	ГОСТ 10704-91	Ф50x3 L=3880 мм	1	13,5	13,5 кг
2	ГОСТ 8639-82*	□35x2.5 L=3880 мм	1	9,54	9,54 кг
3	ГОСТ 8639-82*	□35x2.5 L=900 мм	7	2,21	13,51 кг

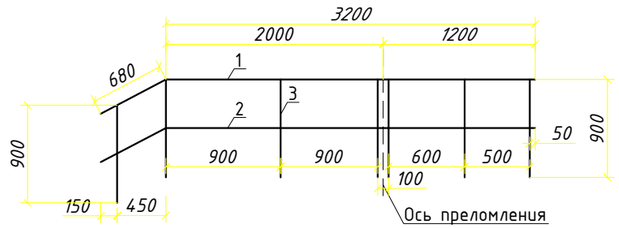

1. Обрамление крыльца ступеней и пандуса выполнить равнополочным уголком 50x5.
2. Для анкеровки уголка в тело бетона использовать арматурный стержень Ф 10А240 (поз. 2) устонавливать с шагом 500 мм.
3. Арматурные сетки устанавливать с защитным слоем 30 мм.
4. Все металлические конструкции и детали защитить двумя слоями (общая толщина 55 мкм) пентафталевой эмали марки ПФ 1189 ТУ 6-10-1710-79.

						Заказ № 23-10/2023		АС	
						Капитальный ремонт здания бывшего торгового центра с переоборудованием в культурно-досуговый центр в с. Пресноредуть Жамбылского района СКО			
Изм.	Кол.уч.	Лист	№док	Подпись	Дата				
ГИП		Фомин П.			10.23	Культурно-досуговый центр	Стадия	Лист	Листов
Разработал		Баженов М.			10.23		РП	45	
Проверил		Фомин П.			10.23				
						План крыльца №2. Спецификация	ТОО "АртМонолитПроект" Лицензия №22016538 г.Петропавловск		
Утвердил		Гладышева К.			10.23				

Согласовано

Инженер ОВ	Руспекова	
Инженер ЭОМ	Скатова	
Инженер ВК	Шледевич	

Взам. инв. N

Подпись и дата

Инв. N подл.

Копировал: Формат А3

План крыльца №3

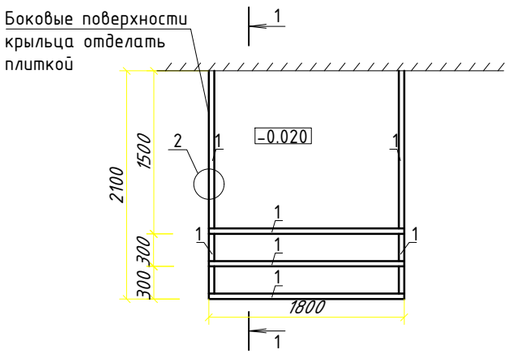

Разрез 1-1

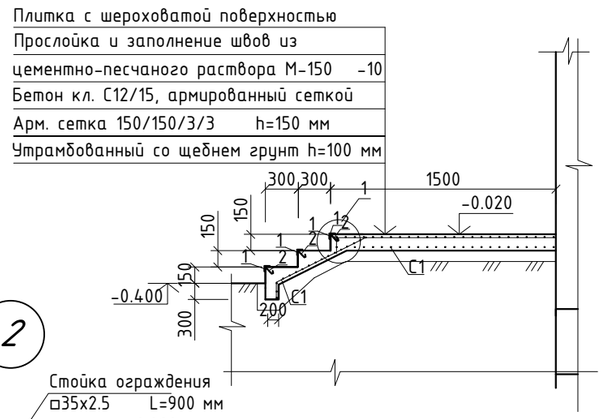

2

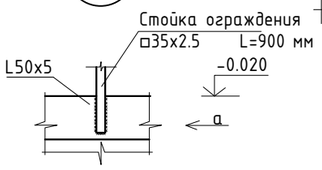

Вид а

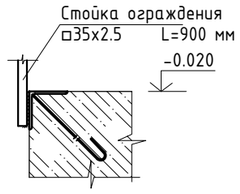

1

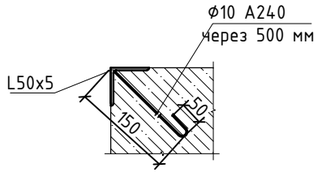

Спецификация материалов

Поз.	Обозначение	Наименование	Кол.	Масса ед., кг	Приме-чание
		Крыльцо №1	1		
1	ГОСТ 8509-93	∟ 50x5 п.м.	9,6	3,77	36,19 кг
2	ГОСТ 34028-2016	А240 Ф10 L=200 мм	19	0,123	2,34 кг
С1	ГОСТ 23279-2012	Арм. сетка $\frac{3Вр-1\ 150}{3Вр-1\ 150}$ $м^2$	4,16	0,715	2,97 кг
3		Бетон кл. С12/15 $м^3$	0,62		
4		Цементно-песчаный раствор М-150 $м^3$	0.04		
5		Плитка с шероховатой поверхностью,$м^2$	4,5		
6		Щебень фр. 20-40 мм	0,42		
		Плитка (отделка боковых поверхн.) ,$м^2$	1,62		
		Ограждение			
1	ГОСТ 10704-91	Ф50x3 L=3880 мм	1	13,5	13,5 кг
2	ГОСТ 8639-82*	□35x2.5 L=3880 мм	1	9,54	9,54 кг
3	ГОСТ 8639-82*	□35x2.5 L=900 мм	7	2,21	13,51 кг

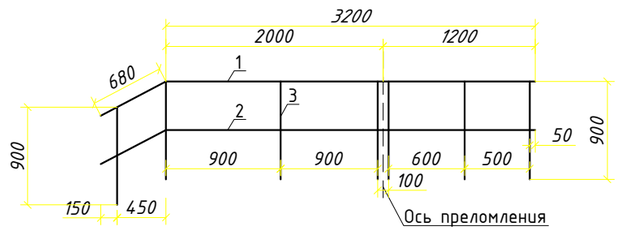

1. Обрамление крыльца ступеней и пандуса выполнить равнополочным уголком 50x5.
2. Для анкеровки уголка в тело бетона использовать арматурный стержень Ф 10А240 (поз. 2) устонавливать с шагом 500 мм.
3. Арматурные сетки устанавливать с защитным слоем 30 мм.
4. Все металлические конструкции и детали защитить двумя слоями (общая толщина 55 мкм) пентафталевой эмали марки ПФ 1189 ТУ 6-10-1710-79.

						Заказ № 23-10/2023		АС
						Капитальный ремонт здания бывшего торгового центра с переоборудованием в культурно-досуговый центр в с. Пресноредуть Жамбылского района СКО		
Изм.	Кол.уч.	Лист	№док	Подпись	Дата			
ГИП		Фомин П.			10.23	Культурно-досуговый центр	Стадия	Лист	Листов
Разработал		Баженов М.			10.23		РП	46	
Проверил		Фомин П.			10.23				
						План крыльца №3. Спецификация	ТОО "АртМонолитПроект" Лицензия №22016538 г.Петропавловск		
Утвердил		Гладышева К.			10.23				

Согласовано
Инженер ОВ Руспекова
Инженер ЭОМ Скатова
Инженер ВК Шледевич

Взам. инв. N

Подпись и дата

Инв. N подл.

Копировал: Формат А3

Козырек над входом

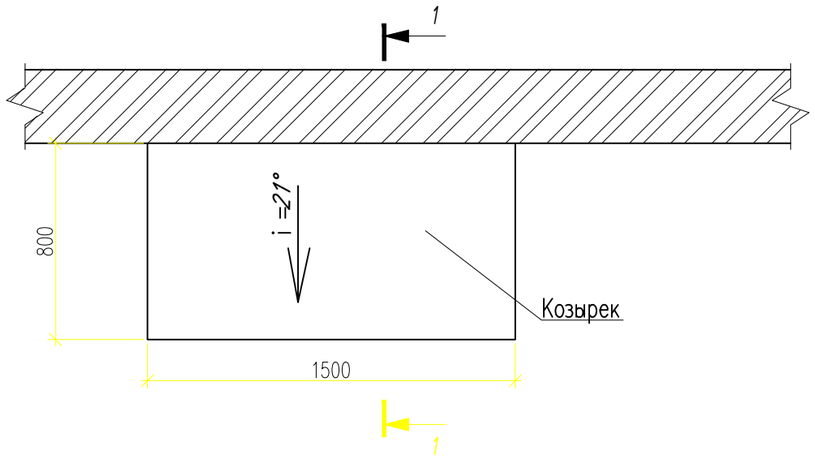

Схема расположения элементов. (Развертка).

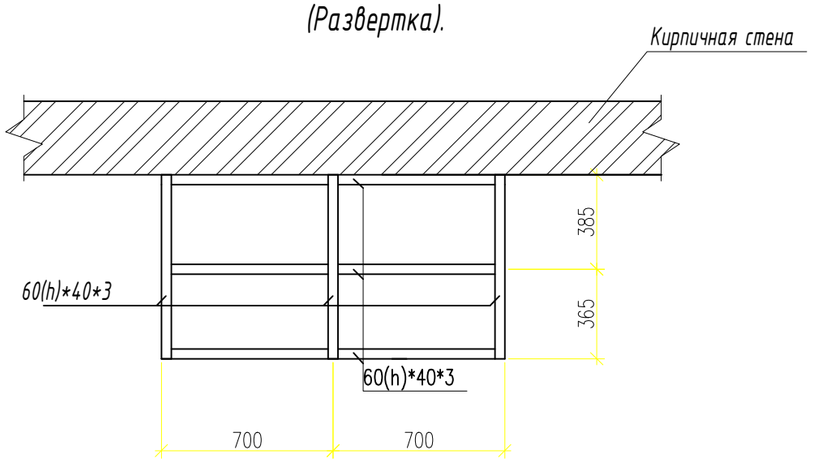

1

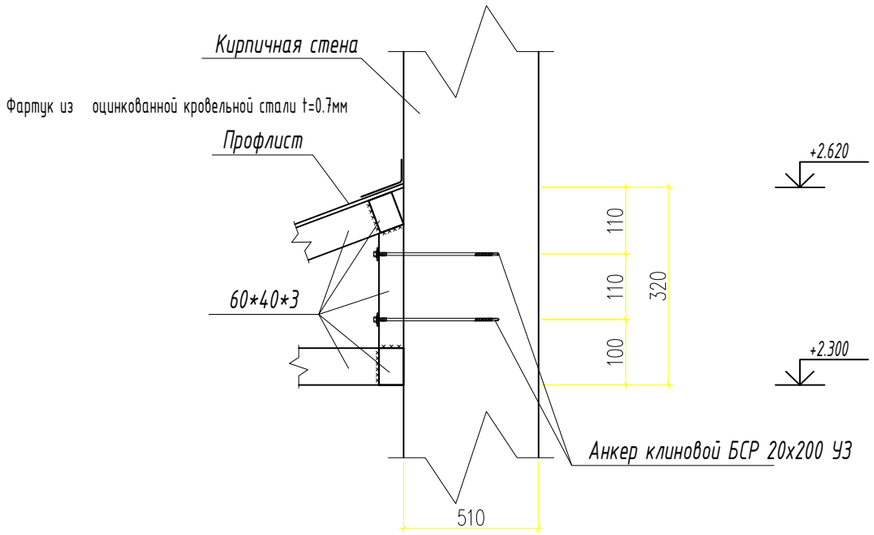

Спецификация на козырек.

Марка, поз.	Наименование	Обозначение	Кол. шт.	Масса ед, кг	Примеч.
		Козырек над крыльцами №1, №2, №3	5 шт		
1	ГОСТ 24045-2016	Профнастил НС44-1000-0,7 с полимерным покрытием, м2	1.3		
2	ГОСТ 14918– 2020	Оцинкованная кровельная сталь t=0.7мм м2	0,45		
3	ГОСТ 28778-90	БСР 20х200 УЗ шт	6		
4	ГОСТ 24045-2016	Подшивка низа и боковых поверхностей м2 Профлист С21-1000-0.7 м2	1.6		
5	ГОСТ 34180-2017	Держатель желоба шт.	3		
6	ГОСТ 34180-2017	Желоб водосточный Ф150 l=1,7 м. шт	1		
7	ГОСТ 30245-2003	труба 60*40*3 п.м	9,7		41,8 кг

1 - 1

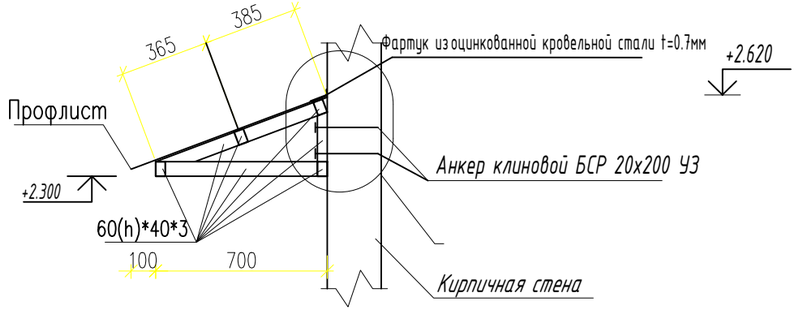

Профлист крепить к элементам каркаса на саморезы Ф4,8х28 с прессшайбой, шаг 250мм
Марка стали металлических изделий С245 по ГОСТ 27772-2015.
Сварку производить по контуру прилегания деталей непрерывным швом.
Сварные швы по ГОСТ 5264-80*, катет шва равен наименьшей толщине свариваемых деталей. Электроды типа Э42 по ГОСТ 9467-75*.

Изм.	Кол.уч.	Лист	№док	Подпись	Дата				
						Заказ № 23-10/2023			АС
						Капитальный ремонт здания бывшего торгового центра с переоборудованием в культурно-досуговый центр в с. Преснорeдуть Жамбылского района СКО			
ГИП		Фомин П.			10.23	Культурно-досуговый центр	Стадия	Лист	Листов
Разработал		Баженов М.			10.23		РП	47	
Проверил		Фомин П.			10.23				
						Козырек над крыльцами	ТОО "АртМонолитПроект" Лицензия №22016538 г.Петропавловск		
Утвердил		Гладышева К.			10.23				

Согласовано
Инженер ОВ Руспекова
Инженер ЭОМ Скатова
Инженер ВК Шледевиц

Взам. инв. N
Подпись и дата
Инв. N подл.

Копировал: Формат А3

Крыльцо №4

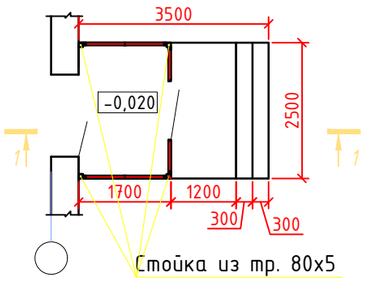

1 - 1

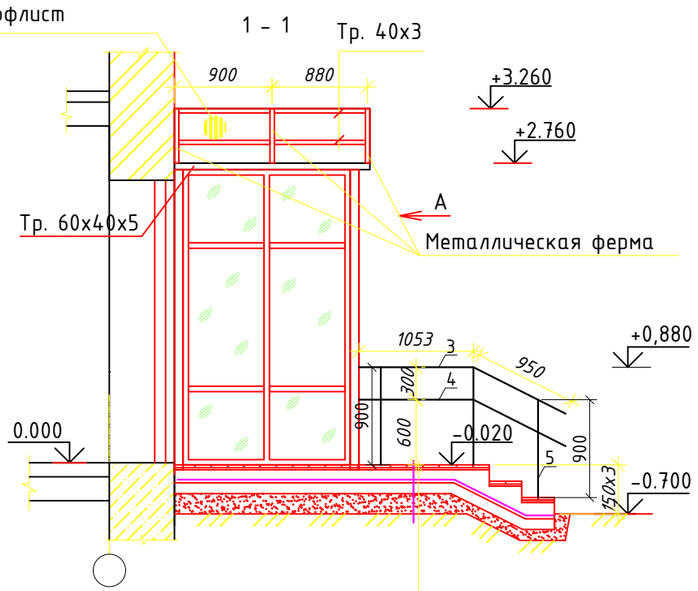

Плитка шероховатой поверхностью
на плиточном клею
Бетон кл. С12/15, армированный
сеткой Ф5Вр-I с яч. 100х100 - 120мм
Бетон кл. С8/10 - 100мм
Уплотненный послойно песок - 50мм
Уплотненный щебнем грунт - 100мм

ЗД-1

Б - Б

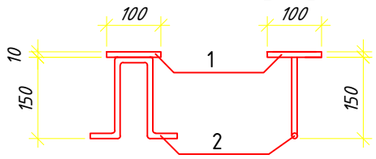

А - А

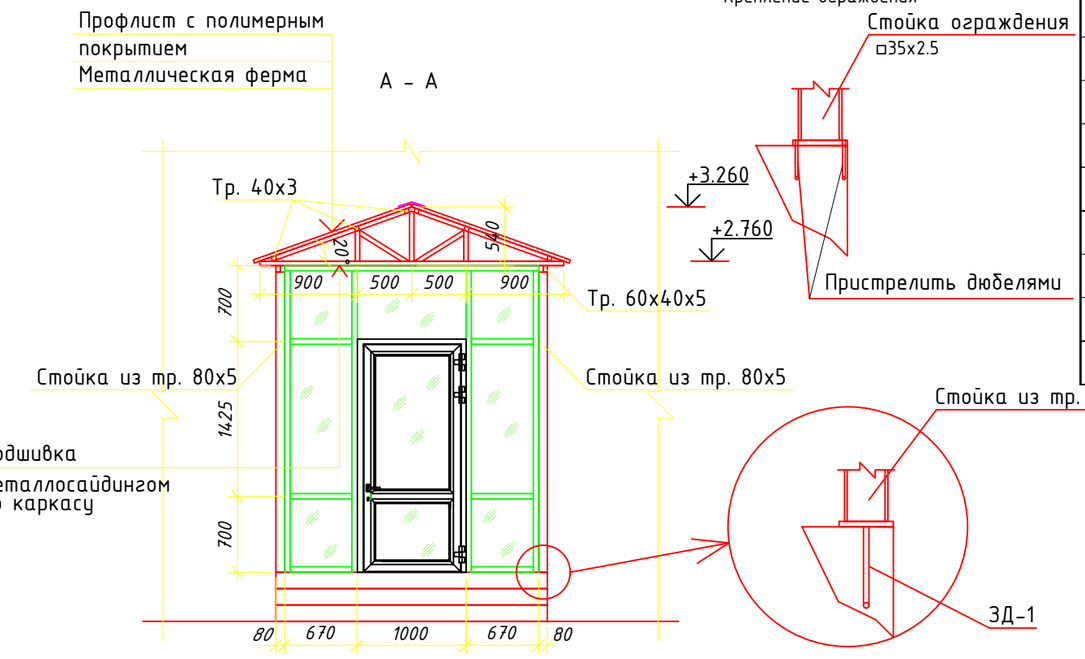

Спецификация материалов

Марка, поз.	Наименование	Обозначение	Кол. шт.	Масса ед, кг	Примеч.
		Крыльцо №4	1		
		Бетон кл. С12/15			
		армированный -120мм $м^3$	1.20		
		Бетон С8/10 -100мм $м^3$	0.9		
	ГОСТ 23279-2012	С 5Вр1-100 / 5Вр1-100 $м^2$	9.0	24.75	общ.расход
		Плитка с шероховатой поверхностью $м^2$	9.9		общ.расх.
	ГОСТ 30673-2013	ПВХ Перегородка			16.3м2
		на козырек			
	ГОСТ 30245-2003	Труба □80х5 п.м.	11.1	125.1	
	ГОСТ 30245-2003	Труба □60х40х5 п.м.	3.60	23.6	
	ГОСТ 30245-2003	Труба □40х3 п.м.	10.1	33.30	
		на металлическую ферму			
	ГОСТ 30245-2003	Труба □40х3 п.м.	24.0	79.2	общ.расх.
		Закладная деталь ЗД-1	4	1.04	4.16
1	ГОСТ 19903-2015	Пластина -10х100, L=100	1	0.79	
2	ГОСТ 34028-2016	Ф10А240 L=400	1	0.25	
		Профнастил НС44-1000-0,7 с полимерным покрытием			5.8м2
		ПВХ Перегородка			0.75м2
		Оцинк. лист с полимер. покр			0.6м2
		Ограждение	2		
3	ГОСТ 10704-91	Ф50х3 L=2003 мм	1	6,97	6,97 кг
4	ГОСТ 8639-82*	□35х2.5 L=2003 мм	1	4,9	4,9 кг
5	ГОСТ 8639-82*	□35х2.5 L=900 мм	3	2,21	6,63 кг

Согласовано

Инженер ОВ	Руспекова	
Инженер ЭОМ	Скатова	
Инженер ВК	Шледевиц	

Взам. инв. N

Подпись и дата

Инв. N подл.

Изм.	Кол.уч.	Лист	№док	Подпись	Дата
ГИП		Фомин П.			10.23
Разработал		Баженов М.			10.23
Проверил		Фомин П.			10.23
Утвердил		Гладышева К.			10.23

Заказ № 23-10/2023 АС

Капитальный ремонт здания бывшего торгового центра с переоборудованием в культурно-досуговый центр в с. Преснорeдуть Жамбылского района СКО

Культурно-досуговый центр

Стадия	Лист	Листов
РП	48	

Крыльцо №4

ТОО "АртМонолитПроект"
Лицензия №22016538
г.Петропавловск

Копировал: Формат А3

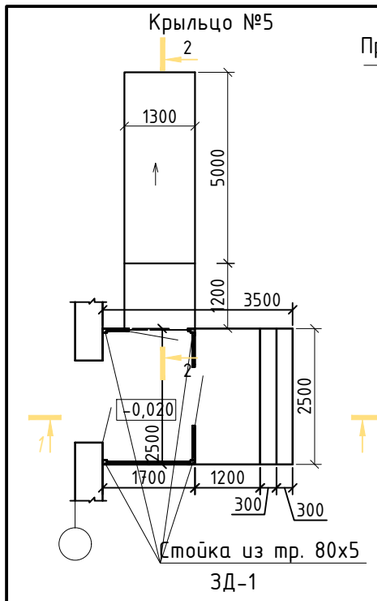

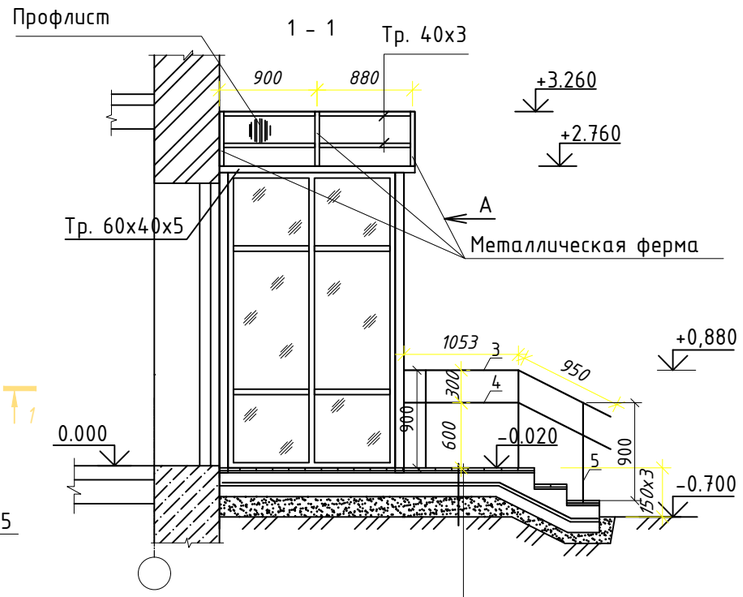

Плитка шероховатой поверхностью
на плиточном клею
Бетон кл. С12/15, армированный
сеткой Ф5Вр-I с яч. 100х100 - 120мм
Бетон кл. С8/10 - 100мм
Уплотненный послойно песок - 50мм
Уплотненный щебнем грунт - 100мм

Разрез 2-2

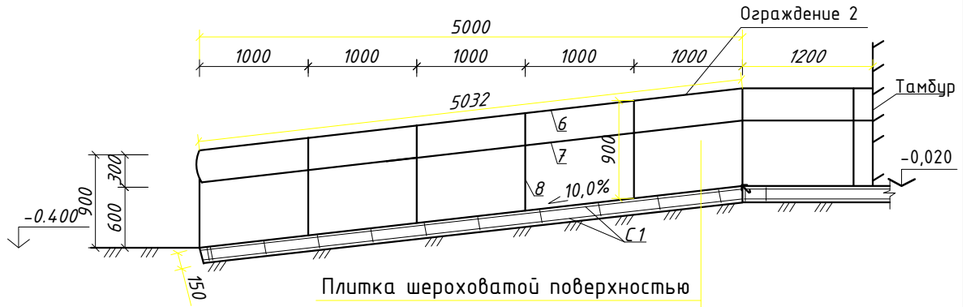

Плитка шероховатой поверхностью
на плиточном клею
Бетон кл. С12/15, армированный
сеткой Ф5Вр-I с яч. 100х100 - 120мм
Бетон кл. С8/10 - 100мм
Уплотненный послойно песок
Уплотненный щебнем грунт

Б - Б

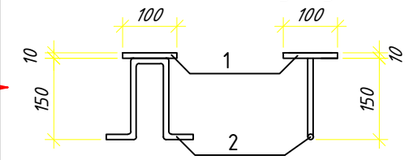

Крепление ограждения

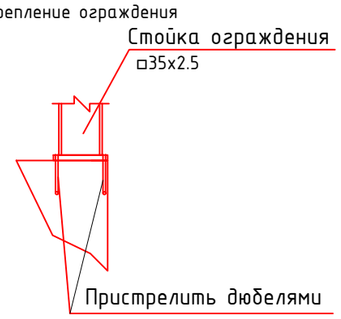

Профлист с полимерным
покрытием
Металлическая ферма

А - А

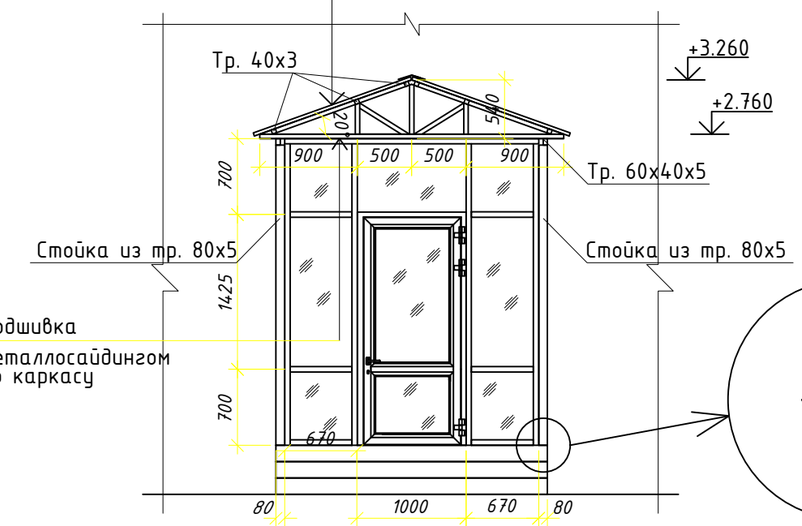

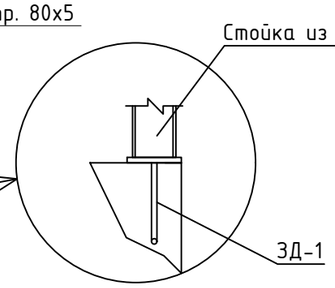

Все металлические конструкции и детали защитить двумя слоями (общая толщина 55 мкм) пентафталевой эмали марки ПФ 1189 ТУ 6-10-1710-79.
Боковые поверхности облицевать плиткой, объем включен в позицию.

Согласовано

Инженер ОВ	Руспекова	
Инженер ЭОМ	Скатова	
Инженер ВК	Шледевиц	

Взам. инв. N

Подпись и дата

Инв. N подл.

Изм.	Кол.уч.	Лист	№док	Подпись	Дата
ГИП		Фомин П.			10.23
Разработал		Баженов М.			10.23
Проверил		Фомин П.			10.23
Утвердил		Гладышева К.			10.23

Заказ № 23-10/2023 АС

Капитальный ремонт здания бывшего торгового центра с переоборудованием в культурно-досуговый центр в с. Пресноредуть Жамбылского района СКО

Культурно-досуговый центр

Стадия	Лист	Листов
РП	49	

Крыльцо №5

ТОО "АртМонолитПроект"
Лицензия №22016538
г.Петропавловск

Копировал: Формат А3

Спецификация материалов

Марка, поз.	Наименование	Обозначение	Кол. шт.	Масса ед, кг	Примеч.
		Крыльцо №5	1		
		Бетон кл. С12/15			
		армированный -120мм $м^3$	2,0		
		Бетон С8/10 -100мм $м^3$	1,56		
	ГОСТ 23279-2012	С $\frac{5Вр1-100}{5Вр1-100}$ $м^2$	15,6	42.9	общ.расход
		Плитка с шероховатой поверхностью $м^2$	16,5		общ.расх.
	ГОСТ 30673-2013	ПВХ Перегородка			15.5м2
		на козырек			
	ГОСТ 30245-2003	Труба ◻80х5 п.м.	11.1	125.1	
	ГОСТ 30245-2003	Труба ◻60х40х5 п.м.	3.60	23.6	
	ГОСТ 30245-2003	Труба ◻40х3 п.м.	10.1	33.30	
		на металлическую ферму			
	ГОСТ 30245-2003	Труба ◻40х3 п.м.	24.0	79.2	общ.расх.
		Закладная деталь ЗД-1	4	1.04	4.16
1	ГОСТ 19903-2015	Пластина -10х100, L=100	1	0.79	
2	ГОСТ 34028-2016	⌀10А240 L=400	1	0.25	
		Профнастил НС44-1000-0,7 с полимерным покрытием			5.8м2
		ПВХ Перегородка			5.0м2
		Оцинк. лист с полимер. покр			0.6м2
		Ограждение 1	2		
3	ГОСТ 10704-91	⌀50х3 L=2003 мм	1	6,97	6,97 кг
4	ГОСТ 8639-82*	◻35х2.5 L=2003 мм	1	4,9	4,9 кг
5	ГОСТ 8639-82*	◻35х2.5 L=900 мм	3	2,21	6,63 кг
		Ограждение 2	2		
6	ГОСТ 10704-91	⌀50х3 L=5050мм	1	17,57	17,57 кг
7	ГОСТ 8639-82*	◻35х2.5 L=5050 мм	1	12,42	12,42 кг
8	ГОСТ 8639-82*	◻35х2.5 L=900 мм	7	2,21	15,47 кг

Согласовано
Инженер ОВ Руспекова
Инженер ЭОМ Скатова
Инженер ВК Шледевиц

Взам. инв. N
Подпись и дата
Инв. N подл.

Изм.	Кол.уч.	Лист	№док	Подпись	Дата
ГИП		Фомин П.			10.23
Разработал		Баженов М.			10.23
Проверил		Фомин П.			10.23
Утвердил		Гладышева К.			10.23

Заказ № 23-10/2023 АС

Капитальный ремонт здания бывшего торгового центра с переоборудованием в культурно-досуговый центр в с. Преснорудуть Жамбылского района СКО

Культурно-досуговый центр

Стадия	Лист	Листов
РП	50	

Крыльцо № 5. Спецификация материалов

ТОО "АртМонолитПроект" Лицензия №22016538 г.Петропавловск

Копировал: Формат А3

Крыльцо №6

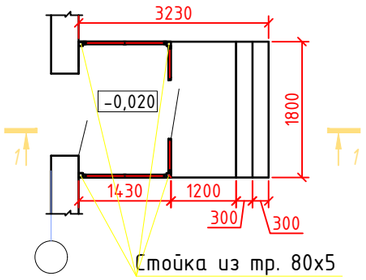

1 - 1

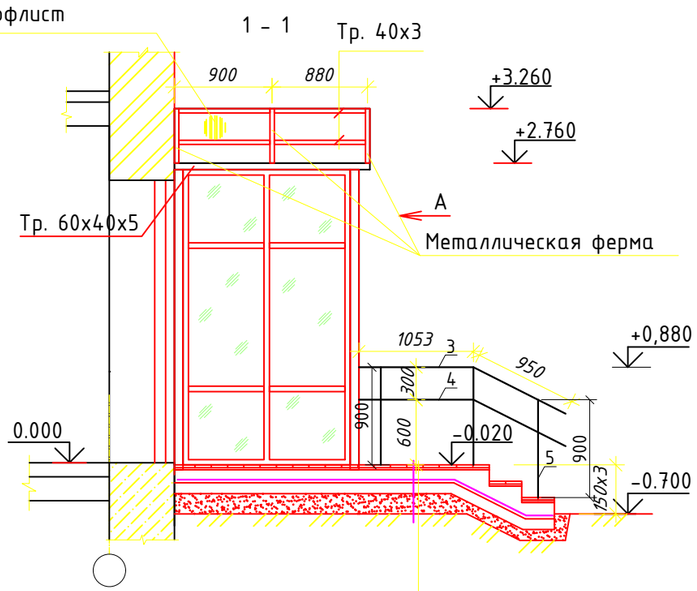

Плитка шероховатой поверхностью
на плиточном клею
Бетон кл. С12/15, армированный
сеткой Ф5Вр-I с яч. 100х100 - 120мм
Бетон кл. С8/10 - 100мм
Уплотненный послойно песок - 50мм
Уплотненный щебнем грунт - 100мм

ЗД-1

Б - Б

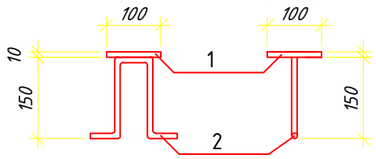

Профлист с полимерным
покрытием
Металлическая ферма

А - А

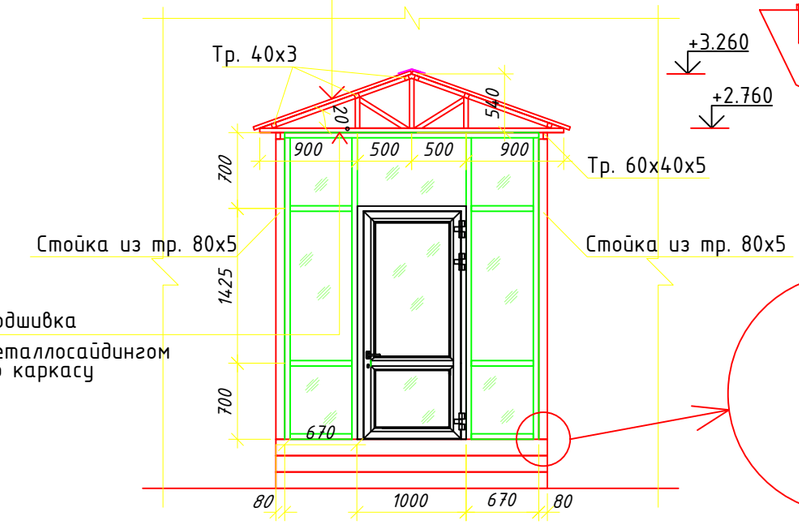

Крепление ограждения

Стойка ограждения
□35х2.5

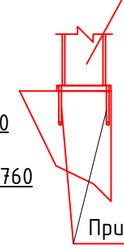

Пристрелить дюбелями

Стойка из тр. 80х5

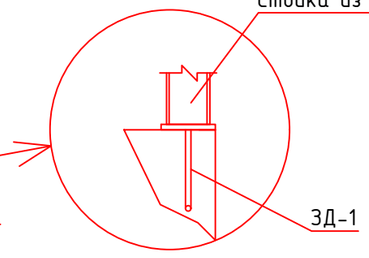

ЗД-1

Спецификация материалов

Марка, поз.	Наименование	Обозначение	Кол. шт.	Масса ед, кг	Примеч.
		Крыльцо №6	1		
		Бетон кл. С12/15			
		армированный -120мм $м^3$	0,7		
		Бетон С8/10 -100мм $м^3$	0.58		
	ГОСТ 23279-2012	С 5Вр1-100 / 5Вр1-100 $м^2$	6,4	17.6	общ.расход
		Плитка с шероховатой поверхностью $м^2$	6,6		общ.расх.
	ГОСТ 30673-2013	ПВХ Перегородка			12,9м2
		на козырек			
	ГОСТ 30245-2003	Труба □80х5 п.м.	11.1	125.1	
	ГОСТ 30245-2003	Труба □60х40х5 п.м.	3.60	23.6	
	ГОСТ 30245-2003	Труба □40х3 п.м.	10.1	33.30	
		на металлическую ферму			
	ГОСТ 30245-2003	Труба □40х3 п.м.	24.0	79.2	общ.расх.
		Закладная деталь ЗД-1	4	1.04	4.16
1	ГОСТ 19903-2015	Пластина -10х100, L=100	1	0.79	
2	ГОСТ 34028-2016	Ф10А240 L=400	1	0.25	
		Профнастил НС44-1000-0,7 с полимерным покрытием			5.8м2
		ПВХ Перегородка			0.55м2
		Оцинк. лист с полимер. покр			0.6м2
		Ограждение	2		
3	ГОСТ 10704-91	Ф50х3 L=2003 мм	1	6,97	6,97 кг
4	ГОСТ 8639-82*	□35х2.5 L=2003 мм	1	4,9	4,9 кг
5	ГОСТ 8639-82*	□35х2.5 L=900 мм	3	2,21	6,63 кг

Согласовано

Инженер ОВ	Руспекова	
Инженер ЭОМ	Скатова	
Инженер ВК	Шледевиц	

Взам. инв. N

Подпись и дата

Инв. N подл.

Изм.	Кол.уч.	Лист	№док	Подпись	Дата
ГИП		Фомин П.			10.23
Разработал		Баженов М.			10.23
Проверил		Фомин П.			10.23
Утвердил		Гладышева К.			10.23

Заказ № 23-10/2023 АС

Капитальный ремонт здания бывшего торгового центра с переоборудованием в культурно-досуговый центр в с. Преснорeдуть Жамбылского района СКО

Культурно-досуговый центр

Стадия	Лист	Листов
РП	51	

Крыльцо №6

ТОО "АртМонолитПроект"
Лицензия №22016538
г.Петропавловск

Копировал: Формат А3