Республика Казахстан
Северо-Казахстанская область
ТОО "АртМонолитПроект"
ГСЛ №22016538

Заказчик: КГУ "Аппарат акима Преснoредутского сельского округа Жамбылского района Северо-Казахстанской области"

РАБОЧИЙ ПРОЕКТ

Капитальный ремонт здания бывшего торгового центра с переоборудованием в культурно-досуговый центр в с. Преснoредуть Жамбылского района СКО

23-10/2023

г. Петропавловск, 2023

Республика Казахстан
Северо-Казахстанская область
ТОО "АртМонолитПроект"
ГСЛ №22016538

Заказчик: КГУ "Аппарат акима Преснoредутского сельского округа Жамбылского района Северо-Казахстанской области"

РАБОЧИЙ ПРОЕКТ

Капитальный ремонт здания бывшего торгового центра с переоборудованием в культурно-досуговый центр в с. Преснoредуть Жамбылского района СКО

Том 2 - Рабочие чертежи
Альбом 6 - Пожарная сигнализация

23-10/2023

Директор ТОО "АртМонолитПроект" Гладышева К.Г.

ГИП ТОО "АртМонолитПроект" Фомин П.В.

г. Петропавловск, 2023

Ведомость рабочих чертежей основного комплекта

№п/п	Наименование	Примечание
1	Общие данные	ПС-1
2	План сети ПС. Первый этаж	ПС-2
3	План сети ПС. Второй этаж	ПС-3
4	Схема структурная. Схема монтажная. Схема однолинейная. Схемы электрические	ПС-4
5	Схема подключения ППК "ВЭРС ПК-16, 24"	ПС-5

Ведомость прилагаемых и ссылочных документов.

Обозначение	Наименование	Примечание
	Ссылочные документы	
СН РК 2.02-01-2023	"Пожарная безопасность зданий и сооружений"	
СП РК 2.02-101-2022	"Пожарная безопасность зданий и сооружений"	
СН РК 2.02-02-2023	"Пожарная автоматика зданий и сооружений"	
СП РК 2.02-102-2022	"Пожарная автоматика зданий и сооружений"	
СНиП РК 3.02-10-2010 (с изм. и доп. по сост. на 29.06.2022 г.)	"Устройство систем связи, сигнализации и диспетчеризации инженерного оборудования жилых и общественных зданий. Нормы проектирования"	
СН РК 4.04-07-2019	"Электротехнические устройства"	
ПУЭ 2015 г.	ПУЭ Республики Казахстан	
	Прилагаемые документы	
23-10/2023	Спецификация оборудования, изделий и материалов	1 лист

Основные показатели марки ПС

Емкость приемно-контрольного прибора	луч	16
Количество занятых лучей приемно-контрольного прибора	луч	10
Количество резервных лучей приемно-контрольного прибора	луч	6
Количество дымовых извещателей	шт.	37
Количество тепловых извещателей	шт.	3
Количество ручных извещателей	шт.	9
Количество свето-звуковых табло "Выход"	шт.	9
Защищаемая площадь	$м^2$	592.1

Общие указания

Проект пожарной сигнализации и системы оповещения в здании культурно-досугового центра, расположенного по адресу: СКО, Жамбылский район, с.Преснoредуть, выполнен на основании технического паспорта и архитектурно-строительных чертежей, в соответствии с требованиями СП РК 2.02-102-2022 «Пожарная автоматика зданий и сооружений».

Электротехническая часть

Все электроприемники пожарной сигнализации вне зависимости от категории электроснабжения самого здания должны обеспечиваться электроэнергией I категории надежности. Электропитание системы пожарной сигнализации осуществляется по двум вводам - данным проектом предусмотрено основное питание от существующего вводно-распределительного щитка, резервное – от аккумулятора.

В данном проекте предусмотрена установка системы автоматической пожарной сигнализации, предназначенной для обнаружения загорания (пожара) в месте его возникновения и подачи оптико-акустических сигналов тревоги. В качестве приемно-контрольного прибора принят сигнализатор марки "ВЭРС ПК-16" емкостью 16 пожарных шлейфов. Приборы АПС устанавливаются в шкаф ЩМП-4 на высоте 1,5 м от уровня пола, на негорючую основу (стальной лист 2,5 мм).

Определение площади, контролируемой одним дымовым и тепловым пожарными извещателями, произведено согласно табл. 14, 17 СП РК 2.02-102-2022.

Сеть пожарной сигнализации выполняется медным кабелем марки КПСнг(А)-FRLS диаметром жилы не менее 0,5 мм. Кабель прокладывается в кабельном канале по бетонным основаниям потолка.

Тип системы оповещения выбран согласно табл. 3 СН РК 2.02-02-2023, II-й тип, звуковое оповещение.

В проекте предусмотрена установка свето-звуковых табло марки Люкс-12К с уровнем звукового давления не менее 100 дБ (что обеспечивает полное звуковое покрытие всех помещений), для оповещения людей о пожаре и своевременной эвакуации. На путях эвакуации предусмотрена установка световых табло "Выход" с постоянным режимом работы.

Для выдачи сигналов тревоги на внешних стенах зданий установлены оповещатели пожарный комбинированный марки "Маяк 12 КП" напряжением на 12 В.

Настоящий проект разработан в соответствии с действующими строительными нормами и правилами и предусматривает мероприятия, обеспечивающие взрывную, взрывопожарную и пожарную безопасность при эксплуатации здания.

ГИП _____ Фомин П.В.

Изм.	Кол.уч.	Лист	№док	Подпись	Дата				
ГИП		Фомин П.			10.23	Заказ № 23-10/2023			ПС
Разработал		Фомин П.			10.23	Капитальный ремонт здания бывшего торгового центра с переоборудованием в культурно-досуговый центр в с. Преснoредуть Жамбылского района СКО			
Проверил		Фомин П.			10.23	Культурно-досуговый центр	Стадия	Лист	Листов
							РП	1	5
Утвердил		Гладышева К.			10.23	Общие данные	ТОО "АртМонолитПроект" Лицензия №22016538 г.Петропавловск		

Взам. инв.N

Подпись и дата

Инв.Nподлин.

ПЛАН СЕТЕЙ ПС.
Первый этаж.
Масштаб 1:200

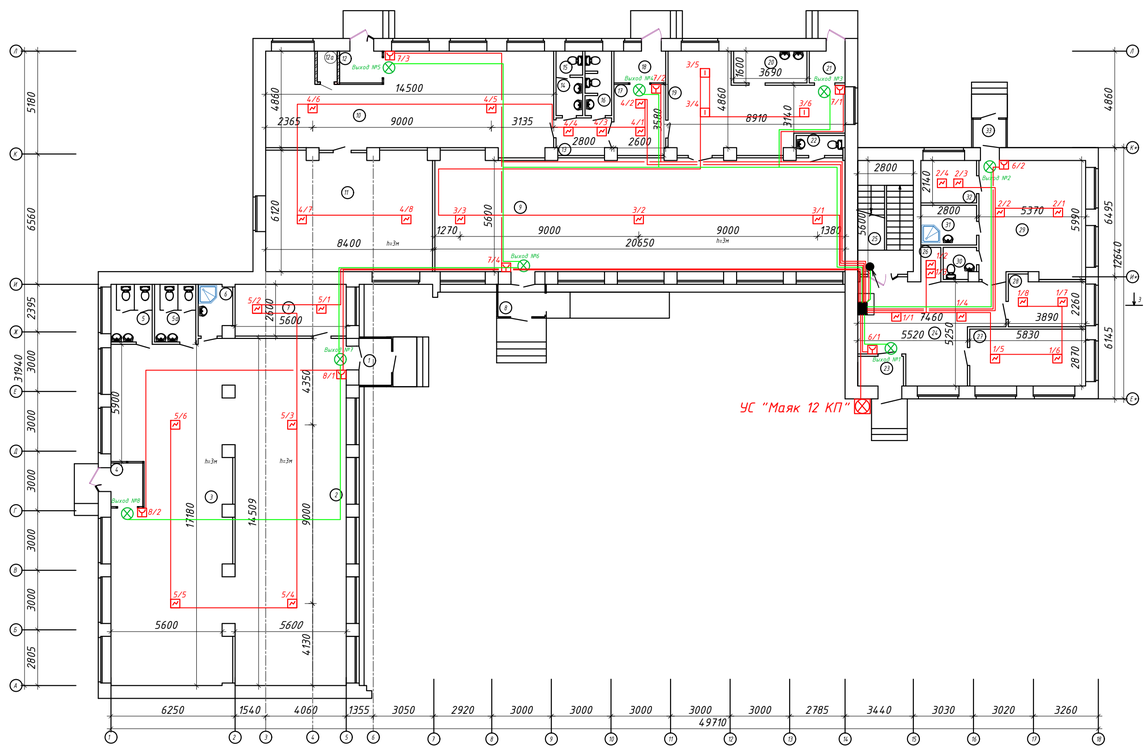

Экспликация помещений

№ п/п	Наименование	Площадь, м²	Кат.
1	Тамбур	3,9	Д
2	Тренажерный зал	99,1	Д
3	Тренажерный зал	98,7	Д
4	Тамбур	2,4	Д
5	Сан узел женский	6,0	Д
5а	Сан узел мужской	6,0	Д
6	Душевая	4,2	Д
7	Раздевалка	14,6	Д
8	Тамбур	3,9	Д
9	Библиотека	118,4	Д
10	Зал торжеств	66,0	Д
11	Зал торжеств	50,3	Д
12	Тамбур	3,5	Д
12а	Тепловой узел	1.6	Д
13	Коридор	5,1	Д
14	Умывальная	2,6	Д
15	Сан узел	1.6	Д
16	Сан узел	4.2	Д
17	Коридор	9,2	Д
18	Тамбур	4,2	Д
19	Кухня	33,4	Д
20	Моечная столовой посуды	5,9	Д
21	Тамбур	2,9	Д
22	Сан узел	2,4	Д
23	Тамбур	3,5	Д
24	Коридор	30,1	Д
25	Лестничная клетка	15,7	Д
26	Электрощитовая	1,7	Д
27	Кабинет	16,7	Д
28	Кабинет	9,2	Д
29	Кабинет	31,5	Д
30	Сан узел	2,6	Д
31	Инвентарная	5,6	Д
32	Подсобное помещение	6,0	Д
33	Тамбур	2,4	Д

Условные обозначения

На плане	Наименование
	Прибор приемно-контрольный
Маяк 12 "КП"	Устройство сигнальное
BIAL/BIAS Выход №1	Свето-звуковое табло
ВТМ 1	Извещатель пожарный ручной
ВТН 1/3	Извещатель пожарный дымовой
	Кабельные линии

Согласовано
Инженер ОВ Руспекова Ш.
Инженер АС Фомин Е.В.
Инженер ВК Шледевиц Г.В.
Инженер ЭОМ Скатова Г.П.

Взам. инв.№ | Подпись и дата | Инв.№ подлин.

Изм.	Кол.уч.	Лист	№док	Подпись	Дата
ГИП		Фомин П.			10.23
Разработал		Фомин П.			10.23
Проверил		Фомин П.			10.23
Утвердил		Гладышева К.			10.23

Заказ № 23-10/2023 ПС

Капитальный ремонт здания бывшего торгового центра с переодорудованием в культурно-досуговый центр в с. Пресноредуть Жамбылского района СКО

Культурно-досуговый центр

Стадия	Лист	Листов
РП	2	

План сети ПС. Первый этаж

ТОО "АртМонолитПроект" Лицензия №22016538 г.Петропавловск

ПЛАН СЕТЕЙ ПС.
Второй этаж.
Масштаб 1:200

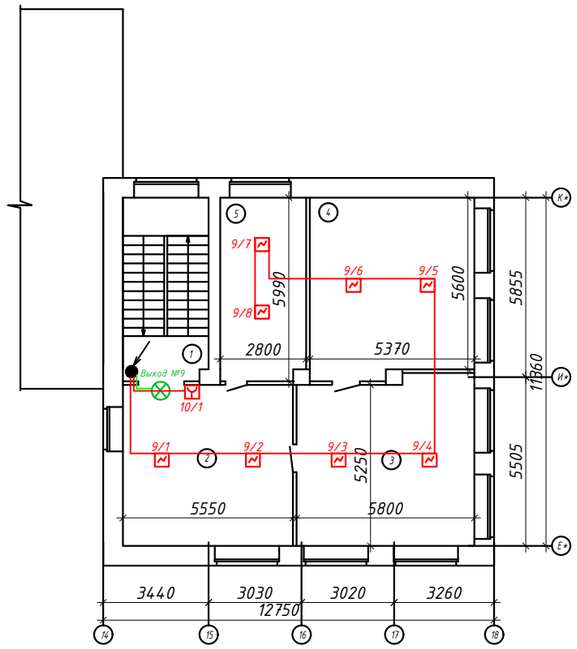

Экспликация помещений

№ п/п	Наименование	Площадь, м²	Кат.
1	Лестничная клетка	16,7	Д
2	Холл	29,2	Д
3	Кабинет администратора	31,4	Д
4	Кабинет управляющего	31,0	Д
5	Кабинет бухгалтера	16,6	Д

Условные обозначения

На плане	Наименование
	Прибор приемно-контрольный
Маяк 12 "КП"	Устройство сигнальное
BIAL/BIAS Выход №1	Свето-звуковое табло
ВТМ 1	Извещатель пожарный ручной
ВТН 1/3	Извещатель пожарный дымовой
	Кабельные линии

Изм.	Кол.уч.	Лист	№док	Подпись	Дата
ГИП		Фомин П.			10.23
Разработал		Фомин П.			10.23
Проверил		Фомин П.			10.23
Утвердил		Гладышева К.			10.23

Заказ № 23-10/2023 ПС

Капитальный ремонт здания бывшего торгового центра с переоборудованием в культурно-досуговый центр в с. Пресноредуть Жамбылского района СКО

Культурно-досуговый центр

Стадия	Лист	Листов
РП	3	

План сети ПС
Второй этаж

ТОО "АртМонолитПроект"
Лицензия №22016538
г.Петропавловск

Согласовано

Инженер ОВ	Руспекова Ш.	
Фомин Е.В.	Шледвиц Г.В.	Скатова Г.П.
Инженер АС	Инженер ВК	Инженер ЭОМ

Взам. инв.№

Подпись и дата

Инв.№ подлин.

Схема структурная АПС от ППК "ВЭРС ПК-16"

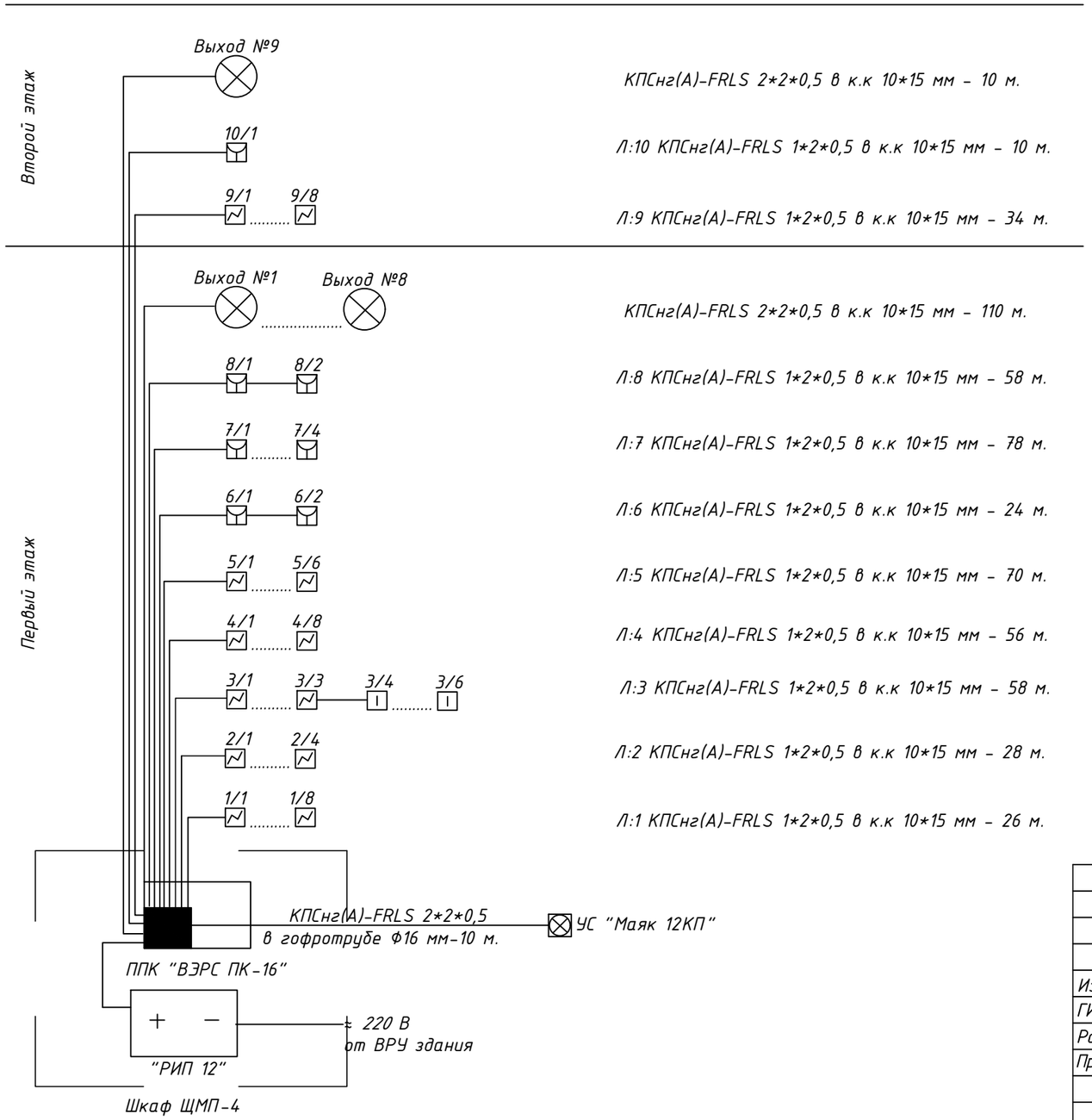

Схемы подключения электрическая тепловых извещателей

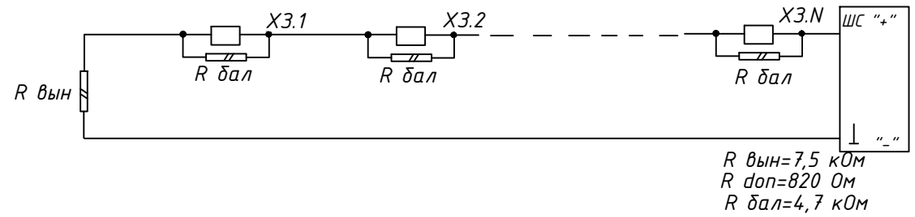

Схемы подключения электрическая ручных извещателей

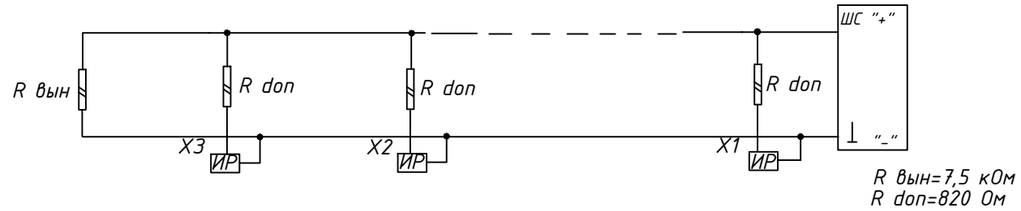

Схемы подключения электрическая дымовых извещателей

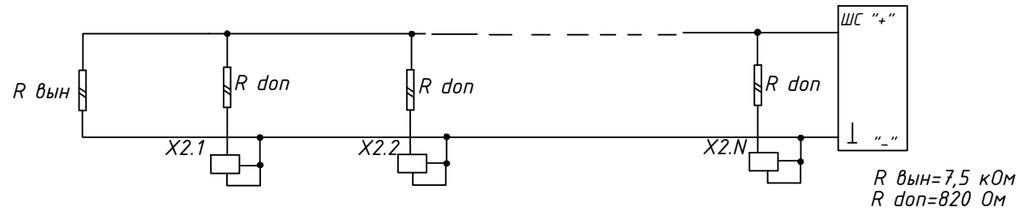

Схемы подключения электрическая однолинейная

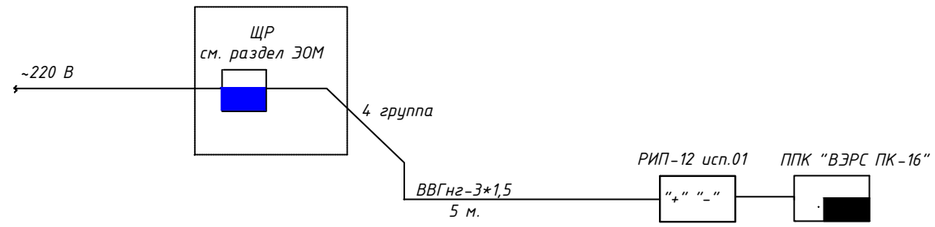

						Заказ № 23-10/2023		ПС
						Капитальный ремонт здания бывшего торгового центра с переоборудованием в культурно-досуговый центр в с. Преснорeдуть Жамбылского района СКО		
Изм.	Кол.уч.	Лист	№док	Подпись	Дата			
ГИП		Фомин П.			10.23	Культурно-досуговый центр	Стадия	Лист	Листов
Разработал		Фомин П.			10.23		РП	4	
Проверил		Фомин П.			10.23				
						Схема структурная. Схема монтажная. Схема однолинейная. Схемы электрические	ТОО "АртМонолитПроект" Лицензия №22016538 г.Петропавловск	
Утвердил		Гладышева К.			10.23			

Взам. инв.N

Подпись и дата

Инв.N подлин.

Схема подключения ППК "ВЭРС ПК-16, 24"

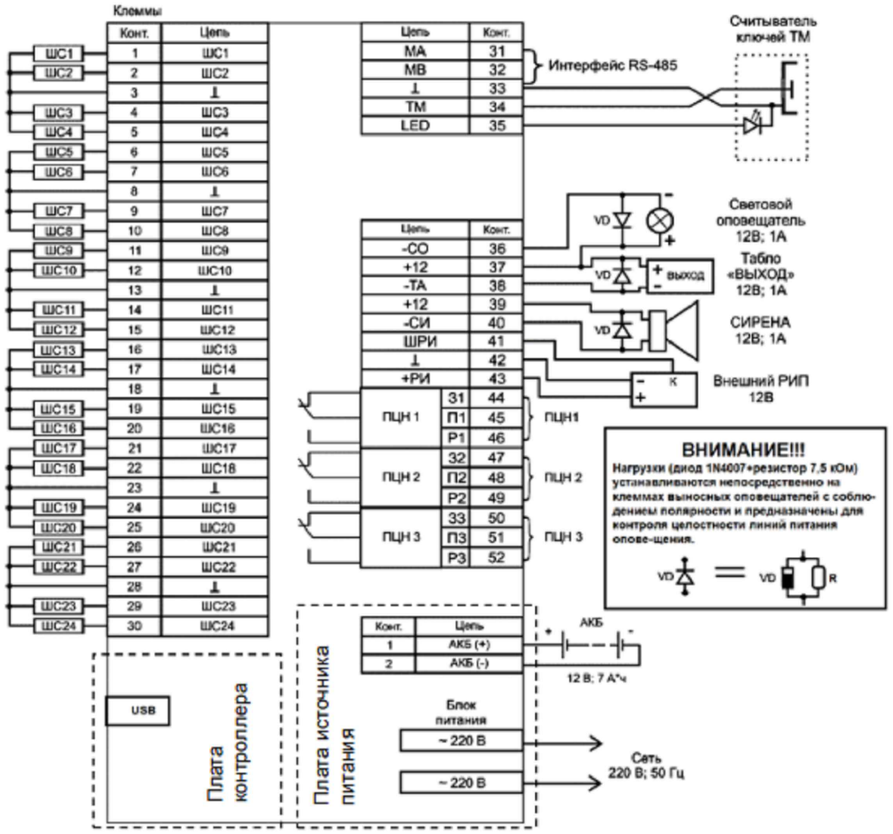

Рисунок.Б1. Схемы внешних соединений приборов ВЭРС-ПК(16,24)М(Т)(-РС)Версия 3.2..

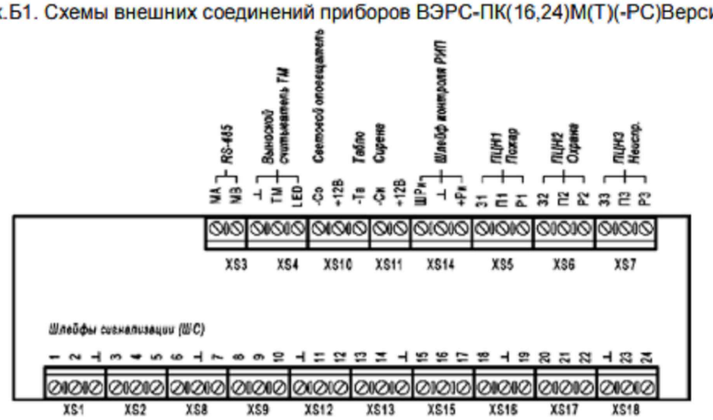

Рисунок Б2. Вид на клеммы и разъемы для внешних подключений ВЭРС-ПК(16,24)(П,М)(Т)(LAN)(-РС) Версия 3.2.

Изм.	Колуч.	Лист	№док	Подпись	Дата	Заказ № 23-10/2023		ПС
						Капитальный ремонт здания бывшего торгового центра с переоборудованием в культурно-досуговый центр в с. Преснородуть Жамбылского района СКО		
ГИП		Фомин П.			10.23	Культурно-досуговый центр	Стадия	Лист	Листов
Разработал		Фомин П.			10.23		РП	5	
Проверил		Фомин П.			10.23				
						Схема подключения ППК "ВЭРС ПК-16, 24"	ТОО "АртМонолитПроект" Лицензия №22016538 г.Петропавловск	
Утвердил		Гладышева К.			10.23			

Взам. инв.N

Подпись и дата

Инв.N подлин.

поз.	Наименование и техническая характеристика	Тип, марка, обозначение документа	Код продукции	Поставщик	Единица измерения	Количество	Масса единицы, кг	Примечание
1	2	3	4	5	6	7	8	9
1	Прибор приемно-контрольный на 16 лучей	ППК "ВЭРС ПК-16"	248-303-0106	ТОО "Intant"	шт.	1		
2	Резервный источник питания 12 В	РИП-12 исп.01	248-306-0305	ТОО "Intant"	шт.	1		
3	Аккумулятор, 17 А/ч		по КП	ТОО "Intant"	шт.	1		
4	Извещатель пожарный дымовой	ИП 212-141	248-302-0201	ТОО "Intant"	шт.	41		учтён запас + %10
5	Извещатель пожарный тепловой	ИП 103-5-1/А3	248-302-0102	ТОО "Intant"	шт.	4		учтён запас + %10
6	Извещатель пожарный ручной	ИПР 513	248-302-0501	ТОО "Intant"	шт.	9		
7	Свето-звуковое табло "Выход"	Люкс-12К	248-304-0201	ТОО "Intant"	шт.	9		
8	Устройство сигнальное, комбинированное	Маяк-12КП	248-304-0213	ТОО "Intant"	шт.	1		
9	Кабельный канал 10*15 мм		243-907-0102	ТОО "Intant"	м.	572		
10	Труба гофрированная диаметром 16 мм		241-207-0101	ТОО "Intant"	м.	10		
11	Кабель электроснабжения 600 В, медный	ВВГнг 3*1,5	243-106-0501	ТОО "Intant"	км.	0,010		
12	Кабель слаботочных сетей, сеч. жилы 0,5 мм	КПСнг(А)-FRLS 2*2*0,5	243-305-0302	ТОО "Intant"	км.	0,130		
13	Кабель слаботочных сетей, сеч. жилы 0,5 мм	КПСнг(А)-FRLS 1*2*0,5	243-305-0301	ТОО "Intant"	км.	0,442		
14	Шкаф ЩМП-4		247-201-0804	ТОО "Intant"	шт.	1		

Взам. инв.N

Подпись и дата

Инв. N подл.

Изм.	Кол.уч.	Лист	№док	Подпись	Дата
ГИП		Фомин П.			10.23
Разработал		Фомин П.			10.23
Проверил		Фомин П.			10.23
Утвердил		Гладышева К.			10.23

Заказ № 23-10/2023 ПС.СО

Капитальный ремонт здания бывшего торгового центра с переоборудованием в культурно-досуговый центр в с. Пресноредуть Жамбылского района СКО

Культурно-досуговый центр

Стадия	Лист	Листов
РП	1	1

Спецификация оборудования, изделий и материалов

ТОО "АртМонолитПроект"
Лицензия №22016538
г.Петропавловск