Ведомость основных комплектов рабочих чертежей

Обозначение	Наименование	Примечание
АС	Архитектурно строительные чертежи	
ОВ	Отопления вентиляция	
ВК	Водопровод и канализация	
ЭС	Электроснабжения	

Ведомость рабочих чертежей основного комплекта

Лист	Наименование	Примечание
1	Общие данные	
2	План на отм 0.000 с сетями В1 и К1 Аксонометрическая схема В1 и Т3	

Общие данные.

Данный проект выполнен на основании
- задания на проектирование
- СП 30.13330.2012 Внутренний водопровод и канализация зданий

В данном проекте запроектированы следующие сети:

В1 - хозяйственно-питьевой водопровод.

К1 - хоз-бытовая канализация.

Хоз питьевой - водопровод запроектирован служит для подачи воды к умывальнику. Точка подлючения, внутренняя сеть водопровода сторожки выполнено от проектируемых наружных сетей Д20мм. На сети предусмотрены запорно регулирующие.

Канализация хоз-бытовая запроектирована для отвода хоз-бытовых стоков от умывальника в проектиуруемый уборной с выгребом. Канализационные сети выполнены из полиэтиленовых канализационных труб Д50мм по ГОСТ 22689-89.

Рабочий проект разработан в соответствии с действующими на территории Республики Казахстан, нормами и правилами и предусматривает мероприятия, обеспечивающие взрыво-пожаробезопасность и исключающие вредные воздействия на окружающую среду и воздушный бассейн, а так же предупреждающие чрезвычайные ситуации природного и техногенного характера.

ГИП Тилеушов Ж.Ш.

Ведомость ссылочных и прилагаемых документов

Обозначение	Наименование	Примечание
	Ссылочные документы	
Серия 4.900-10 вып. 1	Альбом оборудования фасонных частей и арматуры для сетей и сооружений водопровода иканализации	
Серия 4.900-10 вып. 2	Трубопроводная арматура	
Серия 4.904-69	Детали крепления санитарно-технических приборов и трубопроводов	
	Прилагаемые документы	
39-2018-ВК.С0	Спецификация оборудования	1л

Основные показатели по системам водоснабжения и канализации

Наименование системы	Расчетный расход			Примечание
	м³/сут	м³/час	л/сек	
Хоз.-питьевой водопровод	10,37	0,432	0,12	
Хоз-бытовая и пройзводственная канализация	10,37	0,432	0,30	

Согласовано:

Раздел ЭС	Исламов	ТОГ
Раздел ПС	Исламов	ТОГ
Раздел ГП	Каныбеков Н	
Раздел АС	Ахметов	
Раздел ОВ	Тастанбеков	
Раздел ВК	Рысдаулетов	

Взам. инв.№

Подп. дата

Инв.№ подл.

Изм.	Кол.уч.	Лист	N°док.	Подпись	Дата
ГИП					
Проверил					
Исполнил		Сыдык.Б			
Н. контр.					

04-06-2023-ВК

"Реконструкция водоочистного сооружения села Старый Сарайчик Сарайчикского сельского округа Махамбетского района Атырауской области "

Литер А КПП	Стадия	Лист	Листов
	РП	1	4
Общие данные	ТОО "Redline Pro" г.Шымкент 2023г		

План на отм 0.000

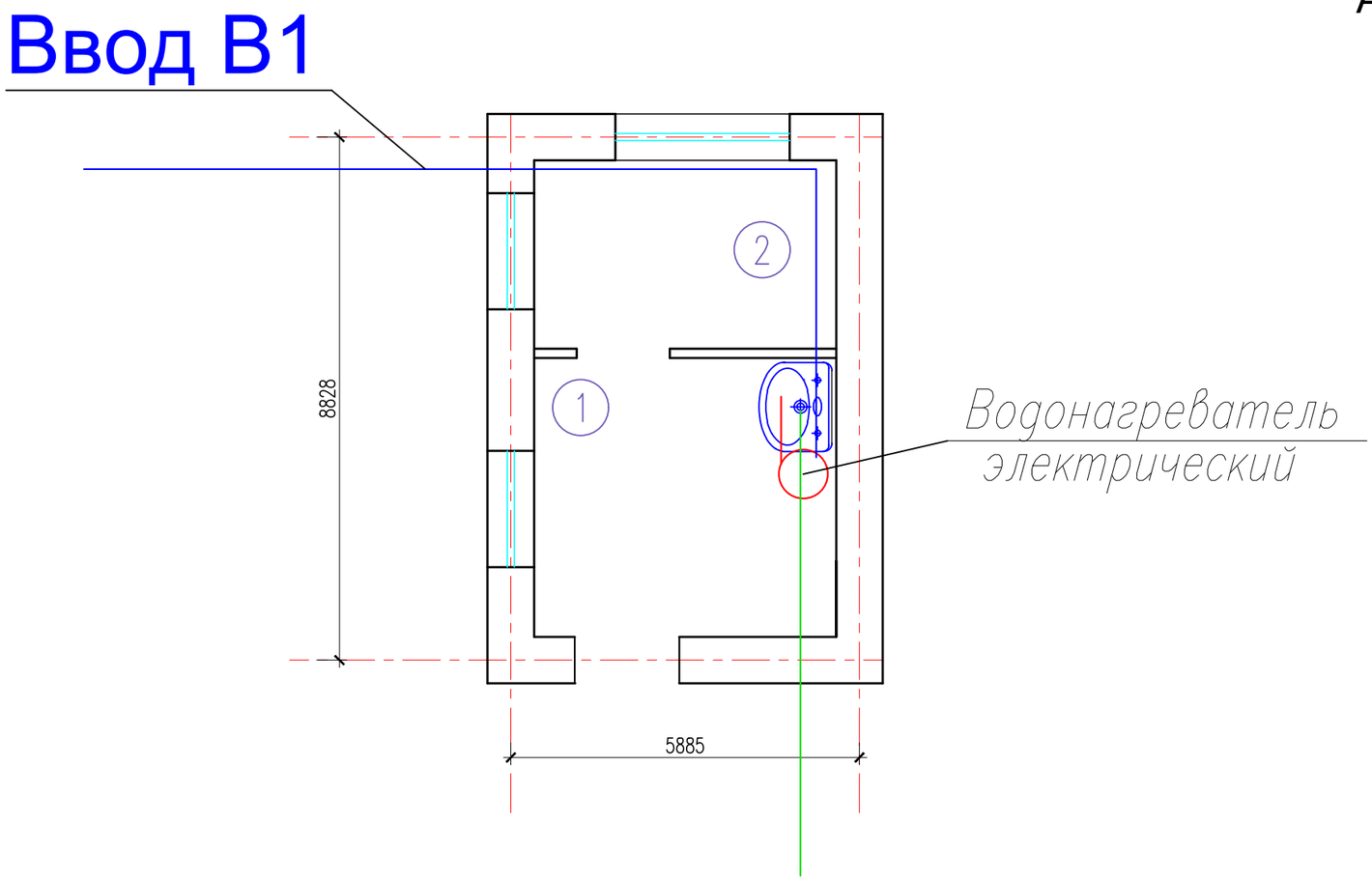

Экспликация помещений

Номер помещения	Наименование	Площадь, м2	Кат. помещения
1	КПП	4.47	
2	Кладовая	6.01	

Аксанометрическая схема В1

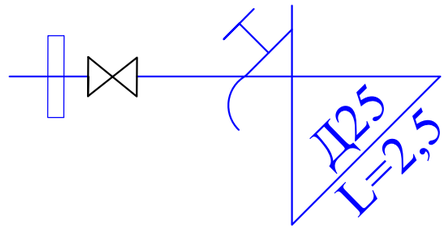

Аксанометрическая схема К1

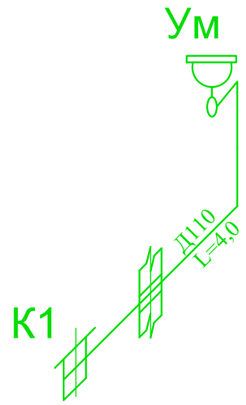

Согласовано:

Взам. инв. №

Подп. и дата

Инв. № подл. #

Изм.	Кол.уч.	Лист	N°док.	Подпись	Дата
ГИП					
Проверил					
Исполнил		Сыдык.Б			
Н. контр.					

04-06-2023-ВК

"Реконструкция водоочистного сооружения села Старый Сарайчик Сарайчикского сельского округа Махамбетского района Атырауской области "

КПП

Стадия	Лист	Листов
РП	2	4

Фасады; План на отм 0.000 (Обмерочные чертежи)

ТОО "Redline Pro" г.Шымкент 2023г

Формат

Поз	Наименование и техническая характеристика	Тип, марка, обозначение документа, опросного листа	Код оборудования, изделия, материала	Завод-изготовитель	Единица измерения	Количество	Масса единицы, кг	Примечание
1	2	3	4	5	6	7	8	9
	Сеть хозпитьевого водоснабжения В1							
1	Труба питьевая ПЭ 80 SDR11 S5 Д25	ГОСТ 18599-2001			м	4,3	0,20	
2	Вентиль проходной муфтовый для воды на Ру=1,6 мпа Д15	15ч8р2			шт	1	0,89	
3	Вентиль проходной муфтовый для воды на Ру=1,6 мпа Д20	15ч8р2			шт	2	0,89	
4								
5	Сеть К1							
6	Труба питьевая ПЭ 80 SDR11 S5 Д50	ГОСТ 18599-2001			м	7,0	0,450	
7	Прочистка- 50 ПВП - IV	ГОСТ 22689.9-89			шт	1		
8	Умывальник керамический овальный с верхней камерой смешения с кронштейнами сифоном бутылочным латунным и выпуском 550х420х150	ГОСТ30493-96			шт	1	23,6	
9								
10								
11								
12								

Взаим. инв.N

Подп. и дата

Инв.N подп.

Изм.	Кол.уч.	Лист	N*док.	Подпись	Дата	04-06-2023-ВК		
						"Реконструкция водоочистного сооружения села Старый Сарайчик Сарайчикского сельского округа Махамбетского района Атырауской области "		
ГИП						КПП	Стадия	Лист	Листов
							РП	3	4
Проверил						Фасады; План на отм 0.000 (Обмерочные чертежи)	ТОО "Redline Pro" г.Шымкент 2023г	
Исполнил		Сыдык.Б						
Н. контр.								

Инв.N подл.	Подпись и дата	Взам. инв. N

Схема СТАДАРТ

Исполнение №1

Горизонтальная установка водомерного узла

СХЕМА

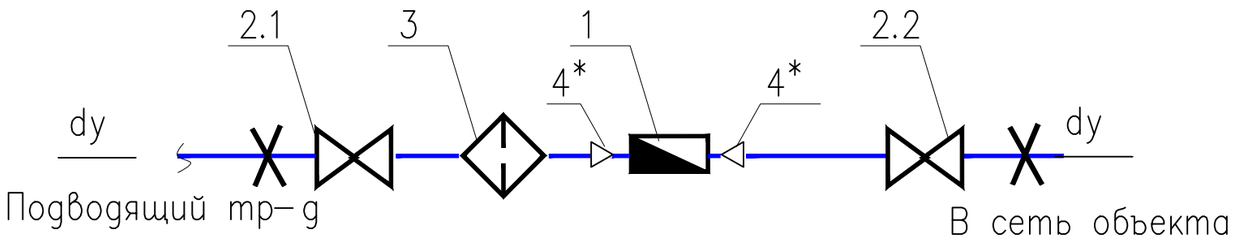

ГАБАРИТНЫЙ ЧЕРТЕЖ

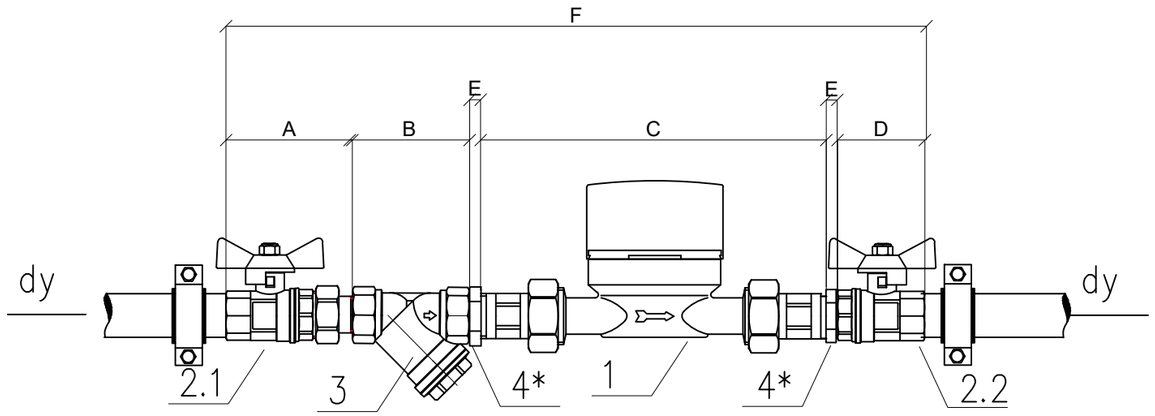

ГАБАРИТНЫЕ РАЗМЕРЫ

dy	A	B	C	D	E	F
15	61,5	53	166	47,5	–	328
~~20~~	~~68,5~~	~~65~~	~~166~~	~~55,5~~	~~7~~	~~362~~
~~25~~	~~86~~	~~77~~	~~166~~	~~62,5~~	~~7~~	~~398,5~~

СПЕЦИФИКАЦИЯ

? поз.	Наименование	Код	Кол-во
1 вариант ?1	Водосчетчик VLF-R-Universal 15(3/4) -1,5 -110 Dy=15 G=1.5 м3/час	VLF-R	1
1 вариант ?2	Водосчетчик VLF-R-Universal I 15(3/4) -1,5 -110 Dy=15G=1.5 м3/час (с импульсным выходом)	VLF-R-I	1
2.1	Кран шаровой с полусгоном Valtec , ВН dy	VT. 227.N	1
2.2	Кран шаровой Valtec , ВВ dy	VT.217.N	1
3	Фильтр косой Valtec,400мкм , dy	VT.192.N	1
4*	Футорка НВ , dy x1/2	VTr. 581.N	2

*- при dy=15 поз.4 не устанавливается
Присоединительные полусгоны поставляются в комплекте со счетчиком

изм.	лист	Nдокумента	подпись	дата

03-06-2023 ВК

Лист 4