Приложение 1
к приказу Министра
индустрии и инфраструктурного развития
Республики Казахстан
от 8 февраля 2021 года № 53

Утвержден
приказом Министра
по инвестициям и развитию
Республики Казахстан
от 24 апреля 2017 года № 234

Акт приемки объекта в эксплуатацию

«20» октября 2023 года.

Заказчик **Государственное учреждение «Алгинский районный отдел архитектуры, градостроительства и строительства», и.о. руководителя Пиримжанов Жасулан Отарбекулы, БИН 100440000262, тел.: 87133742939, 030200, Актюбинская область, Алгинский район, г.Алга, Микрорайон 5, дом 4, кабинет 104**

фамилия, имя, отчество (при его наличии) ИИН, телефон – для физических лиц, наименование организации – для юридических лиц, БИН, телефон, почтовый индекс, область, город, район, населенный пункт, наименование улицы, номер дома/здания (стационарного помещения)

на основании:

Декларации о соответствии **от « » 2023 года, ТОО «Алихан ойл 3», Кожаев Зулхуза Изымович, Актюбинская область, Мартукский район, с.Мартук, ул. М.Маметовой, 64, БИН 041140007085, телефон: 87131987210**

дата декларации, наименование подрядной (генподрядной) организации, фамилия, имя, отчество (при наличии) руководителя, юридический адрес, БИН, телефон

Заключения о качестве строительно-монтажных работ **от « » 2023 года, ТОО «Астана-Строй Инжиниринг XXI», Умаров Алиби Аязбиулы, аттестат № KZ43VJE00025419 от 25.04.2017г., БИН 170840014031, телефон: 87023096444**

дата заключения, наименование организации, фамилия, имя, отчество (при наличии) экспертов технического надзора, № и дата получения аттестатов, БИН, телефон

Заключения о соответствии выполненных работ проекту **от « » 2023 года, ТОО «MS Engineering Construction», Муталиев Касымхан Жуматаевич, KZ30VJE00075414 от 13.07.2022 г. БИН 061040007218, телефон: 8707750776**

дата заключения, наименование организации, фамилия, имя, отчество (при наличии) экспертов авторского надзора, № и дата получения аттестатов, БИН, телефон

произведя осмотр готовности предъявленного подрядчиком (генеральным подрядчиком) к приемке в эксплуатацию объекта: **«Расширение системы водоснабжеия села Маржанбулак Алгинского района, Актюбинской области», расширение, уровень ответственности второй (нормальный)**

наименование объекта и вид строительства (новое, расширение, реконструкция, техническое перевооружение, модернизация, капитальный ремонт), уровень ответственности, техническая и технологическая сложность объекта

по адресу **Республика Казахстан, Актюбинская область, Алгинский район, Маржанбулакский с.о., с.Маржанбулак**

(область, район, населенный пункт, микрорайон, квартал, улица, номер дома (корпуса)

проверив комплектность исполнительной технической документации подтверждает что:

1. Строительство объекта осуществлено на основании:
1) решения (постановления) о предоставлении соответствующего права на землю_____

документ, подтверждающий наступление юридических фактов (юридических составов), на основании которых возникают, изменяются или прекращаются права на земельный участок, в том числе договоры, решения судов, правовые акты исполнительных органов, свидетельство о праве на наследство, передаточный акт или разделительный баланс при реорганизации негосударственных юридических лиц, владеющих земельным участком на праве собственности или выкупивших право временного возмездного землепользования (аренды).

либо решения о реконструкции (перепланировке, переоборудовании) помещений (отдельных частей) существующих зданий от **Алгинский районный маслихат, №138 от 25.02.2022 года**;

наименование органа вынесшего решение

2) талона о приеме уведомления о начале или прекращении осуществления деятельности или определенных действий **ГУ «Управление государственного архитектурно-строительного контроля Актюбинской области» № KZ56REA00347218 от 16.08.2023 года**

наименование органа принявшего уведомление, дата выдачи талона

3) проекта (проектно-сметной документации) **ТОО «Astana Mix Building», РП №28-2021**

наименование проектной организации, номер проекта

утвержденного(й) **ГУ «Алгинский районный отдел архитектуры, градостроительства и строительства», №8 от 27.01.2022 г.**

наименование организации утвердившей (переутвердившей) проект и дата утверждения

2. Строительно-монтажные работы осуществлены в сроки:
начало работ **25 июля 2022 г**;

месяц, год

окончание работ **«20» октября 2023 г.**;

месяц, год

при продолжительности строительства, месяцев:
по норме или по проекту организации строительства, месяц: **15,2;**
фактически, месяц: 14,8 ;

3. Объект (комплекс) имеет следующие основные технико-экономические показатели

(мощность, производительность, производственная площадь протяженность, вместимость, объем, пропускная способность, провозная способность, число рабочих мест и тому подобное, заполняется по всем объектам (кроме жилых домов) в единицах измерения соответственно целевой продукции или основным видам услуг):

Мощность, производительность и так далее	Ед. изм.	По проекту		Фактически	
		общая (с учетом ранее принятых)	в том числе пускового комплекса или очереди	общая (с учетом ранее принятых)	в том числе пускового комплекса или очереди
Внутрипоселковые сети водопровода:					
Ø125x7.4 SDR 17	м	8648,0	-	8648,0	-
Ø110x6.6 SDR 17	м	18183,0	-	18183,0	-

Ø25х2.3 SDR 17	м	38003,0	-	38003,0	-
Внутриплощадочные сети водопровода:	м				
Ø125х7.4 SDR 17	м	1731,0		1731,0	
Ø25х2.3 SDR 17	м	50,0		50,0	

Выпуск продукции (оказания услуг), предусмотренной проектом в объеме, соответствующем нормам освоения проектных мощностей в начальный период_____;

факт начала выпуска продукции с указанием объема

Жилой дом имеет следующие показатели:

Показатели	Единица измерения	По проекту	Фактически
Общая площадь	метр в квадрате (далее – м2)		
Число этажей	этаж		
Общий строительный объем	метр в кубе (далее – м3)		
В том числе подземной части	м3		
Площадь встроенных, встроенно-пристроенных и пристроенных помещений	м2		

Показатели	По проекту			Фактически		
	число квартир	площадь квартир, м2		число квартир	площадь квартир, м2	
		общая	жилая		общая	жилая
Всего квартир, в том числе: однокомнатных двухкомнатных трехкомнатных четырехкомнатных и более						

4. Технологические и архитектурно-строительные решения по объекту характеризуются следующими данными:

краткие технические характеристики по особенностям его размещения, по основным материалам и конструкциям, инженерному и технологическому оборудованию

Схема водоснабжения.

Источником водоснабжения являются водозаборные, водопроводные сооружения, на которых располагаются 2 скважины (1 рабочая, 1 резервная).

Вода поступает в резервуар чистой воды емк. 300м^3 (2 шт) и далее подается в насосную станцию второго подъема, где пройдя бактерицидные установки, подается в водовод.

Основные сооружения.

Насосная станция подземного типа (над скважиной) – 2шт;

Резервуар чистой воды емкостью 300 м^3 - 2шт;

Контрольно-пропускной пункт (сторожка) – 1шт;

Выгребная уборная – 1шт;

Насосная второго подъема – 1шт.

Насосные станции над скважиной -2 шт. Насосные станции предназначены для подъема воды из скважин, согласно ТП 901-2-177.91.

В состав насосных станций входят:
а) подземная камера насосной станции, в которой расположено устье водозаборной скважины, над которым устанавливается оголовок.
б) подземная камера, в которой расположены погружные, электронасосные агрегаты, трубопроводы с запорной арматурой, водомеры, щиты управления насосными агрегатами.
Подземные камеры представляют собой железобетонные колодцы диаметром 1500мм высотой 2.4м.
Предусматривается автоматическая работа насосов I подъема от уровня воды в резервуарах, с помощью датчиков уровня поступающих комплектно со щитом управления.

Резервуар чистой воды емк. 300м3 -2 шт.

Резервуары представляют собой прямоугольные монолитные емкости, обсыпанные грунтом, обеспечивающим теплоизоляцию.
Каждый резервуар оборудуется подводящим и отводящим трубопроводами, переливным устройством, спускным трубопроводом. А так же устройствами для впуска и выпуска воздуха, устройствами для автоматического измерения и сигнализации уровня воды в резервуаре.
Резервуар имеет прямоугольную форму в плане, с размерами в осях 15.0х6.0м.
Высота до верха покрытия от отм 0.000 - 4.1м
Резервуар емкостью 200м^3 представляет собой монолитное железобетонное сооружение, заглубленное в грунт на 3,40м с обваловкой грунтом на высоту 200 мм от покрытия.
Днище резервуара - монолитное железобетонное толщиной 400мм, из бетона класса В15 W4F150, марка по водопроницаемости W4 с маркой по морозостойкости F150 на сульфатостойком цементе. Подготовка предусмотрена толщиной 100мм из бетона класса В 3.5 W4F150.
Набетонка по днищу для устройства уклонов выполнена из цементного раствора М100 с добавлением азотно-кислого кальция.
Стены резервуара - монолитные железобетонные, толщиной 300мм из бетона класса В15 W4F150 с маркой по водопроницаемости W4 с маркой по морозостойкости F150 на сульфатостойком цементе.
Покрытие резервуара - плиты покрытий железобетонные ребристые по серии 1.465.1-20 в.0.
Все железобетонные конструкции, соприкасающиеся с грунтом обмазать горячим битумом за 2 р
Чертежи разработаны применительно к резервуарам хозяйственно-питьевых систем водоснабжения, используемых для хранения запаса воды, предназначенного для непосредственной подачи потребителям и предусматривают следующие мероприятия, обеспечивающие требуемое качество воды:
-вентиляция резервуара - через дыхательное устройство Ду-1;
-обработка всех внутренних поверхностей монолитных бетонных и железобетонных конструкций и их сопряжений до получения гладкой поверхности без раковин и пор.

Водопроводная насосная станция II-го подъема

Для нормальной работы системы водоснабжения с. Маржанбулак при выключенных насосах, снабжение водой на хозяйственные нужды села, осуществляется с помощью 2-х накопительных резервуаров емкостью 300 м^3.
От этих резервуаров вода поступает в насосную станцию с достаточным напором, для подачи воды в сеть. Для нормальной работы всей системы водоснабжения села приняты 4- электронасосных агрегата для хоз-питьевого водопровода, 2 – электронасосных агрегата, 1 рабочий, 1 резервный и для противопожара 2-электронасосных агрегата, 1 рабочий, 1 резервный и две бактерицидные установ-ки УОВ-40. Комплектуется промывочным устройством и блоком системы дистанционного контроля с ЖК-экраном.

Здание насосной станции размером 5,5м х 4,5м расположено таким образом на площадке водопроводных сооружений, что насосные агрегаты находятся ниже, самого низкого уровня воды в башне, т.е. под заливом, что обеспечивает нормальную работу насосов.
В насосной II-го подъема предусмотрена установка необходимой запорной и регулирующей арматуры и манометров для определения давления и водомеры.
Система отопления – принята электрическая. В качестве теплоносителя принята – электроэнергия. В качестве нагревательных приборов приняты электропечи ПЭТ – 4/1.6кВт – 2шт.
Вентиляция наземного здания насосной станции запроектирована естественная – однократным воздухообменом. Вытяжка воздухов осуществляется через систему оборудованную дефлектором.

Сторожка водопровод и канализация

На площадке водопроводных сооружений в помещении обслуживающего персонала предусмотрена установка умывальника керамического и наружного поливочного крана диаметром 20мм. в соответствии с требованиями СНиП РК 4.01-02-2009 п.10.19. Учет воды решен с помощью водомера ВКСМ-15. Система хозяйственно-питьевого водопровода выполнена из стальных водо-газопроводных труб диаметром 15мм. Хозяйственно – бытовая канализация запроектирована для отвода стоков от умывальника в уборную. Сеть канализации выполнена из полиэтиленовых труб диаметром 50мм по ГОСТ 22689.3-89.

Водопроводные сети

От водозаборных сооружений подача водs предусматривается через насосную второго подьема далее в водопроводную сеть с. Маржанбулак. В данном проекте водопроводная сеть выполнена по существующей застройке.
При проектировании сетей использованы водопроводные трубы из полиэтилена HD PE 100 SDR17 с давлением 1,0 Мпа ГОСТ 18599-2001 диаметром 125х7.4мм, 110х6.6мм, 25х2,3мм.
На сетях установлены колодцы из сборных железобетонных колец по типовому проекту 3.900.1-14 «Изделия железобетонные для круглых колодцев водопровода и канализации» выпуск 1. Трубопроводная арматура в колодцах – чугунная, фасонные части - стальные и полиэтиленовые.
При пересечении водопровода дорогами с асфальтовым или гравийным покрытиями прокладываются полиэтиленовые трубы. Поврежденные участки дорожных покрытий восстанавливаются.
Для выпуска воздуха в процессе работы трубопроводов предусмотрена установка вентилей. Для сброса воды при опорожнении трубопроводов запроектированы выпуски в опорожняющие колодцыс последующей откачкой воды насосами в существующую ирригационную сеть.

Подвод к домам

Согласно СНиП РК 4.01.02-2009 п. 4.1 предусмотрен подвод воды непосредственно к границам участков потребителей. На магистральной сети предусмотрены водопроводные колодцы-распределители с установкой водосчетчиков на группу потребителей (2-6).
Подвод воды к участкам потребителей осуществляется трубами ПЭ100 SDR11 диаметром 25х2,3. Общая протяженность подводящих труб – 38,003 км.

Электрические сети

Данный рабочий Проект «Расширение системы водоснабжения села Маржанбулак Алгинский район, Актюбинской области» выполнен согласно Технических условии на электроснабжения №297/357т от 28.07.2021 г выданной ТОО "Энергосистема".

-На площадке водозабора №2 предусмотрена установка комплектной трансформаторной подстанции КТП-100/10/0,4кВ с силовым трансформатором 100кВа;
-прокладка кабельных линий 0,4кВ, от проектируемой КТП-10/0,4кВ №1 к насосной станции второго подьема также к распределительному щиту в КПП, к опорам освещения

№1-№12, к щиту управления насосами ШУН. Также предусмотрен контрольный кабель датчика уровня воды в резервуарах на площадке №1
- Для учета электроэнергии и передачи данных АСКУЭ с проектируегой КТПН-10/0,4 кВ на ДП ТОО "Энергосистема", для интегрирования в существующую систему АСКУЭ, в проектируемом ТП предусмотрена установка прибора учета счетчика трехфазного активной и реактивной энергии прямого включения типа (10-100А) САР4Э721 TXPLC IP ПRS Код NL "Дала", с GSM модемом TELEOFIS WRX708-R4.
Проектом предусматривается монтаж оборудования трансформаторной подстанции типа КТП-10/0,4 кВ из "сэндвич" панелей тупикового типа с трансформатором номинальной мощностью 100кВа (10кВ на стороне высокого напряжения), с воздушным вводом.
Заземляющее устройства КТП-10/0,4кВ принято общим для напряжений 10 кВ и 0,4 кВ. Заземляющее устройство выполняется углубленными заземлителями из стали прямоугольного сечения 40х4 мм, укладываемых по периметру фундаментов КТП-10/0,4кВ, с забивкой вертикальных электродов из круглой стали диаметром 16мм. Наружное заземляющее устройство соединяется с внутренним контуром заземления КТП-10/0,4кВ.
Проектируемые кабельные линии 0,4 кВ, выполнены кабелем марки АВБбШв-0,66, сечением жил 4х16мм² от проектируемой КТП-10/0,4кВ №1 к ЩУН скважинных насосов №1,2 кабелем марки АВБбШв-0,66, сечением жил 4х35мм² Контрольные кабеля маркой КВВГнг-0,66кВ от насосной станции второго подьема до датчика уровня воды в резервуарах на площадке №1.

5. На объекте установлено предусмотренное проектом оборудование в количестве согласно актам о его приемке после индивидуального испытания и комплексного опробования;

6. Наружные инженерные коммуникации (холодное и горячее водоснабжение, канализация, теплоснабжение, газоснабжение, электроснабжение и связь) обеспечивают нормальную эксплуатацию объекта (здания, сооружения, помещения) и приняты городскими эксплуатационными организациями;

7. Сметная стоимость по утвержденному проекту (проектной-сметной документации):
всего **909 207, 263** тысяч тенге, в том числе:

строительно-монтажных работ **793 055, 826** тысяч тенге,

оборудования, инструмента и инвентаря **18 726, 148** тысяч тенге;
8. Сметная стоимость основных фондов, принимаемых в эксплуатацию:
всего **863 746, 89974** тысяч тенге, в том числе:
строительно-монтажных работ **753 403, 0347** тысяч тенге,
оборудования, инструмента и инвентаря **17 789, 8406** тысяч тенге;
9. Доля местного содержания предусмотрена в проектно-сметной документации 96,96 % и фактически применено 96,96 % (на объектах, финансируемых за счет государственных инвестиций и средств квазигосударственного сектора);
10. Класс энергоэффективности здания _____;
11. Объект построен в соответствии с утвержденным проектом (проектно-сметной документацией) и требованиями государственных нормативных документов в области архитектуры, градостроительства и строительства.

РЕШИЛ: **Расширение системы водоснабжеия села Маржанбулак Алгинского района, Актюбинской области** принять в эксплуатацию.
наименование объекта (комплекса)

Заказчик Пиримжанов Жасулан Отарбекулы
фамилия, имя, отчество (при наличии) *подпись руководителя* *М.П. (при наличии)*

Технический надзор:
1) аттестованный (-ые) эксперт (-ы)

(фамилия, имя, отчество (при его наличии) эксперта, специализация аттестата, подпись, дата

2) аккредитованная организация ТОО «Астана-Строй Инжиниринг XXI», Айтмагамбетов Асылбек Сандыбекулы
(наименование организации) имеющей в своем составе аттестованного (-ых) эксперта (-ов), фамилия, имя, отчество (при его наличии) руководителя, подпись, дата
М.П. (при наличии)

Умаров Алиби Аязбиулы, в части инженерных сетей
(фамилия, имя, отчество (при его наличии) эксперта, специализация аттестата), подпись, дата)
М.П. (при наличии)

Авторский надзор:
1) разработчик проекта

наименование организации, фамилия, имя, отчество (при его наличии), должность), подпись, дата)
М.П. (при наличии)

2) организация ТОО «MS Engineering Construction», Шилмирзаева Гульшад Рашидовна.
(наименование организации) имеющей в своем составе аттестованного (-ых) эксперта (-ов), фамилия, имя, отчество (при его наличии) руководителя, подпись, дата
М.П. (при наличии)

Муталиев Касымхан Жуматаевич, в части несущих и ограждающих конструкций
(фамилия, имя, отчество (при его наличии) эксперта, специализация аттестата, подпись, дата *М.П. (при наличии)*

3) аттестованный (-ые) эксперт (-ы)

(фамилия, имя, отчество (при его наличии) эксперта, специализация аттестата), подпись, дата
М.П. (при наличии)

Подрядчик
(ген. подрядчик) Кожаев Зулхуза Изымович
фамилия, имя, отчество (при наличии) *подпись руководителя* *М.П. (при наличии)*

Приложение 13
к акту приемки объекта
в эксплуатацию
форма

Технические характеристики объекта « Расширение системы водоснабжеия села Маржанбулак Алгинского района, Актюбинской области » (сети, водоводы, коллекторы и т.п.)

№ п/п	Наименование	Единицы измерения	Количество, протяженность	Примечание
1	2	3	4	5
Внеплощадочные сети водопровода				
1	Водоводы (общая протяженность)	м	1781	
	1) из стальных труб	м	-	
	2) из чугунных труб	м	-	
	3) из асбестоцементных труб	м	-	
	4) из железобетонных труб	м	-	
	5) из полиэтиленовых труб	м	1781	
2	Распределительная сеть (общая протяженность)	м	64 834	
	1) из стальных труб	м	-	
	2) из чугунных труб	м	-	
	3) из асбестоцементных труб	м	-	
	4) из полиэтиленовых труб	м	64 834	
3	Смотровой колодец	шт	384	
4	Задвижка d- 50	шт	9	
	Задвижка d- 65	шт	-	
	Задвижка d- 100	шт	113	
	Задвижка d- 125	шт	57	
5	Вентили d- 15	шт	1136	
	" d- 32	шт	-	
	" d- 50	шт	-	
6	Кран d-15	шт	2	
	" d	шт	-	
	" d	шт	-	
7	Гидрант	шт	78	

8	Водопроводный ввод	шт	-	
9	Питьевой фонтанчик	шт	-	
Канализация				
1	Коллекторы (общая протяженность)	м	-	
	1) из керамических труб	м	-	
	2) из чугунных труб	м	-	
	3) из бетонных труб	м	-	
	4) из асбестоцементных труб	м	-	
	5) из железобетонных труб	м	-	
	6)	м	-	
	7)	м	-	
2	Канализационная сеть (общая протяженность)	м	-	
	1) из керамических труб	м	-	
	2) из чугунных труб	м	-	
	3) из бетонных труб	м	-	
	4) из асбестоцементных труб	м	-	
	5) из железобетонных труб	м	-	
	6)	м	-	
3	Смотровой колодец	шт	-	
	Выпуск	шт	-	

Вертикальный разрез колодца М1:20

1-1

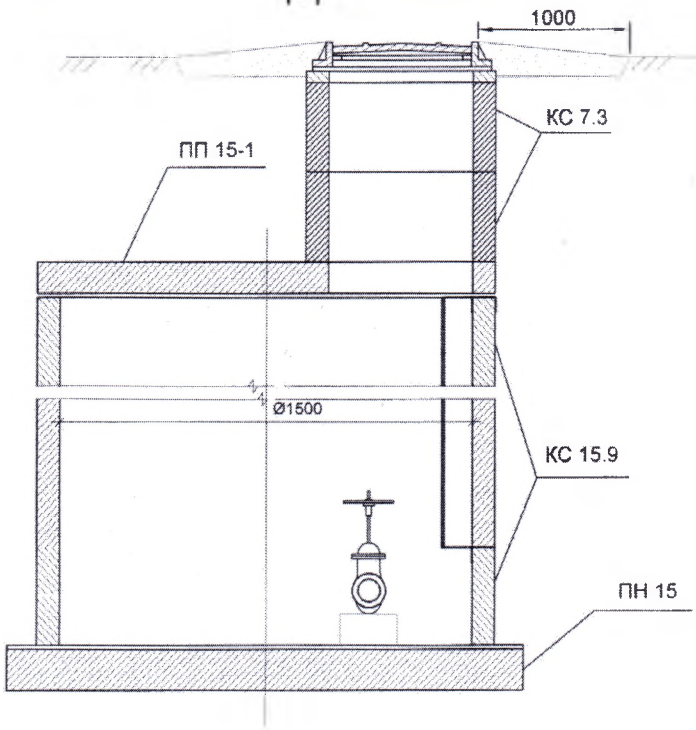

Горизонтальный разрез колодца М1:20

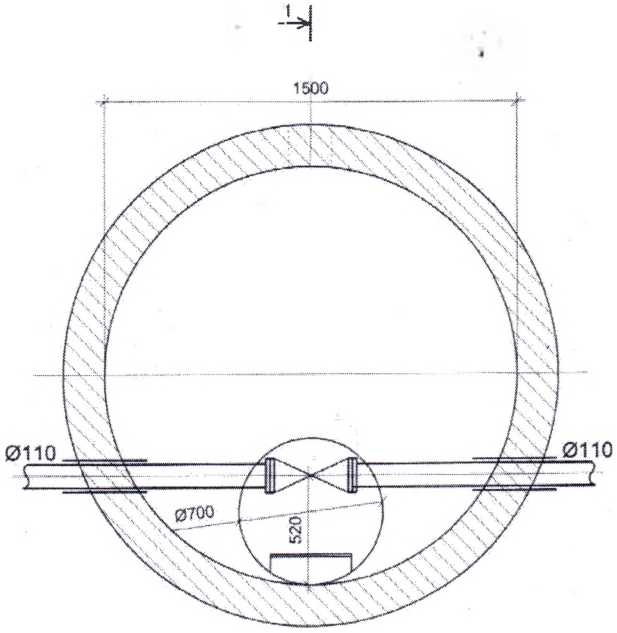

СПЕЦИФИКАЦИЯ КОЛОДЦЕВ

ТАБЛИЦА ПАРАМЕТРОВ ВОДОПРОВОДНЫХ КОЛОДЦЕВ

№ колодца по плану	Марка колодца по грунтовым условиям	Диаметры трубопроводов, мм		№ схемы узла	Диаметр колодца Дк, мм	Положение колодца по профилю Пдол	Высота рабочей части Нраб	№ ограничительно монтажной схемы	Высота горловины с перекрытием hгор	Объем бетона на уплотн. м3 В7,5	Расход материалов																																							
											Днище			Рабочая часть															Плита перекрытия									Горловина			Тип люка	Скоба	Гидроизоляция
														Сборные железобетонные элементы. Серия 3.900.1-14 Выпуск1.																																			
		Дн	dy								ПН15	ПН20	ПН25	КС15.6	КС15.66	КС15.9	КС15.96	КС15.18	КС15.186	ЖС20.6	КС20.66	КС20.9	КС20.96	КС20.126	КС20.186	ЖС25.6	*ЖС25.12	КС25.126	1ПП15-1	1ПП15-2	*2ПП15-1	*2ПП15-2	*1ПП20-1	**1ПП20-2	2ПП20-1	2ПП20-2	**1ПП25-2	**2ПП25-2	КО6	КС7.3	ПД10			
1	2	3	4	5	6	7	8	9	10	11	12	13	14	15	16	17	18	19	20	21	22	23	24	25	26	27	28	29	30	31	32	33	34	35	36	37	38	39	40	41	42	43	44	45	46
ПГ-1	В-1	125	125		1500	3060	2400	СМ-7	660	0,05	1			1		1	1														1								1	1		С	С-5
ПГ-2	В-1	125	125		1500	3060	2400	СМ-7	660	0,05	1			1		1	1														1								1	1		С	С-5
ПГ-3	В-1	125	125		1500	3060	2400	СМ-7	660	0,05	1			1		1	1														1								1	1		С	С-5
ПГ-4	В-1	125	125		1500	3060	2400	СМ-7	660	0,05	1			1		1	1														1								1	1		С	С-5
ПГ-5	В-1	125	125		1500	3060	2400	СМ-7	660	0,05	1			1		1	1														1								1	1		С	С-5
ПГ-6	В-1	125	125		1500	3060	2400	СМ-7	660	0,05	1			1		1	1														1								1	1		С	С-5
ПГ-7	В-1	125	125		1500	3060	2400	СМ-7	660	0,05	1			1		1	1														1								1	1		С	С-5
ПГ-8	В-1	110	110		1500	3060	2400	СМ-7	660	0,05	1			1		1	1														1								1	1		С	С-5
ПГ-9	В-1	110	110		1500	3060	2400	СМ-7	660	0,05	1			1		1	1														1								1	1		С	С-5
ПГ-10	В-1	125	110		1500	3060	2400	СМ-7	660	0,05	1			1		1	1														1								1	1		С	С-5
ПГ-11	В-1	125	125		1500	3060	2400	СМ-7	660	0,05	1			1		1	1														1								1	1		С	С-5
ПГ-12	В-1	110	110		1500	3060	2400	СМ-7	660	0,05	1			1		1	1														1								1	1		С	С-5
ПГ-13	В-1	110	110		1500	3060	2400	СМ-7	660	0,05	1			1		1	1														1								1	1		С	С-5
ПГ-14	В-1	110	110		1500	3060	2400	СМ-7	660	0,05	1			1		1	1														1								1	1		С	С-5
ПГ-15	В-1	110	110		1500	3060	2400	СМ-7	660	0,05	1			1		1	1														1								1	1		С	С-5
ПГ-16	В-1	110	110		1500	3060	2400	СМ-7	660	0,05	1			1		1	1														1								1	1		С	С-5
ПГ-17	В-1	125	125		1500	3060	2400	СМ-7	660	0,05	1			1		1	1														1								1	1		С	С-5
ПГ-18	В-1	110	110		1500	3060	2400	СМ-7	660	0,05	1			1		1	1														1								1	1		С	С-5
ПГ-19	В-1	110	110		1500	3060	2400	СМ-7	660	0,05	1			1		1	1														1								1	1		С	С-5
ПГ-20	В-1	110	110		1500	3060	2400	СМ-7	660	0,05	1			1		1	1														1								1	1		С	С-5
ПГ-21	В-1	110	110		1500	3060	2400	СМ-7	660	0,05	1			1		1	1														1								1	1		С	С-5
ПГ-22	В-1	110	110		1500	3060	2400	СМ-7	660	0,05	1			1		1	1														1								1	1		С	С-5
ПГ-23	В-1	110	110		1500	3060	2400	СМ-7	660	0,05	1			1		1	1														1								1	1		С	С-5

Изм.	Кол.уч.	Лист	№док.	Подпись	Дата	28-2021 НВ		
						«Расширение системы водоснабжения села Маржанбулак Алтынсаринского района. Актюбинской области »		
Проверил	Абдимуталип				23.11	Наружные сети водопровода	Стадия	Лист	Листов
Исполнил.	Мамыщов Е.				23.11		РП	1	6
Н.контр.	Сенгирбаев				23.11	Таблица колодцев В1	ТОО "Astana Mix Building" г.Щучинск 2021 г.	

Инв. № подл. | Подпись и дата | Взам. инв. №

ТАБЛИЦА ПАРАМЕТРОВ ВОДОПРОВОДНЫХ КОЛОДЦЕВ

№ колодца по плану	Марка колодца по грунтовым условиям	Диаметры трубопроводов, мм		№ схемы узла	Диаметр колодца Дк, мм	Положение колодца по профилю Пдол	Высота рабочей части Нраб	№ ограничительно монтажной схемы	Высота горловины с перекрытием hгор	Объем бетона на уплотн. м3 В7,5	Расход материалов																																					
											Днище			Рабочая часть															Плита перекрытия									Горловина			Тип люка	Скоба	Гидроизоляция
														Сборные железобетонные элементы. Серия 3.900.1-14 Выпуск1.																																			
		Дн	dy								ПН15	ПН20	ПН25	КС15.6	КС15.66	КС15.9	КС15.96	КС15.18	КС15.186	ЖС20.6	КС20.66	КС20.9	КС20.96	КС20.126	КС20.186	ЖС25.6	*ЖС25.12	КС25.126	1ПП15-1	1ПП15-2	*2ПП15-1	*2ПП15-2	*1ПП20-1	**1ПП20-2	2ПП20-1	2ПП20-2	**1ПП25-2	**2ПП25-2	КО6	КС7.3	ПД10			
1	2	3	4	5	6	7	8	9	10	11	12	13	14	15	16	17	18	19	20	21	22	23	24	25	26	27	28	29	30	31	32	33	34	35	36	37	38	39	40	41	42	43	44	45	46
ПГ-24	В-1	110	110		1500	3060	2400	СМ-7	660	0,05	1			1		1	1														1								1	1		С	С-5
ПГ-25	В-1	125	110		1500	3060	2400	СМ-7	660	0,05	1			1		1	1														1								1	1		С	С-5
ПГ-26	В-1	110	110		1500	3060	2400	СМ-7	660	0,05	1			1		1	1														1								1	1		С	С-5
ПГ-27	В-1	110	110		1500	3060	2400	СМ-7	660	0,05	1			1		1	1														1								1	1		С	С-5
ПГ-28	В-1	110	110		1500	3060	2400	СМ-7	660	0,05	1			1		1	1														1								1	1		С	С-5
ПГ-29	В-1	110	110		1500	3060	2400	СМ-7	660	0,05	1			1		1	1														1								1	1		С	С-5
ПГ-30	В-1	110	110		1500	3060	2400	СМ-7	660	0,05	1			1		1	1														1								1	1		С	С-5
ПГ-31	В-1	110	110		1500	3060	2400	СМ-7	660	0,05	1			1		1	1														1								1	1		С	С-5
ПГ-32	В-1	110	110		1500	3060	2400	СМ-7	660	0,05	1			1		1	1														1								1	1		С	С-5
ПГ-33	В-1	110	110		1500	3060	2400	СМ-7	660	0,05	1			1		1	1														1								1	1		С	С-5
ПГ-34	В-1	110	110		1500	3060	2400	СМ-7	660	0,05	1			1		1	1														1								1	1		С	С-5
ПГ-35	В-1	110	110		1500	3060	2400	СМ-7	660	0,05	1			1		1	1														1								1	1		С	С-5
ПГ-36	В-1	125	125		1500	3060	2400	СМ-7	660	0,05	1			1		1	1														1								1	1		С	С-5
ПГ-37	В-1	125	125		1500	3060	2400	СМ-7	660	0,05	1			1		1	1														1								1	1		С	С-5
ПГ-38	В-1	125	110		1500	3060	2400	СМ-7	660	0,05	1			1		1	1														1								1	1		С	С-5
ПГ-39	В-1	125	125		1500	3060	2400	СМ-7	660	0,05	1			1		1	1														1								1	1		С	С-5
ПГ-40	В-1	110	110		1500	3060	2400	СМ-7	660	0,05	1			1		1	1														1								1	1		С	С-5
ПГ-41	В-1	125	125		1500	3060	2400	СМ-7	660	0,05	1			1		1	1														1								1	1		С	С-5
ПГ-42	В-1	125	110		1500	3060	2400	СМ-7	660	0,05	1			1		1	1														1								1	1		С	С-5
ПГ-43	В-1	125	110		1500	3060	2400	СМ-7	660	0,05	1			1		1	1														1								1	1		С	С-5
ПГ-44	В-1	125	110		1500	3060	2400	СМ-7	660	0,05	1			1		1	1														1								1	1		С	С-5
ПГ-45	В-1	110	110		1500	3060	2400	СМ-7	660	0,05	1			1		1	1														1								1	1		С	С-5
ПГ-46	В-1	110	110		1500	3060	2400	СМ-7	660	0,05	1			1		1	1														1								1	1		С	С-5
ПГ-47	В-1	110	110		1500	3060	2400	СМ-7	660	0,05	1			1		1	1														1								1	1		С	С-5
ПГ-48	В-1	125	125		1500	3060	2400	СМ-7	660	0,05	1			1		1	1														1								1	1		С	С-5
ПГ-49	В-1	110	110		1500	3060	2400	СМ-7	660	0,05	1			1		1	1														1								1	1		С	С-5
ПГ-50	В-1	110	110		1500	3060	2400	СМ-7	660	0,05	1			1		1	1														1								1	1		С	С-5
ПГ-51	В-1	110	110		1500	3060	2400	СМ-7	660	0,05	1			1		1	1														1								1	1		С	С-5

Изм.	Кол.уч.	Лист	№док.	Подпись	Дата	28-2021 НВ	Лист
							2

Формат А3

ТАБЛИЦА ПАРАМЕТРОВ ВОДОПРОВОДНЫХ КОЛОДЦЕВ

№ колодца по плану	Марка колодца по типовому чертежу	Диаметры трубопроводов, мм: Дн	dy	№ схемы узла	Диаметр колодца Дк, мм	Полная глубина колодца по профилю Hдк	Высота рабочей части Hрч	№ строительной конструкции	Высота подводящего трубопровода Hтр	Объем бетона на опоры, м3 В7,5	Расход материалов: Днище: ПН15	ПН20	ПН25	Рабочая часть: КС15.6	КС15.66	КС15.9	КС15.96	КС15.18	КС15.186	КС20.6	КС20.66	КС20.9	КС20.96	КС20.126	КС20.186	КС25.6	*КС25.12	КС25.126	Плита перекрытия: ПП015-1	ПП015-2	*ЗПП15-1	*2ПП15-2	*ПП20-1	*ПП20-2	2ПП20-1	2ПП20-2	**ПП25-2	**2ПП25-2	Горловина: КО6	КС7.3	ПД6	ПД10	Тип люка	Стоимость	Гидроизоляция
1	2	3	4	5	6	7	8	9	10	11	12	13	14	15	16	17	18	19	20	21	22	23	24	25	26	27	28	29	30	31	32	33	34	35	36	37	38	39	40	41	42	43	44	45	46
ПГ-52	В-1	110	110		1500	3060	2400	СМ-7	660	0,05	1			1		1	1														1								1	1			С	С-5	
ПГ-53	В-1	110	110		1500	3060	2400	СМ-7	660	0,05	1			1		1	1														1								1	1			С	С-5	
ПГ-54	В-1	125	110		1500	3060	2400	СМ-7	660	0,05	1			1		1	1														1								1	1			С	С-5	
ПГ-55	В-1	125	125		1500	3060	2400	СМ-7	660	0,05	1			1		1	1														1								1	1			С	С-5	
ПГ-56	В-1	110	110		1500	3060	2400	СМ-7	660	0,05	1			1		1	1														1								1	1			С	С-5	
ПГ-57	В-1	110	110		1500	3060	2400	СМ-7	660	0,05	1			1		1	1														1								1	1			С	С-5	
ПГ-58	В-1	110	110		1500	3060	2400	СМ-7	660	0,05	1			1		1	1														1								1	1			С	С-5	
ПГ-59	В-1	125	110		1500	3060	2400	СМ-7	660	0,05	1			1		1	1														1								1	1			С	С-5	
ПГ-60	В-1	110	110		1500	3060	2400	СМ-7	660	0,05	1			1		1	1														1								1	1			С	С-5	
ПГ-61	В-1	110	110		1500	3060	2400	СМ-7	660	0,05	1			1		1	1														1								1	1			С	С-5	
ПГ-62	В-1	110	110		1500	3060	2400	СМ-7	660	0,05	1			1		1	1														1								1	1			С	С-5	
ПГ-63	В-1	110	110		1500	3060	2400	СМ-7	660	0,05	1			1		1	1														1								1	1			С	С-5	
ПГ-64	В-1	125	110		1500	3060	2400	СМ-7	660	0,05	1			1		1	1														1								1	1			С	С-5	
ПГ-65	В-1	110	110		1500	3060	2400	СМ-7	660	0,05	1			1		1	1														1								1	1			С	С-5	
ПГ-66	В-1	110	110		1500	3060	2400	СМ-7	660	0,05	1			1		1	1														1								1	1			С	С-5	
ПГ-67	В-1	110	110		1500	3060	2400	СМ-7	660	0,05	1			1		1	1														1								1	1			С	С-5	
ПГ-68	В-1	110	110		1500	3060	2400	СМ-7	660	0,05	1			1		1	1														1								1	1			С	С-5	
ПГ-69	В-1	110	110		1500	3060	2400	СМ-7	660	0,05	1			1		1	1														1								1	1			С	С-5	
ПГ-70	В-1	110	110		1500	3060	2400	СМ-7	660	0,05	1			1		1	1														1								1	1			С	С-5	
ПГ-71	В-1	125	110		1500	3060	2400	СМ-7	660	0,05	1			1		1	1														1								1	1			С	С-5	
ПГ-72	В-1	125	110		1500	3060	2400	СМ-7	660	0,05	1			1		1	1														1								1	1			С	С-5	
ПГ-73	В-1	125	110		1500	3060	2400	СМ-7	660	0,05	1			1		1	1														1								1	1			С	С-5	
ПГ-74	В-1	125	110		1500	3060	2400	СМ-7	660	0,05	1			1		1	1														1								1	1			С	С-5	
ПГ-75	В-1	125	110		1500	3060	2400	СМ-7	660	0,05	1			1		1	1														1								1	1			С	С-5	
ПГ-76	В-1	125	125		1500	3060	2400	СМ-7	660	0,05	1			1		1	1														1								1	1			С	С-5	
ПГ-77	В-1	125	110		1500	3060	2400	СМ-7	660	0,05	1			1		1	1														1								1	1			С	С-5	
ПГ-78	В-1	125	125		1500	3060	2400	СМ-7	660	0,05	1			1		1	1														1								1	1			С	С-5	
В-1	В-1	125	125		2000	3060	2400	СМ-7	660	0,05		1								1			1	1												1				1	1			С	С-5	

Изм. | Кол.уч. | Лист | № док. | Подпись

26-2021 НВ

Лист 3

Формат А3

Инв. № подл. | Подп. и дата | Взам. инв. №

ТАБЛИЦА ПАРАМЕТРОВ ВОДОПРОВОДНЫХ КОЛОДЦЕВ

№ колодца по плану	Марка колодца по типовому чертежу	Диаметры трубопроводов, мм: Дн	dy	№ схемы узла	Диаметр колодца Дк, мм	Полная глубина колодца по профилю Hдк	Высота рабочей части Hрч	№ строительной конструкции	Высота подводящего трубопровода с перекрытием Hтр	Объем бетона на опоры, м3 В7,5	Расход материалов: Днище: ПН15	ПН20	ПН25	Рабочая часть: КС15.6	КС15.66	КС15.9	КС15.96	КС15.18	КС15.186	КС20.6	КС20.66	КС20.9	КС20.96	КС20.126	КС20.186	КС25.6	*КС25.12	КС25.126	Плита перекрытия: ПП015-1	ПП015-2	*ЗПП15-1	*2ПП15-2	*ПП20-1	*ПП20-2	2ПП20-1	2ПП20-2	**ПП25-2	**2ПП25-2	Горловина: КО6	КС7.3	ПД6	ПД10	Тип люка	Стоимость	Гидроизоляция
1	2	3	4	5	6	7	8	9	10	11	12	13	14	15	16	17	18	19	20	21	22	23	24	25	26	27	28	29	30	31	32	33	34	35	36	37	38	39	40	41	42	43	44	45	46
В-2	В-1	125	125		1500	3060	2400	СМ-7	660	0,05	1			1		1	1													1										1	1			С	С-5	
В-3	В-1	125	110		1500	3060	2400	СМ-7	660	0,05	1			1		1	1													1										1	1			С	С-5	
В-4	В-1	110	110		1500	3060	2400	СМ-7	660	0,05	1			1		1	1													1										1	1			С	С-5	
В-5	В-1	110	110		1500	3060	2400	СМ-7	660	0,05	1			1		1	1													1										1	1			С	С-5	
В-6	В-1	110	110		1500	3060	2400	СМ-7	660	0,05	1			1		1	1													1										1	1			С	С-5	
В-7	В-1	110	110		1500	3060	2400	СМ-7	660	0,05	1			1		1	1													1										1	1			С	С-5	
В-8	В-1	125	110		1500	3060	2400	СМ-7	660	0,05	1			1		1	1													1										1	1			С	С-5	
В-9	В-1	110	110		1500	3060	2400	СМ-7	660	0,05	1			1		1	1													1										1	1			С	С-5	
В-10	В-1	110	110		1500	3060	2400	СМ-7	660	0,05	1			1		1	1													1										1	1			С	С-5	
В-11	В-1	110	110		1500	3060	2400	СМ-7	660	0,05	1			1		1	1													1										1	1			С	С-5	
В-12	В-1	110	110		1500	3060	2400	СМ-7	660	0,05	1			1		1	1													1										1	1			С	С-5	
В-13	В-1	110	110		1500	3060	2400	СМ-7	660	0,05	1			1		1	1													1										1	1			С	С-5	
В-14	В-1	110	110		1500	3060	2400	СМ-7	660	0,05	1			1		1	1													1										1	1			С	С-5	
В-15	В-1	110	110		1500	3060	2400	СМ-7	660	0,05	1			1		1	1													1										1	1			С	С-5	
В-16	В-1	110	110		1500	3060	2400	СМ-7	660	0,05	1			1		1	1													1										1	1			С	С-5	
В-17	В-1	110	110		1500	3060	2400	СМ-7	660	0,05	1			1		1	1													1										1	1			С	С-5	
В-18	В-1	110	110		1500	3060	2400	СМ-7	660	0,05	1			1		1	1													1										1	1			С	С-5	
В-19	В-1	110	110		1500	3060	2400	СМ-7	660	0,05	1			1		1	1													1										1	1			С	С-5	
В-20	В-1	110	110		1500	3060	2400	СМ-7	660	0,05	1			1		1	1													1										1	1			С	С-5	
В-21	В-1	110	110		1500	3060	2400	СМ-7	660	0,05	1			1		1	1													1										1	1			С	С-5	
В-22	В-1	110	110		1500	3060	2400	СМ-7	660	0,05	1			1		1	1													1										1	1			С	С-5	
В-23	В-1	110	110		1500	3060	4800	СМ-7	660	0,05	1			1		1	1													1										1	1			С	С-5	
В-24	В-1	110	110		1500	3060	4800	СМ-7	660	0,05	1			1		1	1													1										1	1			С	С-5	
В-25	В-1	110	110		1500	3060	2400	СМ-7	660	0,05	1			1		1	1													1										1	1			С	С-5	
В-26	В-1	110	110		1500	3060	2400	СМ-7	660	0,05	1			1		1	1													1										1	1			С	С-5	
В-27	В-1	110	110		1500	3060	2400	СМ-7	660	0,05	1			1		1	1													1										1	1			С	С-5	
В-28	В-1	110	110		1500	3060	2400	СМ-7	660	0,05	1			1		1	1													1										1	1			С	С-5	
В-29	В-1	110	110		1500	3060	2400	СМ-7	660	0,05	1			1		1	1													1										1	1			С	С-5	

Изм. | Кол.уч. | Лист | № док. | Подпись

26-2021 НВ

Лист 4

Формат А3

Инв. № подл. | Подп. и дата | Взам. инв. №

ТАБЛИЦА ПАРАМЕТРОВ ВОДОПРОВОДНЫХ КОЛОДЦЕВ

№ колодца по плану	Марка колодца по групповым указаниям	Диаметры трубопроводов, мм			Диаметр колодца Dк, мм	Глубина трубы, колодца по профилю Hдно	Высота рабочей части Hрч	№ строительно-монтажной схемы	Высота горловины с перекрытием hгл	Объем бетона на упоры, м3 В7,5	Расход материалов																																		
											Днище			Рабочая часть															Плита перекрытия								Горловина			Тип люка	Стремянка	Гидроизоляция
														Сборные железобетонные элементы. Серия 3.900.1-14 Выпуск1.																													
		Ду	ду								ДП15	ПН20	ДП25	КС15.6	КС15.6б	КС15.9	КС15.9б	КС15.18	КС15.18б	КС20.6	КС20.6б	КС20.9	КС20.9б	КС20.12б	КС20.18б	КС25.6	КС25.12	КС25.12б	ПП15-1	ПП15-2	*2ПП15-1	*2ПП15-2	*1ПП20-1	**1ПП20-2	2ПП20-1	2ПП20-2	**1ПП25-2	**2ПП25-2	КО6	КС7.3	ПД16	ПД10			
1	2	3	4	5	6	7	8	9	10	11	12	13	14	15	16	17	18	19	20	21	22	23	24	25	26	27	28	29	30	31	32	33	34	35	36	37	38	39	40	41	42	43	44	45	46
В-30	В-1	110	110		1500	3060	2400	СМ-7	660	0,05	1			1		1	1												1										1	1		С	С-5	
В-31	В-1	110	110		1500	3060	2400	СМ-7	660	0,05	1			1		1	1												1										1	1		С	С-5	
В-32	В-1	110	110		1500	3060	2400	СМ-7	660	0,05	1			1		1	1												1										1	1		С	С-5	
В-33	В-1	125	110		1500	3060	2400	СМ-7	660	0,05	1			1		1	1												1										1	1		С	С-5	
В-34	В-1	125	125		1500	3060	2400	СМ-7	660	0,05	1			1		1	1												1										1	1		С	С-5	
В-35	В-1	125	110		1500	3060	2400	СМ-7	660	0,05	1			1		1	1												1										1	1		С	С-5	
В-35*	В-1	110	110		1500	3060	2400	СМ-7	660	0,05	1			1		1	1												1										1	1		С	С-5	
В-36	В-1	125	110		1500	3060	2400	СМ-7	660	0,05	1			1		1	1												1										1	1		С	С-5	
В-37	В-1	125	110		1500	3060	2400	СМ-7	660	0,05	1			1		1	1												1										1	1		С	С-5	
В-38	В-1	125	110		1500	3060	2400	СМ-7	660	0,05	1			1		1	1												1										1	1		С	С-5	
В-39	В-1	125	110		1500	3060	2400	СМ-7	660	0,05	1			1		1	1												1										1	1		С	С-5	
В-40	В-1	125	125		1500	3060	2400	СМ-7	660	0,05	1			1		1	1												1										1	1		С	С-5	
В-41	В-1	125	110		1500	3060	2400	СМ-7	660	0,05	1			1		1	1												1										1	1		С	С-5	
В-42	В-1	125	110		1500	3060	2400	СМ-7	660	0,05	1			1		1	1												1										1	1		С	С-5	
В-43	В-1	125	110		1500	3060	2400	СМ-7	660	0,05	1			1		1	1												1										1	1		С	С-5	
В-44	В-1	125	110		1500	3060	2400	СМ-7	660	0,05	1			1		1	1												1										1	1		С	С-5	
В-45	В-1	125	125		1500	3060	2400	СМ-7	660	0,05	1			1		1	1												1										1	1		С	С-5	
В-46	В-1	125	110		1500	3060	2400	СМ-7	660	0,05	1			1		1	1												1										1	1		С	С-5	
В-46*	В-1	125	125		1500	3060	2400	СМ-7	660	0,05	1			1		1	1												1										1	1		С	С-5	
В-47	В-1	110	110		1500	3060	2400	СМ-7	660	0,05	1			1		1	1												1										1	1		С	С-5	
В-48	В-1	125	110		1500	3060	2400	СМ-7	660	0,05	1			1		1	1												1										1	1		С	С-5	
В-49	В-1	110	110		1500	3060	2400	СМ-7	660	0,05	1			1		1	1												1										1	1		С	С-5	
В-50	В-1	110	110		1500	3060	2400	СМ-7	660	0,05	1			1		1	1												1										1	1		С	С-5	
В-51	В-1	110	110		1500	3060	2400	СМ-7	660	0,05	1			1		1	1												1										1	1		С	С-5	
В-52	В-1	110	110		1500	3060	2400	СМ-7	660	0,05	1			1		1	1												1										1	1		С	С-5	
В-53	В-1	125	110		1500	3060	2400	СМ-7	660	0,05	1			1		1	1												1										1	1		С	С-5	
В-54	В-1	110	110		1500	3060	2400	СМ-7	660	0,05	1			1		1	1												1										1	1		С	С-5	
В-55	В-1	110	110		1500	3060	2400	СМ-7	660	0,05	1			1		1	1												1										1	1		С	С-5	

Взам. инв. №

Подп. и дата

Инв. № подл.

Изм.	Кол.уч.	Лист	№док.	Подпись	Дата

28-2021 НВ

Лист 5

Формат А3

ТАБЛИЦА ПАРАМЕТРОВ ВОДОПРОВОДНЫХ КОЛОДЦЕВ

№ колодца по плану	Марка колодца по групповым указаниям	Диаметры трубопроводов, мм			Диаметр колодца Dк, мм	Глубина трубы, колодца по профилю Hдно	Высота рабочей части Hрч	№ строительно-монтажной схемы	Высота горловины с перекрытием hгл	Объем бетона на упоры, м3 В7,5	Расход материалов																																		
											Днище			Рабочая часть															Плита перекрытия								Горловина			Тип люка	Стремянка	Гидроизоляция
														Сборные железобетонные элементы. Серия 3.900.1-14 Выпуск1.																													
		Ду	ду								ДП15	ПН20	ДП25	КС15.6	КС15.6б	КС15.9	КС15.9б	КС15.18	КС15.18б	КС20.6	КС20.6б	КС20.9	КС20.9б	КС20.12б	КС20.18б	КС25.6	КС25.12	КС25.12б	ПП15-1	ПП15-2	*2ПП15-1	*2ПП15-2	*1ПП20-1	**1ПП20-2	2ПП20-1	2ПП20-2	**1ПП25-2	**2ПП25-2	КО6	КС7.3	ПД16	ПД10			
1	2	3	4	5	6	7	8	9	10	11	12	13	14	15	16	17	18	19	20	21	22	23	24	25	26	27	28	29	30	31	32	33	34	35	36	37	38	39	40	41	42	43	44	45	46
В-56	В-1	110	110		1500	3060	2400	СМ-7	660	0,05	1			1		1	1												1										1	1		С	С-5	
В-57	В-1	125	110		1500	3060	2400	СМ-7	660	0,05	1			1		1	1												1										1	1		С	С-5	
В-58	В-1	110	110		1500	3060	2400	СМ-7	660	0,05	1			1		1	1												1										1	1		С	С-5	
В-59	В-1	110	110		1500	3060	2400	СМ-7	660	0,05	1			1		1	1												1										1	1		С	С-5	
В-60	В-1	110	110		1500	3060	2400	СМ-7	660	0,05	1			1		1	1												1										1	1		С	С-5	
В-61	В-1	125	110		1500	3060	2400	СМ-7	660	0,05	1			1		1	1												1										1	1		С	С-5	
В-62	В-1	110	110		1500	3060	2400	СМ-7	660	0,05	1			1		1	1												1										1	1		С	С-5	
В-63	В-1	110	110		1500	3060	2400	СМ-7	660	0,05	1			1		1	1												1										1	1		С	С-5	
В-64	В-1	110	110		1500	3060	2400	СМ-7	660	0,05	1			1		1	1												1										1	1		С	С-5	
В-65	В-1	125	110		1500	3060	2400	СМ-7	660	0,05	1			1		1	1												1										1	1		С	С-5	
В-66	В-1	125	110		1500	3060	2400	СМ-7	660	0,05	1			1		1	1												1										1	1		С	С-5	
В-66*	В-1	125	125		1500	3060	2400	СМ-7	660	0,05	1			1		1	1												1										1	1		С	С-5	
В-67	В-1	125	110		1500	3060	2400	СМ-7	660	0,05	1			1		1	1												1										1	1		С	С-5	
В-68	В-1	125	110		1500	3060	2400	СМ-7	660	0,05	1			1		1	1												1										1	1		С	С-5	
В-69	В-1	125	110		1500	3060	2400	СМ-7	660	0,05	1			1		1	1												1										1	1		С	С-5	
В-70	В-1	125	110		1500	3060	2400	СМ-7	660	0,05	1			1		1	1												1										1	1		С	С-5	
В-71	В-1	125	110		1500	3060	2400	СМ-7	660	0,05	1			1		1	1												1										1	1		С	С-5	
В-72	В-1	125	110		1500	3060	2400	СМ-7	660	0,05	1			1		1	1												1										1	1		С	С-5	

Взам. инв. №

Подп. и дата

Инв. № подл.

Изм.	Кол.уч.	Лист	№док.	Подпись	Дата

28-2021 НВ

Лист 6

Формат А3

СХЕМА ПРИВЯЗКИ КОЛОДЦЕВ К ПОСТОЯННЫМ ТОЧКАМ – ОРИЕНТИРАМ

Схема разбивки

«Расширение системы водоснабжения села Маржанбулак Алгинского района, Актюбинской области »

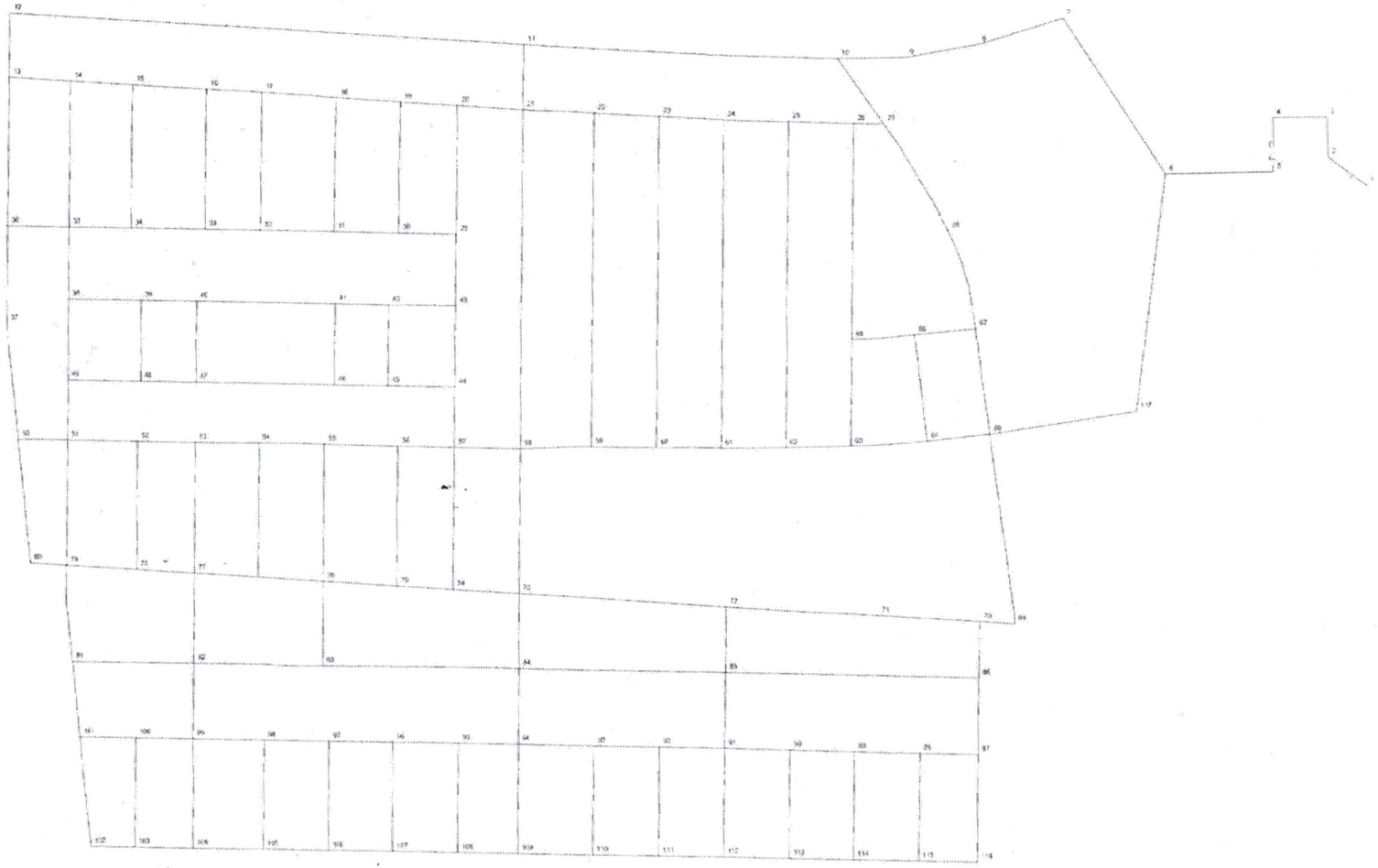

Выполнил геодезист: Утарбаев А.Ж

Ведомость координат

№ точки	X	У
1	5569634.8793	488876.7766
2	5569681.1202	488812.0593
3	5569744.1156	488812.0593
4	5569744.1156	488719.1538
5	5569659.2373	488717.4595
6	5569659.2373	488535.5038
7	5569908.1158	488369.0361
8	5569869.1627	488227.4434
9	5569850.9044	488103.9612
10	5569850.2787	487987.9563
11	5569882.4161	487457.1710
12	5569946.9593	486584.2938
13	5569845.1684	486581.0495
14	5569837.4300	486685.5121
15	5569829.6815	486790.8050
16	5569820.3740	486916.3755
17	5569813.3795	487010.9700
18	5569802.5502	487137.0873
19	5569794.4620	487246.4739
20	5569787.3770	487342.2936
21	5569779.1884	487453.0381
22	5569772.0050	487572.7820
23	5569764.4669	487682.3817
24	5569756.9917	487792.1984
25	5569751.9530	487902.3621
26	5569747.2956	488012.3703
27	5569745.9367	488063.1680
28	5569575.4298	488168.1739
29	5569584.7728	487335.0619
30	5569588.0521	487238.3997
31	5569591.7945	487128.0894
32	5569596.0202	487003.5344
33	5569599.2413	486908.5899
34	5569603.4965	486783.1616
35	5569607.0904	486677.2300
36	5569610.6254	486573.0325
37	5569456.4641	486567.8024
38	5569493.6556	486673.3816
39	5569489.4515	486797.3029
40	5569486.2617	486891.3242
41	5569478.2590	487127.2131
42	5569475.1599	487218.5605
43	5569471.3370	487331.2436
44	5569342.4030	487326.9000
45	5569346.2175	487214.1876
46	5569349.3090	487122.8383
47	5569357.3118	486886.9482
48	5569360.5047	486792.8349
49	5569364.7057	486669.0069
50	5569271.4365	486581.7976
51	5569268.8994	486665.7565
52	5569264.5731	486784.8710
53	5569260.9960	486883.6059
54	5569258.3817	486991.2822
55	5569254.6367	487103.1909
56	5569249.7154	487228.6225
57	5569245.9565	487323.6360
58	5569242.1354	487435.3756
59	5569243.0574	487554.8341

№ точки	X	У
60	5569239.6911	487664.5994
61	5569236.2373	487774.5292
62	5569235.2795	487884.3737
63	5569235.7375	487994.5023
64	5569241.9879	488123.7910
65	5569405.6875	488000.4324
66	5569411.6072	488106.7166
67	5569419.9358	488210.8173
68	5569251.5116	488229.9177
69	5568948.2585	488262.9821
70	5568952.6265	488205.4307
71	5568965.5055	488032.5679
72	5568983.3679	487775.7689
73	5569011.0684	487427.2865
74	5569019.4469	487315.6644
75	5569026.5487	487221.0514
76	5569035.9529	487095.7645
77	5569052.4092	486876.5273
78	5569059.8137	486777.8813
79	5569068.7397	486658.9659
80	5569073.3428	486597.5674
81	5568916.1414	486664.5083
82	5568909.5411	486871.8158
83	5568902.0848	487091.3570
84	5568892.6685	487424.2380
85	5568880.2557	487772.3311
86	5568864.1317	488201.1110
87	5568743.5088	488196.8153
88	5568746.8641	488097.9135
89	5568751.5138	487987.4653
90	5568755.8203	487878.3843
91	5568760.7400	487767.8365
92	5568764.5235	487656.3128
93	5568768.1936	487546.9541
94	5568773.0000	487419.6562
95	5568776.3501	487318.8646
96	5568779.7064	487208.4003
97	5568782.8736	487099.3632
98	5568786.5067	486988.9757
99	5568790.7013	486867.8042
100	5568793.8765	486769.3513
101	5568796.9626	486673.9886
102	5568624.1774	486687.7281
103	5568621.7653	486762.6686
104	5568618.4998	486861.6889
105	5568614.8185	486982.9037
106	5568611.3257	487093.2647
107	5568607.6053	487203.1829
108	5568603.7170	487313.0345
109	5568600.2366	487414.4449
110	5568596.1144	487540.0464
111	5568592.3961	487651.2023
112	5568588.6937	487760.9556
113	5568584.7001	487872.7196
114	5568580.8708	487981.2392
115	5568576.8990	488090.9459
116	5568573.3209	488191.0415
117	5569283.3694	488476.5983

Заказчик: **Пиримжанов Жасулан Отарбекулы**

фамилия, имя, отчество (при наличии), подпись М.П

Авторский надзор: **Муталиев Касымхан Жуматаевич**

фамилия, имя, отчество (при наличии), подпись эксперта М.П