Ведомость основных комплектов рабочих чертежей

| Обозначение | Наименование | Примечание |
|---|---|---|
| АС | Архитектурно строительные чертежи | |
| ОВ | Отопления вентиляция | |
| ВК | Водопровод и канализация | |
| ЭС | Электроснабжения | |
| | | |

Ведомость ссылочных и прилагаемых документо

| Обозначение | Наименование | Примечание |
|---|---|---|
| | Ссылочные документы | |
| Серия 4.900–10 вып. 1 | Альбом оборудования фасонных частей и арматуры для сетей и сооружений водопровода иканализации | |
| Серия 4.900–10 вып. 2 | Трубопроводная арматура | |
| Серия 4.904–69 | Детали крепления санитарно–технических приборов и трубопроводов | |
| | Прилагаемые документы | |
| 39–2018–ВК.СО | Спецификация оборудования | 1л |

Ведомость рабочих чертежей основного комплекта

| Лист | Наименование | Примечание |
|---|---|---|
| 1 | Общие данные | |
| 2 | План на отм 0.000 с сетями В1 и К1<br>Аксонометрическая схема В1 и Т3 | |

Основные показатели по системам водоснабжения и канализации

| Наименование системы | Расчетный расход | | | Примечание |
|---|---|---|---|---|
| | $м^3$/сут | $м^3$/час | л/сек | |
| Хоз.–питьевой водопровод | 10,37 | 0,432 | 0,12 | |
| Хоз-бытовая и пройзводственная канализация | 10,37 | 0,432 | 0,30 | |

**Общие данные.**

Данный проект выполнен на основании
- задания на проектирование
- СП 30.13330.2012 Внутренний водопровод и канализация зданий

В данном проекте запроектированы следующие сети:

В1 - хозяйственно-питьевой водопровод.

К1 - хоз-бытовая канализация.

Хоз питьевой - водопровод запроектирован служит для подачи воды к умывальнику. Точка подлючения, внутренняя сеть водопровода сторожки выполнено от проектируемых наружных сетей Д20мм. На сети предусмотрены запорно регулирующие.

Канализация хоз-бытовая запроектирована для отвода хоз-бытовых стоков от умывальника в проектиуруемый уборной с выгребом. Канализационные сети выполнены из полиэтиленовых канализационных труб Д50мм по ГОСТ 22689-89.

Рабочий проект разработан в соответствии с действующими на территории Республики Казахстан, нормами и правилами и предусматривает мероприятия, обеспечивающие взрыво-пожаробезопасность и исключающие вредные воздействия на окружающую среду и воздушный бассейн, а так же предупреждающие чрезвычайные ситуации природного и техногенного характера.

ГИП Турсынкулов Б.

Согласовано:

| | | |
|---|---|---|
| Раздел ЭС | Исламов | |
| Раздел ПС | Исламов | |
| Раздел ГП | Каныбеков Н | |
| Раздел АС | Ахметов | |
| Раздел ОВ | Тастанбеков | |
| Раздел ВК | Рысдаулетов | |

Взам. инв.№ | Подп. дата | Инв.№ подл.

| Изм. | Кол.уч. | Лист | N°док. | Подпись | Дата |
|---|---|---|---|---|---|
| ГИП | | | | | |
| Проверил | | | | | |
| Исполнил | | Мамадраймова | | | |
| Н. контр. | | | | | |

10–06–2023–ВК

"Реконструкцию водоочистного сооружения села Алга Махамбетского района Атырауской области"

| КПП | Стадия | Лист | Листов |
|---|---|---|---|
| | РП | 1 | 4 |

Общие данные

ТОО "Redline Pro"
г.Шымкент 2023г

## План на отм 0.000

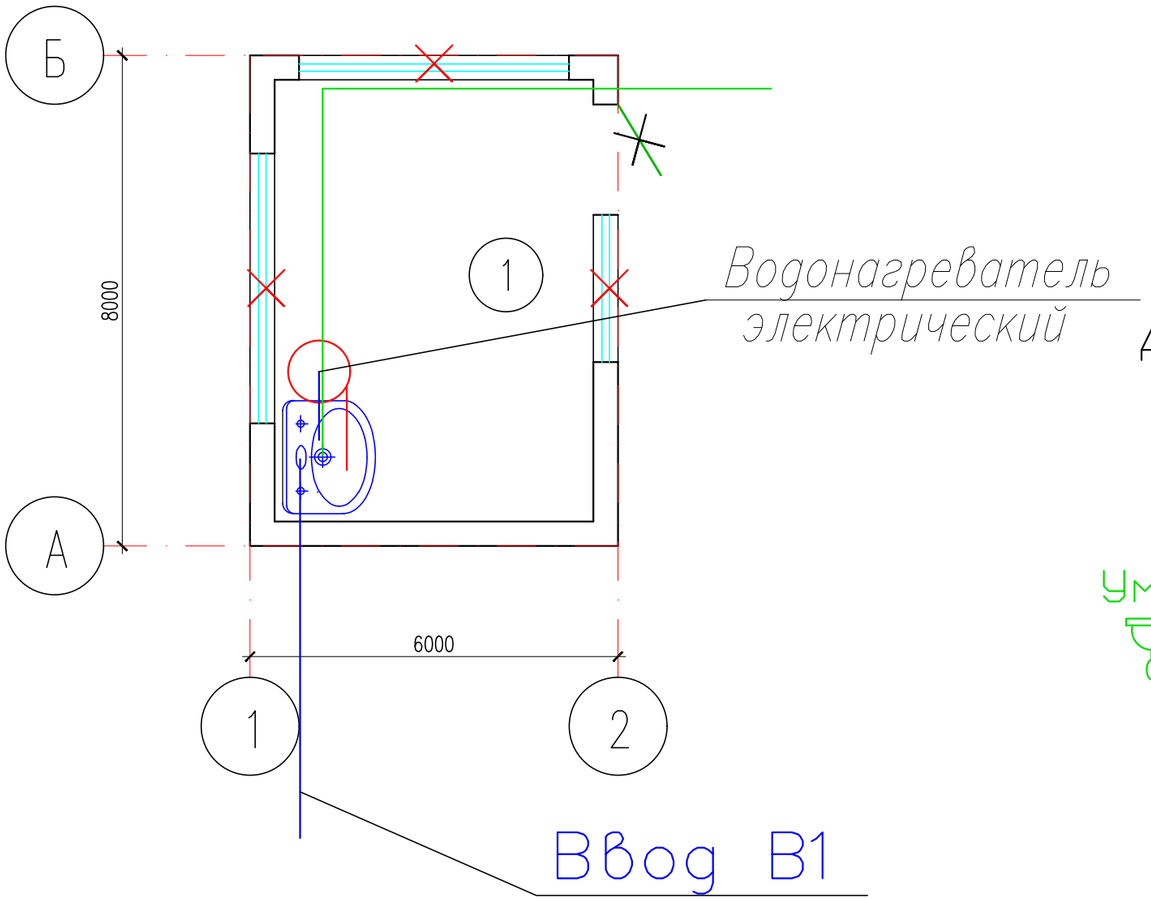


## Экспликация помещений

| Номер помещения | Наименование | Площадь, м2 | Кат. помещения |
|---|---|---|---|
| 1 | КПП | 9.11 | |

## Аксонометрическая схема В1

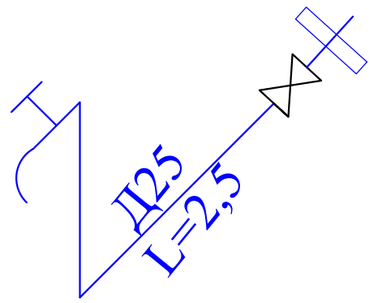


## Аксонометрическая схема К1

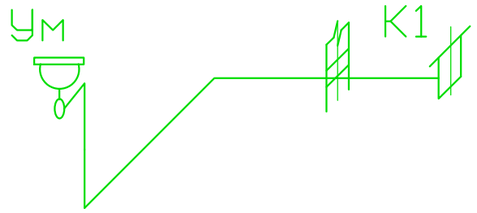


Согласовано:

Взам. инв. №

Подп. и дата

Инв. № подл. #

| Изм. | Кол.уч. | Лист | N*док. | Подпись | Дата |
|---|---|---|---|---|---|
| ГИП | | | | | |
| Проверил | | | | | |
| Исполнил | | Мамадраймова | | | |
| Н. контр. | | | | | |

10-06-2023-ВК

"Реконструкцию водоочистного сооружения села Алга Махамбетского района Атырауской области"

| КПП | Стадия | Лист | Листов |
|---|---|---|---|
| | РП | 2 | 4 |

Фасады; План на отм 0.000 (Обмерочные чертежи)

ТОО "Redline Pro" г.Шымкент 2023г

Формат

| Поз | Наименование и техническая характеристика | Тип, марка, обозначение документа, опросного листа | Код оборудования, изделия, материала | Завод-изготовитель | Единица измерения | Количество | Масса единицы, кг | Примечание |
|---|---|---|---|---|---|---|---|---|
| 1 | 2 | 3 | 4 | 5 | 6 | 7 | 8 | 9 |
| | Сеть хозпитьевого водоснабжения В1 | | | | | | | |
| 1 | Труба питьевая ПЭ 80 SDR11 S5 Д25 | ГОСТ 18599-2001 | | | м | 4,3 | 0,20 | |
| 2 | Вентиль проходной муфтовый для воды на Ру=1,6 мпа Д15 | 15ч8р2 | | | шт | 1 | 0,89 | |
| 3 | Вентиль проходной муфтовый для воды на Ру=1,6 мпа Д20 | 15ч8р2 | | | шт | 2 | 0,89 | |
| 4 | | | | | | | | |
| 5 | Сеть К1 | | | | | | | |
| 6 | Труба питьевая ПЭ 80 SDR11 S5 Д50 | ГОСТ 18599-2001 | | | м | 7,0 | 0,450 | |
| 7 | Прочистка- 50 ПВП - IV | ГОСТ 22689.9-89 | | | шт | 1 | | |
| 8 | Умывальник керамический овальный с верхней камерой смешения с кронштейнами сифоном бутылочным латунным и выпуском 550х420х150 | ГОСТ30493-96 | | | шт | 1 | 23,6 | |
| 9 | | | | | | | | |
| 10 | | | | | | | | |
| 11 | | | | | | | | |
| 12 | | | | | | | | |

Взаим. инв.N

Подп. и дата

Инв.N подл.

| Изм. | Кол.уч. | Лист | N*док. | Подпись | Дата |
|---|---|---|---|---|---|
| ГИП | | | | | |
| Проверил | | | | | |
| Исполнил | | Мамадраймова | | | |
| Н. контр. | | | | | |

10-06-2023-ВК

"Реконструкцию водоочистного сооружения села Алга Махамбетского района Атырауской области"

| КПП | Стадия | Лист | Листов |
|---|---|---|---|
| | РП | 3 | 4 |

Фасады; План на отм 0.000 (Обмерочные чертежи)

ТОО "Redline Pro"
г.Шымкент 2023г

| Инв.N подл. | Подпись и дата | Взам. инв. N |
|---|---|---|
| | | |

# Схема СТАДАРТ

## Исполнение ?1

**Горизонтальная установка водомерного узла**

СХЕМА

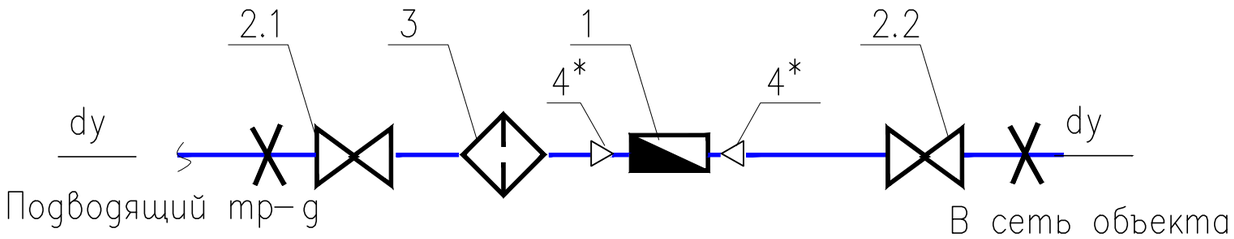


ГАБАРИТНЫЙ ЧЕРТЕЖ

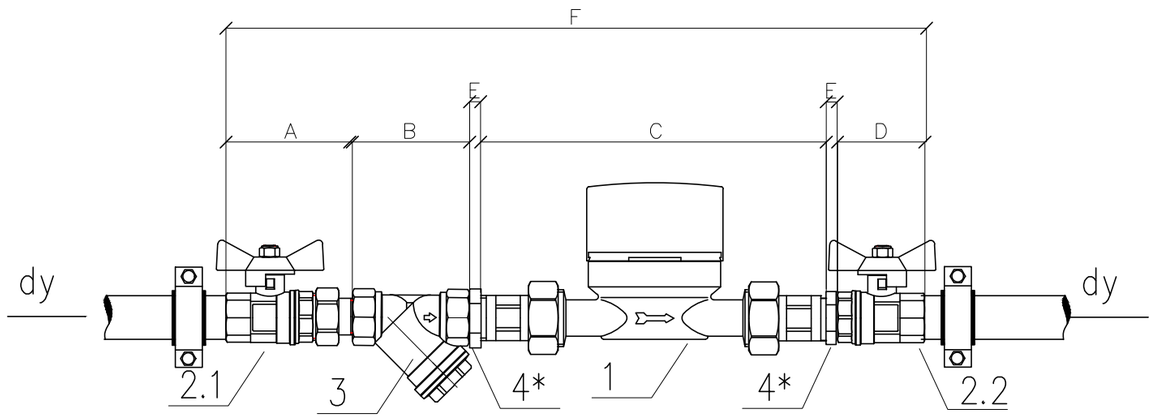


ГАБАРИТНЫЕ РАЗМЕРЫ

| dy | A | B | C | D | E | F |
|---|---|---|---|---|---|---|
| 15 | 61,5 | 53 | 166 | 47,5 | – | 328 |
| ~~20~~ | ~~68,5~~ | ~~65~~ | ~~166~~ | ~~55,5~~ | ~~7~~ | ~~362~~ |
| ~~25~~ | ~~86~~ | ~~77~~ | ~~166~~ | ~~62,5~~ | ~~7~~ | ~~398,5~~ |

СПЕЦИФИКАЦИЯ

| ? поз. | Наименование | Код | Кол-во |
|---|---|---|---|
| 1 вариант ?1 | Водосчетчик VLF-R-Universal 15(3/4) -1,5 -110 Dy=15 G=1.5 м3/час | VLF-R | 1 |
| 1 вариант ?2 | Водосчетчик VLF-R-Universal I 15(3/4) -1,5 -110 Dy=15G=1.5 м3/час (с импульсным выходом) | VLF-R-I | 1 |
| 2.1 | Кран шаровой с полусгоном Valtec , ВН dy | VT. 227.N | 1 |
| 2.2 | Кран шаровой Valtec , ВВ dy | VT.217.N | 1 |
| 3 | Фильтр косой Valtec,400мкм , dy | VT.192.N | 1 |
| 4* | Футорка НВ , dy x1/2 | VTr. 581.N | 2 |

*- при dy=15 поз.4 не устанавливается
Присоединительные полусгоны поставляются в комплекте со счетчиком

| изм. | лист | Nдокумента | подпись | дата | 10-06-2023 ВК | Лист 4 |
|---|---|---|---|---|---|---|