Ведомость основных комплектов рабочих чертежей

Обозначение	Наименование	Примечание
ВЧ	Ведомость чертежей	
ГП	Генеральный план	
АС	Архитектурно–строительная часть	
ОВ	Отопление и вентиляция	
ВК	Водопровод и канализация	
ЭЛ	Электроосвещение	
СМ	Сметная документация	

Ведомость спецификаций

Обозначение	Наименование	Примечание
АС– ####	Спецификации на демонтажные работы	
АС– ####	Спецификации на монтажные работы	

Ведомость ссылочных и прилагаемых документов

Обозначение	Наименование	Примечание
Серия 2. 244–1 вып.6	Детали полов общественных зданий	
СН РК 3.02–36–2012	Полы	
ГОСТ 30674–99	Блоки оконные из поливинилхлоридных профилей	
СН РК 2.01.01–2013	Защита строительных конструкций от коррозии	
СП РК 2.04–01–2017	Строительная климатология	
СН РК 2.02–01–2014	Пожарная безопасность зданий и сооружений	
СТ РК EN 206–2017	Бетон. Технические требования	

Объемно–планировачные показатели

N п/п	Наименование	Ед. изм.	Итого
1	Этажность	этаж	1
2	Площадь застройки	$м^2$	279.0
3	Строительный объем	$м^3$	1674.0
4	Общая площадь	$м^2$	266.21

Согласовано:

Раздел ОВ	
Раздел ВК	
Раздел ЭОМ	

Взам. инв. №

Подп. и дата

Инв. № подл.

Рабочий проект **«Реконструкция водоочистного сооружения села Талдыколь Бейбарысского сельского округа Махамбетского района Атырауской области»** разработан в соответствии с действующими на территории Республики Казахстан нормами и правилами и предусматривает мероприятия, обеспечивающие взрыво–пожаро–безопасность, исключающие вредные воздействия на окружающую среду и воздушный бассейн, а так же предупреждающие чрезвычайные ситуации природного и техногенного характера

Главный инженер проекта: _____

Изм.	Кол.уч.	Лист	N°док.	Подпись	Дата
ГИП					
Проверил					
Исполнил		Мамадраймова			
Н. контр.					

11–06–2023–АС

"Реконструкцию водоочистного сооружения села Алга Махамбетского района Атырауской области"

Литер А Станция очистки води	Стадия	Лист	Листов
	РП	1	
Общие данные (начало)	ТОО "Redline Pro" г.Шымкент 2023г		

Формат А3

Общие данные

Настоящий проект « Реконструкция водоочистного сооружения села Алга Махамбетского района Атырауской области » разработан на оснований:

– технического заключения по обследованию несущих конструкций зданий, выполненного ТОО "Alinthon" аккредитация №KZ01VWC00055188 от 10№01№2022 года;
– дефектного акта;
– архитектурно–планировочное задание на проектирование №10 от 18.04.2023 г. выданное ГУ «Махамбетский районный отдел строительства, архитектуры и градостроительства»;
– топографическая сьемка, выполненная ТОО "Redline Pro" в 2023 году.

Заказчик – ГУ «Махамбетский районный отдел строительства, архитектуры и градостроительства».

Характеристика участка строительства и место размещения объекта

Климатическая справка принята в соответствии с СП РК 2.04–01–2017 «Строительная климатология» с изменениями от 01.04.2019 г. и НТП 01–01–3.1 (4.1)–2017 «Нагрузки и воздействия».
Климатическая справка приведена по метеостанции Атырау.
Климатический подрайон . подрайон IV–Г.
Температура воздуха, °С: абсолютно максимальная+44,6
абсолютно минимальная–37,9
Средняя максимальная температура воздуха наиболее теплого месяца, °С +32,1
Температура воздуха наиболее холодных (обеспеченностью 0,92), °С:
суток–29
пятидневки–24,9
периода–11,3
Средняя месячная амплитуда температуры воздуха наиболее холодное
месяца, °С 7,7
Средняя месячная амплитуда температуры воздуха наиболее теплого месяца, °С 13,3
Продолжительность, сутки / Средняя суточная температура воздуха, °С, периода со средней суточной температурой воздуха:
≤0 °С–114 /–4,7
≤8 °С–172/ –1,5
≤10 °С–185/ –0,9
Средняя годовая температура воздуха, °С 9,7
Количества осадков за ноябрь–март, мм–73,0
Количества осадков за апрель–октябрь–103,0
Максимальная из средних скоростей ветра по румбам за январь –8,5 м/сек
Максимальная из средних скоростей ветра по румбам за июль –3,0 м/сек
Высота снежного покрова средняя из наибольших декадных на зиму – 12,0 см
Ветровая нагрузка участка работ:
базовая скорость ветра 35м/с; – давление ветра 0,77 кПа; – средняя скорость ветра за зимний период 6м/с.

В соответствии с картой сейсмического районирования территории Казахстана, участок работ расположен на территории с сейсмичностью менее 6 баллов.

Засоленность и агрессивность грунтов.

По содержанию легко– и среднерастворимых солей грунты площадки –незасоленные, слабозасоленные, среднезасоленные и сильнозасоленные. Величина сухого остатка колеблется в пределах 0,190 до 3,690 %.
По нормативному содержанию сульфатов 5545,0 мг/кг в пересчете на ионы SO^{-}_{4} – грунты трассы на бетон марки W_4 по водонепроницаемости на портландцементе по ГОСТ 10178–85– сильноагрессивные, на портландцементе по ГОСТ 10178–85 с содержанием в клинкере C_3S–не более 65% C_3A–не более7%, $C_3A + C_4AF$–не более 22% и шлакопортландцементе–сильноагрессивные, на сульфатостойкие цементы по ГОСТ 22266–94– неагрессивные .
По нормативному содержанию хлоридов в перерасчете на ионы Cl грунты территории на арматуру железобетонных конструкции – сильноагрессивные. Нормативное содержание 1299,1 мг/кг.

Физико–механические свойства грунтов

По номенклатурному виду и просадочным свойствам в пределах изучаемой территории, до глубины 6,0 м выделен один инженерно–геологический элемент (ИГЭ):
ИГЭ– Суглинок пористый, от твердой до мягкопластичной консистенции, непросадочный, вскрытой мощностью 6,0 и более метров.
Насыпной грунт, нами как ИГЭ не рассматривается.

Объемно–планировоаяные решения

Объект представляет собой прямоугольную форму размером 14.9х5.8м. Объект состоит из одного этажа. Высота помещения 4.5м

Конструктивные решения

Наружные стены объекта выполнены из камня–ракушечника, вертикальная и горизонтальная жесткость зданий обеспечивается несущими и самонесущими стенами.
–Фундамент – ленточный.
–Наружные стены –толщиной 400 мм из камня–ракушечника по ГОСТ 4001–84.
–Перегородки –толщиной 200 мм из камня–ракушечника по ГОСТ 4001–84.
–Покрытия – ж/б плиты
–Кровля – рубероид
–Полы – бетонные;
–Оконные блоки – из ПВХ;
–Дверные блоки – внутренние–деревянные, наружные – металлические;
–отмостка – бетонные, шириной 1,5м ;

В процессе обследования выявлены следующие повреждения конструкций:

– В результате общего и детального инструментального обследования конструкций фундамента критические повреждения не выявлены. Техническое состояние фундаментов —удовлетворительное .
– В результате общего и детального инструментального обследования конструкций стен и перегородок критические повреждения не выявлены. Имеется незначительные повреждения в виде трещин, мелких повреждений облицовки.
–При осмотре конструкции кровли не обнаружены повреждения.
– По результатам обследования покрытия дефектов и повреждений не выявлено.
–По результатам проведенного обследования, состояние внутренней отделки стен и потолков классифицировано как неудовлетворительное.
–Техническое состояние дверей и окон – неудовлетворительное.
–Техническое состояние полов оценивается как неудовлетворительное.

Принятые проектные решения для капитального ремонта:

Для дальнейшей эксплуатации требуется выполнить следующее :
– выполнить устройство новой бетонной отмостки по периметру здания для отвода от фундаментов талых вод и атмосферных осадков;
– выполнить замену оконных и дверных блоков ;
– выполнить полную замену конструкций пола;
– выполнить капитальный ремонт внутренней отделки ;

Санитарно–эпидемиологический раздел

– Класс строительных материалов применямых в кап.ремонте по радиационной безопасности – 1 класс, А эфф < 370 Бк/кг
(Щебень,гравий, песок, керамзитобетон, глинистое сырье и т.д. – А эфф < 370 Бк/кг)
– Для отделки помещений зданий используют строительные материалы, имеющие документы, подтверждающие их качество и безопасность. (п. 13 гл. 2 СП №ҚР ДСМ–29 от 26.10.2018 г).
Полы при входе в здания и на лестничных площадках не должны быть скользкими, а также иметь перепады.
–Класс пожарной опасности материала: для стен и потолков – КМ1; для покрыти полов – КМ2.

Согласовано:
Раздел ОВ
Раздел ВК
Раздел ЭОМ

Взам. инв. №
Подп. и дата
Инв. № подл.

Изм.	Кол.уч.	Лист	N°док.	Подпись	Дата	11–06–2023–АС			
						"Реконструкцию водоочистного сооружения села Алга Махамбетского района Атырауской области"			
ГИП						Литер А Станция очистки води	Стадия	Лист	Листов
							РП	2	
Проверил						Общие данные (продолжение)	ТОО "Redline Pro" г.Шымкент 2023г		
Исполнил		Мамадраймова							
Н. контр.									

Формат А3

Противопожарные мероприятия

Противопожарные мероприятия в проекте предусмотрены в соответствии с требованиями СП РК 3.02-107-2014 «Общественные здания и сооружения», СН РК 2.02-01-2014 «Пожарная безопасность зданий и сооружений».

В проекте применены несгораемые и трудносгораемые материалы.

Двери открываются по ходу эвакуации из здания.

Все деревянные конструкции обрабатываются огнезащитным составом в соответствии с требованиями СН РК 2.02-01-2014.

Качество огнезащитной обработки должно быть таким, чтобы потеря массы огнезащитной древесины при испытании СТ СЭВ 46869-84 не превышала 25%.

Здание должно быть оборудовано первичными средствами пожаротушения

.

Защита строительных конструкций от коррозии.

Антикоррозийная защита строительных конструкций разработана в соответствии с требованиями СН РК 2.01-01-2013 «Защита строительных конструкций от коррозии», НТП РК 02-01-1.7-2013 (к СН РК EN 1992-1-1:2004/2011) – «Бетонные и железобетонные конструкции».

Деревянные элементы полов антисептировать и пропитать антипиреновым составом в соответствии с требованиями СН РК 2.02-01-2014

Все металлические конструкции окрашиваются масляными красками.

Ведомость чертежей основного комплекта марки АС

Лист	Наименование	Примечание
АС-1	Общие данные (начало)	
АС-2	Общие данные (продолжение)	
АС-3	Общие данные (окончание)	
АС-4	Фасады.(Обмерочные чертежи)	
АС-5	План на отм 0.000. Разрез 1-1. (Обмерочные чертежи)	
АС-6	Фасады.(Демонтажные работы)	
АС-7	План на отм 0.000. Разрез 1-1. (Демонтажные работы)	
АС-8	Ведомость демонтажных работ. Ведомость демонтажных работ полов. (Демонтажные работы)	
АС-9	Фасады.(Ремонтные работы)	
АС-10	План на отм 0.000. Разрез 1-1. (Ремонтные работы)	
АС-11	Ведомость монтажных работ. Экспликация полов 1-го этажа. (Ремонтные работы)	

Согласовано:

Взам. инв. №

Подп. и дата

Инв. № подл.

Изм.	Кол.уч.	Лист	N°док.	Подпись	Дата
ГИП					
Проверил					
Исполнил		Мамадраймова			
Н. контр.					

11-06-2023-АС

"Реконструкцию водоочистного сооружения села Алга Махамбетского района Атырауской области"

Литер А Станция очистки води	Стадия	Лист	Листов
	РП	3	
Общие данные (окончание)	ТОО "Redline Pro" г.Шымкент 2023г		

Формат А3

Фасад 1–4

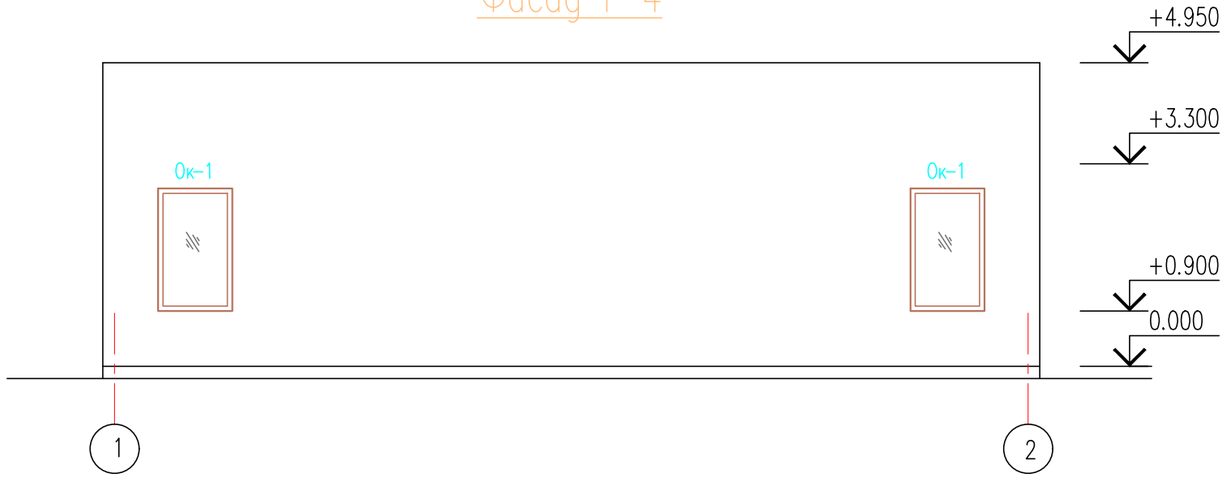

Фасад Б–А

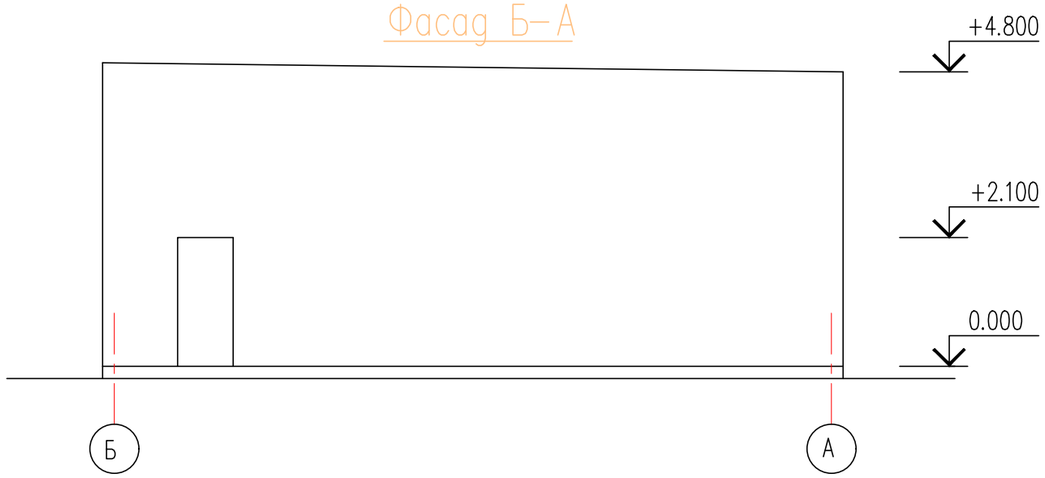

Фасад 4–1

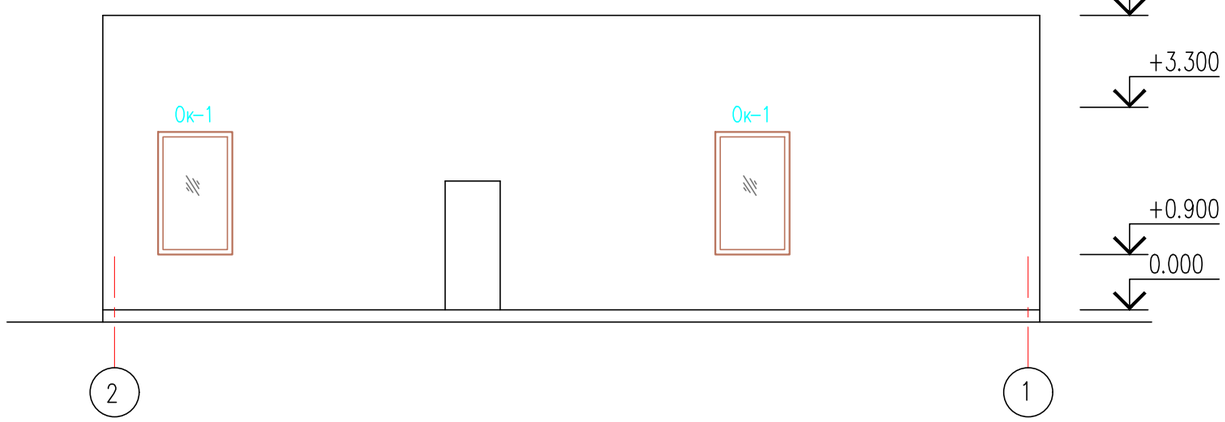

Фасад Б–А

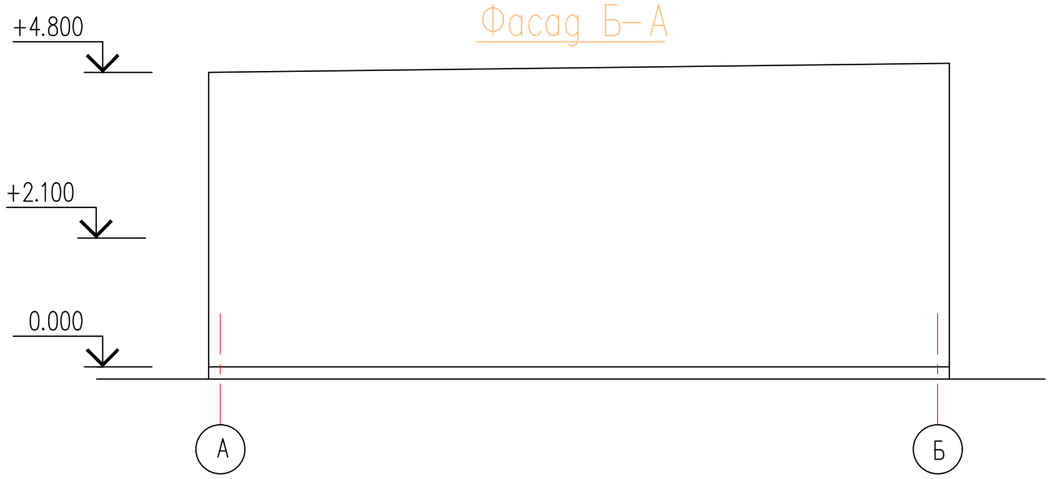

Согласовано:

Взам. инв. №

Подп. и дата

Инв. № подл.

Изм.	Кол.уч.	Лист	N°док.	Подпись	Дата	11–06–2023–АС		
						"Реконструкцию водоочистного сооружения села Алга Махамбетского района Атырауской области"		
ГИП						Станция очистки води	Стадия	Лист	Листов
							РП	8	
Проверил						Фасады.(Обмерочные чертежи)	ТОО "Redline Pro" г.Шымкент 2023г	
Исполнил		Мамадраймова						
Н. контр.								

Формат

План на отм 0.000

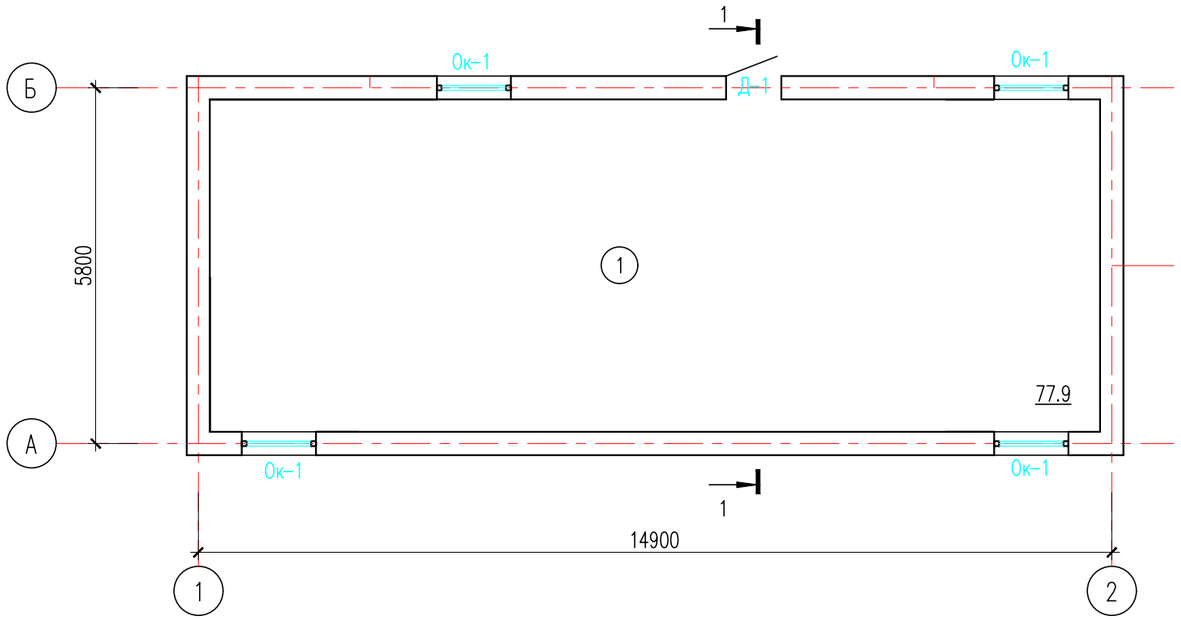

Разрез 1-1

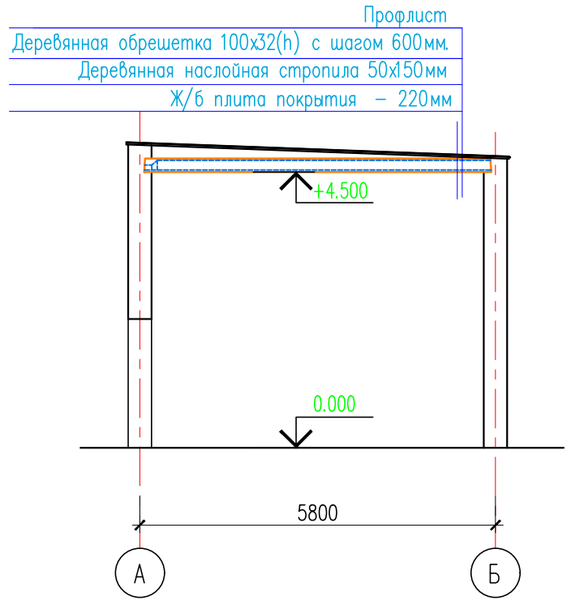

Экспликация помещений

Номер поме-щения	Наименование	Площадь, м2	Кат. поме-ще-ния
1	Очистная станция	77.9	

Согласовано:

Взам. инв. №

Подп. и дата

Инв. № подл.

Изм.	Кол.уч.	Лист	N°док.	Подпись	Дата
ГИП					
Проверил					
Исполнил		Мамадраймова			
Н. контр.					

11-06-2023-АС

"Реконструкцию водоочистного сооружения села Алга Махамбетского района Атырауской области"

Станция очистки води

Стадия	Лист	Листов
РП	8	

План на отм 0.000. Разрез 1-1.
(Обмерочные чертежи)

ТОО "Redline Pro"
г.Шымкент 2023г

Формат

Фасад 1–4

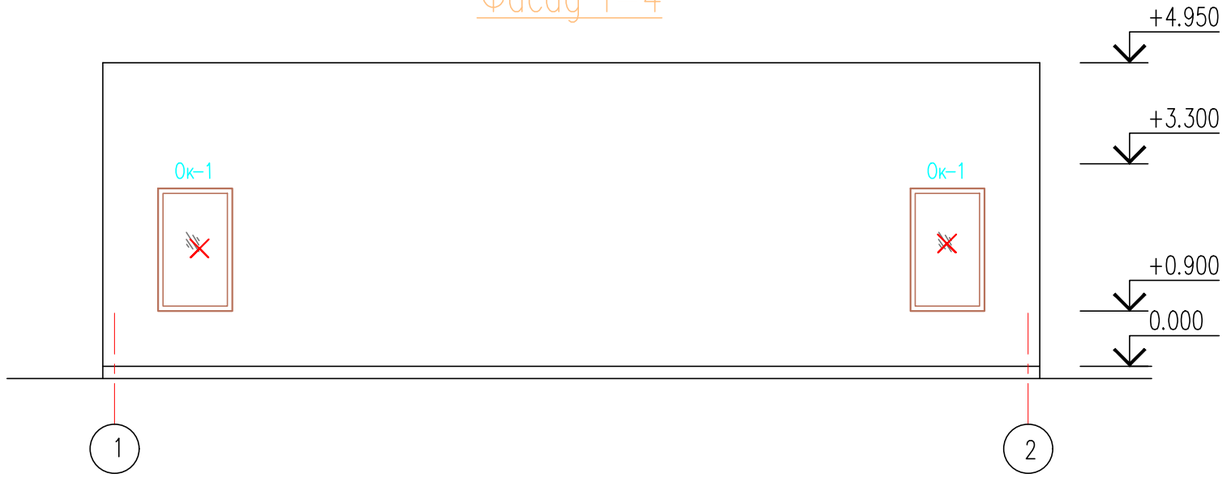

Фасад Б–А

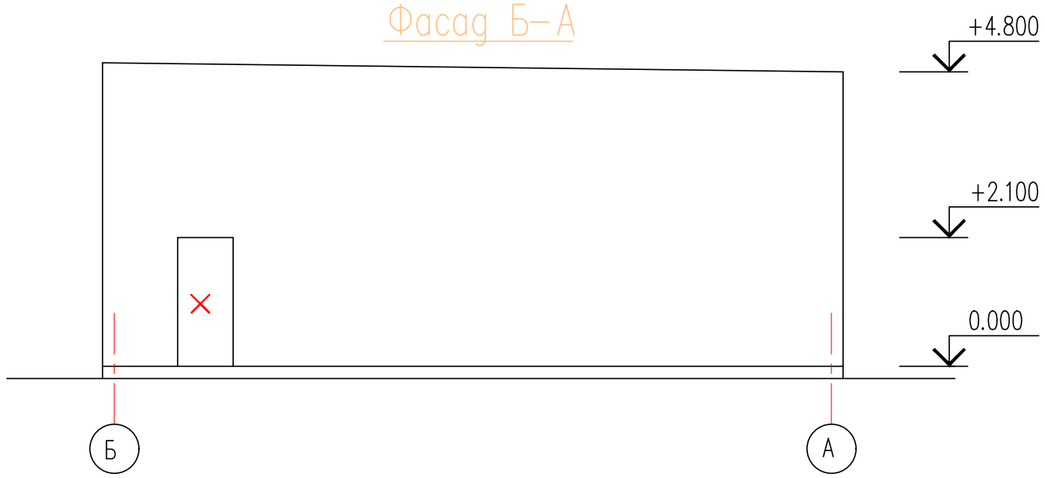

Фасад 4–1

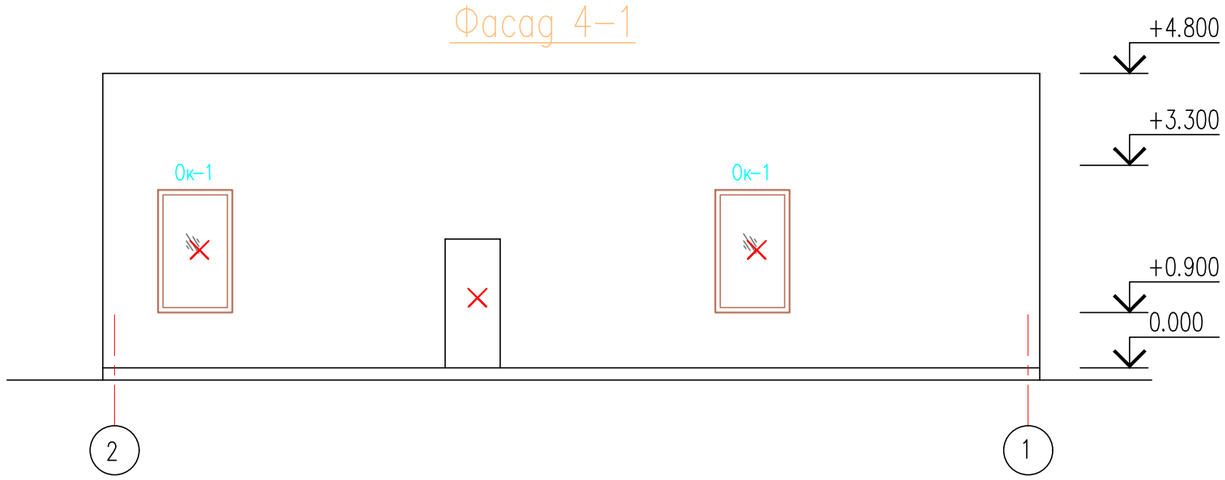

Фасад Б–А

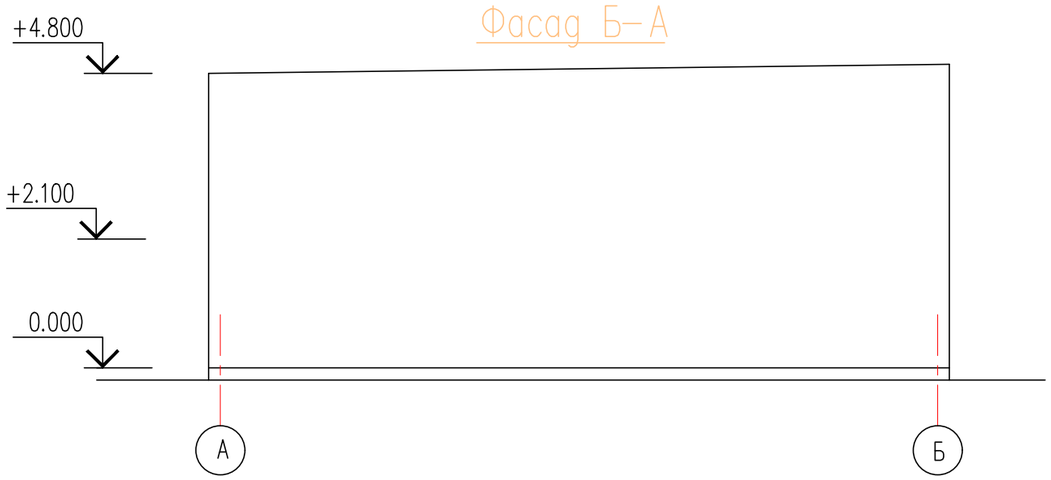

Согласовано:

Взам. инв. №

Подп. и дата

Инв. № подл.

Изм.	Кол.уч.	Лист	N°док.	Подпись	Дата	11–06–2023–АС		
						"Реконструкцию водоочистного сооружения села Алга Махамбетского района Атырауской области"		
ГИП						Станция очистки води	Стадия	Лист	Листов
							РП	8	
Проверил						Фасады.(Демонтажные работы)	ТОО "Redline Pro" г.Шымкент 2023г	
Исполнил		Мамадраймова						
Н. контр.								

Формат

План на отм 0.000

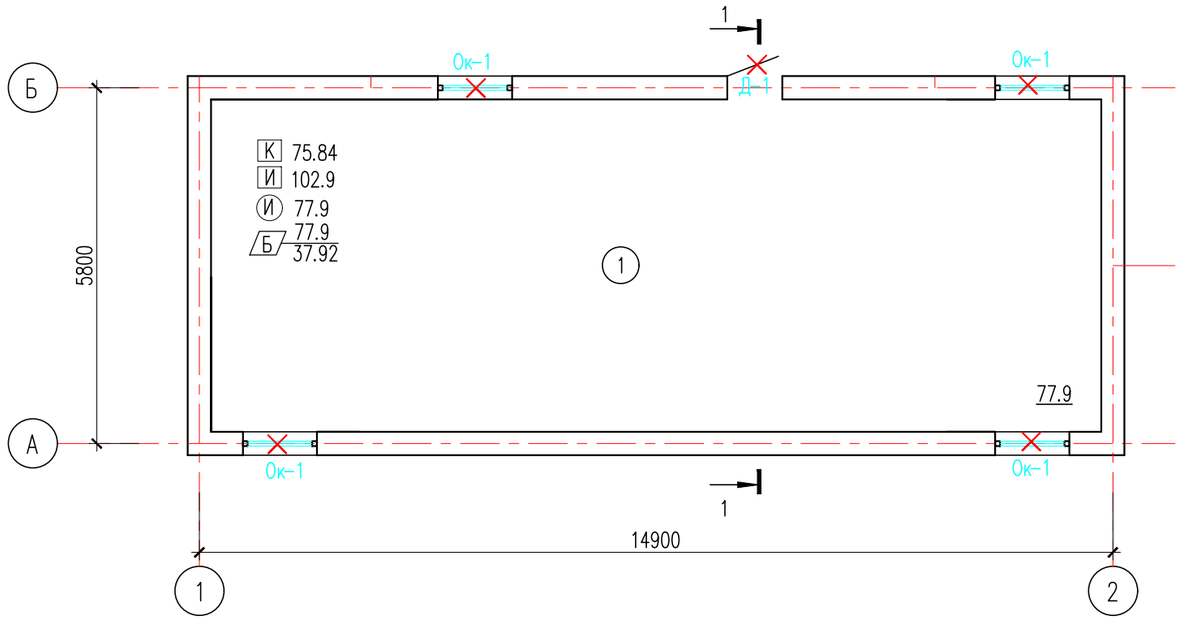

Разрез 1-1

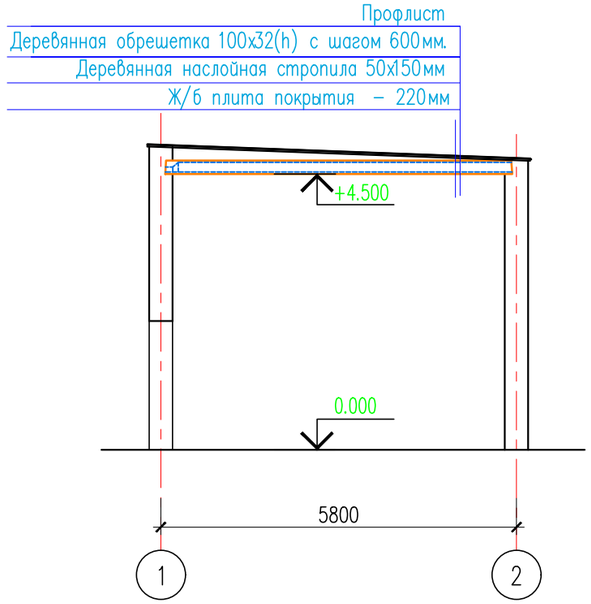

Экспликация помещений

Номер помещения	Наименование	Площадь, м2	Кат. помещения
1	Очистная станция	77.9	

Условные обозначения

- (И) Зачистка отделки потолка от набелов
- И — Зачистка отделки стен от набелов. Отбивка штукатурки внутренних стен
- К — Разборка керамической плитки. Отбивка штукатурки внутренних стен
- Устройство покрытия пола
- Устройство плинтусов
- Демонтаж дверного блока
- Демонтаж оконного блока

Согласовано:

Взам. инв. №

Подп. и дата

Инв. № подл.

Изм.	Кол.уч.	Лист	N*док.	Подпись	Дата
ГИП					
Проверил					
Исполнил		Мамадраймова			
Н. контр.					

11-06-2023-АС

"Реконструкцию водоочистного сооружения села Алга Махамбетского района Атырауской области"

Станция очистки воды

Стадия	Лист	Листов
РП	8	

План на отм 0.000. Разрез 1-1. (Демонтажные работы)

ТОО "Redline Pro"
г.Шымкент 2023г

Формат

Ведомость демонтажных работ

N п/п	Обозначение	Наименование работ	Ед. изм.	Кол-во	Всего	Примеч.
1	И	Зачистка отделки потолка от набелов	м2	77.9	77.9	
2	К	Разборка керамической плитки Отбивка штукатурки внутренних стен	м2	75.84	75.84	
3	И	Зачистка отделки стен от набелов Отбивка штукатурки внутренних стен	м2	102.9	102.9	
4	Д-1	Демонтаж наружного металлического дверного блока размерами 900х2100(h)	шт.	2	2	
5	Ок-1	Демонтаж оконного блока из стеклоблоков размерами 1200х2400(h)	шт.	4	4	
6		Демонтаж бетонной отмостки шириной =1.5м	п.м.	48.92	48.92	
7		Демонтаж профлиста кровли	м2	108.0	108.0	

Ведомость демонтажных работ полов

Номер помещения.	Тип пола.	Схема пола или тип пола по серии.	Данные элементов пола (наименование, толщина, основание и др.) мм.	Площадь м². / Перим. п.м.
1	Б	По ТД 740 Серия 2.244-1 в.6	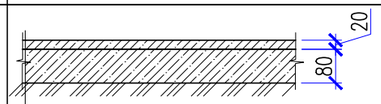 Бетонные из бетона класса С 12/15 (Дем.)-20мм Подстиляющий слой из бетона марки В3,5 (Дем) -80мм Грунт основания	77.9
			Демонтаж бетонных плинтусов п.м	37.92

Согласовано:

Взам. инв. №

Подп. и дата

Инв. № подл.

Изм.	Кол.уч.	Лист	N°док.	Подпись	Дата
ГИП					
Проверил					
Исполнил		Мамадраймова			
Н. контр.					

11-06-2023-АС

"Реконструкцию водоочистного сооружения села Алга Махамбетского района Атырауской области"

Станция очистки води

Стадия	Лист	Листов
РП	8	

Ведомость демонтажных работ. Ведомость демонтажных работ полов.(Демонтажные работы)

ТОО "Redline Pro"
г.Шымкент 2023г

Формат

Фасад 1–4

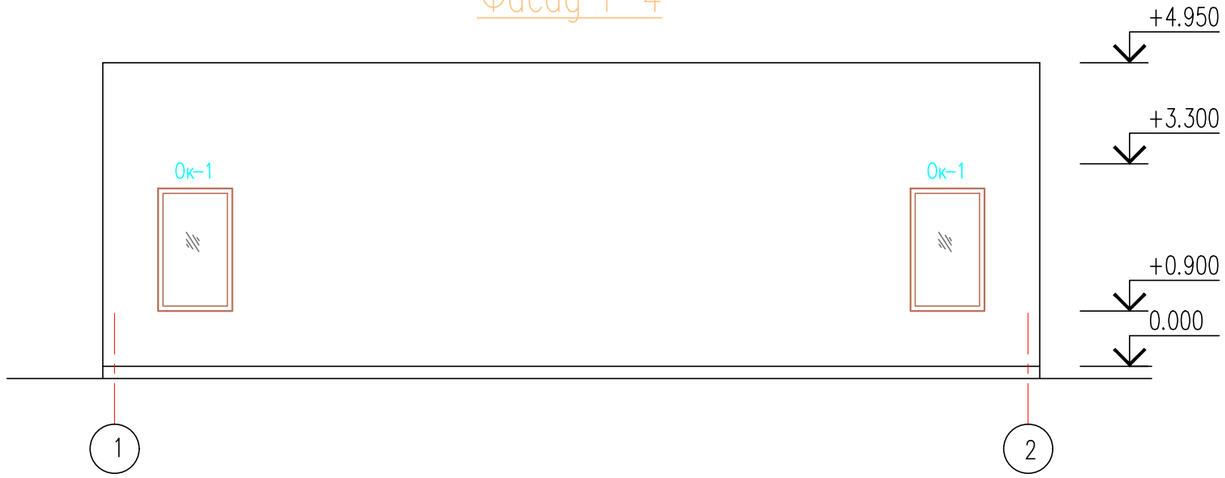

Фасад Б–А

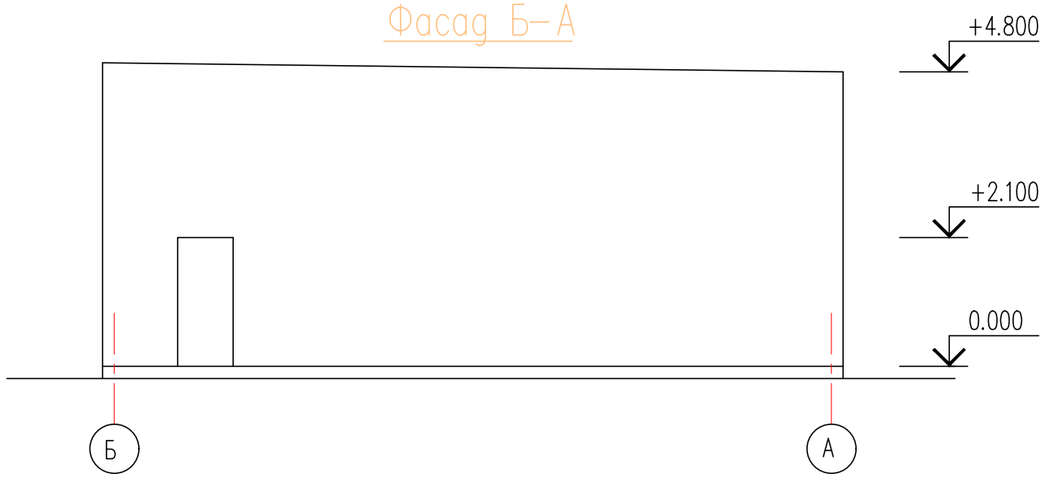

Фасад 4–1

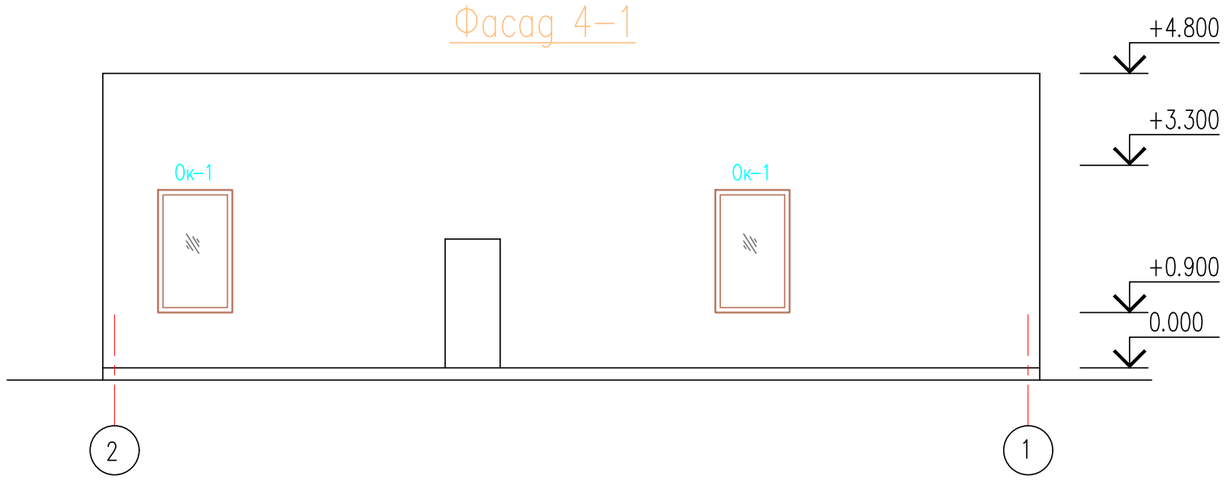

Фасад Б–А

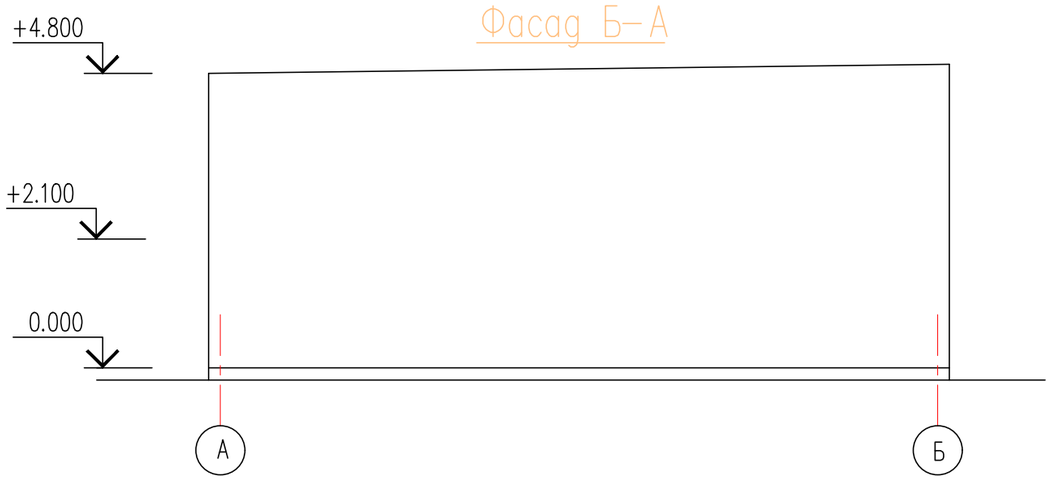

Согласовано:

Взам. инв. №

Подп. и дата

Инв. № подл.

Изм.	Кол.уч.	Лист	N°док.	Подпись	Дата	11–06–2023–АС		
						"Реконструкцию водоочистного сооружения села Алга Махамбетского района Атырауской области"		
ГИП						Станция очистки води	Стадия	Лист	Листов
							РП	8	
Проверил						Фасады.(Ремонтные работы)	ТОО "Redline Pro" г.Шымкент 2023г	
Исполнил		Мамадраймова						
Н. контр.								

Формат

План на отм 0.000

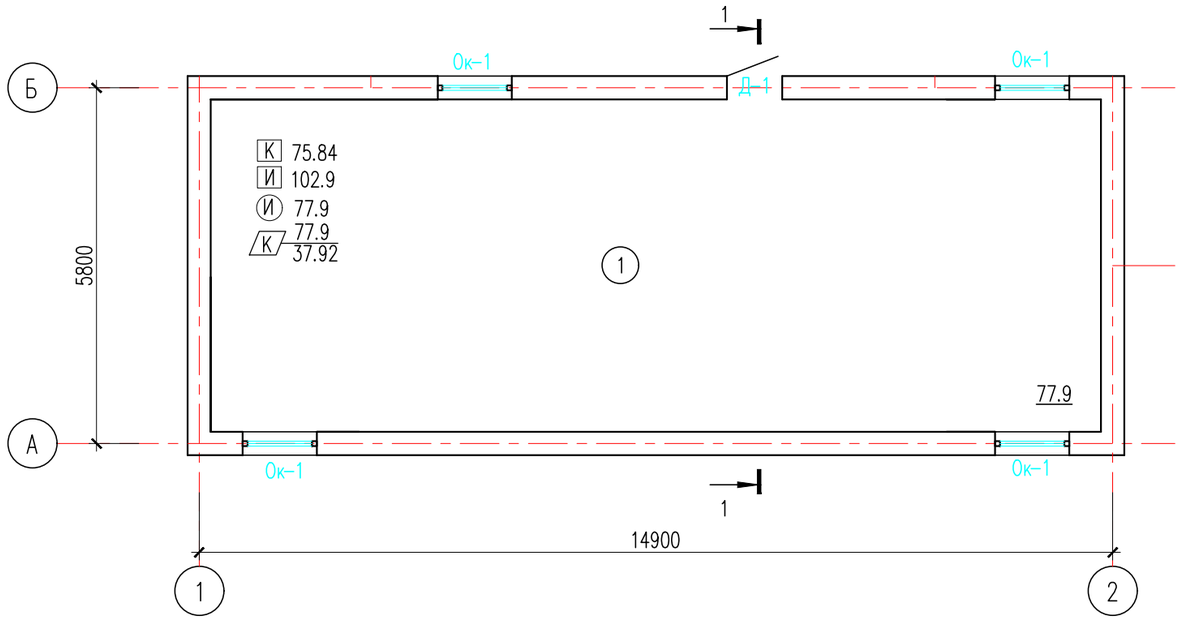

Разрез 1-1

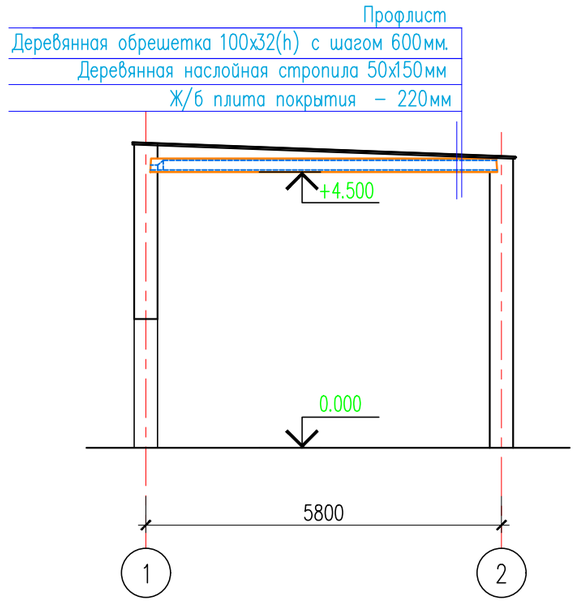

Экспликация помещений

Номер поме-щения	Наименование	Площадь, м2	Кат. поме-ще-ния
1	Очистная станция	77.9	

Условные обозначения

(И) Окраска водными составами известковая

[И] Простая штукатурка цементно-песчаным р-ром М150 толщ.20мм
Окраска водными составами известковая

[К] Простая штукатурка цементно-песчаным р-ром М150 толщ.20мм
Облицовка стен керамическими плитками высотой 2000мм

Согласовано:

Взам. инв. №

Подп. и дата

Инв. № подл.

Изм.	Кол.уч.	Лист	N°док.	Подпись	Дата
ГИП					
Проверил					
Исполнил		Мамадраймова			
Н. контр.					

11-06-2023-АС

"Реконструкцию водоочистного сооружения села Алга Махамбетского района Атырауской области"

Станция очистки води

Стадия	Лист	Листов
РП	8	

План на отм 0.000. Разрез 1-1.
(Ремонтные работы)

ТОО "Redline Pro"
г.Шымкент 2023г

Формат

Ведомость монтажных работ

N п/п	Обозначение	Наименование работ	Ед. изм.	Кол-во	Всего	Примеч.
1	(И)	Окраска водными составами известковая	м2	77.9	77.9	
2	И	Простая штукатурка цементно-песчаным р-ром М150 толщ.20мм Окраска водными составами известковая	м2	102.9	102.9	
3	К	Простая штукатурка цементно-песчаным р-ром М150 толщ.20мм Облицовка стен керамическими плитками высотой 2000мм	м2	75.84	75.84	
4	Д-1	Устройство наружного металлического дверного блока размерами 900х2100(h)	шт.	2	2	
5	Ок-1	Устройство оконного блока из стеклоблоков размерами 1200х2400(h)	шт.	4	4	
6		Устройство бетонной отмостки шириной 1.5м по уплотненному грунту с уклоном от здания не менее 0,03%.	п.м.	48.92	48.92	
7		Устройство профлиста кровли	м2	108.0	108.0	

Экспликация полов 1-го этажа

Номер помещения.	Тип пола.	Схема пола или тип пола по серии.	Данные элементов пола (наименование, толщина, основание и др.) мм.	Площадь м². / Перим. п.м.
1	К	По ТД 399 Серия 2.244-1 в.6	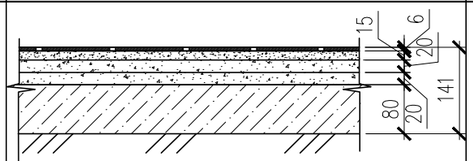 Керамогранит. плитка СТ РК 1954-2010(Уст.)-6мм Прослойка и заполнение швов из цементно-песчаного р-ра М150 (Уст.)-15мм Стяжка из цем. песч. раствора М150(Уст.)-20мм Гидроизоляц. слой-изол по ГОСТ10296-79 (Уст.) Стяжка из цем. песч. раствора М150(Уст.)-20мм Подстилающий слой: Бетон кл. В7.5 (Уст.)-80мм Грунт основания	77.9
			Устройство плинтусов из керамогранита п.м	37.92

Согласовано:

Взам. инв. №

Подп. и дата

Инв. № подл.

Изм.	Кол.уч.	Лист	N°док.	Подпись	Дата
ГИП					
Проверил					
Исполнил		Мамадраймова			
Н. контр.					

11-06-2023-АС

"Реконструкцию водоочистного сооружения села Алга Махамбетского района Атырауской области"

Станция очистки води

Стадия	Лист	Листов
РП	8	

Ведомость монтажных работ. Экспликация полов 1-го этажа.(Ремонтные работы)

ТОО "Redline Pro"
г.Шымкент 2023г

Формат