ТОО "МОНТАЖПРОЕКТ"

ГОССТРОЙЛИЦЕНЗИЯ № 000421 от 15.07.1995

Заказ: № 931240001318/230171/00
Заказчик: ТОО "АТКЭ"

РАБОЧИЙ ПРОЕКТ

Корректировка ПСД "Строительство новых надземных аккумуляторных баков с демонтажем старых подземных аккумуляторных баков с переустройством коммуникаций по объекту "Районная котельная Орбита"

931240001318/230171/00 - НК

Наружные сети канализации

г. Алматы-2023г.

ТОО "МОНТАЖПРОЕКТ"

ГОССТРОЙЛИЦЕНЗИЯ № 000421 от 15.07.1995

Заказ: № 931240001318/230171/00
Заказчик: ТОО "АТКЭ"

РАБОЧИЙ ПРОЕКТ

Корректировка ПСД "Строительство новых надземных аккумуляторных баков с демонтажем старых подземных аккумуляторных баков с переустройством коммуникаций по объекту "Районная котельная Орбита"

931240001318/230171/00 - НК

Наружные сети канализации

Генеральный директор ТОО "МОНТАЖПРОЕКТ": Добрынин П.С.

Главный инженер проекта: Махнин Д.Л.

г. Алматы-2023г.

Ведомость рабочих чертежей основного комплекта

Лист	Наименование	Примечание
1	Общие данные	
2	План с сетями производственной канализации	
3	Профили сети К3	
4	Таблица канализационных колодцев К3	
5	Детали противосейсмических элементов, устройства	
	сборных железобетонных элементов	

Ведомость ссылочных и прилагаемых документов

	Наименование	Примечание
	Ссылочные документы	
Серия 4.900-10 Вып.1	Трубы и их соединения	
Серия 3.900-3 часть VII т.п 902-09-22.84 А VIII-88	Канализационные колодцы из сборных ж/б элементов	
	Прилагаемые документы	
931240001318/230171/00-НК.СО	Спецификация оборудования, изделий и материалов	на 1-листе

Основные показатели по чертежам водопровода и канализации

Наименование	Расчетный расход			Примечание
	м3 /сут	м3 /час	л/с	
Канализация производственная К3	2000	—	—	

Общие указания

Рабочий проект инженерных сетей производственной канализации, выполнен на основании технических условий № 4430 от 12.09.2019 г, выданных ГКП "Холдинг Алматы Су"Чертежи разработаны в соответствии с требованиями, СН РК 4.01-03-2011 "Водоотведение. Наружные сети и сооружения ", Задание на проектирование.

Геология

Грунты: насыпной грунт,суглинок просадочный - I тип, галечниковый грунт с песчаным заполнителем-6г

Грунтовые воды не вскрыты на глубине 12.0м. не вскрыты. Сейсмичность - 9 баллов.

Нормативная глубина промерзания -1.17м

Проектируемые сети

К3 - канализация производственная, запроектирована для отвода условно-чистых вод с площадки установки аккумуляторных баков горячей воды, на случай аварийной ситуации, стоки самотеком сбрасываются в существующий коллектор Д=600мм, согласно тех.условий, проложенный севернее нашего объкта по ул. Раскулбекова

Материал труб проектируемой сети К3 -Труба "Корсис" полипропиленовая, гофрированная OD 200 SN8 PP ГОСТ Р 54475-2011

Основание траншеи выполнить с уплотнением грунта по всей длине трассы.

При обратной засыпке над верхом пластмассового трубопровода предусматривается защитный слой 0,3м песком.

Производство работ вести в соответствии со СНиП РК 4.01-03-2013, 4.01-103-2013, СНиП 3.05.04-85, СН РК 4.01-05-2002.

Условные обозначения

К3-Проектируемая производственная канализация

Проект разработан в соответствии с действующими государственными нормами, правилами и стандартами.

Главный инженер проекта Махнин Д.Л

СОГЛАСОВАНО

Раздел АК — Коваленко

Раздел ЭП — Грекова

СОГЛАСОВАНО

Гл.спец ТП — Ленькова

Раздел ТХ — Лобановский

Раздел АСО — Ибраева

Взам. инв. №

Подпись и дата

Инв.№ подл.

Изм.	Кол.уч	Лист	№док	Подп.	Дата
ГИП		Махнин			
Разработал		Шевченко			
Проверил		Ленькова			
Н.контроль		Ленькова			

931240001318/230171/00-НК

Корректировка ПСД Строительство новых надземных аккумуляторных баков с демонтажем старых подземных аккумуляторных баков с пере–устройством коммуникаций по обьекту "Районная котельная Орбита"

Наружные сети канализации

Стадия	Лист	Листов
РП	1	5

Общие данные

ТОО "Монтажпроект" г.Алматы

формат А3

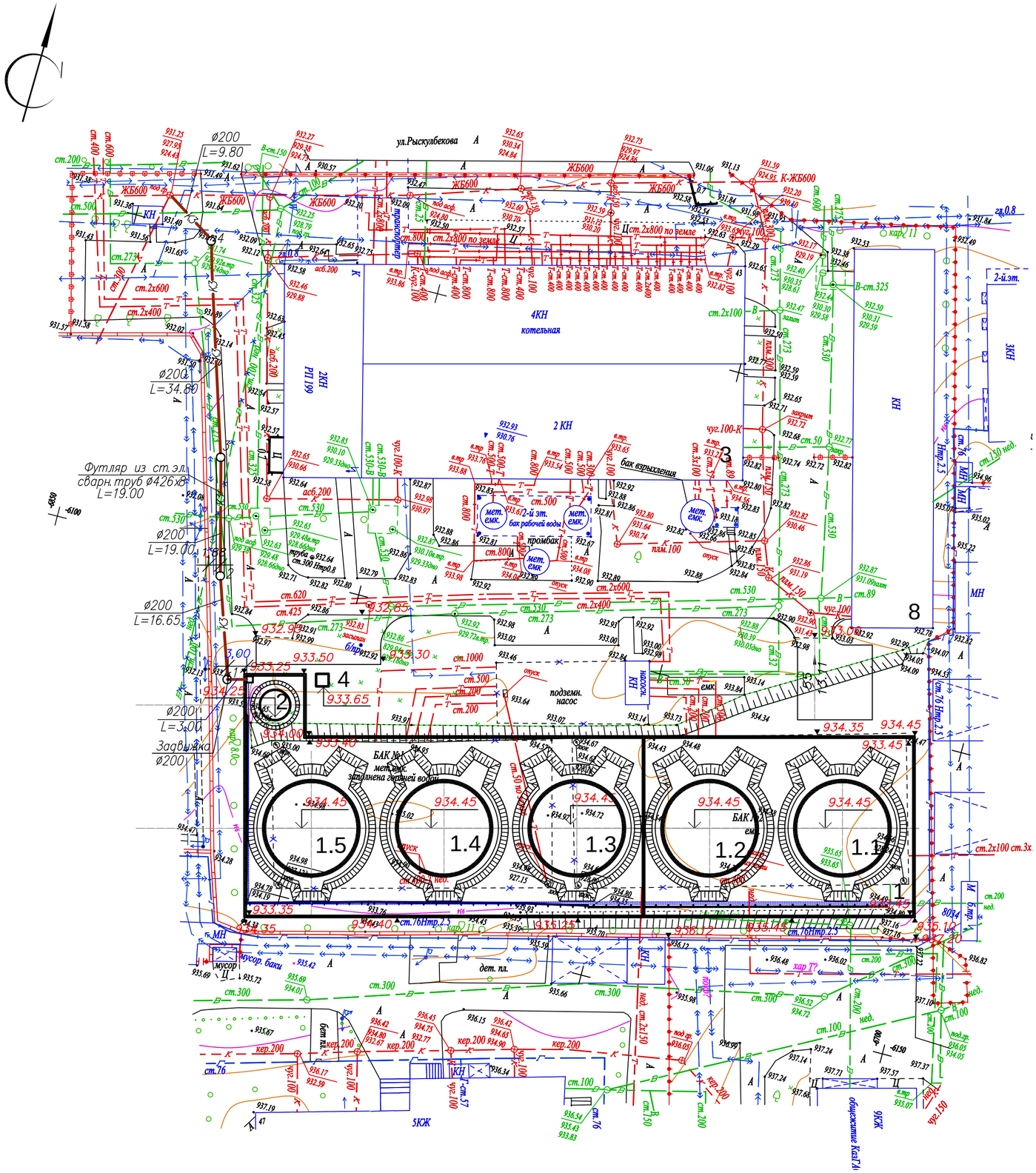

ЭКСПЛИКАЦИЯ ЗДАНИЙ И СООРУЖЕНИЙ

Номер на плане	Наименование	Координаты
1	Парк баков аккумуляторов	Проектируемый
1.1–1.5	Баки аккумуляторы, емк 2000м3	Проектируемый
2	Бак сбора перелива V=100м3	Проектируемые
3	Здание котельной	Существующее
4	Блок–бокс щитовой	Проектируемый
8	Ремонтная мастерская	Существующая

Изм.	Кол.уч.	Лист	N док.	Подпись	Дата	931240001318/230171/00–НК			
						Корректировка ПСД Строительство новых надземных аккумуляторных баков с демонтажем старых подземных аккумуляторных баков с переустройством коммуникаций по объекту "Районная котельная Орбита"			
ГИП		Махнин				Наружные сети канализации	Стадия	Лист	Листов
Разработ.		Шевченко					РП	2	
Проверил		Ленькова				План с сетями производственной канализации	ТОО "Монтажпроект" г.Алматы		
Норм.контр.		Ленькова							

Взам.инв.N° | Подпись и дата | Инв.N° подл.

Формат А2

К3

М гор 1:500
М верт 1:100

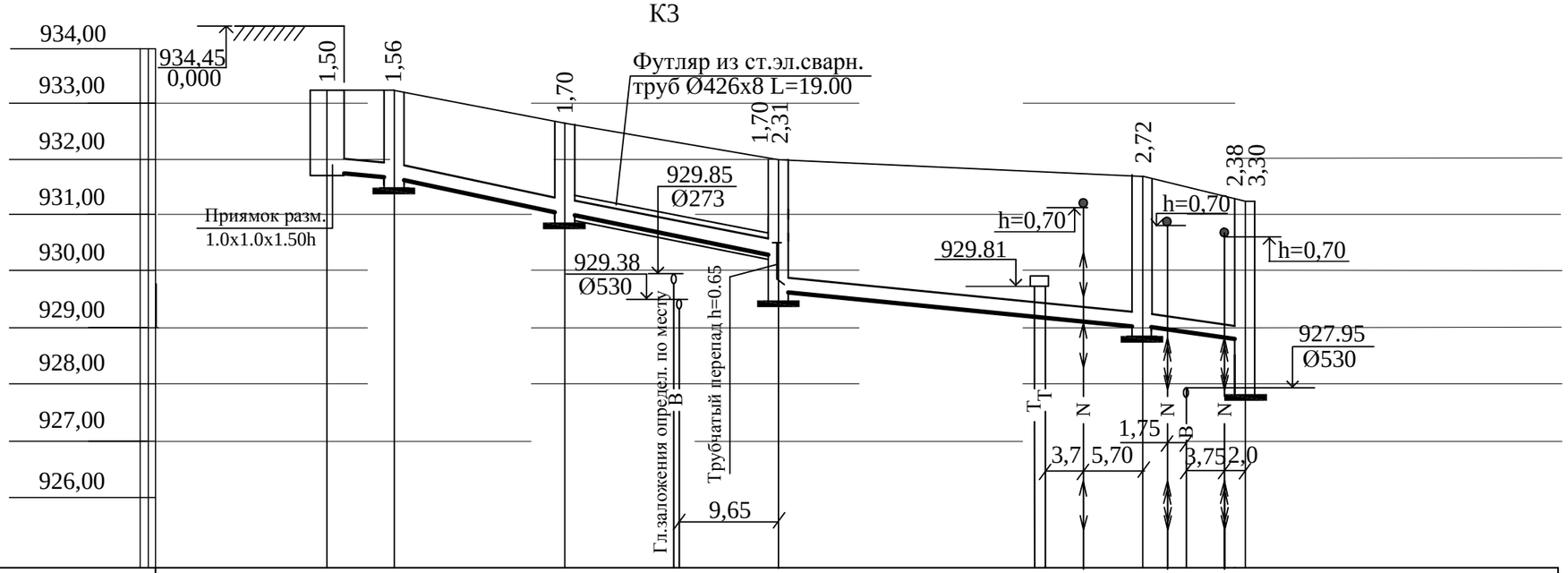

ПРОЕКТНЫЕ ОТМЕТКИ НИЗА (ЛОТКА) ТРУБЫ	931,75	931,69	931,00	930,44	930,30 929,69	929,20	929,02	928,87 927,95
ПРОЕКТНЫЕ ОТМЕТКИ ПОВЕРХНОСТИ ЗЕМЛИ	933,25	933,25	—		—	—	—	—
НАТУРНЫЕ ОТМЕТКИ ПОВЕРХНОСТИ ЗЕМЛИ	933,16	933,16	932,70		932,00	931,81	931,74	931,25
ОБОЗНАЧЕНИЕ ТРУБЫ И ТИП ИЗОЛЯЦИИ	Труба OD 200 SN8 PP ГОСТ Р 54475-2011							
ОСНОВАНИЕ	Естественное, выровненное, утрамбованное, с устройством песчаной подушки h=100мм							
ДЛИНА / УКЛОН	3,00 / 0,02	16.65 / 0,041	19.00 / 0,015		34,80 / 0,0195		9,80 / 0,015	
РАССТОЯНИЕ	3,00	16.65	19.00		34,80		9,80	
НОМЕРА КОЛОДЦЕВ	П-1	1	2		3		4	Ксущ.1

1-1

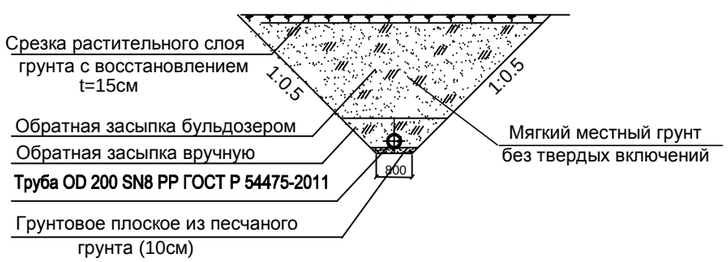

Изм.	Кол.уч.	Лист	№ док.	Подпись	Дата
Разработал		Шевченко			
Проверил		Ленькова			
Н.Контроль		Ленькова			

931240001318/230171/00-НК

Корректировка ПСД Строительство новых надземных аккумуляторных баков с демонтажем старых подземных аккумуляторных баков с пере–устройством коммуникаций по объекту "Районная котельная Орбита"

Наружные сети канализации

Стадия	Лист	Листов
РП	3	

Профили сети К3

ТОО "Монтажпроект" г.Алматы

Взам. инв.№ | Подпись и дата | Инв.№подп.

формат А3

Таблица канализационных колодцев К3

N колодца по плану	Марка колодцев по грунтовым условиям	Марка колодца	Глубина колодца по профилю, Нмм	Полная глубина колодца , мм	Диаметр колодца Дк, мм	Глубина лотка hл, мм	Высота рабочей части, Нмм	Высота горловины с перекрытием, мм	Объем бетона на лоток, м3	Высота горловины над землёй, мм	Расход материалов																													
											Днище		Рабочая часть														Плита перекрытия					Горловина							
											Сборные железобетонные элементы. Серия 3.900.1-14. Выпуск 1																													
											ПН-15	ПН-20	КС 7.3	КС 10.6	КС 10.6а	КС 10.6б	КС 10.9	КС 10.9а	КС 10.9б	КС 15.6	КС 15.6а	КС 15.6б	КС 15.9	КС 15.9а	КС 15.9б	КС 20.9	КС 20.9а	КС 20.9б	ПП-10	1ПП-15	2ПП15	1ПП-20	2ПП-20	Опорное кольцо КО-6	КС7.3	КС7.9	Плита дорожная ПД-10	Кирпичная кладка, ряды	Тип люка	Стремянка	Гидроизоляция
Таблица колодцев К3																																								
К-1	I	КСП-2	1560	1610	1000	200	900	500	0,48	50	–	–	–	–	–	–	1	–	–	–	–	–	–	–	–	–	–	–	1	–	–	–	–	1	–	–	–	1	Т	С1-01	+
К-2	I	КСЛ-7	1700	1750	1000	200	900	640	0,48	50	–	–	–	–	–	–	1	–	–	–	–	–	–	–	–	–	–	–	1	–	–	–	–	1	–	–	–	1	Т	С1-01	+
К-3	I	КСЛ-9	2310	2360	1000	200	1500	650	0,48	50	–	–	–	1	–	–	1	–	–	–	–	–	–	–	–	–	–	–	1	–	–	–	–	1	–	–	–	1	Т	С1-03	+
К-4	I	КСЛ-10	2720	2770	1000	200	1800	760	0,48	50	–	–	–	–	–	–	2	–	–	–	–	–	–		–	–	–	–	1	–	–	–	–	1	–	–	–	1	Т	С1-04	+

Примечание

I тип просадочности.

1. Уплотнение грунта основания под колодцами на 0,3 м.
2. Бетонная подготовка толщиной 100 мм из бетона М 50.
3. Гидроизоляция днища и стен колодца.
4. Пазухи колодца должны засыпаться местным грунтом .
5. Поверхность земли вокруг колодца должно быть спланирована с уклоном 0,03 от колодца . устраивается отмостка.
6. Металлические стремянки окрасить эмалью ПФ 115 за два раза по слоям грунтовки ГФ 021.

Взам. инв. N°

Подп. и дата

Инв.N° подп.

Изм.	Кол.уч	Лист	N°док.	Подп.	Дата
Разработал		Шевченко			
Проверил		Ленькова			
Н.Контроль		Ленькова			

931240001318/230171/00-НК

Корректировка ПСД Строительство новых надземных аккумуляторных баков с демонтажем старых подземных аккумуляторных баков с пере-устройством коммуникаций по обьекту "Районная котельная Орбита"

Наружные сети канализации

Стадия	Лист	Листов
РП	4	

Таблица канализационных колодцев К3

ТОО "Монтажпроект" г.Алматы

Формат А3

А3–М1/100

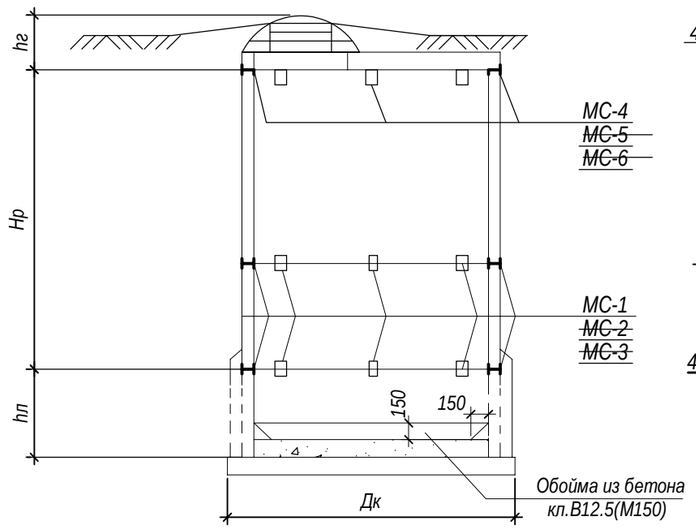

План колодца

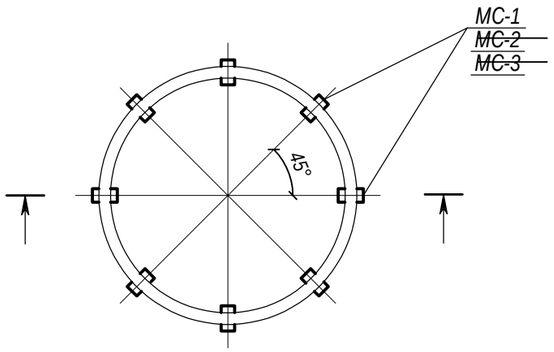

2-2

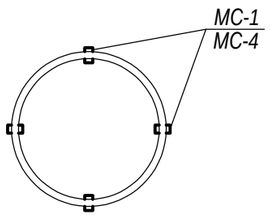

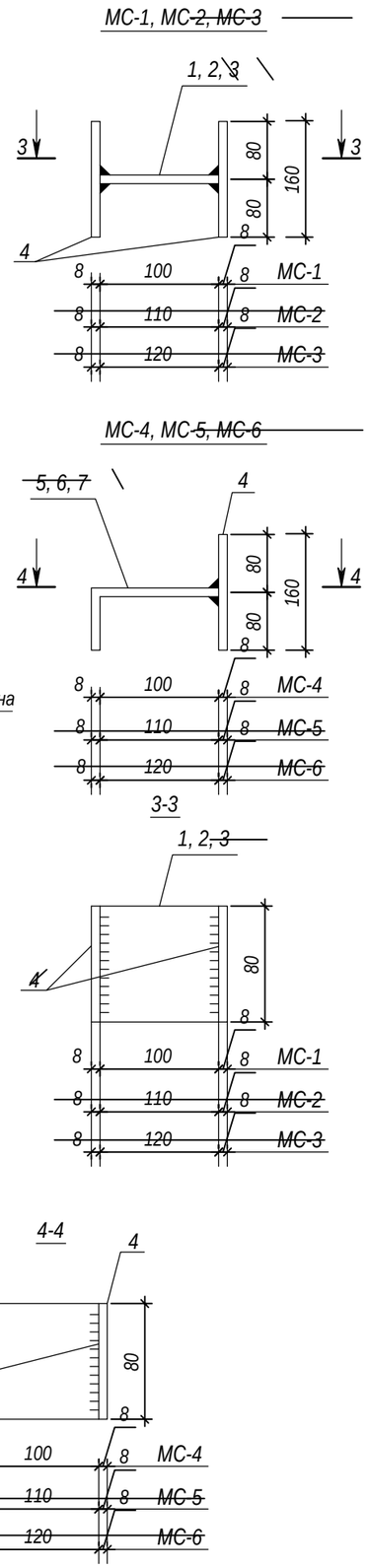

Спецификация соединительных элементов

Марка эл-та Диаметр кол., Дк, Кол-во, шт.	Марка поз.	Обозначение	Обозначение	Кол.	Масса един., кг	Масса эл-та, кг
МС-1 Дк=1000 4	1	ГОСТ 19903-74*	- 100х8 l = 80	1	0.50	2.10
	4	ГОСТ 19903-74*	- 80х8 l = 160		0.80	
~~МС-2 Дк=1500 3~~	~~2~~	~~ГОСТ 19903-74*~~	~~- 110х8 l = 80~~	~~1~~	~~0.55~~	~~2.15~~
	~~4~~	~~ГОСТ 19903-74*~~	~~- 80х8 l = 160~~	~~2~~	~~0.80~~	
~~МС-3 Дк=2000 1~~	~~3~~	~~ГОСТ 19903-74*~~	~~- 120х8 l = 80~~	~~1~~	~~0.60~~	~~2.20~~
	~~4~~	~~ГОСТ 19903-74*~~	~~- 80х8 l = 160~~	~~2~~	~~0.80~~	
МС-4 Дк=1000 4	4	ГОСТ 19903-74*	- 80х8 l = 160	1	0.80	1.70
	5	ГОСТ 19903-74*	- 180х8 l = 80	1	0.90	
~~МС-5 Дк=1500 3~~	~~4~~	~~ГОСТ 19903-74*~~	~~- 80х8 l = 160~~	~~1~~	~~0.80~~	~~1.75~~
	~~6~~	~~ГОСТ 19903-74*~~	~~- 190х8 l = 80~~	~~1~~	~~0.95~~	
~~МС-6 Дк=2000 1~~	~~4~~	~~ГОСТ 19903-74*~~	~~- 80х8 l = 160~~	~~1~~	~~0.80~~	~~1.80~~
	~~7~~	~~ГОСТ 19903-74*~~	~~- 200х8 l = 80~~	~~1~~	~~1.00~~	

1. Сварку элементов производить электродами типа Э-42А по ГОСТ 9467-75*,h шва - по наименьшей толщине свариваемых элементов.
2. Соединительные элементы перед установкой окрасить за 2 раза лаком ХС-76 по грунтовке ХС-010.

взам.инв.N | подпись и дата | инв.Nподл.

изм.	Nуч.	лист	Nдок	подпись	дата
Разработ.		Шевченко			
Проверил		Ленькова			
Н. контр.		Ленькова			

931240001318/230171/00-НК

Корректировка ПСД Строительство новых надземных аккумуляторных баков с демонтажем старых подземных аккумуляторных баков с пере–устройством коммуникаций по обьекту "Районная котельная Орбита"

Наружные сети канализации

стадия	лист	листов
РП	5	

Детали противосейсмических элементов, устройства сборных железобетонных элементов

ТОО "Монтажпроект" г.Алматы

формат А3

позиция	Наименование и техническая характеристика	Тип, марка, обозначение документа, опросного листа	Код оборудования, изделия, материалов	Поставщик	Ед. изм.	Колич.	Масса, единицы, кг	Примечание
1	2	3	4	5	6	7	8	9
	Канализация							
1	Труба "Корсис" полипропиленовая гофрированная OD 200 SN8 PP	ГОСТ Р 54475-2011		Степногорский трубный завод "Арыстан"	м	83.30		
2	Труба чугунная Ø200	ГОСТ 9583-75			м	1.0		
3	Футляр из стальных электросварных труб Ø426х8 в изоляции типа "Весьма усиленно"	ГОСТ 10704-91*			м	19.0		
4	Задвижка чугунная упругозапирающая класс "А" Ру10 Ø200	ГОСТ5762-2002		"Sigmetex" г.Павлодар	шт	1		
5	Песчаная подушка 0,1м под полиэтиленовый трубопровод				м3	2.48		
6	Песчаная засыпка 0,3м над трубопроводом				м3	3.5		
7	Колодец из ж/б элементов Ø1000	ТП 902-09-22-84			шт	4		
8	Люк чугунный ТК Ø700	ГОСТ 3634-79			шт	4		
9	Гильзы стальные Д=426х8 l=0,3м	ГОСТ 10704-91*			шт	9		
10	Наружная изоляция типа "Весьма усиленная" для гильз	ГОСТ 9.602-2005			м	3		
11	Подключение к сущ. сети канализации Ø600 в сущ. колодце				мест	1		

ИНВ.N ПОД.Л. | ПОДПИСЬ И ДАТА | ВЗАМ.ИНВ. N

Изм.	Кол.	Лист	№док	Подпись	Дата
ГИП		Махнин			
Разработал		Шевченко			
Проверил		Ленькова			
Норм.контр		Ленькова			

931240001318/210171/НК.СО

Корректировка ПСД Строительство новых надземных аккумуляторных баков с демонтажем старых подземных аккумуляторных баков с пере-устройством коммуникаций по объекту "Районная котельная Орбита"

Наружные сети канализации

Стадия	Лист	Листов
РП	1	1

Спецификация оборудования, изделий и материалов

ТОО "Монтажпроект" г.Алматы