ТОО «ШЫМГОРПРОЕКТ»
Государственная лицензия ГСЛ N 19002756 от 21.01.2022 года.

Заказ: №38-2023
Заказчик: ГУ "Отдел архитектуры, градостроительства и строительства Аягозского района области Абай"

РАБОЧИЙ ПРОЕКТ

«Строительство наружных инженерных сетей и благоустройства к медицинскому пункту в с. Байкошкар Аягозского района области Абай»

Альбом 2.

Архитектурно-строительная часть

г. Шымкент - 2023 г.

ТОО «ШЫМГОРПРОЕКТ»

Государственная лицензия ГСЛ N 19002756 от 21.01.2022 года.

Заказ: №38-2023

Заказчик: ГУ "Отдел архитектуры, градостроительства и строительства Аягозского района области Абай"

РАБОЧИЙ ПРОЕКТ

«Строительство наружных инженерных сетей и благоустройства к медицинскому пункту в с. Байкошкар Аягозского района области Абай

Альбом 2.

Архитектурно-строительная часть

Директор ТОО «ШЫМГОРПРОЕКТ» Карамурзаев Ж.

Главный инженер проекта Аманкелды П.

г. Шымкент - 2023 г.

Ведомость основных комплектов рабочих чертежей

	Обозначение	Наименование	Примечание
Книга 1	58-2022-ПЗ	Пояснительная записка	
Альбом 1.	58-2022-ГП	Генеральный план	
Альбом 2.	58-2022- ТХ	Технологические решения	
Альбом 3.	58-2022- АС	Архитектурно строительная часть	
Альбом 3.1.	58-2022- АС	Архитектурно строительная часть (Гараж)	
Альбом 3.2.	58-2022- АС	Архитектурно строительная часть (Выгреб)	
Альбом 4.	58-2022- ОВ	Отопления и вентиляция.	
Альбом 5.	58-2022- ВК	Водопровод и канализация.	
Альбом 5.1	58-2022-НВК	Наружные сети водоснабжение и канализация.	
Альбом 6.	58-2022- ЭО	Электроснабжения	
Альбом 6.1.	58-2022- ПС	Пожарная сигнализация	
Альбом 6.2.	58-2022- ПС	Наружные сети электроснабжения	
Альбом 7	58-2022- ГСВ	Газоснабжения	
Альбом 7.1	58-2022- ГСН	Наружные сети газоснабжение.	
Том II	58-2022-СМ	Сметная документация.	
Том II	58-2022- ПОС	Проект организации строительство.	
Том III	58-2022-ОВОС	Охрана окружающей среды.	

Рабочий проект «Строительство наружных инженерных сетей и благоустройства к медицинскому пункту в с. Байкошкар Аягозского района области Абай» разработан в соответствии с действующими на территории Республики Казахстан нормами и правилами и предусматривает мероприятия, обеспечивающие взрыво-пожаро-безопасность, исключающие вредные воздействия на окружающую среду и воздушный бассейн, а также предупреждающие чрезвычайные ситуации природного и техногенного характера

Главный инженер проекта

Ведомость рабочих чертежей основного комплекта

Лист	Наименование	Примечание
	Архитектурно-строительные чертежи	
1	Общие данные (начало)	
2	Общие данные (окончание)	
	Выгреб	
3	Выгреб. Разрез 1-1. Узел А.	
4	Схема горловины. Спецификация. Схема раскладки стеновых колец. Стремянка С-1. Сеч.1-1.	
5	Схема расположения соединительных элементов. ЗД-1,2,3,4. Спецификация.	
6	Дыхательное устройство ДУ-1. Сечение 1-1. Поз.2. Вид А. Спецификация.	

Ведомость ссылочных документов

Обозначение	Наименование	Примечание
Серия 3.900.1-14, в.1	Сборные железобетонные конструкции емкостных сооружений	
ГОСТ 3634-79	Люки чугунные для колодцев	
СП РК 5.03-107-2013	Несущие и ограждающие конструкции	
СНиП РК 4.01-02-2009	Водоснабжение. Наружные сети и сооружения.	
СН РК 4.01-03-2013	"Наружние сети и сооружения водопровода и	
	канализации".	
СП РК 2.01-101-2013	"Защита строительных конструкций от коррозии".	
СНиП РК 4.01-03-2011	"Водоотведение. Наружные сети и сооружения"	
СН. РК 4.01-05-2002	"Инструкция по проектированию и монтажу сетей водоснабжения и канализации из пластмассовых труб"	
СП РК 1.03-106-2012	Охрана труда и техника безопасности в строительстве	

Изм.	Кол.уч	Лист	N док.	Подпись	Дата	38-2023 АС		
						«Строительство наружных инженерных сетей и благоустройства к медицинскому пункту в с. Байкошкар Аягозскогорайона области Абай»		
						Выгреб	Стадия	Лист	Листов
Проверил		Аманкелди					РП	1	6
Исполнил		Каржау				Общие данные (начало)		
Н. контр		Утелбаев						

Общие данные

Инженерно – геологические изыскания по обьекту: «Строительство наружных инженерных сетей и благоустройства к медицинскому пункту в с. Байкошкар Аягозского
района области Абай» выполнялось в июне 2023г. специалистами ТОО «СпутникПроектГеодезия» по заданию ТОО «ШЫМГОРПРОЕКТ».
Целью инженерно–геологических изысканий на данном обьекте согласно технического задания являлось:
- изучение геологических и гидрогеологических условий участка изысканий путем проведения буровых работ;
- выделение инженерно–геологических элементов на участке изысканий;
- оценка физико–механических характеристик грунтов;
- оценка опасности агрессивного воздействия грунтов и грунтовых вод на строительные материалы
- изучение сейсмических и климатических условий участка.

Климаткая справка.

(СП РК 2.04–01–2017)
Пункт Аягоз.
Климатический подрайон III А Температура наружного
воздуха в. °С:
абсолютная максимальная +40,3
абсолютная минимальная –44,9
Средняя максимальная температура воздуха наиболее теплого месяца,
°С +28,5;
Температура воздуха наиболее холодных (обеспеченностью 0,92): Суток – –36,3;
Пятидневки – –32,8;
Периода – –20,8;
Средняя суточная температуры воздуха наиболее холодного месяца, °С –15,8. Средняя суточная температуры воздуха наиболее теплого месяца, °С +20,9.
Продолжительность, сут. Средняя суточная температура воздуха, °С, периода со средней суточной температурой воздуха: 0°С – 153/–10,5;
8°С – 207/–7,3;
10°С – 222/–5,5;
Средняя годовая температура воздуха, °С – 3,4; Количество осадков за ноябрь–март – 106 мм; Количество осадков за апрель–октябрь – 182 мм;
Преобладающее направление ветра за декабрь–февраль – С (северный) Преобладающее направление ветра за июнь–август – СВ (северо–восточный) Максимальная из средних скоростей ветра по румбам за январь – 9,0/сек; Минимальная из средних скоростей ветра по румбам за июль, – 2,7м/сек; Базовая скорость ветра, – 35м/с;
Давление ветра, – 0,77 кПа; Высота снежного покрова:
средняя из наибольших декадных за зиму – 28,4см; максимальная из наибольших декадных – 93,0см; максимальная суточная за зиму на последний день декады – см;
Продолжительность залегания устойчивого снежного покрова 134дней; Нормативная глубина промерзания, м: 1,00;
Глубина проникновения 0°С в грунт, м: – 1,50; Зона влажности – 3 (сухая);
Район по весу снегового покрова – III. Район по давлению ветра – IV.
Район по толщине стенки гололеда – III.

Объемно-планировочные решения

Выгреб – из сборных железобетонных колец, круглой формы в плане. Диаметр кольца выгреба
– 2500мм. Высота выгреба от днища до покрытия – 2,40м.

Антикоррозийная защита

Антикоррозийная защита строительных конструкций в проекте выполнена в соотвествии с
требованиями СНиП РК 2.01.19–2004 "Защита строительных конструкций от коррозии".

Конструктивное решение

Рабочий проект канализационный сборный железобетонный выгреб разработан на основании задания на проектирование.
- Днище из сборных ж/б плит марки ПН25 по серии 3.900.1–14 в.1.
- Перекрытие из сборных ж/б плит марки 2ПП25–2 по серии 3.900.1–14 в.1.
- Стены из сборных ж/б колец марки КС25.12 по серии 3.900.1–14 в.1.

Все сборные ж/б элементы устанавливаются на цементно–песчанном растворе марки М100.
- Монтаж сборных конструкций осуществлять в соответсвии с указаниями СНиП 3.0.3.01–87 "Несущие и ограждающие конструкций"

Плиты укладывать на выровненные поверхности из р–ра марки 100.
Все бетонные конструкции выполнить на портландцементе W4, по морозостойкости F50

Объемно-планировочные показатели:

п/п	Наименование	Ед. изм.	Количество	Всего
	Выгреб			
1	Строительный объем	м3	30,4	
2	Полезный объем выгреба	м3	10,0	
3	Общий объем выгреба	м3	11,8	
4	Площадь застройки	м2	7,065	

Изм.	Кол.уч	Лист	N док.	Подпись	Дата	38-2023 АС		
						«Строительство наружных инженерных сетей и благоустройства к медицинскому пункту в с. Байкошкар Аягозскогорайона области Абай»		
						Выгреб	Стадия	Лист	Листов
							РП	2	
Проверил		Аманкелди							
Исполнил		Каржау				Общие данные (окончание)		
Н. контр		Утелбаев						

Выгреб

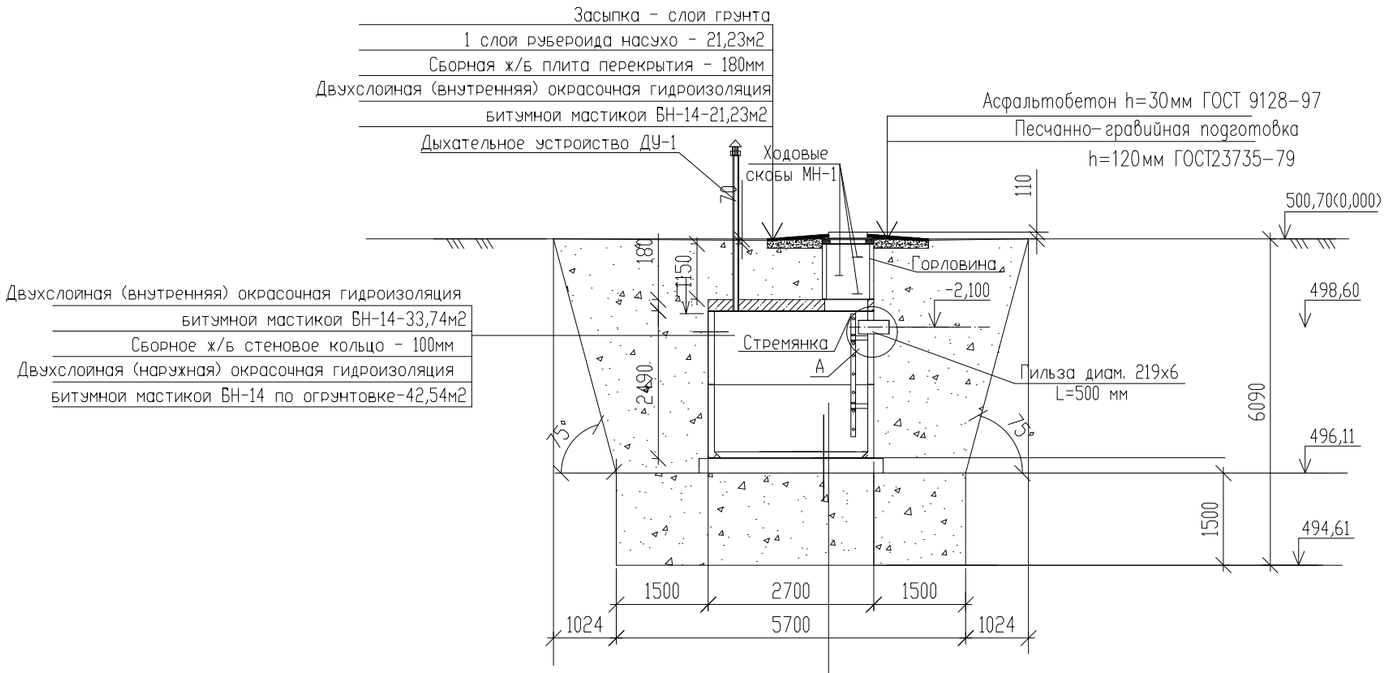

Разрез 1–1

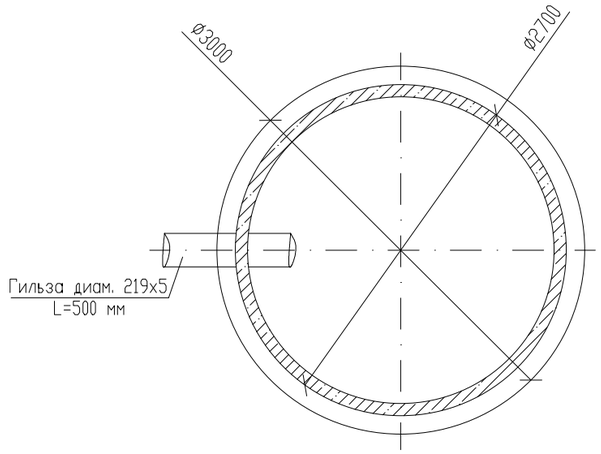

Заделка труб в колодце

Узел А

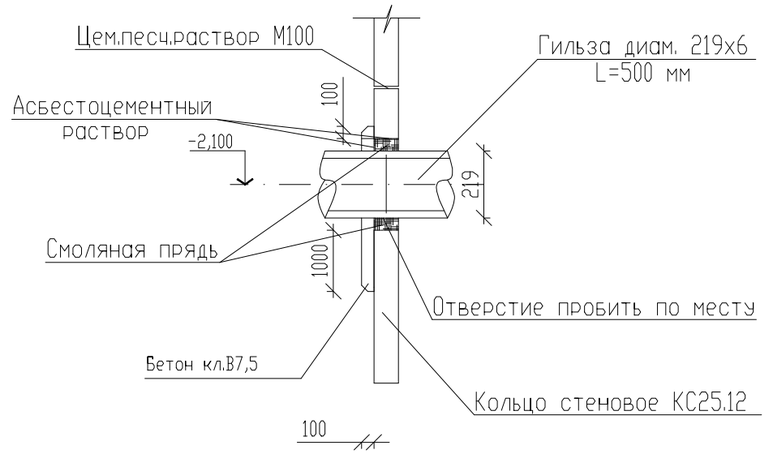

1.Данный лист смотреть совместно с листом АС-4,5
2.Все сборные ж/б элементы устанавливаются на цементно-песчаном растворе марки М100.

1. Основанием выгреба служит подушка из местного суглинка толщиной - 1,5м. Уплотнять послойно, укаткой слоями толщ. 20-30см, подушку принять следующими значениями: у =20,4 кН/м ; ф = 25град ; С =9кПа; Е = 14,1 МПа.
2. Обратную засыпку пазух фундаментов выполнить местным суглинистым грунтом при оптимальной влажности с уплотнением до достижения плотности сухого грунта не менее р=1,65 г/см3.
3. Производство работ вести в строгом соответствии с указаниями СНиП РК 3.01.01-85 "Организация строительного производства" и СНиП РК 1.03-05-2001 "Техника безопасности в строительстве"

Изм.	Кол.уч	Лист	N док.	Подпись	Дата
Проверил		Аманкелди			
Исполнил		Каржау			
Н.контр		Утелбаев			

38-2023 АС

«Строительство наружных инженерных сетей и благоустройства к медицинскому пункту в с. Байкошкар Аягозскогорайона области Абай»

Выгреб	Стадия	Лист	Листов
	РП	3	
Выгреб; Разрез 1-1. Узел А.			

ИНВ. N ПОДЛ. | ПОДПИСЬ И ДАТА | ВЗАМ. ИНВ. N

Схема горловины

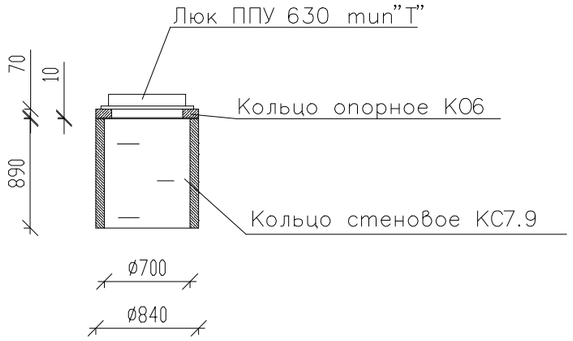

Схема раскладки стеновых колец

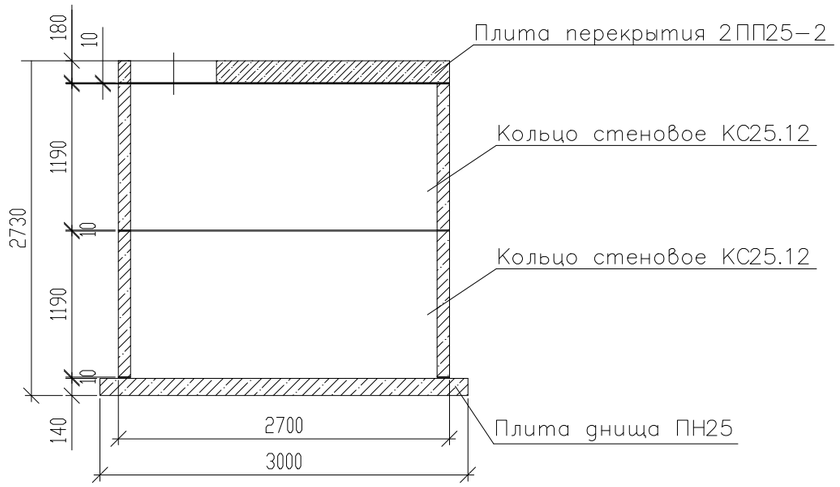

Стремянка С-1

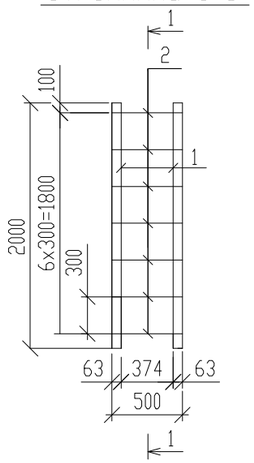

1-1

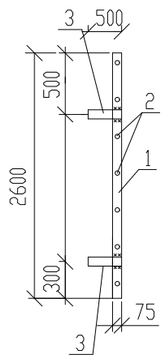

2
АС-4

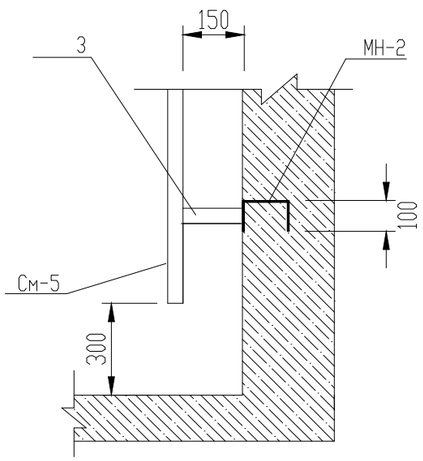

Спецификация сборных бетонных и железобетонных элементов

	Марка элемента	На 1 элемент				Кол-во (шт)	Общий		Примечания
		Вес,т	Класс бетона	Бетон (м3)	Сталь (кг)		Бетон (м3)	Сталь (кг)	
Расход к горловине колодца									
Кольцо стеновое	КСТ 7.9	0,38	В15	0,15	4,80	1	0,15	4,80	Серия 3.900.1-14 в.1
Кольцо опорное	КО 69	0,05	В15	0,02	1,1	1	0,02	1,1	Серия 3.900.1-14 в.1
Кирпичная кладка	КОРПо1НФ/100/2,5/50 ГОСТ530-2007	-	-	-	-	-	-	-	
ТУ4859-001-40547719-2009	Люк полимерно-песчаный ППУ-630 тип Т	0,055		0,02		1			
Расход стеновых колец-колодца									
Плита перекрытия	2 ПП25-2	2,31	В20	0,92	112,93	1	0,92	112,93	Серия 3.900.1-14 в.1
Кольцо стеновое	КС25.12	2,42	В20	0,97	15,74	2	1,94	30,60	Серия 3.900.1-14 в.1
Плита днища	ПН25	2,45	В20	0,98	143,30	1	0,98	143,30	Серия 3.900.1-14 в.1

Спецификация материалов

Марка, поз.	Обозначение	Наименование	Кол. шт.	Масса ед. кг.	Примечание
		Стремянка С-5			35,6
1	ГОСТ 8509-93	L63x5 l=2000	2	9,62	19,24
2	ГОСТ 5181-82	ø18AIII l=480	7	0,96	6,72
3	ГОСТ 8509-93	L63x5 l=500	4	2,41	9,64
		Асфальто-бетон с песчано-гравийной подготовкой м2	2,75		
		Бетон кл. В7,5 м3	0,15		

1.Данный лист смотреть совместно с листом АС-3,5
2.Все сборные ж/б элементы устанавливаются на цементно-песчаном растворе марки М100.
3.Металлическую стремянку окрасить лакокрасочным покрытием ПФ 115 в 2 слоя (толщина 50-60 мкм) по грунту ГФ021 в 1 слой.

Изм.	Кол.уч	Лист	N док.	Подпись	Дата
Проверил		Аманкелди			
Исполнил		Каржау			
Н.контр		Утелбаев			

38-2023 АС

«Строительство наружных инженерных сетей и благоустройства к медицинскому пункту в с. Байкошкар Аягозскогорайона области Абай»

Выгреб

Стадия	Лист	Листов
РП	4	

Схема горловины. Спецификация. Схема раскладки стеновых колец. Стремянка С-1. Сеч.1-1.

ИНВ. N ПОДЛ. | ПОДПИСЬ И ДАТА | ВЗАМ. ИНВ. N

Схема расположения соединительных элементов

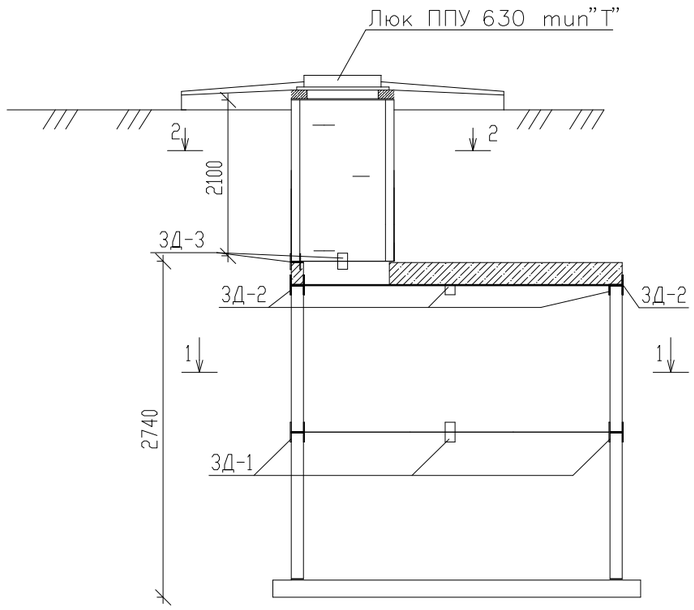

ЗД-1

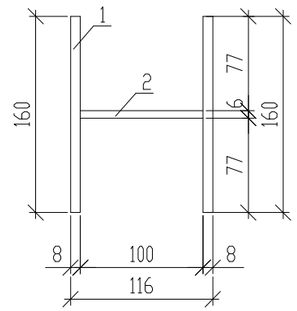

ЗД-2

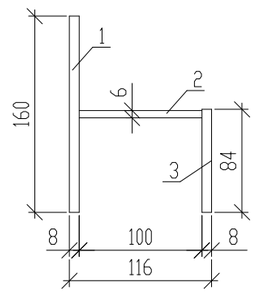

ЗД-3

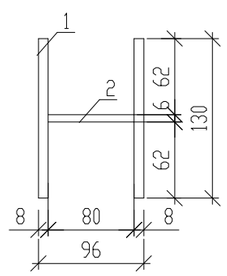

Разрез 1–1

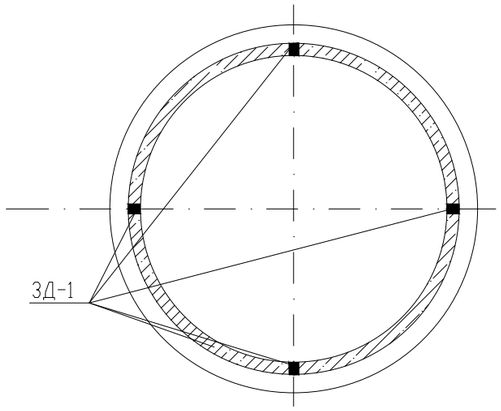

Разрез 2–2

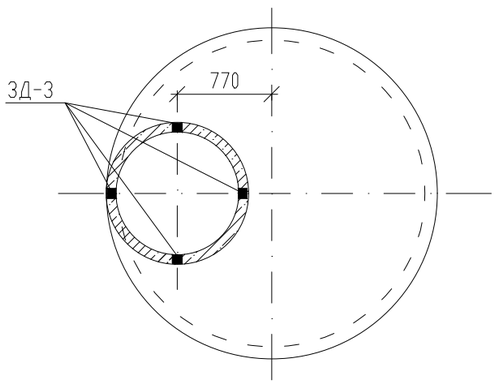

Спецификация материалов

Марка, поз.	Обозначение	Наименование	Кол. шт.	Масса ед. кг.	Примечание
		ЗД-1	4	1,985	7,94
1	ГОСТ 19903-74*	Пластина -8х80, l=160	2	0,804	1,608
2	ГОСТ 19903-74*	Пластина -6х80, l=100	1	0,377	0,377
		ЗД-2	4	1,603	6,412
1	ГОСТ 19903-74*	Пластина -8х80, l=160	1	0,804	0,804
2	ГОСТ 19903-74*	Пластина -6х80, l=100	1	0,377	0,377
3	ГОСТ 19903-74*	Пластина -8х80, l=84	1	0,422	0,422
		ЗД-3	4	1,607	6,428
1	ГОСТ 19903-74*	Пластина -8х80, l=130	2	0,653	1,306
2	ГОСТ 19903-74*	Пластина -6х80, l=80	1	0,301	0,301

1.Данный лист смотреть совместно с листом АС-3,4
2.Сварку элементов конструкции производить ручной электродуговой электросваркой по ГОСТ 5264-80* электродами типа Э46А по ГОСТ 9467-75*.
3.Длину сварных швов элементов каркаса принимать по длине контактных поверхностей стыкуемых элементов. Высоту сварных швов принимать минимальной толщине стыкуемых элементов.

Изм.	Кол.уч	Лист	N док.	Подпись	Дата
Проверил		Аманкелди			
Исполнил		Каржау			
Н.контр		Утелбаев			

38-2023 АС

«Строительство наружных инженерных сетей и благоустройства к медицинскому пункту в с. Байкошкар Аягозскогорайона области Абай»

Выгреб

Стадия	Лист	Листов
РП	5	

Схема расположения соединительных элементов. ЗД-1,2,3. Спецификация.

ВЗАМ. ИНВ. N | ПОДПИСЬ И ДАТА | ИНВ. N ПОДЛ.

Дыхательное устройство ДУ-1

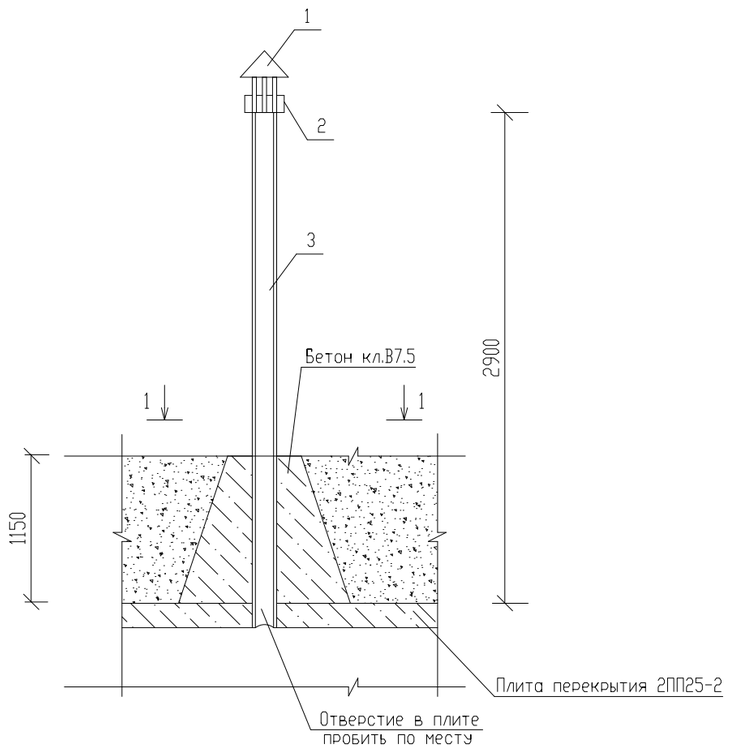

Спецификация материалов

Марка, поз.	Обозначение	Наименование	Кол. шт.	Масса ед. кг.	Примечание
		Сборочные единицы			
1	1.494-32	Зонт круглый ∅ 200	1	2,0	2,0кг
2	ГОСТ 103-91	-30х480х4	1	0.45	0.45кг
3	ГОСТ 1839-80	Труба асбестоцементная ∅100, L=2900мм	1	17,69	17,69кг
4	ГОСТ 7798-70*	Болт М12 l=30	1	0,041	0,041кг
5	ГОСТ 11371-78*	Шайба М12	1	0,0063	0,0063кг
6	ГОСТ 5915-70*	Гайка М12	1	0,016	0,016кг
		Материалы:			
		Бетон кл.В7.5, W6, F50 м3	0,175		

1-1

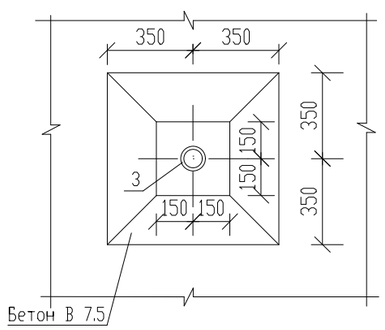

Поз. 2

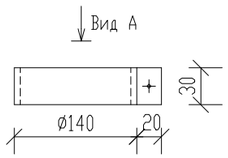

Вид А

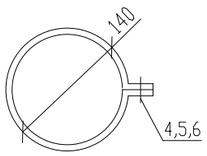

Изм.	Кол.уч	Лист	N док.	Подпись	Дата
Проверил		Аманкелди			
Исполнил		Каржау			
Н.контр		Утелбаев			

38-2023 АС

«Строительство наружных инженерных сетей и благоустройства к медицинскому пункту в с. Байкошкар Аягозскогорайона области Абай»

Выгреб	Стадия	Лист	Листов
	РП	6	

Дыхательное устройство ДУ-1.
Сечение 1-1. Поз.2. Вид А.
Спецификация материалов.

ВЗАМ. ИНВ. N | ПОДПИСЬ И ДАТА | ИНВ. N ПОДЛ.

Общие данные

Инженерно - геологические изыскания по объекту: **«Разработка ПСД на строительство наружных инженерных сетей и благоустройства к медицинским пунктам в с.Байкошкар, Аягозского района области Абай»** выполнялось в июне 2023г. специалистами ТОО «СпутникПроектГеодезия» по заданию ТОО «ШЫМГОРПРОЕКТ».

Целью инженерно-геологических изысканий на данном объекте согласно технического задания являлось:

- изучение геологических и гидрогеологических условий участка изысканий путем проведения буровых работ;
- выделение инженерно-геологических элементов на участке изысканий;
- оценка физико-механических характеристик грунтов;
- оценка опасности агрессивного воздействия грунтов и грунтовых вод на строительные материалы
- изучение сейсмических и климатических условий участка.

Климаткая справка.

(СП РК 2.04-01-2017)
Пункт Аягоз.
Климатический подрайон III А Температура наружного воздуха в. °С:
абсолютная максимальная +40,3
абсолютная минимальная -44,9
Средняя максимальная температура воздуха наиболее теплого месяца,
°С +28,5;
Температура воздуха наиболее холодных (обеспеченностью 0,92): Суток - -36,3;
Пятидневки - -32,8;
Периода - -20,8;
Средняя суточная температуры воздуха наиболее холодного месяца, °С -15,8. Средняя суточная температуры воздуха наиболее теплого месяца, °С +20,9.
Продолжительность, сут. Средняя суточная температура воздуха, °С, периода со средней суточной температурой воздуха: 0°С - 153/-10,5;
8°С - 207/-7,3;
10°С - 222/-5,5;
Средняя годовая температура воздуха, °С - 3,4; Количество осадков за ноябрь-март - 106 мм; Количество осадков за апрель-октябрь - 182 мм;
Преобладающее направление ветра за декабрь-февраль - С (северный) Преобладающее направление ветра за июнь-август - СВ (северо-восточный) Максимальная из средних скоростей ветра по румбам за январь - 9,0/сек; Минимальная из средних скоростей ветра по румбам за июль, - 2,7м/сек; Базовая скорость ветра, - 35м/с;
Давление ветра, - 0,77 кПа; Высота снежного покрова:
средняя из наибольших декадных за зиму - 28,4см; максимальная из наибольших декадных - 93,0см; максимальная суточная за зиму на последний день декады - см;
Продолжительность залегания устойчивого снежного покрова 134дней; Нормативная глубина промерзания, м: 1,00;
Глубина проникновения 0°С в грунт, м: - 1,50; Зона влажности - 3 (сухая);
Район по весу снегового покрова - III. Район по давлению ветра - IV.
Район по толщине стенки гололеда - III.

Объемно-планировочные решения

Проектируемая площадка под ДЭС – с размерами 2.5 х 1.5 м. За относительную отметку 0.000 принят уровень чистого пола проектируемого здания что соответствует абсолютной отметке 726,00 по генплану.

Конструктивные решения.

Фундаменты – монолитная железобетонная плита из бетона кл.В15, на портландцементе по ГОСТ 10178-85*, армированная сварными сетками диаметром 12 А-III по ГОСТ 5781-82*.
Отмостка – бетонная кл. В7.5, шириной 2,0м, толщиной 100мм с уклоном 0,03 от здания.
Основания под фундаменты и фундаменты из монолитного железобетона должны быть освидетельствованы представителем авторского надзора с приложением актов на скрытые работы, лабораторных заключений, исполнительных съемок по формам и приложениям СНиП РК 1.03-06-2002 "Строительное производство. Организация строительства зданий и сооружений".

Бетонные работы осуществлять в соответствии с указаниями СНиП 3.03.01-87 "Несущие и ограждающие конструкции".

Защита строительных конструкций от коррозии

Защиту строительных конструкций от коррозии осуществлять в соответствии с СНиП РК 2.01-19-2004 "Защита строительных конструкций от коррозии". При этом необходимо выполнить следующие мероприятия

Фундаменты и другие железобетонные конструкции, соприкасающиеся с грунтом, изготовляются на портландцементе по ГОСТ 10178-85*.

Защита от коррозии металлических конструкций осуществляется лакокрасочными материалами 1-ой группы в соответствии с СНиП РК 2.02-19-2004. Поверхности несущих стальных конструкций перед нанесением защитных лакокрасочных покрытий зачищают от окислов (окалины, ржавчины, шлаковых включений) до 3 степени очистки согласно ГОСТ 9.402-2004 «Подготовка металлических поверхностей перед окрашиванием». Качество лакокрасочного покрытия несущих металлических конструкций должно соответствовать VII классу по ГОСТ 9.032-74 «Покрытия лакокрасочные».
Для защиты от коррозии деревянных конструкций, вызываемой биологическими агентами, нижняя поверхность настила из досок расположенного по нижним поясам ферм должна быть антисептирована антисептиками или обработана антисептическими пастами.
В качестве антисептиков для поверхностной обработки древесины следует использовать состав комплексного действия ТХЭФ, обладающим биозащитными и огнезащитными свойствами. Состав ТХЭФ – это раствор трихлорэтилфосфата в четыреххлористом углероде в следующем соотношении по массе:
трихлорэтилфосфат ТУ 6-05-1611-78 – 40%,
четыреххлористый углерод ГОСТ 4-05 – 60%

Указания по производству работ в зимних условиях

Данные указания выполняются в период производства бетонных работ при ожидаемой среднесуточной температуре наружного воздуха ниже 5°С и минимальной суточной температуре ниже 0°С.

Приготовление бетонной смеси следует производить в обогреваемых бетоносмесительных установках, применяя подогретую воду, оттаянные или подогретые заполнители, обеспечивающие получение бетонной смеси с температурой не менее 5°С. Допускается применение неотогретых сухих заполнителей, не содержащих наледи на зернах и смерзшихся комьев. При этом продолжительность перемешивания бетонной смеси должна быть увеличена не менее чем на 25 % по сравнению с летними условиями. Способы и средства транспортирования должны обеспечивать предотвращение снижения температуры бетонной смеси ниже требуемой.

В зимних условиях необходимо использовать бетоны и растворы с добавлением пластификаторов и противоморозных добавок согласно приложения 9 к СНиП РК 5.03.37-2005 "Несущие и ограждающие конструкции"

Противопожарные мероприятия

Противопожарные мероприятия предусмотрены в соответствии с требованиями СНиП РК 2.02-05-2002г. «Пожарная безопасность зданий и сооружений».

Несущие и ограждающие конструкции здания обеспечивают необходимую степень огнестойкости. До ввода в эксплуатацию объект должен быть обеспечен первичными средствами пожаротушения.

Антипросадочные мероприятия

Антипросадочные мероприятия выполнены в соответствии с требованиями СНиП 2.02.01-93 «Основания зданий и сооружений». Проектирование оснований фундаментов выполнено согласно МСП 5.01-102-2002. Тип грунтовых условий по просадочности – I.

В качестве основания фундаментов предусмотрено устройство грунтовой подушки из уплотненного местного суглинистого грунта. Толщина грунтовой подушки 0.5м.

Согласовано

Взам. инв.N

Подп. и дата

Инв. N подл.

						38-2023 АС
						«Строительство наружных инженерных сетей и благоустройства к медицинскому пункту в с. Байкошкар Аягозскогорайона области Абай»
Изм.	Кол.уч.	Лист	N док.	Подпись	Дата	
Проверил		Ермеков С				Стадия: РП; Лист: 2; Листов:
Разработал		Дуйсенбаев				
Н. контроль		Мокринская				Общие данные — ТОО "ШЫМГОРПРОЕКТ" г. Шымкент-2023г.

План фундамента

0.000=726,00

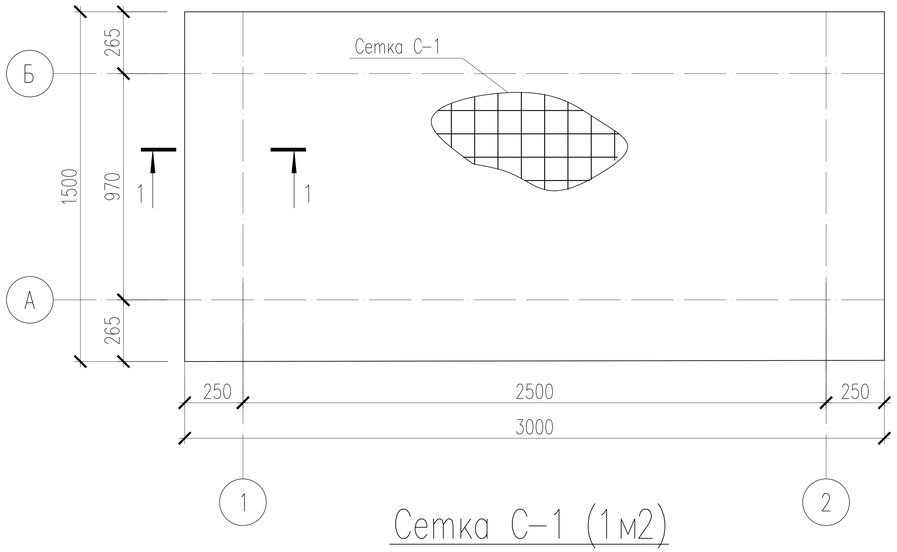

Сетка С-1 (1м2)

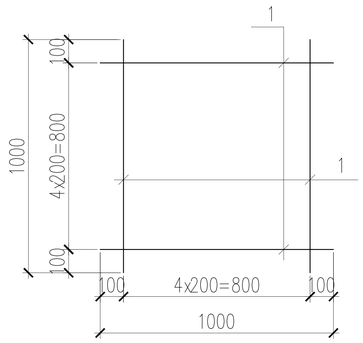

Ведомость деталей

Поз.	Эскиз
3	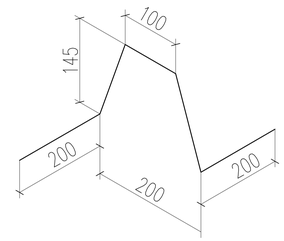

1 – 1

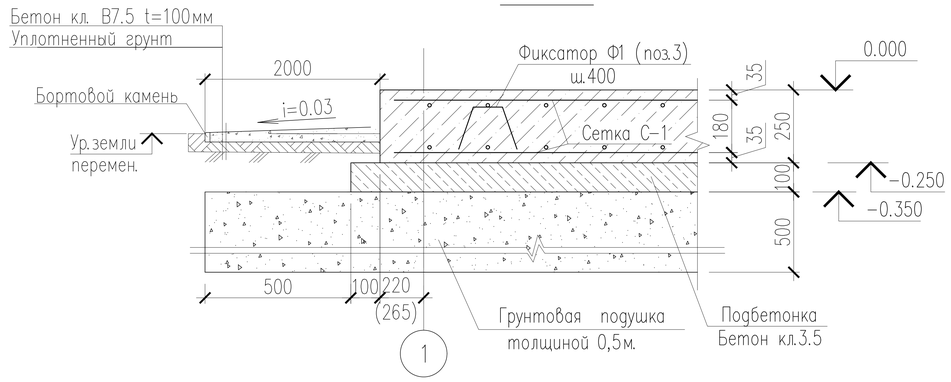

Спецификация материалов

Поз.	Обозначение	Наименование	Кол.	Масса ед., кг.	Примеч.
		Фундамент монолитный Фм-1	1		
		Сетка С-1	2	40,05	80,1
С-1		Сетка С-1 на 1м2	4,5	8.90	40,05
1	ГОСТ 34028-2016	ø12 А500С L=1000	10	0.89	8.90
		Фиксатор Ф-1	15	0.52	7,8
3	ГОСТ 5781-82*	ø10 А-I L=845	1	0.521	0.520
	Материалы:	Бетон кл. В15 м3	1,2		
		Бетон кл. В3.5 м3	0,5		подбетонка

1. Данный лист см. совместно с листом АС-2.
2. За отметку 0.000 принята абсолютная отметка 726,00 по ГП
3. При бетонировании обеспечить защитные слои бетона указанные на чертеже.
4. Распалубку и загружение монолитных конструкций производить при достижении бетоном не менее 70% проектной прочности.
5. Под фундамент выполнить грунтовую подушку из местного суглиностого грунта, высотой 0.5м.

Изм.	Кол.уч.	Лист	N док.	Подпись	Дата
Проверил		Ермеков С			
Разработал		Дуйсенбаев			
Н. контроль		Мокринская			

38-2023 АС

«Строительство наружных инженерных сетей и благоустройства к медицинскому пункту в с. Байкошкар Аягозскогорайона области Абай»

Площадка под ДЭС

Стадия	Лист	Листов
РП	3	

План фундамента. Сетка С-1; Сечение 1-1

ТОО "ШЫМГОРПРОЕКТ" г. Шымкент-2023г.

Согласовано

Взам. инв.N

Подп. и дата

Инв. N подл.

Ведомость основных комплектов рабочих чертежей

Обозначение	Наименование	Примечание
ГП	Генеральный план и наружные сети.	
АС	Архитектурно-строительные решения	

Ведомость чертежей основного комплекта АС

Лист	Наименование	Примечание
АС-3	Общие данные	
АС-4	Общие данные	
АС-5	План фундамента КТПН Развертка фундаментов по осям 1, 2 Спецификация материалов	

Согласовано

Взам. инв.N

Подп. и дата

Инв. N подл.

Настоящий проект разработан в соответствие с действующими на территории Республики Казахстан нормами и правилами и предусматривает мероприятия, обеспечивающие взрыво- пожаро- безопасность и исключающие вредные воздействия на окружающую среду и воздушный бассейн, а также предупреждающие чрезвычайные ситуации природного и техногенного характера.

Главный инженер проекта _____ Утелбаев Е.

Изм.	Кол.уч.	Лист	№ док.	Подп.	Дата
Проверил		Утелбаев Е.			
Разработ.		Каржау С.			
Н. контроль		Калтай			

38-2023 АС

«Строительство наружных инженерных сетей и благоустройства к медицинскому пункту в с. Байкошкар Аягозского района области Абай»

Фундамент под КТПН

Стадия	Лист	Листов
РП	1	

Общие данные

ТОО "ШЫМГОРПРОЕКТ" г.Шымкент - 2023 г.

Общие данные

Инженерно – геологические изыскания по объекту: «Строительство наружных инженерных сетей и благоустройства к медицинскому пункту в с. Байкошкар Аягозскогорайона области Абай» выполнялось в июне 2023г. специалистами ТОО «СпутникПроектГеодезия» по заданию ТОО «ШЫМГОРПРОЕКТ».
Целью инженерно–геологических изысканий на данном объекте согласно технического задания являлось:
изучение геологических и гидрогеологических условий участка изысканий путем проведения буровых работ;
выделение инженерно–геологических элементов на участке изысканий;
оценка физико–механических характеристик грунтов;
оценка опасности агрессивного воздействия грунтов и грунтовых вод на строительные материалы
изучение сейсмических и климатических условий участка.

Климаткая справка.

(СП РК 2.04–01–2017)
Пункт Аягоз.
Климатический подрайон III А Температура наружного воздуха в. °С:
абсолютная максимальная +40,3
абсолютная минимальная –44,9
Средняя максимальная температура воздуха наиболее теплого месяца, °С +28,5;
Температура воздуха наиболее холодных (обеспеченностью 0,92): Суток – –36,3;
Пятидневки – –32,8;
Периода – –20,8;
Средняя суточная температуры воздуха наиболее холодного месяца, °С –15,8. Средняя суточная температуры воздуха наиболее теплого месяца, °С +20,9.
Продолжительность, сут. Средняя суточная температура воздуха, °С, периода со средней суточной температурой воздуха: 0°С – 153/–10,5;
8°С – 207/–7,3;
10°С – 222/–5,5;
Средняя годовая температура воздуха, °С – 3,4; Количество осадков за ноябрь–март – 106 мм; Количество осадков за апрель–октябрь – 182 мм;
Преобладающее направление ветра за декабрь–февраль – С (северный) Преобладающее направление ветра за июнь–август – СВ (северо–восточный) Максимальная из средних скоростей ветра по румбам за январь – 9,0/сек; Минимальная из средних скоростей ветра по румбам за июль, – 2,7м/сек; Базовая скорость ветра, – 35м/с;
Давление ветра, – 0,77 кПа; Высота снежного покрова:
средняя из наибольших декадных за зиму – 28,4см; максимальная из наибольших декадных – 93,0см; максимальная суточная за зиму на последний день декады – см;
Продолжительность залегания устойчивого снежного покрова 134дней; Нормативная глубина промерзания, м: 1,00;
Глубина проникновения 0°С в грунт, м: – 1,50; Зона влажности – 3 (сухая);
Район по весу снегового покрова – III. Район по давлению ветра – IV.
Район по толщине стенки гололеда – III.

Антикоррозионная защита

Антикоррозионная защита строительных конструкций в проекте выполнена в соответствии с требованиями СП РК 2.01–101–2013* "Защита строительных конструкций от коррозии".
Для защиты от сульфатной агрессивности грунтов и подземных вод все бетонные и железобетонные конструкции, соприкасающиеся с грунтом, выполнить из бетона на сульфатостойком цементе (ГОСТ 22266–94).

Охрана труда и техника безопасности в строительстве

Все строительные и монтажные работы выполнять в соответствии со СН РК 1.03–05–2011 "Охрана труда и техника безопасности в строительстве".

Согласовано

Взам. инв.N

Подп. и дата

Инв. N подл.

Изм.	Кол.уч.	Лист	№ док.	Подп.	Дата	38–2023 АС		
						«Строительство наружных инженерных сетей и благоустройства к медицинскому пункту в с. Байкошкар Аягозского района области Абай»		
Проверил		Утелбаев Е.				Фундамент под КТПН	Стадия	Лист	Листов
Разработ.		Каржау С.					РП	2	
Н. контроль		Калтай				Общие данные	ТОО "ШЫМГОРПРОЕКТ" г.Шымкент - 2023 г.		

План фундамента
0.000

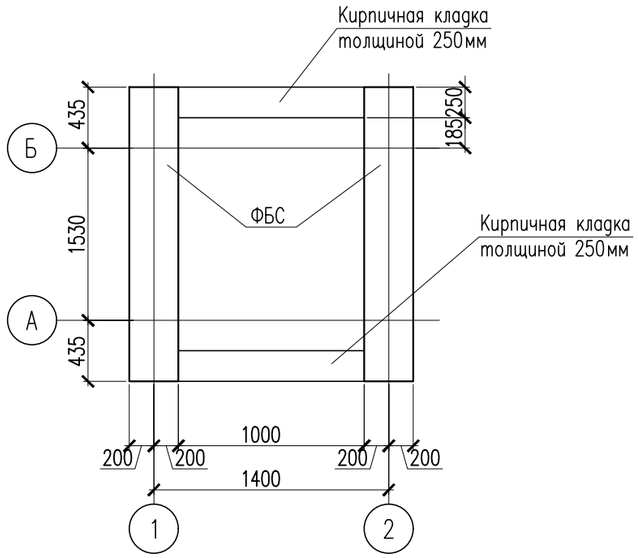

1 – 1

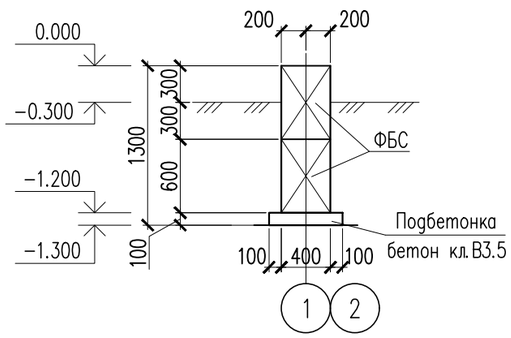

Развертка фундаментов по осям 1, 2

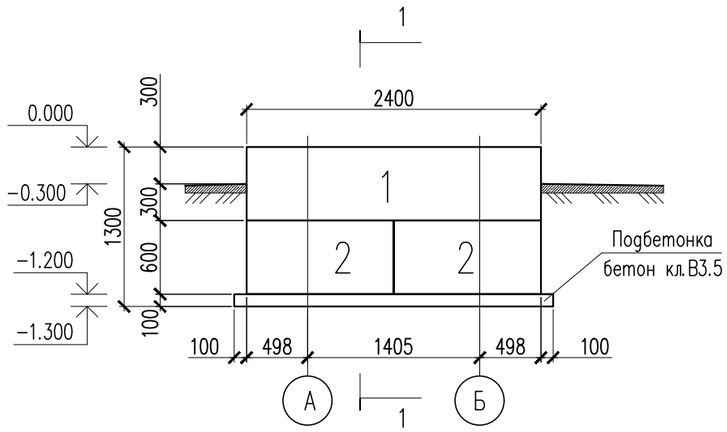

Спецификация материалов

Поз.	Обозначение	Наименование	Кол.	Масса ед., кг.	Примеч.
		Фундаментные блоки			
1	ГОСТ 13579–78*	ФБС 24.4.6	2	1300.00	2600.00
2	ГОСТ 13579–78*	ФБС 12.4.6	4	640.00	2560.00
		Кладка из обожженного полнотелого глиняного кирпича пластического формования марки КОРПо 1НФ/100/2,0/50/ по ГОСТ 530–2012, толщиной 250 мм на цементно–песчаном растворе М–50 м3	0.60		
		Материалы:			
		Бетон кл. В3.5 м3	0.312		подбетонка

Данный лист см. совместно с листом АС–
За отметку 0.000 принята отметка низа платформы КТПН.
Между блоками заполнить кирпичной кладкой толщиной 250мм.
В качестве оснований фундаментов принят местный галечниковый грунт с песчаным заполнителем.
В случае обнаружения под подошвами фундаментов грунтов с другими характеристиками, чем принятые в проекте, необходимо сообщить об этом в проектную организацию для соответствующий корректировки проекта.
Обратная засыпка пазух котлована производится суглинистым грунтом с послойным уплотнением.

Согласовано

Взам. инв. N

Подп. и дата

Инв. N подл.

Изм.	Кол.уч.	Лист	№ док.	Подп.	Дата	38–2023 АС		
						«Строительство наружных инженерных сетей и благоустройства к медицинскому пункту в с. Байкошкар Аягозского района области Абай»		
Проверил		Утелбаев Е.				Фундамент под КТПН	Стадия	Лист	Листов
Разработ.		Каржау С.					РП	3	
Н. контроль		Калтай				Общие данные (окончание).	ТОО "ШЫМГОРПРОЕКТ" г.Шымкент - 2023 г.		

Копировал Формат А3