РЕСПУБЛИКА КАЗАХСТАН

ТОО "Redline Pro"

Гослицензия №19021538 от 14.08.2020г.

Заказ: 01-15-2022

Заказчик: ГУ "Отдел ;жилищно-коммунального хозяйства, пассажирского транспорта, автомобильных дорог и жилищной инспекции Жылыойского района "

РАБОЧИЙ ПРОЕКТ

«Строительство электроснабжения на вновь предоставляемые земельные участки в с.о. Аккизтогай, Жылойского района»

Том II

Альбом 2

Электротехнические решения. Архитектурно-строительная часть

Шымкент 2023 г.

РЕСПУБЛИКА КАЗАХСТАН

ТОО "Redline Pro"

Гослицензия №19021538 от 14.08.2020г.

Заказ: 01-15-2022

Заказчик: ГУ "Отдел ;жилищно-коммунального хозяйства, пассажирского транспорта, автомобильных дорог и жилищной инспекции Жылыойского района"

РАБОЧИЙ ПРОЕКТ

«Строительство электроснабжения на вновь предоставляемые земельные участки в с.о. Аккизтогай, Жылойского района»

Том II
Альбом 2

Электротехнические решения. Архитектурно-строительная часть

Директор: Мусабай Е. Б.

ГИП: Сраил А.

Шымкент 2023 г.

Промежуточная опора

2ПБ110-5 (исп.03)

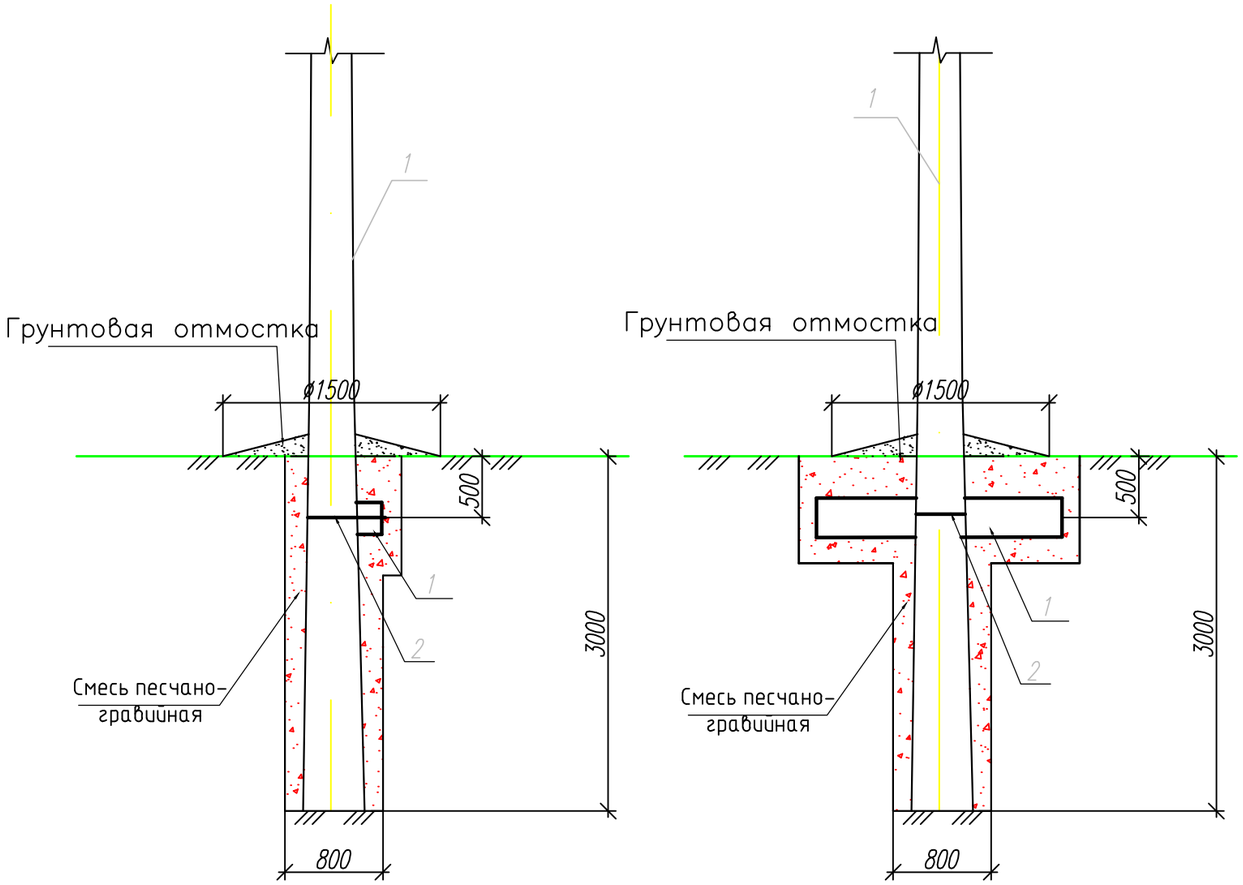

Спецификация

Поз	Обозначение	Наименование	Кол	Масса ед.кг	Примечание
1	2	3	4	5	6
		Промежуточная опора ПБ35-3.1 шт.	**41**		
1	---------	Ригель Р1-А шт.	1	500	0,2 м3
2	----------	Деталь крепления ригеля КР-5 шт.	1	14	
		Материалы			На одну опору
		Песчано-гравийная смесь м3	0,5		

Общие указания смотри лист АС_л.1.2.

Схема установки опоры на ВЛ

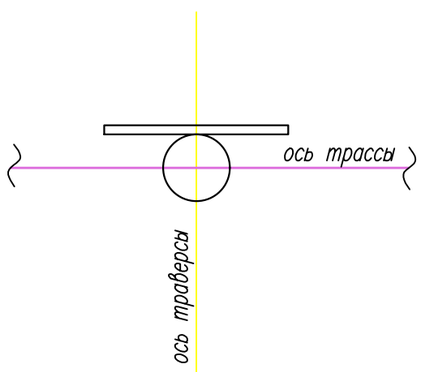

Взам.инв.N	Подпись и дата	Инв.N подл.

Изм.	Кол.уч.	Лист	N док.	Подп.	Дата	01-15-2022-ЭС			
						«Строительство электроснабжение на вновь предоставляемый земельные участки в с.о. Аккизтогай, Жылыойского района»			
ГИП		Сраил А.				Архитектурно-строительные решения ВЛ-110 кВ	Стадия	Лист	Листов
Проверил		Когамбеков					РП	2	
Разработал		Бахтыбай				План закрепления опор 2ПБ110-5(исп.03) в грунте	ТОО "Redline Pro" г. Шымкент 2022 г.		
Н.контроль		Когамбеков							

Формат А3

Схема расположения элементов фундамента опоры N1–1У110–3

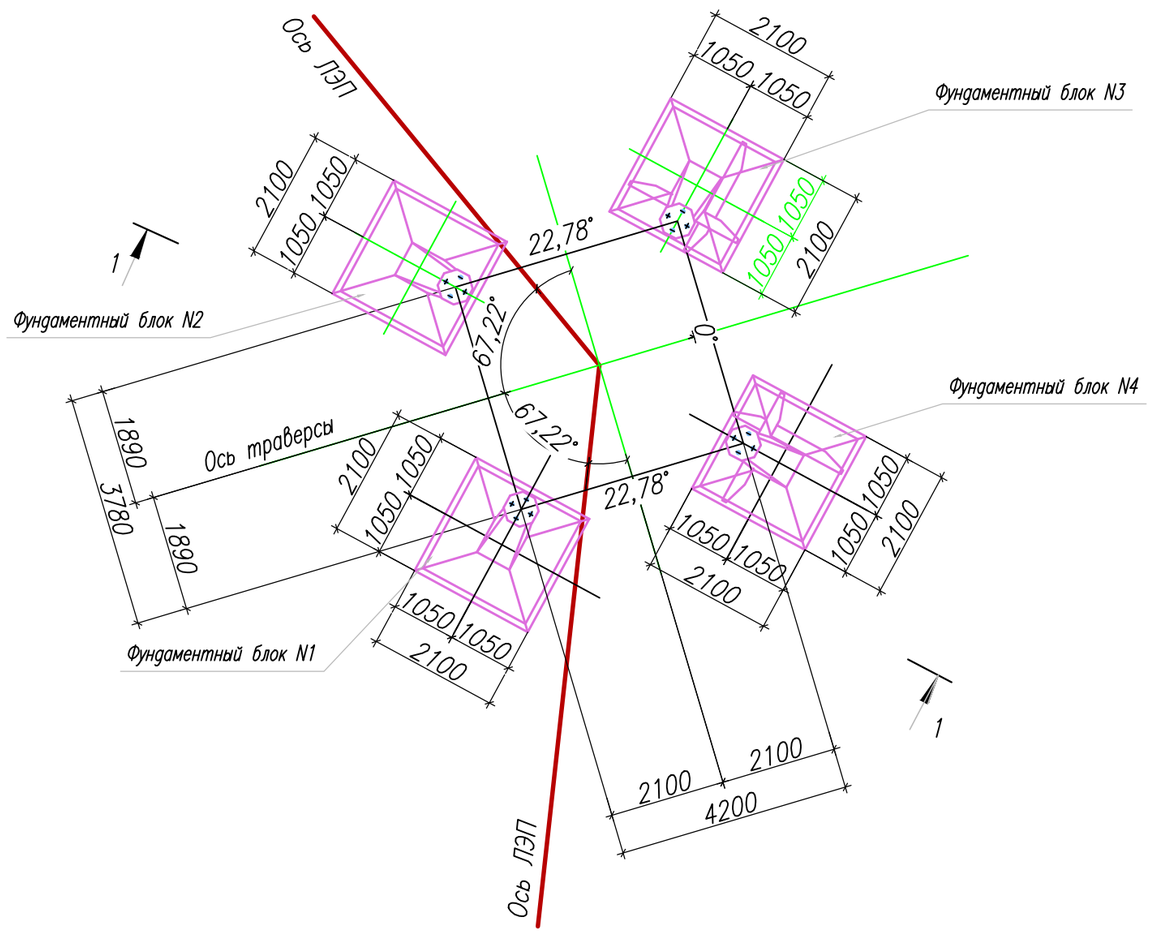

Спецификация элементов фундамента опоры N1–1У110–3

Шифр опор и № опор	№ фундаментных блоков	Марка и количество элементов						Гидроизоляция в агрессивных грунтах, м2	Щебеночная подготовка в обводненных грунтах,м3	Земляные работы, м3		
		Фундамент–подножник		Ригель		Детали крепления ригелей				Выемка	Засыпка	Планировка грунта
		Марка	Коли–чест. шт.	Марка	Коли–чест. шт.	Марка	Коли–чест. шт.					
1У110–3	1	Ф3–А	1	---	--	--	--	48	2	447	439	19
	2	Ф3–А	1	---	--	--	--					
	3	Ф3–А	1	Р1–А	2	Д–12 Д–13	4 2					
	4	Ф3–А	1	Р1–А	2	Д–12 Д–13	4 2					

1 – 1

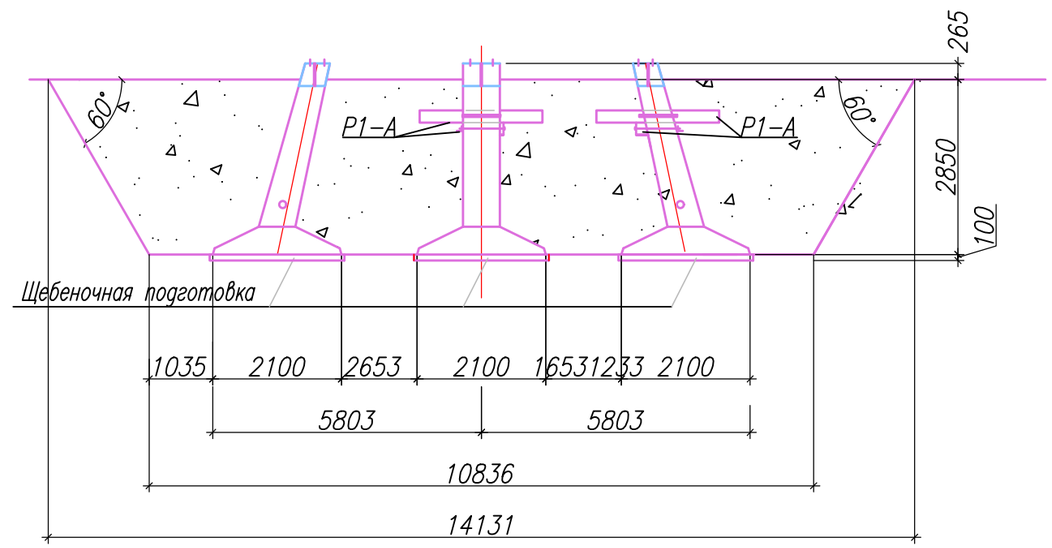

Взамен инв.N	Подпись и дата	Инв. N подл.

Изм.	Кол.уч.	Лист	N док.	Подп.	Дата
Проверил		Когамбеков			
Разработал		Бахтыбай			
Н.контроль		Когамбеков			

01–15–2022–ЭС

«Строительство электроснабжение на вновь предоставляемый земельные участки в с.о. Аккизтогай, Жылыойского района»

Архитектурно -строительные решения ВЛ -35 кВ

Стадия	Лист	Листов
РП	4.1	40

План закрепления анкерных металлических опор в грунте

ТОО "Redline Pro" г. Шымкент 2022 г.

Формат А3

Схема расположения элементов фундамента опоры N5–У35–2

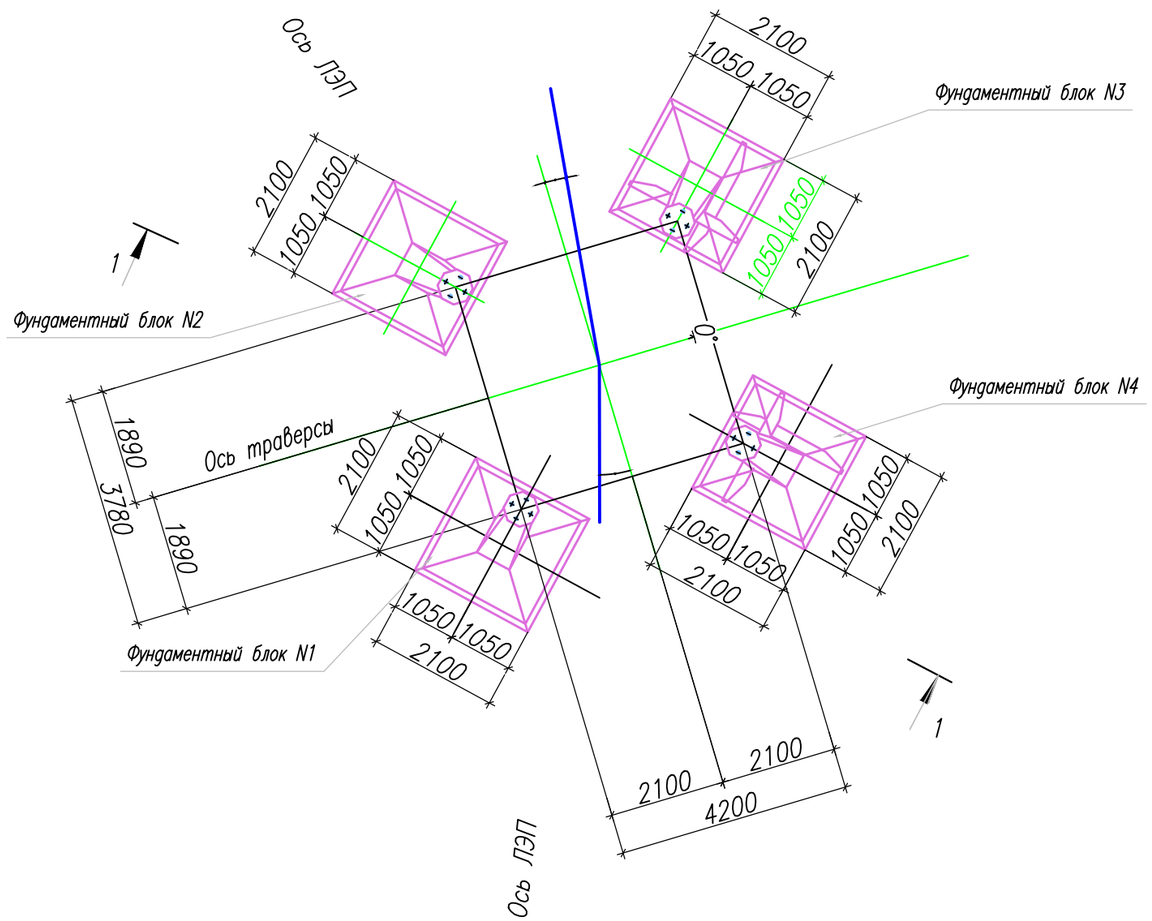

Спецификация элементов фундамента опоры N1–У35–2

Шифр опор и № опор	№ фундаментных блоков	Марка и количество элементов						Гидроизоляция в агрессивных грунтах, м2	Щебеночная подготовка в обводненных грунтах,м3	Земляные работы, м3		
		Фундамент–подножник		Ригель		Детали крепления ригелей				Выемка	Засыпка	Планировка грунта
		Марка	Коли–чест. шт.	Марка	Коли–чест. шт.	Марка	Коли–чест. шт.					
1У110–3	1	Ф3–А	1	---	--	--	--	48	2	447	439	19
	2	Ф3–А	1	---	--	--	--					
	3	Ф3–А	1	Р1–А	2	Д–12 Д–13	4 2					
	4	Ф3–А	1	Р1–А	2	Д–12 Д–13	4 2					

1 – 1

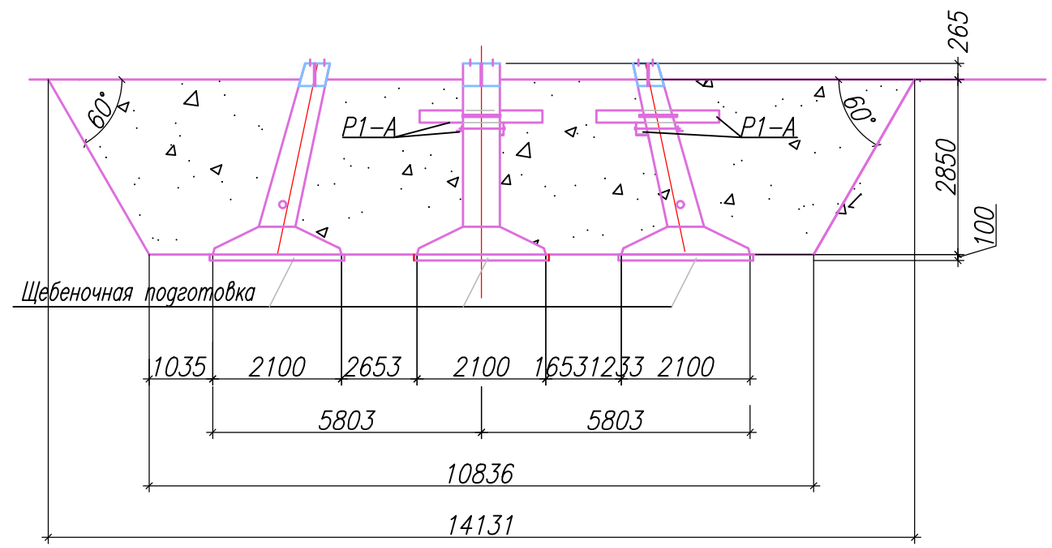

Изм.	Кол.уч.	Лист	N док.	Подп.	Дата
Проверил		Когамбеков			
Разработал		Бахтыбай			
Н.контроль		Когамбеков			

01–15–2022–ЭС

«Строительство электроснабжение на вновь предоставляемый земельные участки в с.о. Аккизтогай, Жылыойского района»

Архитектурно -строительные решения ВЛ -35 кВ

Стадия	Лист	Листов
РП	4.1	40

План закрепления анкерных металлических опор в грунте

ТОО "Redline Pro" г. Шымкент 2022 г.

Взамен инв.N

Подпись и дата

Схема расположения элементов фундамента опоры N9–1У35–2

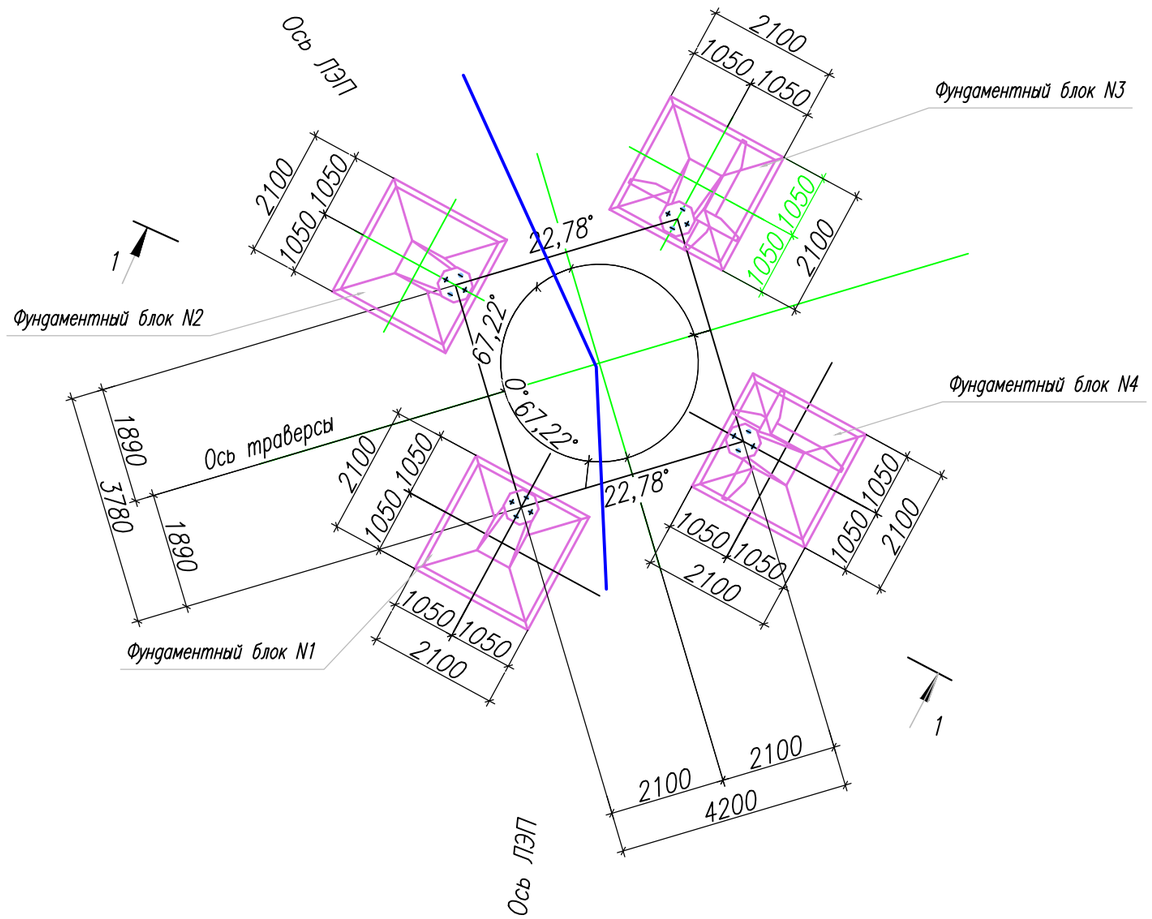

Спецификация элементов фундамента опоры N1–У35–2

Шифр опор и № опор	№ фундаментных блоков	Марка и количество элементов						Гидроизоляция в агрессивных грунтах, м2	Щебеночная подготовка в обводненных грунтах,м3	Земляные работы, м3		
		Фундамент–подножник		Ригель		Детали крепления ригелей				Выемка	Засыпка	Планировка грунта
		Марка	Коли–чест. шт.	Марка	Коли–чест. шт.	Марка	Коли–чест. шт.					
1У110–3	1	Ф3–А	1	---	--	--	--	48	2	447	439	19
	2	Ф3–А	1	---	--	--	--					
	3	Ф3–А	1	Р1–А	2	Д–12 Д–13	4 2					
	4	Ф3–А	1	Р1–А	2	Д–12 Д–13	4 2					

1 – 1

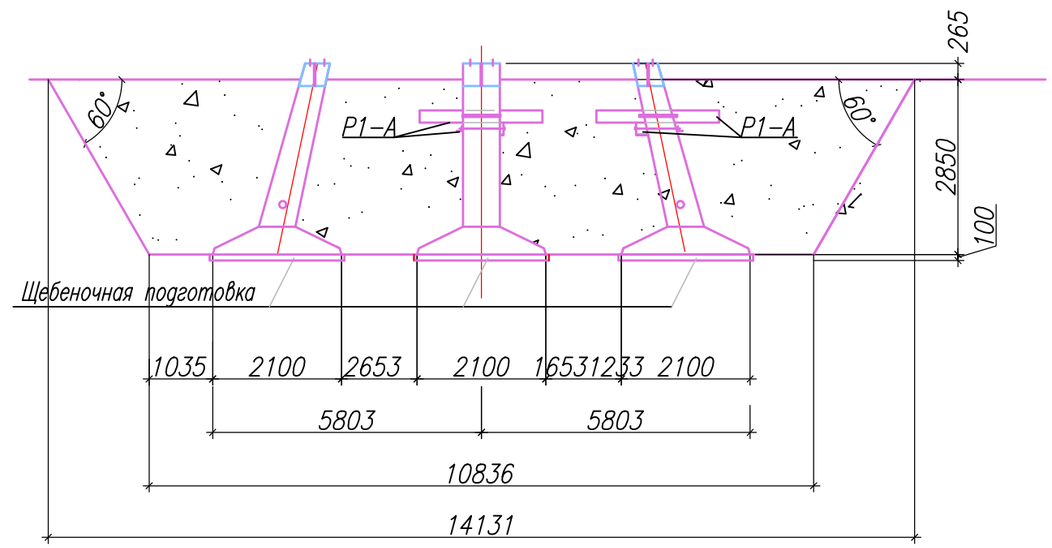

Изм.	Кол.уч.	Лист	N док.	Подп.	Дата
Проверил		Когамбеков			
Разработал		Бахтыбай			
Н.контроль		Когамбеков			

01–15–2022–ЭС

«Строительство электроснабжение на вновь предоставляемый земельные участки в с.о. Аккизтогай, Жыльойского района»

Архитектурно -строительные решения ВЛ -35 кВ

Стадия	Лист	Листов
РП	4.1	40

План закрепления анкерных металлических опор в грунте

ТОО "Redline Pro" г. Шымкент 2022 г.

Взамен инв.N

Подпись и дата

Схема расположения элементов фундамента опоры N11–У35–2

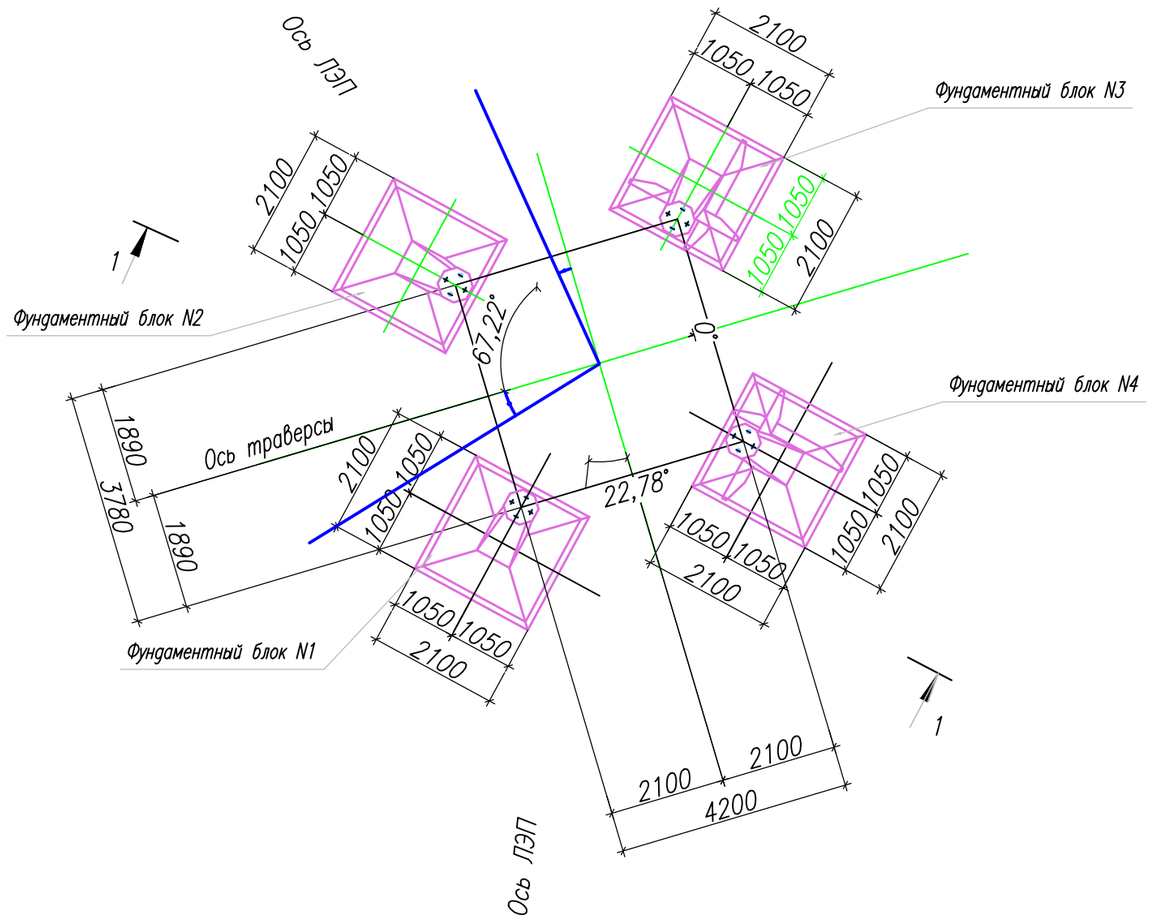

Спецификация элементов фундамента опоры N1–У35–2

Шифр опор и № опор	№ фундаментных блоков	Марка и количество элементов						Гидроизоляция в агрессивных грунтах, м2	Щебеночная подготовка в обводненных грунтах,м3	Земляные работы, м3		
		Фундамент–подножник		Ригель		Детали крепления ригелей				Выемка	Засыпка	Планировка грунта
		Марка	Коли–чест. шт.	Марка	Коли–чест. шт.	Марка	Коли–чест. шт.					
1У110–3	1	Ф3–А	1	---	--	--	--	48	2	447	439	19
	2	Ф3–А	1	---	--	--	--					
	3	Ф3–А	1	Р1–А	2	Д–12 Д–13	4 2					
	4	Ф3–А	1	Р1–А	2	Д–12 Д–13	4 2					

1 – 1

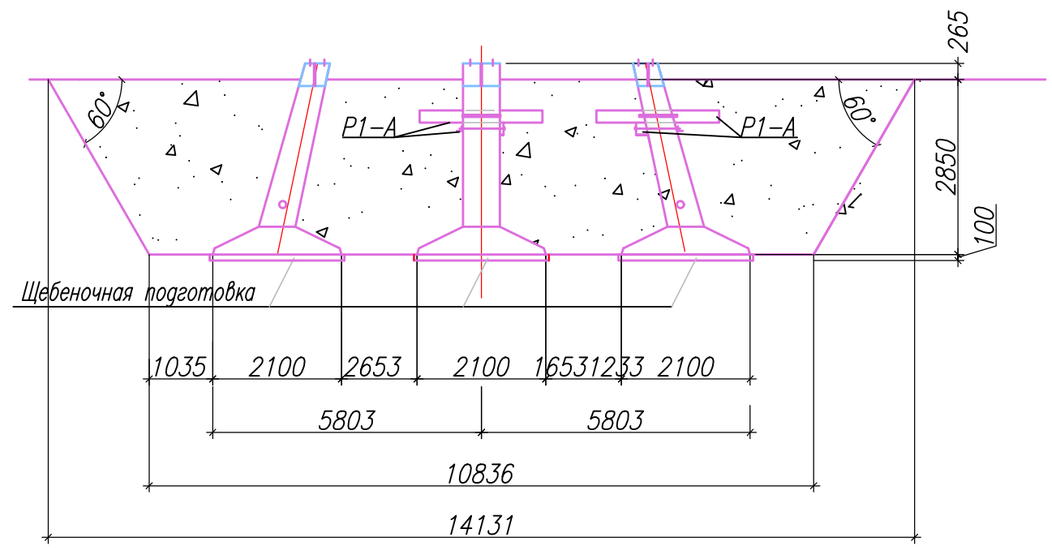

Изм.	Кол.уч.	Лист	N док.	Подп.	Дата
Проверил		Когамбеков			
Разработал		Бахтыбай			
Н.контроль		Когамбеков			

01–15–2022–ЭС

«Строительство электроснабжение на вновь предоставляемый земельные участки в с.о. Аккизтогай, Жылыойского района»

Архитектурно -строительные решения ВЛ -35 кВ

Стадия	Лист	Листов
РП	4.1	40

План закрепления анкерных металлических опор в грунте

ТОО "Redline Pro" г. Шымкент 2022 г.

Взамен инв.N

Подпись и дата

Схема расположения элементов фундамента опоры N17–У35–2

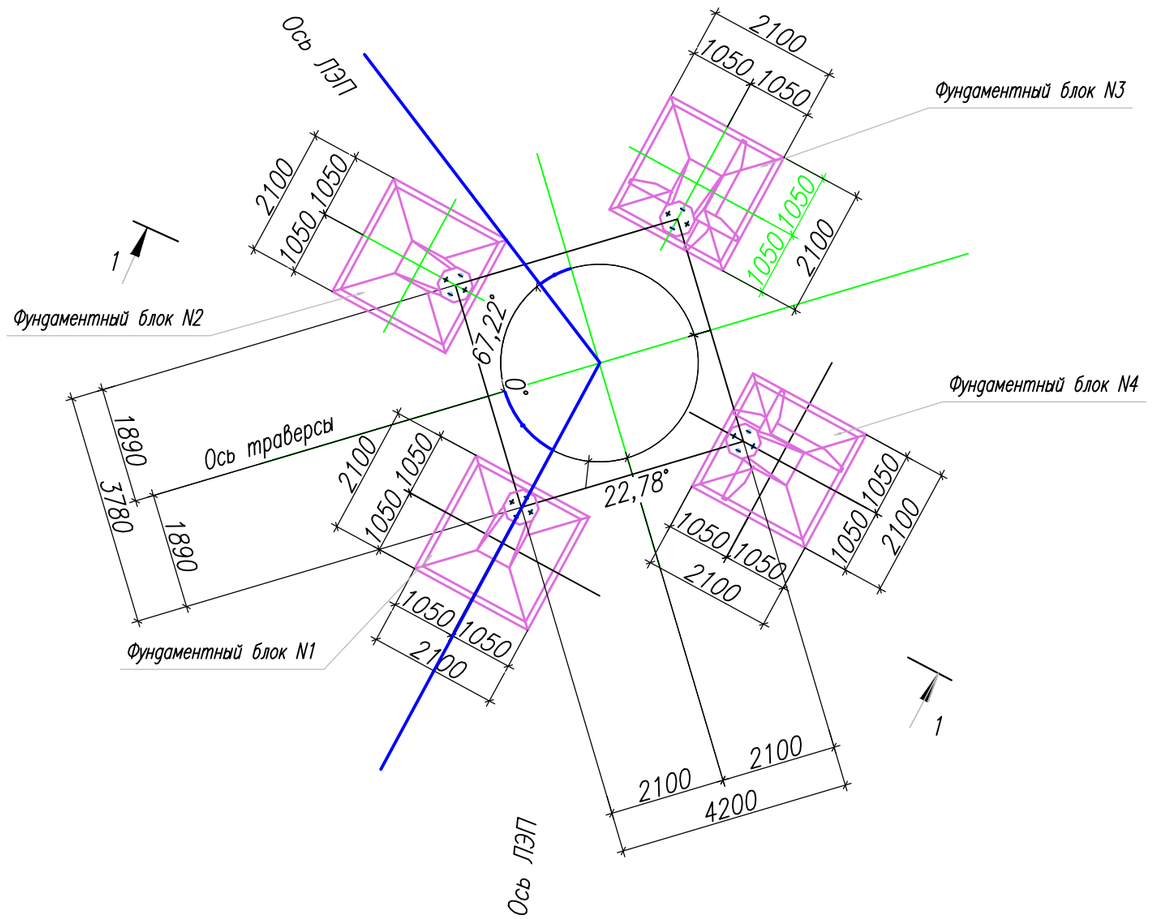

Спецификация элементов фундамента опоры N1–У35–2

Шифр опор и № опор	№ фундаментных блоков	Марка и количество элементов						Гидроизоляция в агрессивных грунтах, м2	Щебеночная подготовка в обводненных грунтах,м3	Земляные работы, м3		
		Фундамент–подножник		Ригель		Детали крепления ригелей				Выемка	Засыпка	Планировка грунта
		Марка	Коли–чест. шт.	Марка	Коли–чест. шт.	Марка	Коли–чест. шт.					
1У110–3	1	Ф3–А	1	---	--	--	--	48	2	447	439	19
	2	Ф3–А	1	---	--	--	--					
	3	Ф3–А	1	Р1–А	2	Д–12 Д–13	4 2					
	4	Ф3–А	1	Р1–А	2	Д–12 Д–13	4 2					

1 – 1

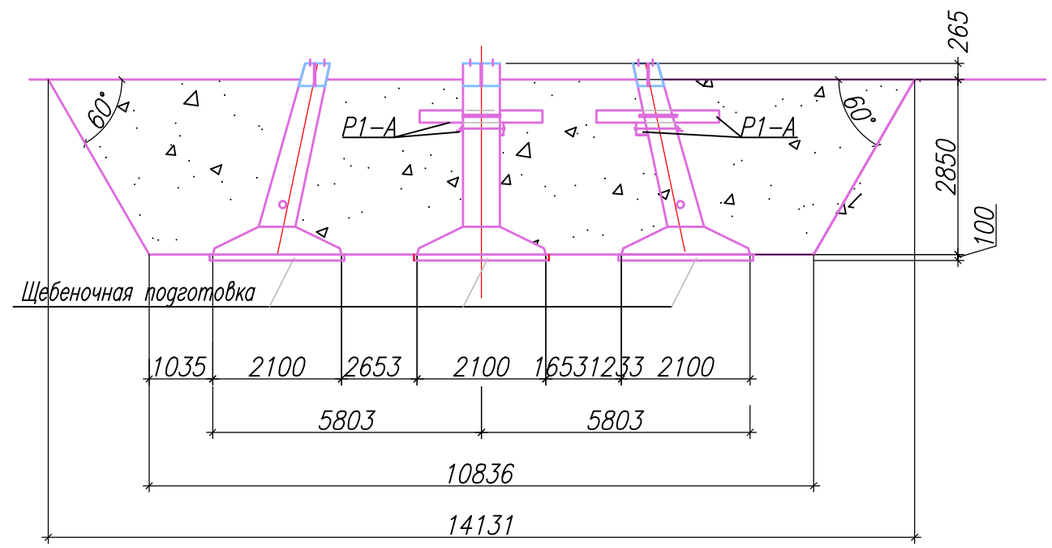

Изм.	Кол.уч.	Лист	N док.	Подп.	Дата
Проверил		Когамбеков			
Разработал		Бахтыбай			
Н.контроль		Когамбеков			

01–15–2022–ЭС

«Строительство электроснабжение на вновь предоставляемый земельные участки в с.о. Аккизтогай, Жыльойского района»

Архитектурно -строительные решения ВЛ -35 кВ

Стадия	Лист	Листов
РП	4.1	40

План закрепления анкерных металлических опор в грунте

ТОО "Redline Pro" г. Шымкент 2022 г.

Взамен инв.N

Подпись и дата

Схема расположения элементов фундамента опоры N18–У35–2

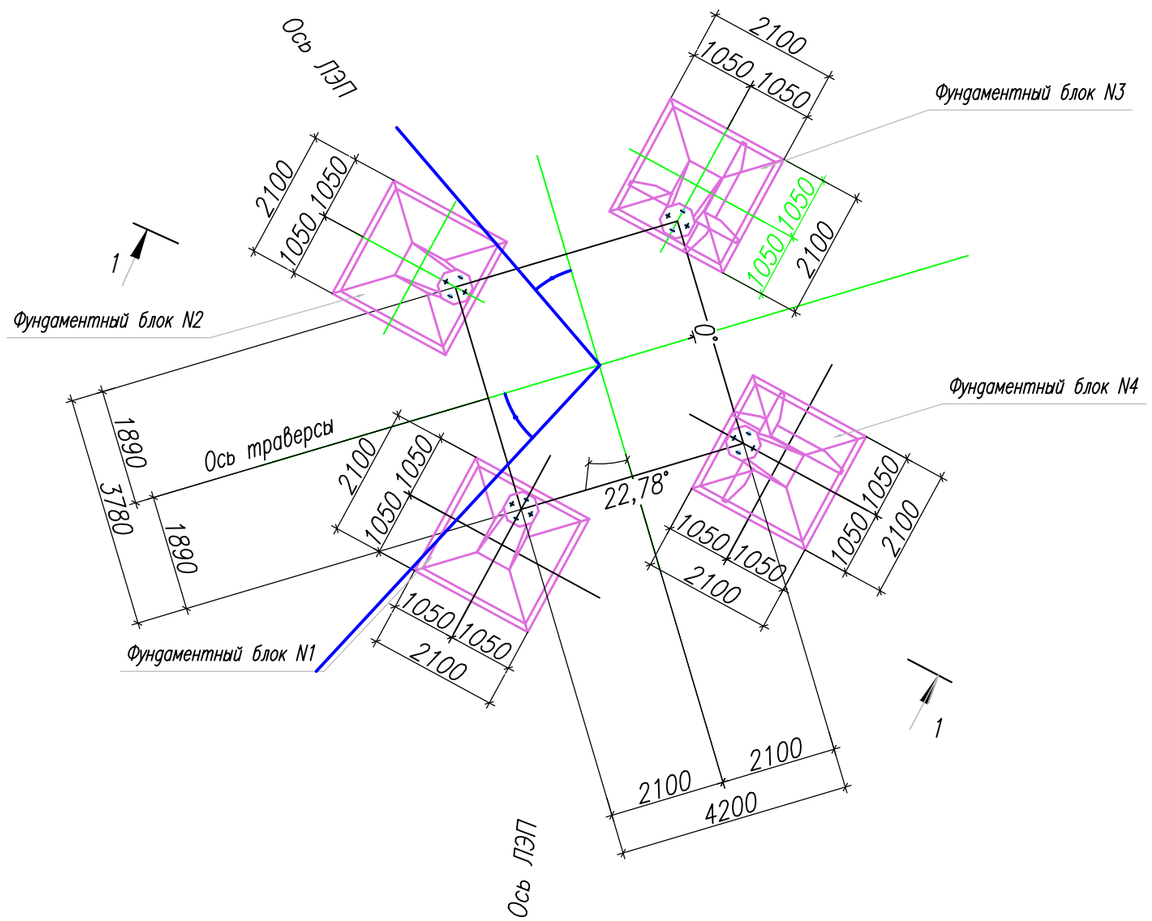

Спецификация элементов фундамента опоры N1–У35–2

Шифр опор и № опор	№ фундаментных блоков	Марка и количество элементов						Гидроизоляция в агрессивных грунтах, м2	Щебеночная подготовка в обводненных грунтах,м3	Земляные работы, м3		
		Фундамент–подножник		Ригель		Детали крепления ригелей				Выемка	Засыпка	Планировка грунта
		Марка	Коли–чест. шт.	Марка	Коли–чест. шт.	Марка	Коли–чест. шт.					
1У110–3	1	Ф3–А	1	---	--	--	--	48	2	447	439	19
	2	Ф3–А	1	---	--	--	--					
	3	Ф3–А	1	Р1–А	2	Д–12 Д–13	4 2					
	4	Ф3–А	1	Р1–А	2	Д–12 Д–13	4 2					

1 – 1

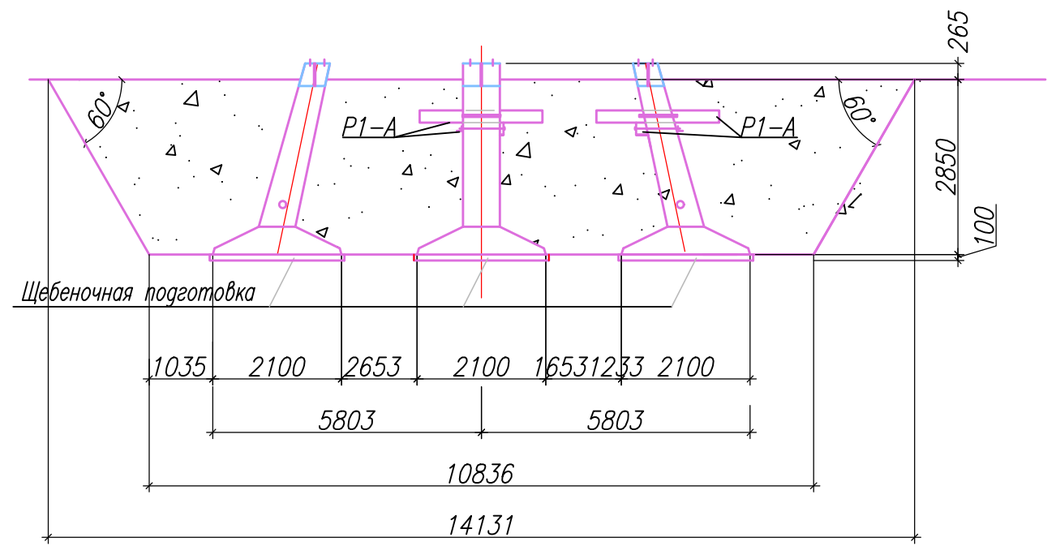

Изм.	Кол.уч.	Лист	N док.	Подп.	Дата
Проверил		Когамбеков			
Разработал		Бахтыбай			
Н.контроль		Когамбеков			

01–15–2022–ЭС

«Строительство электроснабжение на вновь предоставляемый земельные участки в с.о. Аккизтогай, Жыльойского района»

Архитектурно -строительные решения ВЛ -35 кВ

Стадия	Лист	Листов
РП	4.1	40

План закрепления анкерных металлических опор в грунте

ТОО "Redline Pro" г. Шымкент 2022 г.

Взамен инв.N

Подпись и дата

Схема расположения элементов фундамента опоры N20–У35–2

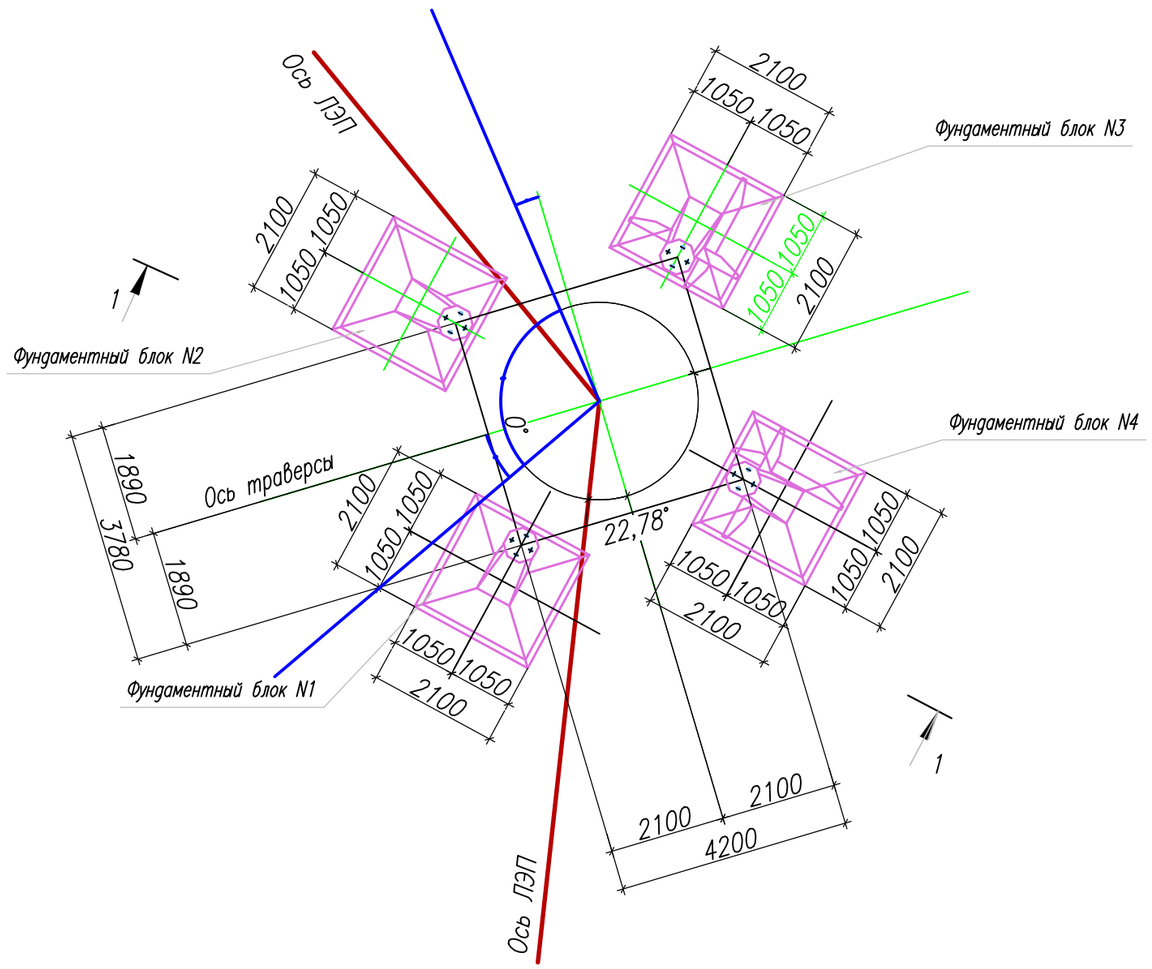

Спецификация элементов фундамента опоры N1–У35–2

Шифр опор и № опор	№ фундаментных блоков	Марка и количество элементов						Гидроизоляция в агрессивных грунтах, м2	Щебеночная подготовка в обводненных грунтах,м3	Земляные работы, м3		
		Фундамент–подножник		Ригель		Детали крепления ригелей				Выемка	Засыпка	Планировка грунта
		Марка	Коли–чест. шт.	Марка	Коли–чест. шт.	Марка	Коли–чест. шт.					
1У110–3	1	Ф3–А	1	---	--	--	--	48	2	447	439	19
	2	Ф3–А	1	---	--	--	--					
	3	Ф3–А	1	Р1–А	2	Д–12 Д–13	4 2					
	4	Ф3–А	1	Р1–А	2	Д–12 Д–13	4 2					

1 – 1

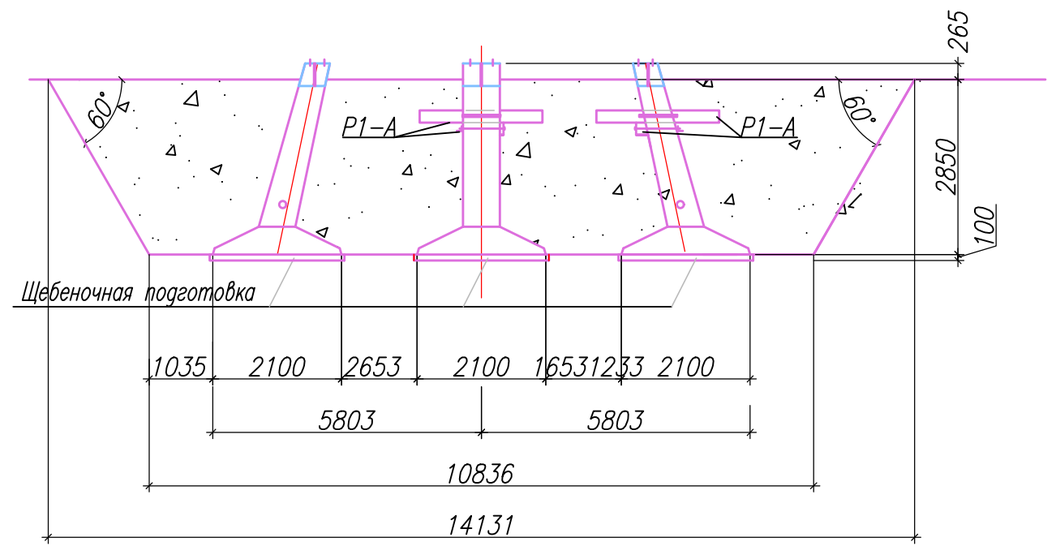

Изм.	Кол.уч.	Лист	N док.	Подп.	Дата
Проверил		Когамбеков			
Разработал		Бахтыбай			
Н.контроль		Когамбеков			

01–15–2022–ЭС

«Строительство электроснабжение на вновь предоставляемый земельные участки в с.о. Аккизтогай, Жыльойского района»

Архитектурно -строительные решения ВЛ -35 кВ

Стадия	Лист	Листов
РП	4.1	40

План закрепления анкерных металлических опор в грунте

ТОО "Redline Pro" г. Шымкент 2022 г.

Взамен инв.N

Подпись и дата