РЕСПУБЛИКА КАЗАХСТАН

ТОО "Redline Pro"

Гослицензия №19021538 от 14.08.2020г.

ТОО "Жаңа Құрылыс Групп"

Лицензия №19003148 от 12.02.2019г.

Заказ: 296-2022

Заказчик: ГУ "Отдел жилищно-коммунального хозяйства, пассажирского транспорта, автомобильных дорог и жилищной инспекции Жылыойского района"

РАБОЧИЙ ПРОЕКТ

«Строительство газоснабжение на вновь предоставляемый земельные участки в с. Аккиизтогай Жылыойского района»

Том I

Альбом I

Наружный газопровод среднего давления

Шымкент 2023 г.

РЕСПУБЛИКА КАЗАХСТАН

ТОО "Redline Pro"

Гослицензия №19021538 от 14.08.2020г.

ТОО "Жаңа Құрылыс Групп"

Лицензия №19003148 от 12.02.2019г.

Заказ: 296-2022

Заказчик: ГУ "Отдел жилищно-коммунального хозяйства, пассажирского транспорта, автомобильных дорог и жилищной инспекции Жылыойского района"

РАБОЧИЙ ПРОЕКТ

«Строительство газоснабжение на вновь предоставляемый земельные участки в с. Аккиизтогай Жылыойского района»

Том I
Альбом I

Наружный газопровод среднего давления

Директор: Мусабай Е.

ГИП: Агайдар Р.

Шымкент 2023 г.

ОБЩИЕ УКАЗАНИЯ

Рабочий проект газоснабжения выполнен согласно технических условии за №90 от 21.09.2022 года выданных ТОО "Жылыойгаз", задании на проектирование, а также в соответствии требованиями СН РК 4.03-01-2011, СП РК 4.03-101-2013, МСП 4.03-103-2005 и «Требования по безопасности объектов систем газоснабжения» от 9 октября 2017 года № 673.

В соответствии с постановлением Правительства РК от 28 февраля 2015 года № 165 «Об утверждении Правил отнесения зданий и сооружений к технически сложным объектам» разработчиком проекта установлен технический не сложный объект II (нормальный) уровня ответственности.

Настоящим проектом предусмотрено проектирование газопровода среднего давления (2014,0м) в селе Аккиэтогай, Жылыойского района, Атырауской области. Точка подключения существующий надземный газопровод среднего давления Дн 219мм. Давление в точке подключение - P=0,3 МПа.

Расчет газопроводов произведена на природный газ с теплотой сгорания Qн = 7600 ккал/м^3 и удельным весом γ= 0,73 кг/м^3. Потребляемый расход газа - 1123,5 м^3/час.

Газопроводы среднего давления III-категорий запроектированы подземными из полиэтиленовых труб ПЭ100 SDR11 Ф90х8,2 и Ф63х5,8 по СТ РК ГОСТ Р 50838-2011 с коэффициентом запаса прочности не менее 2,6 и прокладываются на глубине - 1,2м до верха газопровода от поверхности земли, а так же на выходе из земли - надземным из стальных труб Ф57х3,5 по ГОСТ 10704-91.

Для снижения давления газа с среднего на низкое и поддержания его на заданном уровне предусмотрена установка ГРПШ-13-2Н-У1 с двойной линией редуцирования с регулятором давления РДГ-50Н (седло 30) со встроенным узлом учета расхода газа CGT-02-DN80-G1500 PN16 с электронным корректором miniELCOR -2 компл. При входе 0,2 МПа пропускная способность ГРПШ-13-2Н-У1 с регулятором давления газа РДГ-50Н (седло 30) 650 м^3/ч.

Для снижения давления газа со среднего на низкое и поддержания его на заданном уровне предусмотрены установка ГРПШ-07-2У1 с двойной линией редуцирования с регулятором давления РДНК-1000 со встроенным узлом учета расхода газа CGT-02-DN50-G100 PN16 сс электронным корректором miniELCOR-1шт. При входе 0,2 МПа пропускная способность ГРПШ-07-2У1 с регулятором давления газа РДНК-1000 280 м^3/ч.

В месте входа и выхода газопровода из ГРПШ предусматривается установка отключающих устройств - задвижка Ду-50 30с41нж.

При пересечении автомобильных дорог, а так же с другими инженерными коммуникациями газопроводы заключаются в футляры с установкой контрольных трубок на конце футляра по ходу движения газа и выводом ее под ковер.

Защитные футляры на газопроводе, узлы выхода подземных газопроводов из земли, переходные соединения "полиэтилен-сталь" на выходе из земли приняты типа "FRIALEN"

Компенсация температурных удлинений газопровода осуществляется за счет углов поворота и выходов газопровода из грунта.

Отводы, переходы, тройники для подземного газопровода приняты по марки ПЭ 100 SDR11; для надземного газопровода по ГОСТ 17375-2001-17379-2001.

Для отключения потребителей от газа при аварийно-восстановительных и профилактических работах на газопроводе устанавливаются подземные полиэтиленовые шаровые краны, компаний George Fisher (или аналог) ПЭ 100 SDR 11 в безколодезной установке. Краны оснащены удлиненным штоком узла управления, размещенном в футляре с выходом под ковер.

Повороты линейной части газопровода в горизонтальной и вертикальной плоскостях выполняются полиэтиленовыми отводами или упругим изгибом с радиусом не менее 25 наружных диаметров трубы.

Для определения местонахождения газопровода на углах поворота трассы, в местах изменения диаметра, установки арматуры и сооружений, принадлежащих к газопроводу, а также на прямолинейных участках трассы (через 200-500м) устанавливается опознавательные столбики.

Для определения местоположения и глубины залегания подземного полиэтиленового газопровода приборным методом необходимо предусмотреть прокладку цельного кабеля с медными токопроводящими жилами сечением 4,0мм^2. Кабель необходимо прокладывать исключительно по верхней части трубы, вдоль оси подземного ПЭ газопровода. Любые соединения кабеля на поверхность, а также места разветвлений трубопроводов необходимо оборудовать стойкой контрольго-измерительного пункта либо ковером. Использование кабелей, не предназначенных для прокладки в земле запрещено.

Сигнальная лента без металлической полосы шириной не менее 0,2 м с несмываемой надписью «Осторожно! ГАЗ» предусмотрена на расстоянии 0,2 м от верха присыпанного полиэтиленового газопровода. В местах пересечения газопроводов с подземными коммуникациями сигнальная лента укладывается в два слоя и на 2 м в обе стороны от пересекаемого сооружения.

При производстве работ на пересечении с а/дорогами, каналами и инженерными коммуникациями, работу производить с письменного разрешения ответственного лица и в присутствии представителя заинтересованной организации. Положение и глубину заложения существующих сетей уточнить при производстве работ. При обнаружений неуказанных в проекте подземных коммуникаций всякие работы в этом месте следует немедленно прекратить до выявления характера обнаружения коммуникаций и получения соответствующего разрешения на производство работ организаций, эксплуатирующей эти коммуникаций.

Подземные полиэтиленовые газопроводы среднего давления от 0,005 до 0,3 МПа испытать на герметичность давлением - 0,6 МПа. Продолжительность испытаний - 24 час.Температура наружного воздуха вперод испытания должна быть не ниже - минус 15 °С.

Надземные стальные газопроводы среднего давления от 0,005 до 0,3 МПа испытать на герметичность давлением - 0,45 МПа, Продолжительность испытаний - 1 час.

Для защиты от атмосферной коррозий надземные газопроводы и арматуру окрасить эмалью ПФ-115, по 2-м слоям грунтовки ГФ-021. После монтажа и испытания надземный газопровод окрасить масляной краской в желтый цвет, опоры - в черный цвет, а запорную арматуру - в красный цвет.

Монтаж, испытания газопроводов и оборудовании произвести согласно требованиям СН РК 4.03-01-2011, СП РК 4.03-101-2013, МСП 4.03-103-2005 и «Требования по безопасности объектов систем газоснабжения» от 9 октября 2017 года № 673

Условные обозначения приняты согласно ГОСТ 21.106-78*; ГОСТ 21.610-85*.

ПЕРЕЧЕНЬ АКТОВ ОСВИДЕТЕЛЬСТВОВАНИЯ СКРЫТЫХ РАБОТ

Поз.	Наименование работ	Примеч.
1	Разбивка и передача трассы	
2	Устройство основания под фундаменты опор газ-да	
3	Устройство опор под газопровод	
4	Устройство фундаментов под опоры	
5	Устройство защитного антикоррозионного покрытия газ-да и опор для газ-да	
6	Устройство основания под газопровод, футляров и укладка	
	газопровода в траншею	
7	Проверка глубины заложения, уклонов, постели, устройство футляров.	
8	Протоколы качества сварных стыков физ.методами	
9	Протоколы механических испытаний сварных стыков	
10	Испытание газопроводов на прочность и плотность	

Условные обозначения

- Г2 - Проектируемый подземный газопровод среднего давления
- Отключающее устройство - установка ПЭ крана под ковер
- Футляр с устройством контрольной трубки на газопроводе
- Контрольный пункт для выхода сигнального провода
- ОС - Опознавательный столбик
- Установка ГРПШ-13-2В-У1 в металлической ограждений
- Установка ГРПШ-07-2У1 в металлической ограждений

Рабочий проект разработан в соответствии с действующими на территории Республики Казахстана Нормами и Правилами и предусматривает мероприятие, обеспечивающие взрывобезопасность и пожаробезопасность, исключающие вредные воздействие на окружающие среду и воздушный бассейн, а также предупреждающие чрезвычайные ситуации природного и техногенного характера.

Главный инженер проекта _____ Агайдар Р.

Изм	Кол.уч	Лист	N док.	Подпись	Дата	296-2022-ГСН		
						«Строительство газоснабжение на вновь предоставляемый земельные участки в с. Аккиизтогай Жылыойского района»		
Проверил		Онгаров Е.			03.23г	Наружный газопровод среднего давления	Стадия	Лист	Листов
Исполнил		Абибуллаев			03.23г		РП	1	
Н.контр.		Аккожа Ж			03.23г	Общие данные (начало)	ТОО "Redline Pro" ТОО "Жаңа Құрылыс Групп" г. Шымкент-2023г		

Согласовано
Проектир. Шынарбаев
Проектир. Бродецкая
Проектир. Сартаев

Взам. инв. N

Подпись и дата

Инв. N подл.

ВЕДОМОСТЬ ОСНОВНОГО КОМПЛЕКТА РАБОЧИХ ЧЕРТЕЖЕЙ

Обозначение	Наименование	Примеч.
296-2022-ГСН	Наружные сети газоснабжения до 0,3 МПа	
296-2022-АС	Архитектурно-строительная часть	
296-2022-МЗ	Молниезащита, заземление	

ВЕДОМОСТЬ РАБОЧИХ ЧЕРТЕЖЕЙ ОСНОВНОГО КОМПЛЕКТА

N п/п	Наименования	Примечание
ГСН-1	Общие данные (начало)	
ГСН-2	Общие данные (окончание)	
ГСН-3	Расчетная схема газопровода	
ГСН-4	Ситуационная схема	
ГСН-5-8	План газопровода М 1:500	
ГСН-9-12	Продольный профиль газопровода	
ГСН-13	Сечение траншеи. Конструкция дорожного покрытия.	
ГСН-14	Ковер стальной.	
ГСН-15	Ковер для выхода провода спутника	
ГСН-16	Схема обвязки ГРПШ-13-2Н-У1 План, спецификация	
ГСН-17	Схема обвязки ГРПШ-07-2У1 План, спецификация	
ГСН-18	Узел выхода сигнального провода на поверхность	
ГСН-19	Проход под кабелем	

ВЕДОМОСТЬ ССЫЛОЧНЫХ И ПРИЛАГАЕМЫХ ДОКУМЕНТОВ

Обозначение	Наименование	Примеч.
	Ссылочные документы	
5.905-25.05	Оборудование, узлы и детали наружных	
	и внутренних газопроводов	
5.905-18.05	Узлы и детали крепления газопроводов	
5.905-18.05	Узлы и детали электрохимзащиты	
	подземных инженерных сетей от коррозии	
СТО ГАЗПРОМ 2-2.1-093-2006	Типовые решения по проектированию и строительству	
	(реконструкции) газопроводов с использованием	
	полиэтиленовых труб	
	Прилагаемые документы	
АС.1.00	Установка опознавательного столба	
	Прокладка подземного газ-да из полиэтилена	
8353.05 СБ.	Выход полиэтиленового газ-да из земли	
	с использованием отводов с ЗН.	
8353.10 СБ.	Установка полиэтиленового крана под	
	люк на тротуарах и проезжей части городских парков.	
8353.16 СБ.	Переход газ-да под проезжей частью	
	автомобильных дорог I-IIIкат.	
8353.24 СБ	Устройство газопроводов-вводов присоединяемых	
	при помощи тройников	
296-2022-ГСН.СО	Спецификация оборудования и материалов	3 л.
296-2022-ВР	Ведомость объемов работ	1 л.

Изм	Кол.уч	Лист	N док.	Подпись	Дата	296-2022-ГСН			
						«Строительство газоснабжение на вновь предоставляемый земельные участки в с. Аккиизтогай Жылыойского района»			
Проверил		Онгаров Е			03.23г	Наружный газопровод среднего давления	Стадия	Лист	Листов
Исполнил		Абибуллаев			03.23г		РП	2	
Н.контр.		Аккожа Ж			03.23г	Общие данные (окончание)	ТОО "Redline Pro" ТОО "Жаңа Құрылыс Групп" г. Шымкент-2023г		

Согласовано

Взам. инв. N

Подпись и дата

Инв. N подл.

Расчетная схема газопровода среднего давления
(выполнена по программе "Гидравлический калькулятор")

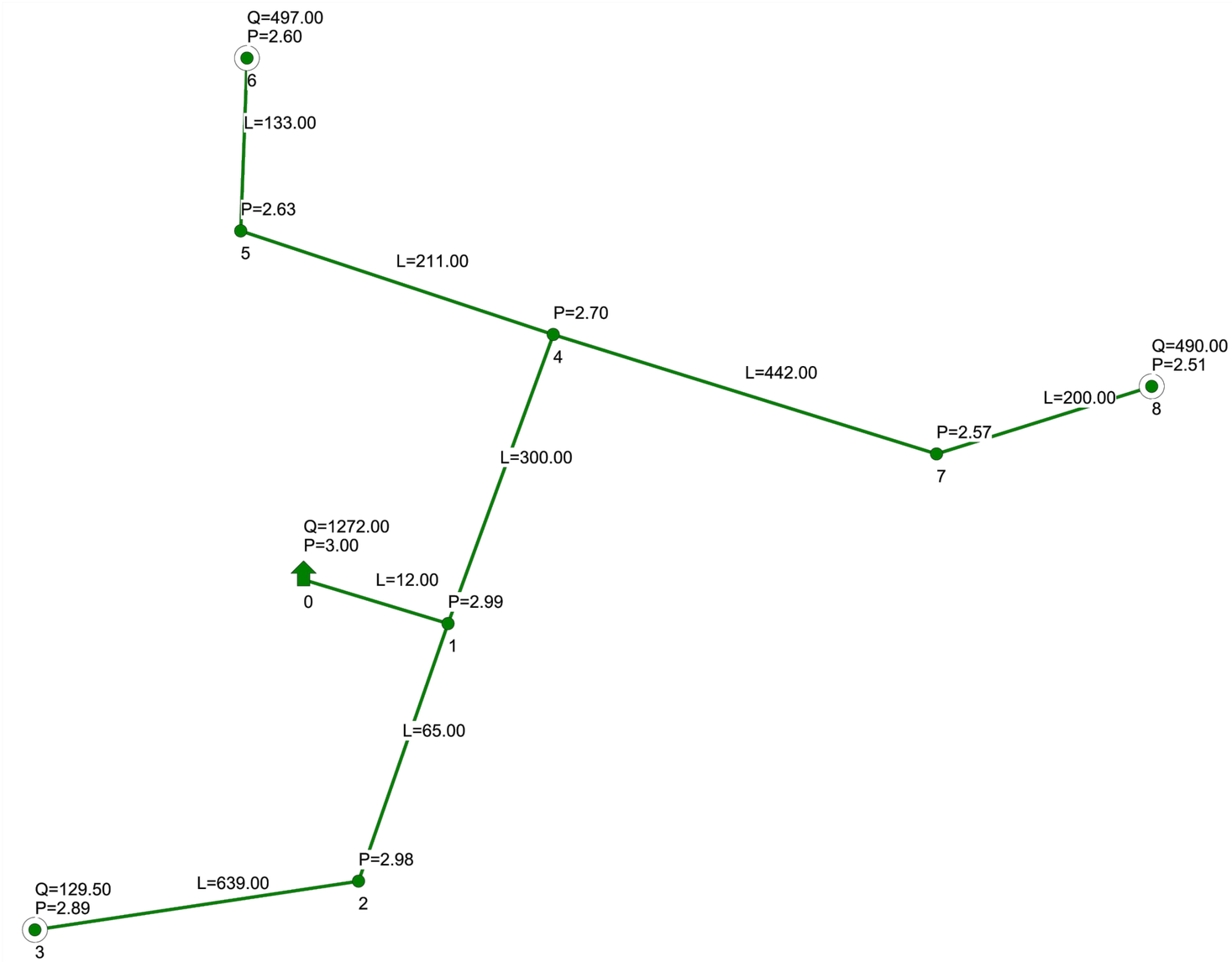

Наименование схемы
Исходные данные и результаты расчета

Источники, потребители, узлы

Номер	Тип	Расход	Давление	Наименование
0	источник		3.00	
1	узел	0.00	2.99	
2	узел	0.00	2.98	
3	потребитель	129.50	2.89	
4	узел	0.00	2.70	
5	узел	0.00	2.63	
6	потребитель	497.00	2.60	
7	узел	0.00	2.57	
8	потребитель	490.00	2.51	

Участки

Нач	Кон	Длина	Диаметр	Поток	Перепад	Рн	Рк	Материал
0	1	12	72	1116.50	0.01	3.00	2.99	полиэт.
1	2	65	51	129.50	0.01	2.99	2.98	полиэт.
2	3	639	51	129.50	0.08	2.98	2.89	полиэт.
1	4	300	72	987.00	0.29	2.99	2.70	полиэт.
4	5	211	72	497.00	0.06	2.70	2.63	полиэт.
5	6	133	72	497.00	0.04	2.63	2.60	полиэт.
4	7	442	72	490.00	0.13	2.70	2.57	полиэт.
7	8	200	72	490.00	0.06	2.57	2.51	полиэт.

Условные обозначения

- Источник газа
- потребитель газа
- Г 2 — газопровод среднего давления

Q - расход газа, м³/час
P - давление газа, кгс/см²
D - диаметр газопровода, мм
L - длина газопровода, м
W - скорость газа, м/с

Согласовано

Взам. инв. N

Подпись и дата

Инв. N подл.

Изм	Кол.уч	Лист	N док.	Подпись	Дата
Проверил		Онгаров Е			03.23г
Исполнил		Абибуллаев			03.23г
Н.контр.		Аккожа Ж			03.23г

296-2022-ГСН

«Строительство газоснабжение на вновь предоставляемый земельные участки в с. Аккиизтогай Жылыойского района»

Наружный газопровод среднего давления

Стадия	Лист	Листов
РП	3	

Расчетная схема газопровода

ТОО "Redline Pro"
ТОО "Жаңа Құрылыс Групп"
г. Шымкент-2023г

Ситуационная схема

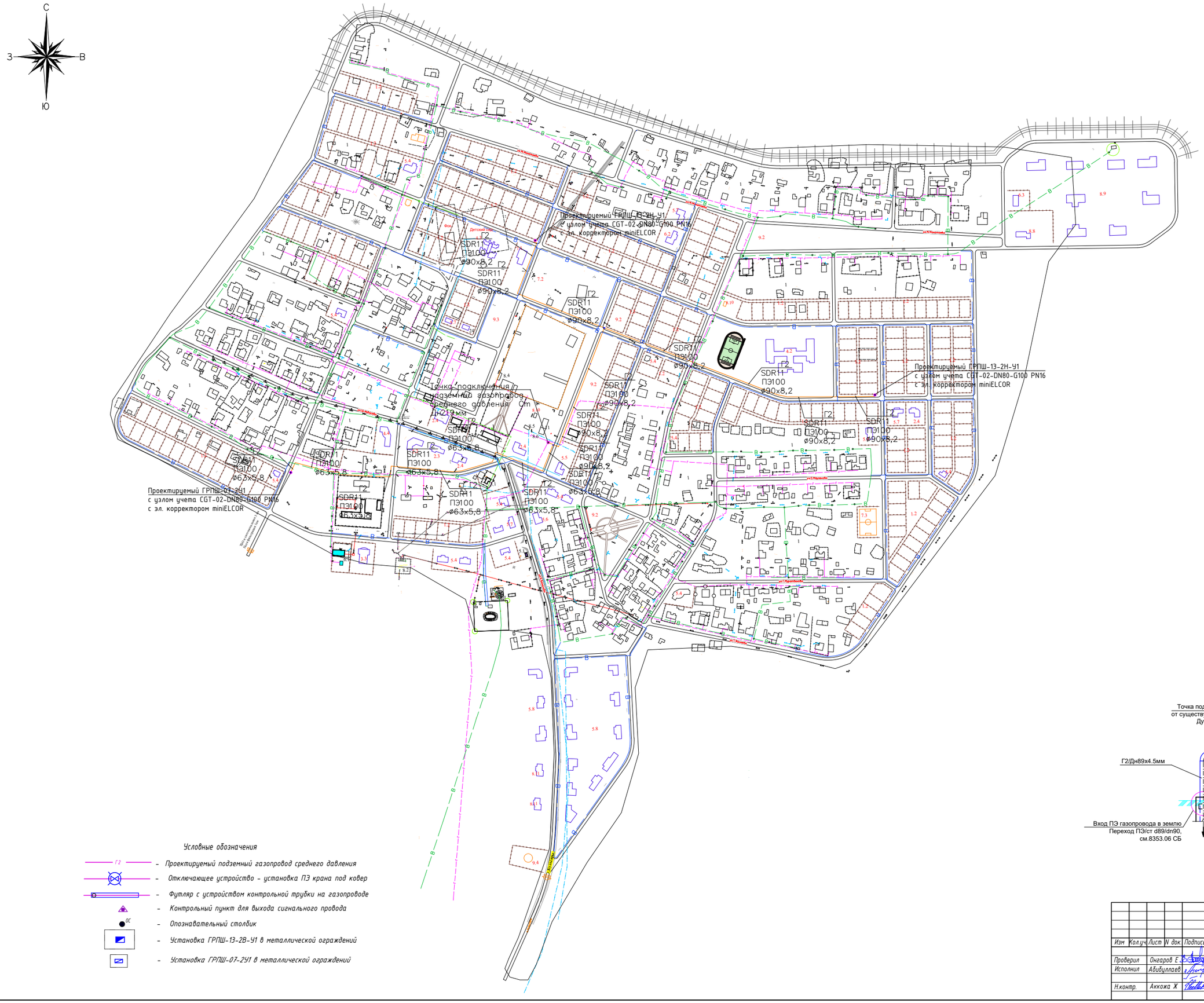

Узел врезки

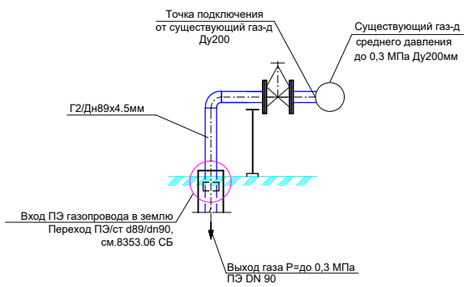

Условные обозначения

- Г2 – Проектируемый подземный газопровод среднего давления
- Отключающее устройство – установка ПЭ крана под ковер
- Футляр с устройством контрольной трубки на газопроводе
- Контрольный пункт для выхода сигнального провода
- ОС – Опознавательный столбик
- Установка ГРПШ-13-2В-У1 в металлической ограждений
- Установка ГРПШ-07-2У1 в металлической ограждений

						296-2022-ГСН
Изм	Кол.уч	Лист	N док.	Подпись	Дата	«Строительство газоснабжение на вновь предоставляемый земельные участки в с. Аккиизтогай Жылыойского района»
Проверил	Онгаров Е.				03.23г	Наружный газопровод среднего давления
Исполнил	Абибуллаев				03.23г	
Н.контр.	Аккожа Ж				03.23г	Ситуационная схема

Стадия	Лист	Листов
РП	4	

ТОО "Redline Pro"
ТОО "Жана Құрылыс Групп"
г. Шымкент-2023г

Согласовано
Проектир. Шанарбаев
Проектир. Бродецкая
Проектир. Сартаев

Взам. инв. N

Подпись и дата

Инв. N подл.

Схема расположение листов

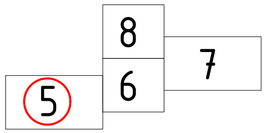

Условные обозначения

- Проектируемый подземный газопровод низкого давления
- Отключающее устройство - установка ПЭ крана под ковер
- Футляр с устройством контрольной трубки на газопроводе
- Контрольный пункт для выхода сигнального провода
- Опознавательный столбик
- Установка ГРПШ-13-2НУ1 в металлической ограждений

Примечание

1. Надземный газопровод выполнен из стальных электросварных труб по ГОСТ 10704-91.
2. Подземный газопровод выполнен из полиэтиленовых труб ПЭ100 SDR11 по СТ РК ГОСТ Р 50838-2011 с коэффициентом запаса прочности не менее 2,6.
3. Перед началом строительства трассу газопровода вынести в натуру в соответствии с привязками указанными на чертеже.
4. При переходе газопровода через улицы газопровод предусмотрен подземным из ПЭ труб в полиэтиленовом футляре.
5. При пересечении подземных газопроводов с подземными инженерными коммуникациями разработку грунта производить вручную по 2 метра в каждую сторону от этих коммуникаций.
6. При производстве работ на пересечении с автомобильными дорогами и инженерными коммуникациями работы производить только с письменного разрешения ответственного лица и в присутствии представителя заинтересованной организации.
7. Положение и глубину заложения существующих сетей уточнить при производстве работ.
8. Глубина заложения газопровода до верха трубы принята 1,3 метра.
9. Глубина заложения подземного газопровода до верха трубы принята 1,3 метра.
10. При прокладке подземных ПЭ газопроводов в стесненных условиях расстояния до зданий без постоянного присутствия людей сокращено не более чем на 50%. При этом на участках сближения и на расстоянии не менее 5м в каждую сторону от этих участков следует применять длинномерные трубы без соединений или трубы мерной длины проложенные в футляре.

							296-2022-ГСН		
						«Строительство газоснабжение на вновь предоставляемый земельные участки 8 с. Аккыштагай Жиналийского района»			
Изм	Кол.уч	Лист	N док	Подпись	Дата				
Проверил	Онгаров Е				03.23г	Наружный газопровод среднего давления	Стадия	Лист	Листов
Исполнил	А.Бабуллаев				03.23г		РП	5	
Н.контр.	Аккожа Х				03.23г	План газопровода М 1:500	ТОО "Redline Pro" ТОО "Жана Кұрылыс Группа" г. Шымкент-2023г		

Формат А2х3

Линия сводки с листом-8

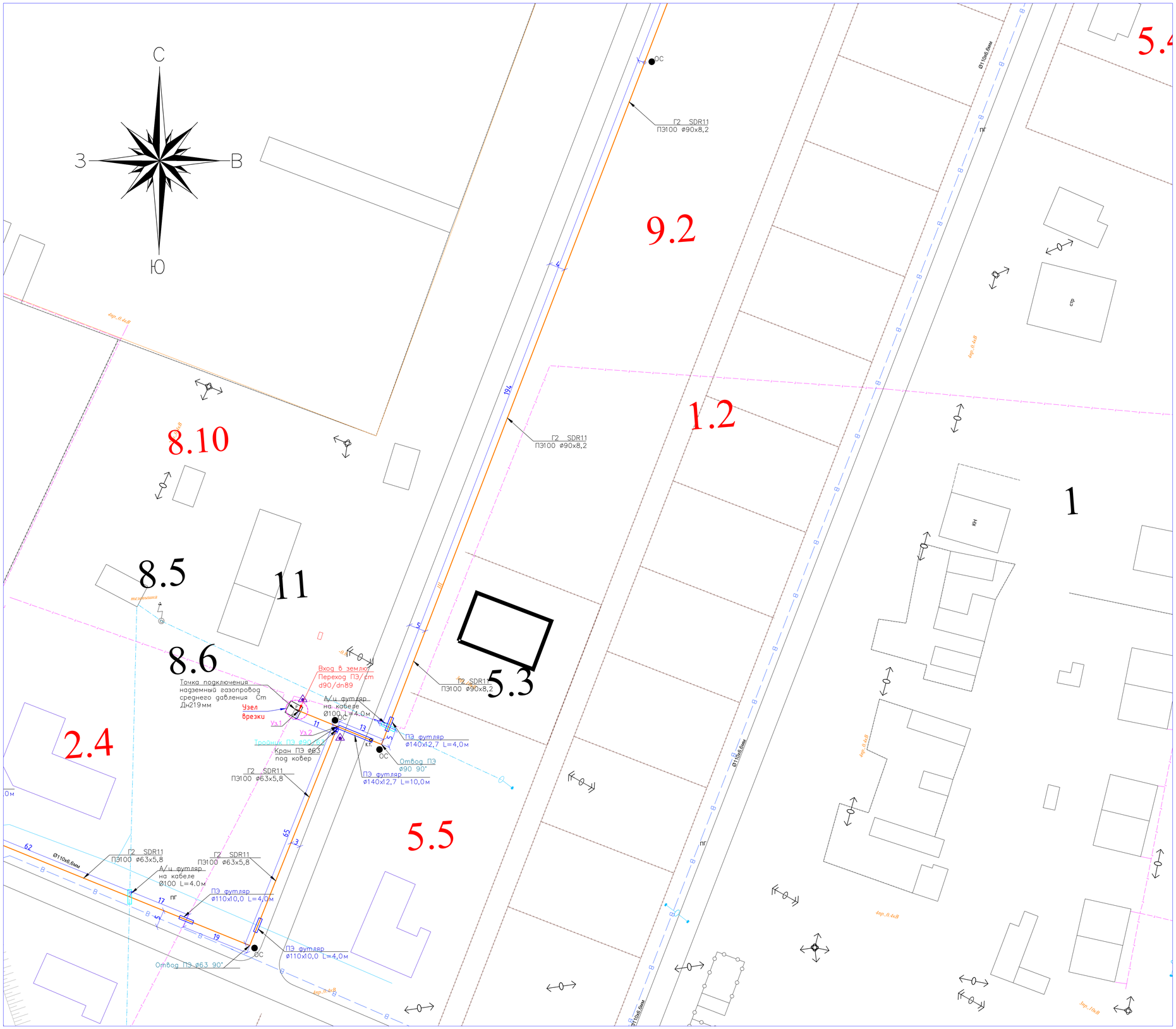

Линия сводки с листом-7

Линия сводки с листом-5

Схема расположение листов

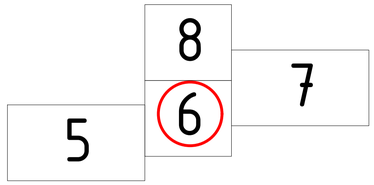

Условные обозначения

- Г1 – Проектируемый подземный газопровод низкого давления
- Отключающее устройство – установка ПЭ крана под ковер
- Футляр с устройством контрольной трубки на газопроводе
- Контрольный пункт для выхода сигнального провода
- ОС – Опознавательный столбик
- Установка ГРПШ-13-2НУ1 в металлической ограждений

Примечание

1. Надземный газопровод выполнен из стальных электросварных труб по ГОСТ10704-91.
2. Подземный газопровод выполнен из полиэтиленовых труб ПЭ100 SDR11 по СТ РК ГОСТ Р 50838-2011 с коэффициентом запаса прочности не менее 2,6.
3. Перед началом строительства трассу газопровода вынести в натуру в соответствии с привязками указанными на чертеже.
4. При переходе газопровода через улицы газопровод предусмотрен подземным из ПЭ труб в полиэтиленовом футляре.
5. При пересечении подземных газопроводов с подземными инженерными коммуникациями разработку грунта производить вручную по 2 метра в каждую сторону от этих коммуникаций.
6. При производстве работ на пересечении с автомобильными дорогами и инженерными коммуникациями работы производить только с письменного разрешения ответственного лица и в присутствии представителя заинтересованной организации.
7. Положение и глубину заложения существующих сетей уточнить при производстве работ.
8. Глубина заложения газопровода до верха трубы принята 1,3 метра.
9. Глубина заложения подземного газопровода до верха трубы принята 1,3 метра.
10. При прокладке подземных ПЭ газопроводов в стесненных условиях расстояния до зданий без постоянного присутствия людей сокращено не более чем на 50%. При этом на участках сближения и на расстояний не менее 5м в каждую сторону от этих участков следует применять длиномерные трубы без соединений или трубы мерной длины проложенные в футляре.

						296-2022-ГСН			
						«Строительство газоснабжение на вновь предоставляемый земельные участки в с. Аккиизтогай Жылыойского района»			
Изм	Кол.уч	Лист	N док.	Подпись	Дата				
Проверил		Онгаров Е.			03.23г	Наружный газопровод среднего давления	Стадия	Лист	Листов
Исполнил		Абивуллаев			03.23г		РП	6	
Н.контр.		Аккожа Ж			03.23г	План газопровода М 1:500	ТОО "Redline Pro" ТОО "Жана Құрылыс Групп" г. Шымкент-2023г		

Согласовано

Взам. инв. N

Подпись и дата

Инв. N подл.

Формат А1

Линия сводки с листом-8

Линия сводки с листом-6

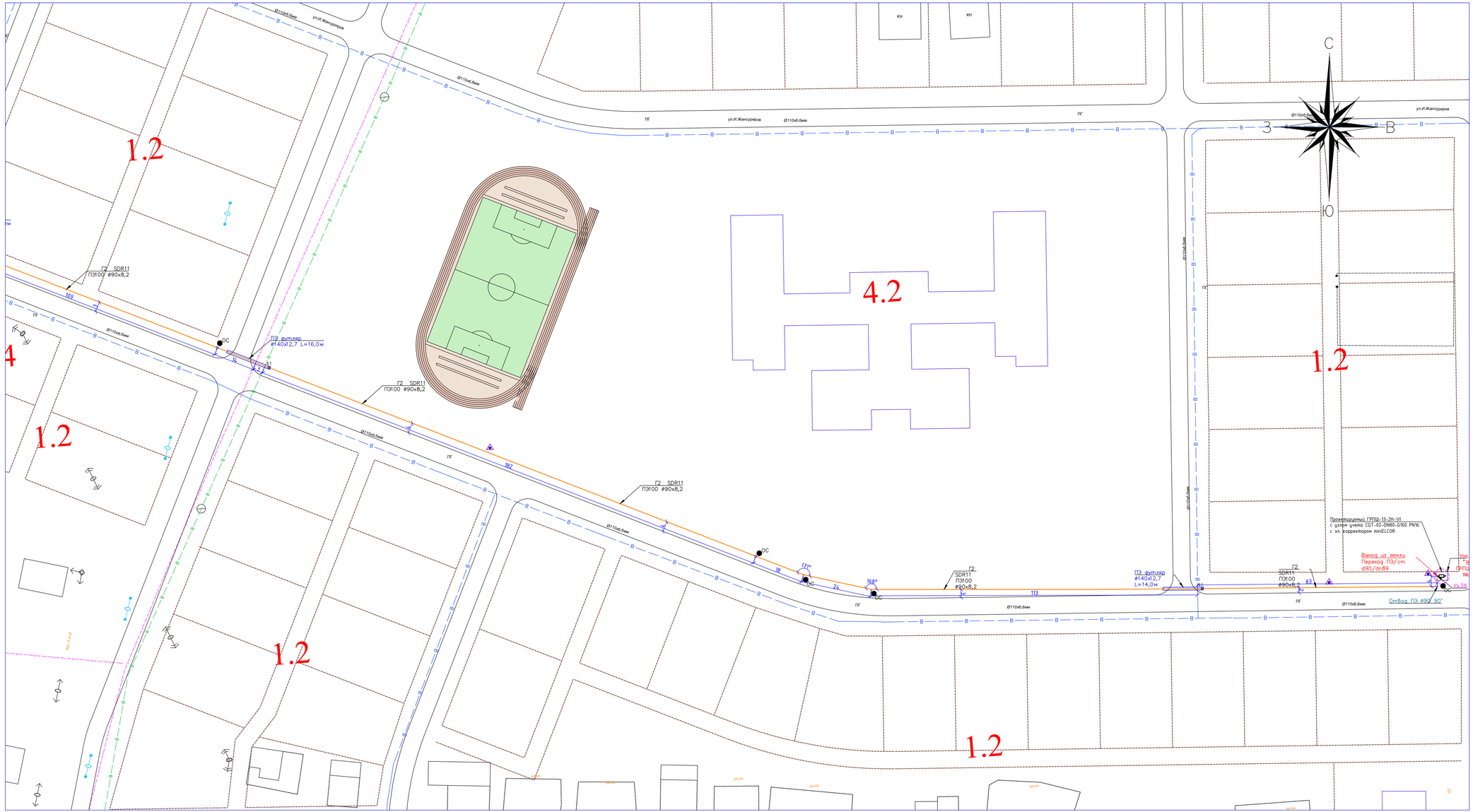

Схема расположение листов

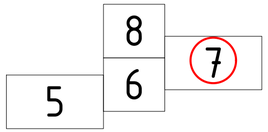

Условные обозначения

- Проектируемый подземный газопровод низкого давления
- Отключающее устройство - установка ПЭ крана под ковер
- Футляр с устройством контрольной трубки на газопроводе
- Контрольный пункт для выхода сигнального провода
- Опознавательный столбик
- Установка ГРПШ-13-2НУ1 в металлической ограждений

Примечание

1. Надземный газопровод выполнен из стальных электросварных труб по ГОСТ 10704-91.
2. Подземный газопровод выполнен из полиэтиленовых труб ПЭ100 SDR11 по СТ РК ГОСТ Р 50838-2011 с коэффициентом запаса прочности не менее 2,6.
3. Перед началом строительства трассу газопровода вынести в натуру в соответствии с привязками указанными на чертеже.
4. При переходе газопровода через улицы газопровод предусмотрен подземным из ПЭ труб в полиэтиленовом футляре.
5. При пересечении подземных газопроводов с подземными инженерными коммуникациями разработку грунта производить вручную по 2 метра в каждую сторону от этих коммуникаций.
6. При производстве работ на пересечении с автомобильными дорогами и инженерными коммуникациями работы производить только с письменного разрешения ответственного лица и в присутствии представителя заинтересованной организации.
7. Положение и глубину заложения существующих сетей уточнить при производстве работ.
8. Глубина заложения газопровода до верха трубы принята 1,3 метра.
9. Глубина заложения подземного газопровода до верха трубы принята 1,3 метра.
10. При прокладке подземных ПЭ газопроводов в стесненных условиях расстояния до зданий без постоянного присутствия людей сокращено не более чем на 50%. При этом на участках сближения и на расстоянии не менее 5м в каждую сторону от этих участков следует применять длинномерные трубы без соединений или трубы мерной длины проложенные в футляре.

						296-2022-ГСН			
Изм	Кол.уч	Лист	N док	Подпись	Дата	«Строительство газоснабжение на вновь предоставляемый земельные участки 8 с. Аккыштагай Жиналийского района»			
Проверил	Онгаров Е				03.23г	Наружный газопровод среднего давления	Стадия	Лист	Листов
Исполнил	Абдыкаров				03.23г		РП	7	
Н.контр.	Аккожа Х				03.23г	План газопровода М 1:500	ТОО "Redline Pro" ТОО "Жана Құрылыс Группа" г. Шымкент-2023г		

Формат А2х3

Согласовано

Взам. инв. N

Подпись и дата

Инв. N подл.

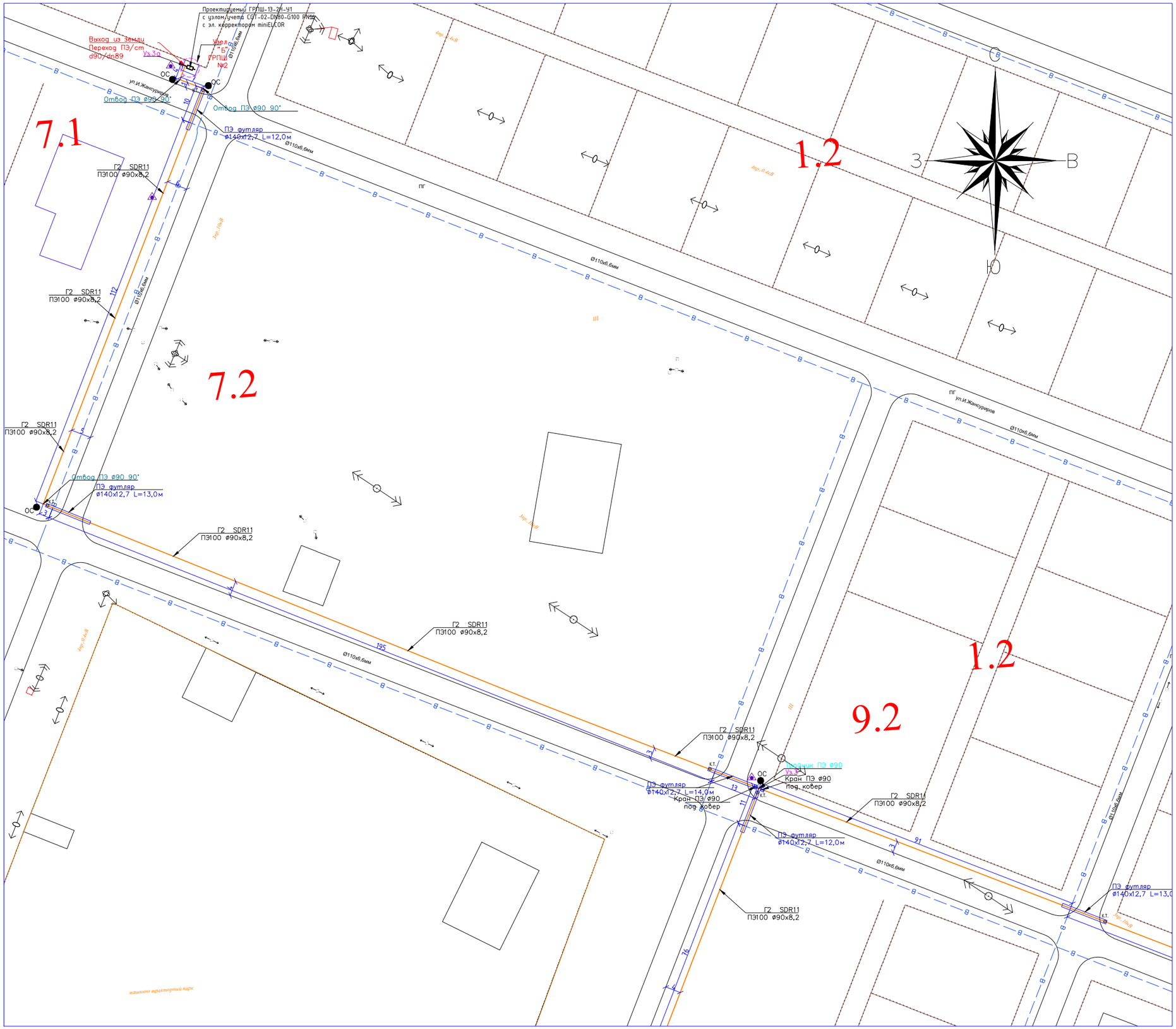

Линия сводки с листом-6

Линия сводки с листом-7

Схема расположение листов

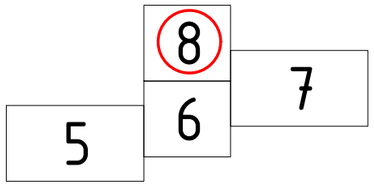

Условные обозначения

- Г1 – Проектируемый подземный газопровод низкого давления
- Отключающее устройство – установка ПЭ крана под ковер
- Футляр с устройством контрольной трубки на газопроводе
- Контрольный пункт для выхода сигнального провода
- ОС – Опознавательный столбик
- Установка ГРПШ-13-2НУ1 в металлической ограждений

Примечание

1. Надземный газопровод выполнен из стальных электросварных труб по ГОСТ10704-91.
2. Подземный газопровод выполнен из полиэтиленовых труб ПЭ100 SDR11 по СТ РК ГОСТ Р 50838-2011 с коэффициентом запаса прочности не менее 2,6.
3. Перед началом строительства трассу газопровода вынести в натуру в соответствии с привязками указанными на чертеже.
4. При переходе газопровода через улицы газопровод предусмотрен подземным из ПЭ труб в полиэтиленовом футляре.
5. При пересечении подземных газопроводов с подземными инженерными коммуникациями разработку грунта производить вручную по 2 метра в каждую сторону от этих коммуникаций.
6. При производстве работ на пересечении с автомобильными дорогами и инженерными коммуникациями работы производить только с письменного разрешения ответственного лица и в присутствии представителя заинтересованной организации.
7. Положение и глубину заложения существующих сетей уточнить при производстве работ.
8. Глубина заложения газопровода до верха трубы принята 1,3 метра.
9. Глубина заложения подземного газопровода до верха трубы принята 1,3 метра.
10. При прокладке подземных ПЭ газопроводов в стесненных условиях расстояния до зданий без постоянного присутствия людей сокращено не более чем на 50%. При этом на участках сближения и на расстояний не менее 5м в каждую сторону от этих участков следует применять длинномерные трубы без соединений или трубы мерной длины проложенные в футляре.

						296-2022-ГСН			
Изм	Кол.уч.	Лист	N док.	Подпись	Дата	«Строительство газоснабжение на вновь предоставляемый земельные участки в с. Аккиизтогай Жылыойского района»			
Проверил		Онгаров Е.			03.23г	Наружный газопровод среднего давления	Стадия	Лист	Листов
Исполнил		Абидуллаев			03.23г		РП	8	
Н.контр.		Аккожа Ж			03.23г	План газопровода М 1:500	ТОО "Redline Pro" ТОО "Жана Құрылыс Групп" г. Шымкент-2023г		

Согласовано

Взам. инв. N

Подпись и дата

Инв. N подл.

Формат А1

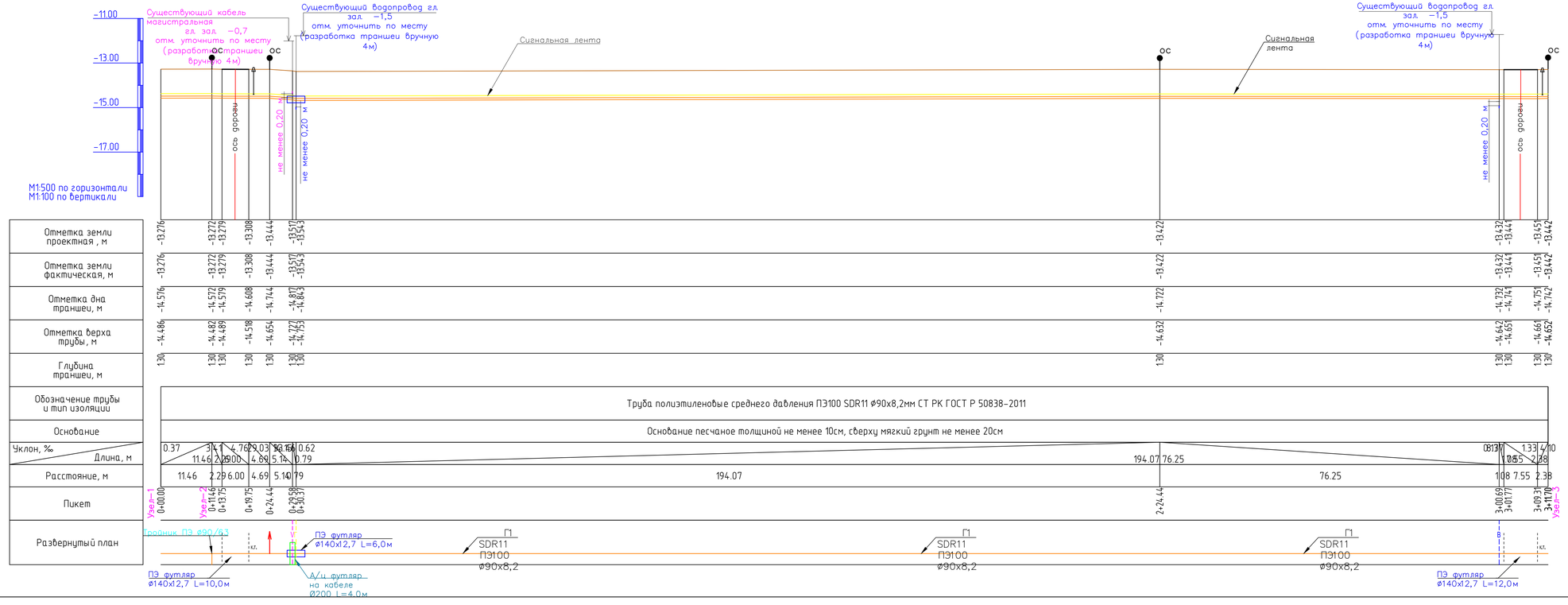

Сечение траншеи

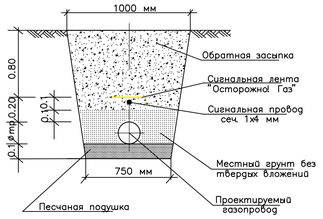

Примечание

1. Подземный газопровод выполнен из полиэтиленовых труб ПЭ100 SDR11 по СТ РК ГОСТ Р 50838-2011 с коэффициентом запаса прочности не менее 2,6.
2. При переходе газопровода через улицы газопровод предусмотрен подземным из ПЭ труб в полиэтиленовом футляре.
3. При пересечении подземных газопроводов с подземными инженерными коммуникациями разработку грунта производить вручную по 2 метра в каждую сторону от этих коммуникаций. Глубину заложения пересекаемых коммуникаций уточнить по месту.
4. Вдоль трассы подземного газопровода на углах поворотов и местах ответвлений следует предусматривать установку опознавательных столбиков, выполненных по с.5.905-25.05 вып.1, ч.2 АС 1.00. Привязки опознавательных столбиков уточнить по месту.
5. Глубина заложения газопровода до низ трубы принята 1,2 метра.

Данный лист профиля читается с листом плана ГСН 6,8

						296-2022-ГСН			
Изм.	Кол.уч.	Лист	N док.	Подпись	Дата	«Строительство газоснабжение на вновь предоставляемый земельные участки в с. Аккиизтогай Жыльойского района»			
Проверил		Онгаров Е.			03.23г	Наружный газопровод среднего давления	Стадия	Лист	Листов
Исполнил		Абдиуллаев			03.23г		РП	9	
Н.контр.		Аккожа Ж.			03.23г	Продольный профиль газопровода Узлы 1-3	ТОО "Redline Pro" ТОО "Жана Құрылыс Групп" г. Шымкент-2023г		

Согласовано

Взам. инв. N

Подпись и дата

Инв. N подл.

Формат 920Х297

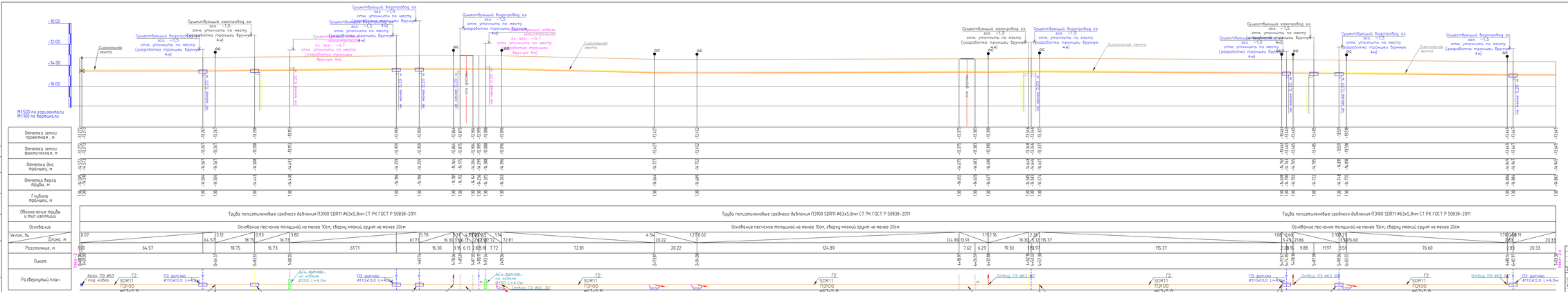
М1:500 по горизонтали
М1:50 по вертикали
Отметка земли проектная , м
Отметка земли фактическая, м
Отметка дна траншеи, м
Отметка верха трубы, м
Глубина траншеи, м
Обозначение трубы и тип изоляции
Основание
Уклон, %
Длина, м
Расстояние, м
Пикет
Развернутый план
Труба полиэтиленовая среднего давления ПЭ100 SDR11 ø63х5,8мм СТ РК ГОСТ Р 50838-2011
Основание песчаное толщиной не менее 10см, сверху мягкий грунт не менее 20см
Сечение траншеи
1000 мм
750 мм
Песчаное подсыпка
Примечание
1. Подземный газопровод выполнен из полиэтиленовых труб ПЭ100 SDR11 по СТ РК ГОСТ Р 50838-2011 с коэффициентом запаса прочности не менее 2,6.
2. При переходе газопровода через улицы газопровод предусмотрен подземным из ПЭ труб в полиэтиленовом футляре.
3. При пересечении подземных газопроводов с подземными инженерными коммуникациями разработку грунта производить вручную по 2 метра в каждую сторону от этих коммуникаций. Глубину заложения пересекаемых коммуникаций уточнить по месту.
4. Вблизи трассы подземного газопровода на углах поворотов и местах ответвлений следует предусматривать установку опознавательных столбиков, выполненных по с.5.905-25.05 вып.1, ч.2 АС 100. Привязки опознавательных столбиков уточнить по месту.
5. Глубина заложения газопровода до низа трубы принята 1,2 метра.
Данный лист профиля читается с листом плана ГСН 6,5
296-2022-ГСН
«Строительство газоснабжения на вновь предоставленных земельные участки 8 с Аккыстау Аксайского района»
Изм. Кол.уч. Лист N док. Подпись Дата
Подземный газопровод среднего давления
Подземный профиль газопровода
Стадия Лист Листов
РП 11
ТОО "Жайык Пто"
ТОО "Жана Курылыс Группа"
г. Уральск-2022г.
Формат 11000х29

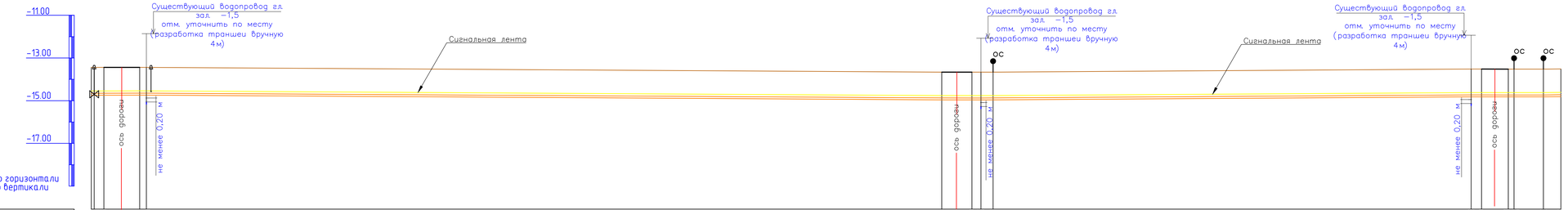
-11.00
-13.00
-15.00
-17.00
М1:500 по горизонтали
М1:100 по вертикали
Существующий водопровод гл. зал. -1,5
отм. уточнить по месту (разработка траншеи вручную 4 м)
Сигнальная лента
ось дороги
не менее 0,20 м
ОС

| | | |

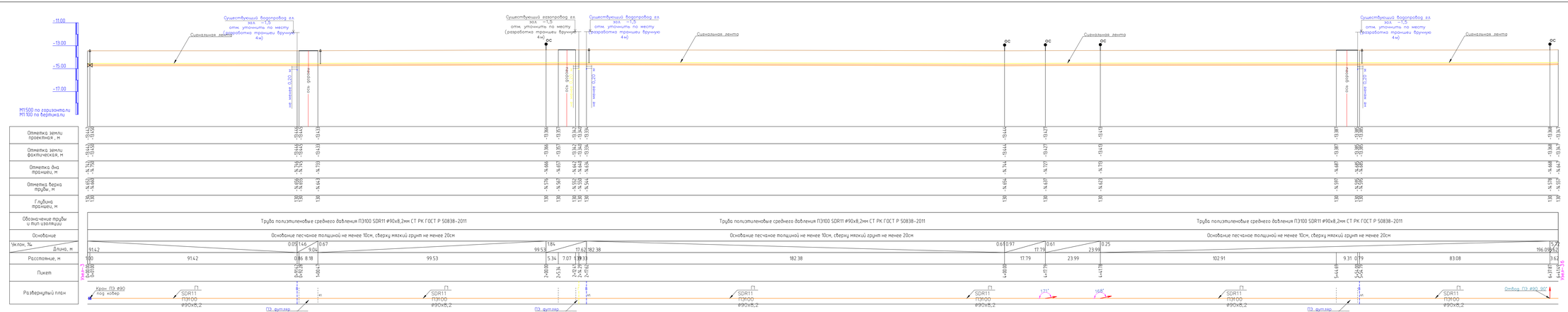

Сечение траншеи

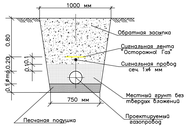

Примечание

1. Подземный газопровод выполнен из полиэтиленовых труб ПЭ100 SDR11 по СТ РК ГОСТ Р 50838-2011 с коэффициентом запаса прочности не менее 2,6.
2. При переходе газопровода через улицы газопровод предусмотрен подземным из ПЭ труб в полиэтиленовом футляре.
3. При пересечении подземных газопроводов с подземными инженерными коммуникациями разработку грунта производить вручную по 2 метра в каждую сторону от этих коммуникаций. Глубину заложения пересекаемых коммуникаций уточнить по месту.
4. Вдоль трассы подземного газопровода на углах поворотов и местах ответвлений следует предусматривать установку опознавательных столбиков, выполненных по с.5.905-25.05 вып.1, ч.2 АС 100. Привязки опознавательных столбиков уточнить по месту.
5. Глубина заложения газопровода до низ трубы принята 1,2 метра.

Данный лист профиля читается с листом плана. ГСН 8,7

Изм.	Кол.уч.	Лист	N док.	Подпись	Дата	296-2022-ГСН				
						«Строительство газоснабжения на жилой предоставленный земельные участки в с. Акжолтогой Жильойского района»				
Разработал	Онгарай Е.				03.23г.	Наружный газопровод среднего давления	Стадия	Лист	Листов	
Исполнил	Абдыкарев				03.23г.		РП	11		
Н.контр.	Аккозиев Ж.				03.23г.	Продольный профиль газопровода Уклон 1:3	ТОО "Redline Pro" ТОО "Хана Кузылыс Групп" г. Шымкент-2023г.			

Формат 594Х420

Сечение траншеи

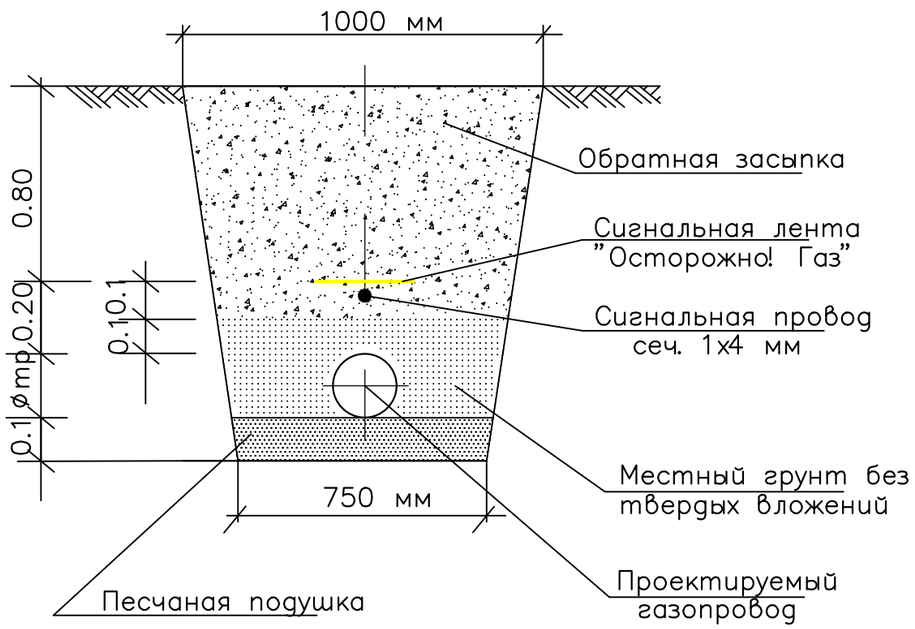

Конструкция асфальтового покрытия

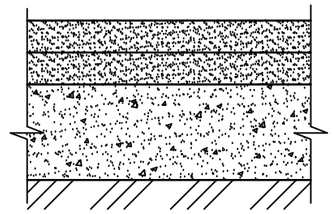

-асфальт мелкозернистый - S=40мм. Тип Б, М II.

-асфальт крупнозернистый- S=40мм. М II.

-песчано-гравийная смесь - S=300мм

Конструкция гравийного покрытия

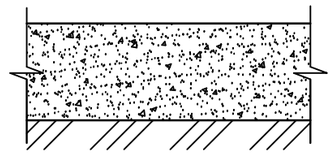

-песчано-гравийная смесь - S=300мм

Примечание

Средняя глубина заложения газопровода до верха трубы составляет - 1,1-1,23м.

Глубина траншеи с учетом песчаной подушки составляет 1,3м

1. Прокладку газопровода следует осуществлять на глубине не менее 1,1 м до верха газопровода или футляра.
2. Ширина траншей по постели при траншейной прокладке должна быть не менее: d+200мм – для труб диаметром до 110 мм включительно, d+300 мм – для труб диаметром более 110 мм.
3. Все полиэтиленовые трубы должны быть изготовлены из ПЭ100.
4. Все сварные швы проверить неразрушающими методами в соответствии с СП–42–1–3–2003.
5. Сигнальная лента укладывается на расстоянии 200 мм от верха присыпанного полиэтиленового газопровода.
6. Засыпку котлована производить послойно с уплотнением и проливкой через каждые 200 мм.

Изм	Кол.уч	Лист	N док.	Подпись	Дата	296-2022-ГСН			
						«Строительство газоснабжение на вновь предоставляемый земельные участки в с. Аккиизтогай Жылыойского района»			
Проверил		Онгаров Е			03.23г	Наружный газопровод среднего давления	Стадия	Лист	Листов
Исполнил		Абибуллаев			03.23г		РП	13	
Н.контр.		Аккожа Ж			03.23г	Сечение траншеи. Конструкция дорожного покрытия	ТОО "Redline Pro" ТОО "Жаңа Құрылыс Групп" г. Шымкент-2023г		

Согласовано

Взам. инв. N

Подпись и дата

Инв. N подл.

Формат А3

Стальной ковер

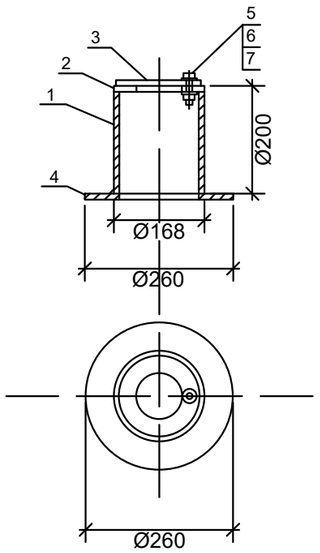

СПЕЦИФИКАЦИЯ СТАЛЬНОГО КОВРА

№	Обозначение	Наименование	ед. изм.	Кол-во	вес ед.кг.	примеч.
1	ГОСТ 10704-91	Труба стальная Ф168х5,0мм L=200мм	шт.	1	4.02	
2	ГОСТ 5681-76	Верхн. покрытие Ф168-80мм из листовой стали толщиной -4мм	шт.	1	0,54	
3	ГОСТ 5681-76	Крышка Ф168-80мм из листовой стали толщиной-4мм	шт.	1	0,70	
4	ГОСТ 5681-76	Опорная подпшва Ф260-100мм из листовой ст. толщиной -4мм	шт.	1	1,41	
5	ГОСТ 7798-70	Болт М10-6дх60.58(S17) L=25мм	шт.	1	0,028	
6	ГОСТ 5915-70*	Гайка М10-6Н.5(S17)	шт.	1	0,011	
7	ГОСТ 11371-78*	Шайба на М10	шт.	1	0,004	
8	Кл 12.5	Бетон Сульфатостойкий В-12,5; W6; F50	шт./м^3	1/0,014		

Контрольная трубка под ковер

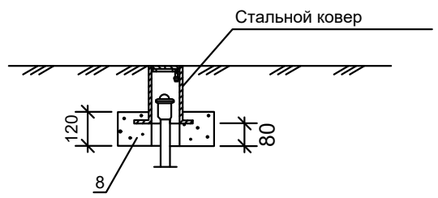

Согласовано

Взам. инв. N

Подпись и дата

Инв. N подл.

Изм	Кол.уч.	Лист	N док.	Подпись	Дата
Проверил		Онгаров Е			03.23г
Исполнил		Абидуллаев			03.23г
Н.контр.		Аккожа Ж			03.23г

296-2022-ГСН

«Строительство газоснабжение на вновь предоставляемый земельные участки в с. Аккиизтогай Жылыойского района»

Наружный газопровод среднего давления

Стадия	Лист	Листов
РП	14	

Ковер стальной
Установка контрольной трубки на газопроводе

ТОО "Redline Pro"
ТОО "Жаңа Құрылыс Групп"
г. Шымкент-2023г

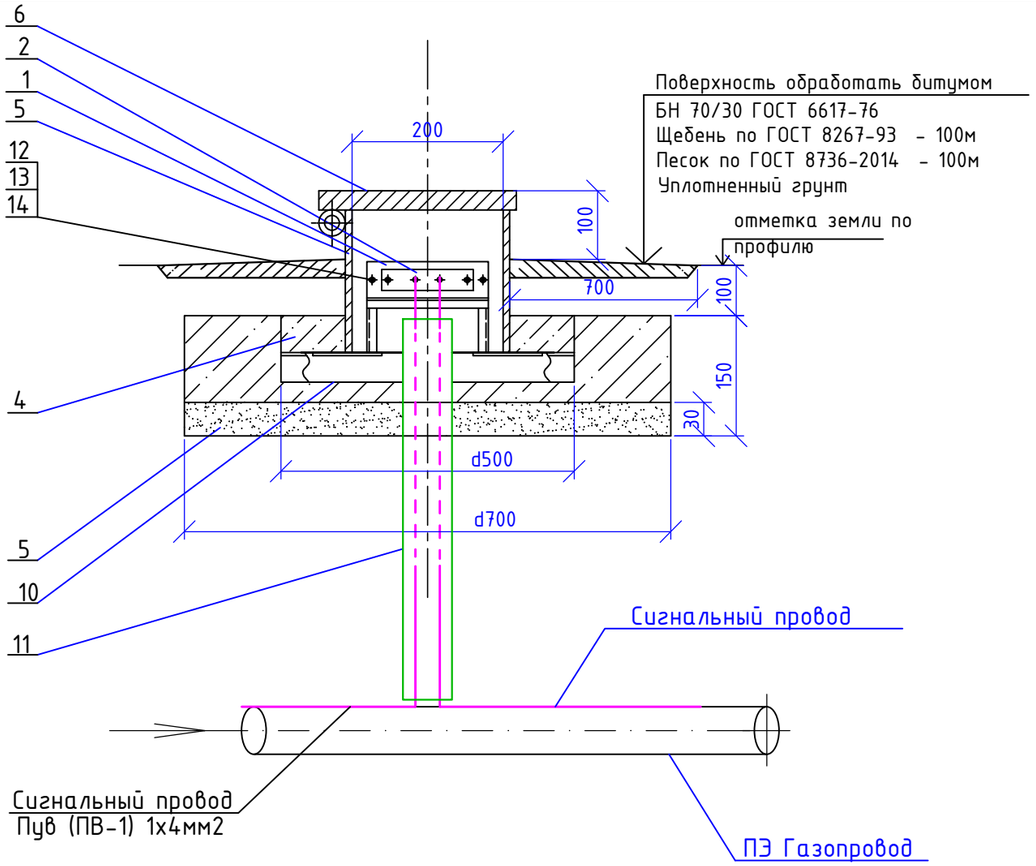

Спецификация

Поз.	Обозначение	Наименование	Кол.	Масса ед.кг	Примечение
		Стойка:			
1	АЦЕИД 500-10 ГОСТ 4248-92	Изолятор 0.02м² шт	1	0.38кг	
2	ЛИСТ Б-ПН-5.0 ГОСТ 19903-2015 / Ст3 ГОСТ 14637-89	Плата 0.0105 м²	1	0.36кг	
3	ГОСТ 8736-2014	Песок природный	0.06	м³	
4	ГОСТ 26633-2012	Бетон В12.5; F100 W4	0.056	м³	
5	Труба Ф219х5.0 ГОСТ 10704-91 / В-СТ3сп3 ГОСТ 10705-80	Патрубок. L=0.3	1	7.92 кг	
		Крышка:			
6	Лист Б-ПН-2.0 ГОСТ 19903-2015 / I-IV-Ст3 ГОСТ 16523-97	Крышка 0.032 м²	1	0.502кг	
7	ГОСТ 3282-74*	Проволока 3м	0.2	0.551	
8	ГОСТ 11371-78*	Шайба 6.01.096. шт	1	0.00085	
9	ГОСТ 397-79*	Шплинт 1.6х10.0.05. шт	1	0.16	
10	ГОСТ 8509-93	Уголок 50х50х5 L=0.5 м. шт	2	1.88кг	
11	ПЭ 100 SDR11 - Ф32х3	Футляр L=1.0 м	1	шт	
12	ГОСТ 7798-70	Болт М8х30.58.096	4	0.01712	
13	ГОСТ ISO 4032-2014	Гайка М8.5.096	4	0.0055	
14	ГОСТ 11371-78	Шайба 8.02.016	4	0.0023	

Изолятор

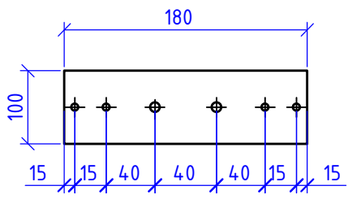

Плата

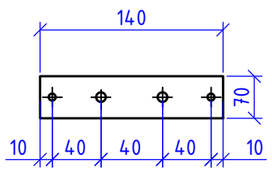

Крышка

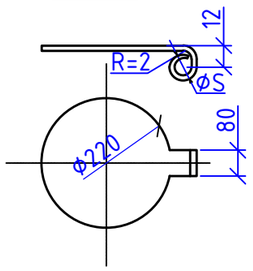

Стойка

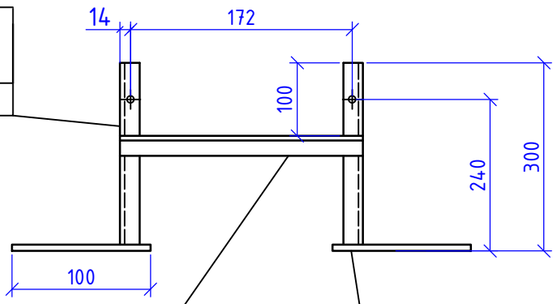

Стойка

Уголок 32х32х4 ГОСТ 8509-93 / Ст3сп2 ГОСТ 535-2005

L=300 m=0.57

Перекладина

Уголок 32х32х4 ГОСТ 8509-93 / Ст3сп2 ГОСТ 535-2005

L=200 m=0.382

Пятка

Полоса 60х10-Б-2 ГОСТ 103-2006 / Ст3сп2 ГОСТ 535-2005

L=100 m=0.471

Изм	Кол.уч	Лист	N док.	Подпись	Дата				
						296-2022-ГСН			
						«Строительство газоснабжение на вновь предоставляемый земельные участки в с. Аккиизтогай Жылыойского района»			
Проверил		Онгаров Е			03.23г	Наружный газопровод среднего давления	Стадия	Лист	Листов
Исполнил		Абибуллаев			03.23г		РП	15	
Н.контр.		Аккожа Ж			03.23г	Ковер для выхода провода спутника	ТОО "Redline Pro" ТОО "Жаңа Құрылыс Групп" г. Шымкент-2023г		

Инв. N подл. | Дата и подпись | Взам. инв. N

Формат А3

Схема
обвязки ГРПШ-07-2У1

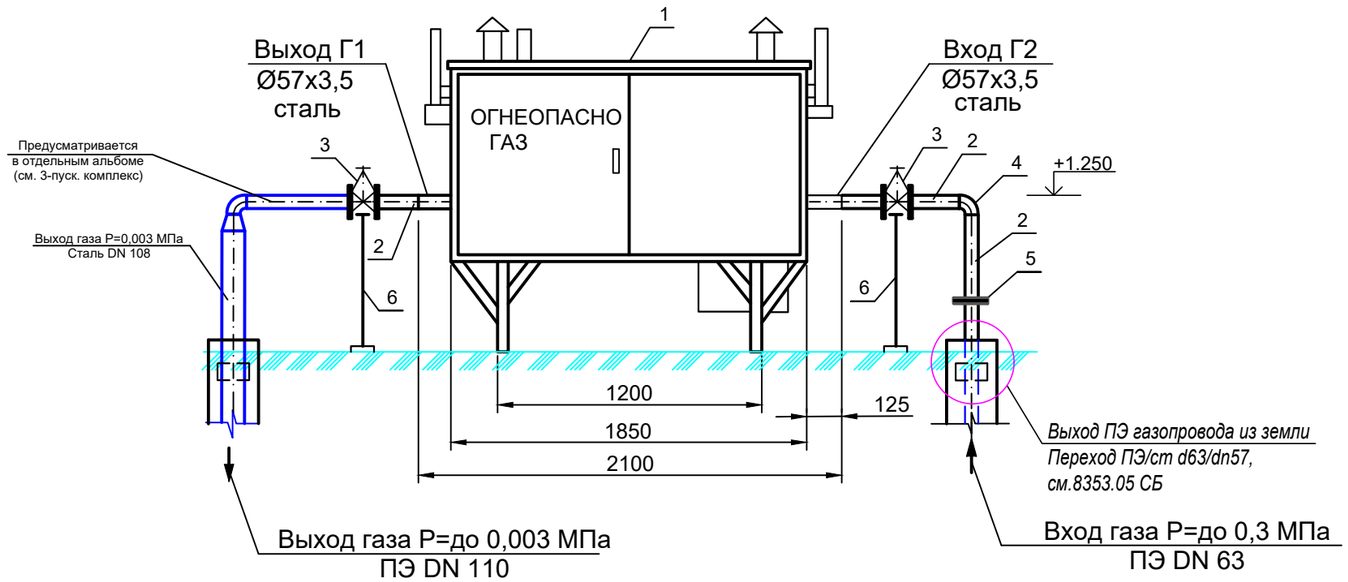

Примечания:

1. Ограждение ГРПШ см. привяз. лист АС-1. Сбросную и продувочную трубы (входят в комплект ГРПШ) вывести на отм. 4.0 м выше уровня земли.
3. Оборудование и материалы Г2 и Г1, указанные в спецификации, учтены в ГСН.СО
4. Трубопроводы и оборудование в спецификации, указанные через дробь, соответственно для Г2 и Г1.

СПЕЦИФИКАЦИЯ

Позиция	Обозначение	Наименование	Един. изм.	Колич.	Примеч.
1	ГРПШ-07-2У1	ГРПШ с регулятором давления газа РДНК-1000 с двумя линиями редуцирования	комп	1	
2	ГОСТ 10704-91*	Труба стальная dн57х3,5	м	3,0	4,62 кг
3	30с41нж	Задвижка Ду-50	шт	2	18,0 кг
4	ГОСТ 17378-2001	Отвод 90°-57х4,0	шт	2	0,67 кг
5	ГОСТ 12821-81	Изолирующее фланцевое соединение ИФС - 50-16	шт	1	15,0 кг
6	ГОСТ 10704-91*	Опора под задвижку dн57х3,0 Н=1,2м	шт	2	см. АС-6

Технические характеристики завода-изготовителя

№ п/п	Наименование параметра и характеристики	Величина
1	Регулятор давления газа	РДНК-1000
2	Максимальное входное давление, МПа	0,6
3	Давление газа на выходе, кПа	2,0 - 0,5
4	Рабочая среда	природный газ
5	Пропускная способность (плотность газа 0.72 кг/м3	
	t=20 С) при максимальном входном давлении, нм3/ч	900
6	Система обогрева	-
7	Габаритные размеры, мм (длина/ширина/высота)	1850/880/1650
8	Масса, кг	150
9	Средний срок службы, лет	15

Согласовано
Проектир. Шынарбаев
Проектир. Бродецкая
Проектир. Сартаев

Взам. инв. N
Подпись и дата
Инв. N подл.

Изм	Кол.уч.	Лист	N док.	Подпись	Дата
Проверил		Онгаров Е			03.23г
Исполнил		Абидуллаев			03.23г
Н.контр.		Аккожа Ж			03.23г

296-2022-ГСН

«Строительство газоснабжение на вновь предоставляемый земельные участки в с. Аккиизтогай Жылыойского района»

Наружный газопровод среднего давления

Стадия	Лист	Листов
РП	17	

Схема обвязки ГРПШ-07-2У1
План, спецификация

ТОО "Redline Pro"
ТОО "Жаңа Құрылыс Групп"
г. Шымкент-2023г

Формат А3

Вариант вывода сигнального провода-спутника на поверхность
через метрубное пространство футляра на выходе из грунта

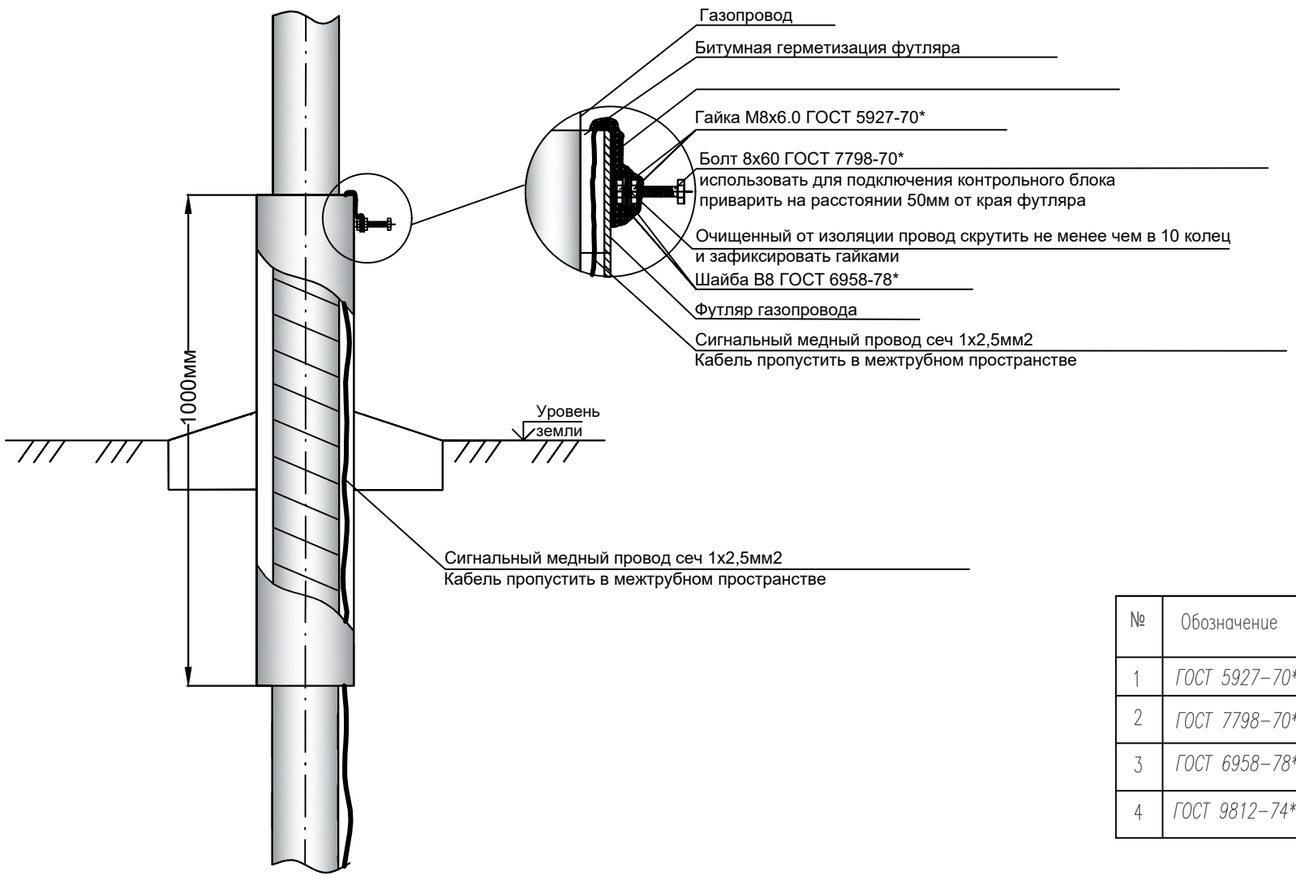

СПЕЦИФИКАЦИЯ

№	Обозначение	Наименование	ед. изм.	Кол-во	вес ед.кг.	примеч.
1	ГОСТ 5927-70*	Гайка М8х6,0	шт	2	0,006 кг	
2	ГОСТ 7798-70*	Болт 8х60	шт	1	0,029 кг	
3	ГОСТ 6958-78*	Шайба В8	шт	2	0,006 кг	
4	ГОСТ 9812-74*	Битумная герметизация	$дм^3$	0,08		

Изм	Кол.уч	Лист	N док.	Подпись	Дата
Проверил		Онгаров Е			03.23г
Исполнил		Абибуллаев			03.23г
Н.контр.		Аккожа Ж			03.23г

296-2022-ГСН

«Строительство газоснабжение на вновь предоставляемый земельные участки в с. Аккиизтогай Жылыойского района»

Наружный газопровод среднего давления

Стадия	Лист	Листов
РП	18	

Узел выхода сигнального провода на поверхность

ТОО "Redline Pro"
ТОО "Жаңа Құрылыс Групп"
г. Шымкент-2023г

Формат А3

взам.инв.N

подпись и дата

инв. Nподл.

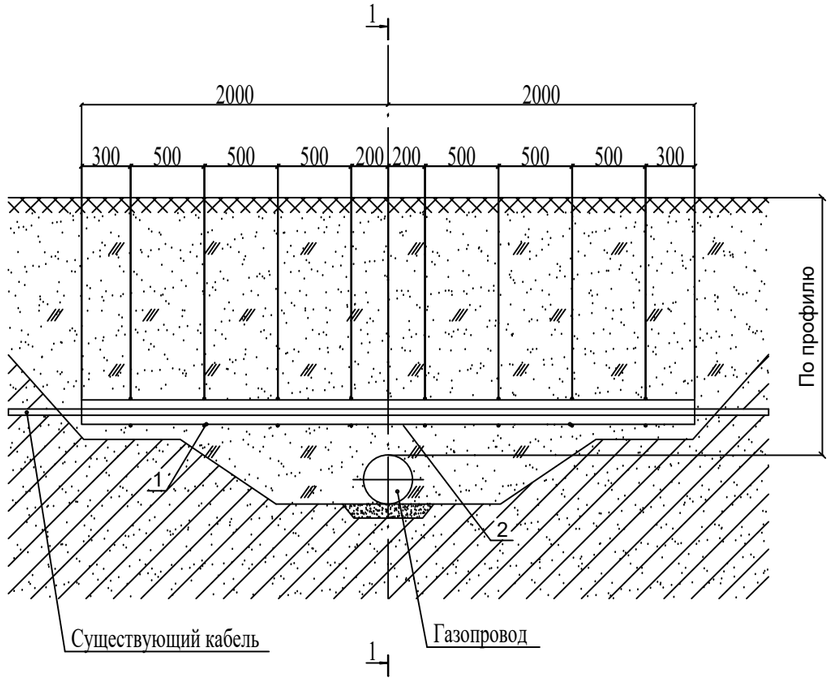

1-1

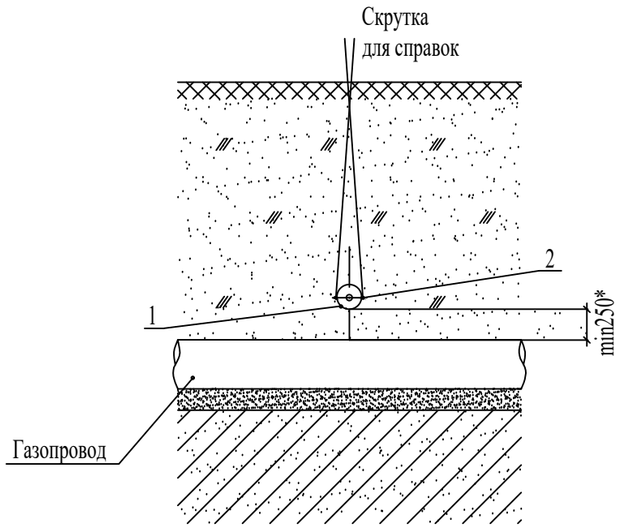

Спецификация

Марка поз.	Обозначение	Наименование	Кол.	Масса ед., кг	Прим.
1	-	Полутруба	2		шт.
		Труба асбестоцементная			
	ГОСТ 539-80*	напорная Ду100, длина 4.0 м			м.
2	ГОСТ 6727-80	Проволока ПЗ-0,1-С (сечение 3мм.)	15	0,052	м.
	Деталь поз. 1				

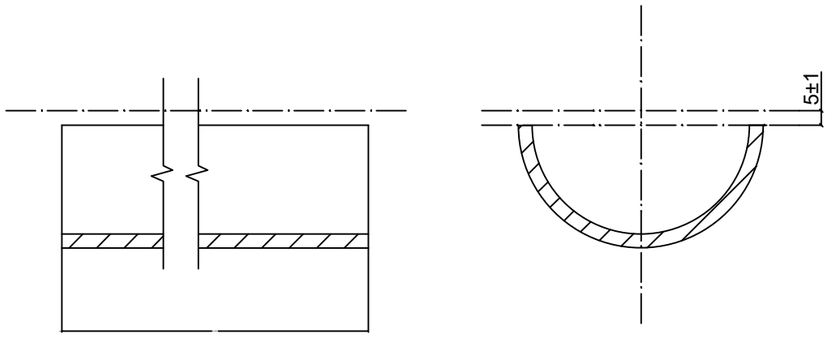

Примечание:

1. * - размер принять по продольному профилю газопровода.
2. Спецификация приведена на одно пересечение

						296-2022-ГСН		
						«Строительство газоснабжение на вновь предоставляемый земельные участки в с. Аккиизтогай Жылыойского района»		
Изм	Кол.уч.	Лист	N док.	Подпись	Дата			
Проверил		Онгаров Е			03.23г	Наружный газопровод среднего давления	Стадия	Лист	Листов
Исполнил		Абибуллаев			03.23г		РП	19	
Н.контр.		Аккожа Ж			03.23г	Проход под кабелем	ТОО "Redline Pro" ТОО "Жаңа Құрылыс Групп" г. Шымкент-2023г		

Позиция	Наименование и техническая характеристика	Тип, марка, обозначение документа, опросного листа	Код продукций	Поставщик	Единица измерения	Коли-чество	Масса единицы, кг	Примечание
	Газоснабжение наружные сети среднего давления (подземный)							
1	Труба ПЭ 100 SDR 11 Ф90х8,2 с коэф. запаса прочности не менее 2,6	СТ РК ГОСТ Р 50838-2011	-	Атырауский завод	п.м	1305,0		
2	Труба ПЭ 100 SDR 11 Ф63х5,8 с коэф. запаса прочности не менее 2,6	СТ РК ГОСТ Р 50838-2011	-	Атырауский завод	п.м	709,0		
3	Тройник равнопроходной ПЭ 100 SDR 11 Ф90	ГОСТ Р 52779-2007	-	Art Plast	шт	1		
4	Тройник равнопроходной ПЭ 100 SDR 11 Ф90/63	ГОСТ Р 52779-2007	-	Art Plast	шт	1		
5	Отвод 90° ПЭ 100 SDR 11 Ф90	ГОСТ Р 52779-2007	-	Art Plast	шт.	5		
6	Отвод 90° ПЭ 100 SDR 11 Ф63	ГОСТ Р 52779-2007	-	Art Plast	шт.	7		
7	Отвод 45° ПЭ 100 SDR 11 Ф63	ГОСТ Р 52779-2007	-	Art Plast	шт.	1		
8	Установка крана ПЭ 100 SDR 11 Ф90 с телескопическим штоком под ковер	8353.10 СБ	-	Art Plast	шт	2		
9	Установка крана ПЭ 100 SDR 11 Ф63 с телескопическим штоком под ковер	8353.10 СБ	-	Art Plast	шт	1		
10	Вход в землю с прим. перехода "полиэтилен-сталь" ПЭ/Ст d90/DN89	8353.06 СБ	-	Art Plast	шт	1		8353.06 СБ
11	Выход из земли с прим. перехода "полиэтилен-сталь" ПЭ/Ст d90/DN89	8353.05 СБ	-	Art Plast	шт	2		8353.05 СБ
12	Выход из земли с прим. перехода "полиэтилен-сталь" ПЭ/Ст d63/DN57	8353.05 СБ	-	Art Plast	шт	1		8353.05 СБ
								Общ. длина: 108,0м 8353.16 СБ
13	Футляр из труб ПЭ 100 SDR 11 Ф140х12,7 для труб Ф90х8,2 L=16,0м	8353.16 СБ	-	Art Plast	шт	1		(открытый метод)
14	Футляр из труб ПЭ 100 SDR 11 Ф140х12,7 для труб Ф90х8,2 L=14,0м	8353.16 СБ	-	Art Plast	шт	2		(открытый метод)
15	Футляр из труб ПЭ 100 SDR 11 Ф140х12,7 для труб Ф90х8,2 L=13,0м	8353.16 СБ	-	Art Plast	шт	2		(методом прокола)
16	Футляр из труб ПЭ 100 SDR 11 Ф140х12,7 для труб Ф90х8,2 L=12,0м	8353.16 СБ	-	Art Plast	шт	2		(открытый метод)
17	Футляр из труб ПЭ 100 SDR 11 Ф140х12,7 для труб Ф90х8,2 L=10,0м	8353.16 СБ	-	Art Plast	шт	1		(открытый метод)
18	Футляр из труб ПЭ 100 SDR 11 Ф140х12,7 для труб Ф90х8,2 L=4,0м	8353.16 СБ	-	Art Plast	шт	1		(открытый метод)
								Общ. длина: 108,0м 8353.16 СБ
19	Футляр из труб ПЭ 100 SDR 11 Ф110х10,0 для труб Ф63х5,8 L=13,0м	8353.16 СБ	-	Art Plast	шт	1		(методом прокола)
20	Футляр из труб ПЭ 100 SDR 11 Ф110х10,0 для труб Ф63х5,8 L=12,0м	8353.16 СБ	-	Art Plast	шт	1		(открытый метод)
21	Футляр из труб ПЭ 100 SDR 11 Ф110х10,0 для труб Ф63х5,8 L=5,0м	8353.16 СБ	-	Art Plast	шт	1		(открытый метод)
22	Футляр из труб ПЭ 100 SDR 11 Ф110х10,0 для труб Ф63х5,8 L=4,0м	8353.16 СБ	-	Art Plast	шт	8		(открытый метод)

взам.инв.N

подпись и дата

инв. N подл.

Изм	Кол.уч.	Лист	N док.	Подпись	Дата
Проверил		Онгаров Е			03.23г
Исполнил		Абибуллаев			03.23г
Н.контр.		Аккожа Ж			03.23г

296-2022-ГСН.СО

«Строительство газоснабжение на вновь предоставляемый земельные участки в с. Аккиизтогай Жылыойского района»

Наружный газопровод среднего давления

Стадия	Лист	Листов
РП	1	3

Спецификация оборудования и материалов

ТОО "Redline Pro"
ТОО "Жаңа Құрылыс Групп"
г. Шымкент-2023г

Формат А3

Позиция	Наименование и техническая характеристика	Тип, марка, обозначение документа, опросного листа	Код продукций	Поставщик	Единица измерения	Коли-чество	Масса единицы, кг	Примечание
	Газоснабжение наружные сети среднего давления (надземный)							
	Контрольные пункты (выход сигнального провода на поверхность через отдельный ковер)		-	-	шт	7		см. ГСН-15
	Узел выхода сигнального провода на поверхность		-	-	шт	4		см. ГСН-18
	Контрольная трубка ст. Ф32х3,0 L=0.2 м (на футлярах выхода из земли)	ГОСТ 10704-91			шт	4		
	Прокладка сигнальной ленты "Осторожно! Газ"		-	Art Plast	п.м	2014,0		
	Прокладка кабеля вдоль трассы газопровода сеч. 4мм2	ВВГ-660	-	-	п.м	2014,0		
	Опазновательные столбики (ОС)	5.905-25.05 АС-1.00	-	-	шт	23		см. АС-5
	А/ц футляр Ду100 L=4м	ГСН-45			шт.	3		

взам.инв.N	
подпись и дата	
инв. Nподл.	

Позиция	Наименование и техническая характеристика	Тип, марка, обозначение документа, опросного листа	Код продукций	Поставщик	Единица измерения	Коли-чество	Масса единицы, кг	Примечание
	Газоснабжение наружные сети среднего давления (надземный)							
1	Шкафной газорегуляторный пункт с регуляторами давления РДГ-50Н с обогревом, с узлом учета CGT-02-DN80-G160 PN16 с эл. корректором miniELCOR	ГРПШ-13-2Н-У1	-	ТОО "ЗГО"	шт	2		см. ГСН-15
2	Молниезащита для ГРПШ-13-2Н-У1		-	-	шт	2		см. МЗ.СО
3	Рама под ГРПШ-13-2Н-У1		-	-	шт	2		см. АС-2
4	Ограждение для ГРПШ-13-2Н-У1		-	-	шт	2		см. АС-4
5	Шкафной газорегуляторный пункт с регуляторами давления РДНК-1000 с узлом учета CGT-02-DN50-G100 PN16 с эл. корректором miniELCOR	ГРПШ-07-2У1	-	ТОО "ЗГО"	шт	1		см. ГСН-16
6	Молниезащита для ГРПШ-07-2У1		-	-	шт	1		см. МЗ.СО
7	Рама под ГРПШ-07-2У1		-	-	шт	1		см. АС-3
8	Ограждение для ГРПШ-07-2У1		-	-	шт	1		см. АС-4
	Узел врезки							
1	Труба стальная электросварная Ф89х4.5	ГОСТ 10704-91	-	-	п.м.	1,5	4,62	
2	Отвод стальной 90° DN89х4,5	ГОСТ 17375-2001	-	-	шт	1		
3	Задвижка стальная клиновая Ру=1,6МПа фланцевая Ду-80	30с41нж	-	-	шт	1	120,0	
4	Фланец 1-80-6	ГОСТ 12820-80	-	-	шт	2	4,73	
5	Опора под задвижку дн76х4 Н=1,2м	ГОСТ 10704-91*	-	-	шт	1		см. АС-7

взам.инв.N

подпись и дата

инв. Nподл.

ВЕДОМОСТЬ ОБЪЕМОВ РАБОТ

Поз	Наименование	Ед.изм	Кол-во	Примеч
	Подземный газопровод среднего давления PN=0,3МПа			
1	Очистка полости и испытание на прочность и герметичность воздухом: P=0,6МПа	п.м	2014,0	
2	Контроль сварных стыков ультразвуковым методом 100% Ф 90х8,2	стык	112	
3	Контроль сварных стыков ультразвуковым методом 100% Ф 63х5,8	стык	61	
4	Разборка и востановление гравийного покрытия из ПГС, S=300мм	м2	24,2	см. ГСН-12
5	Разработка траншеи экскаватором	м3	1923,68	
6	Разработка траншеи вручную	м3	39,97	
7	Обратная засыпка траншеи бульдозером	м3	1510,5	
8	Обратная засыпка траншеи вручную	м3	302,1	
9	Песчаная подушка под газопровод	м3	151,05	

ВЕДОМОСТЬ ОБЪЕМОВ РАБОТ

Поз	Наименование	Ед.изм	Кол-во	Примеч
	Надземный газопровод среднего давления PN=0,3МПа			
1	Очистка полости и испытание на прочность и герметичность воздухом: P=0,45МПа	п.м	1,5	
2	Просветка стыков (радиографированием), труба Ф89х4,5 5%	стык	1	ГОСТ 7512-82*
3	Защита газопровода от атмосферной коррозий покрытием, состоящих из 2-х слоев грунтовки ГФ-021 и 2-х слоев эмали ПФ-115	м2	0,42	
4	Установка ГРПШ-13-2Н-У1	шт	2	см. ГСН-15
5	Установка молниезащиты для ГРПШ-13-2Н-У1	шт	2	см. МЗ.СО
6	Установка рамы под ГРПШ-13-2Н-У1	шт	2	см. АС-2
7	Установка ограждений для ГРПШ-13-2Н-У1	шт	2	см. АС-4
8	Установка ГРПШ-07-2У1	шт	1	см. ГСН-16
9	Установка молниезащиты для ГРПШ-07-2У1	шт	1	см. МЗ.СО
10	Установка рамы под ГРПШ-07-2У1	шт	1	см. АС-3
11	Установка ограждений для ГРПШ-07-2У1	шт	1	см. АС-4
12	Врезка в существующий газопровод со снижением давления Ду-200	шт	1	

Изм	Кол.уч.	Лист	N док.	Подпись	Дата
Проверил		Онгаров Е			03.23г
Исполнил		Абидуллаев			03.23г
Н.контр.		Аккожа Ж			03.23г

296-2022-ГСН.ВР

«Строительство газоснабжение на вновь предоставляемый земельные участки в с. Аккиизтогай Жылыойского района»

Наружный газопровод среднего давления

Стадия	Лист	Листов
РП	1	1

Ведомость объемов работ

ТОО "Redline Pro"
ТОО "Жаңа Құрылыс Групп"
г. Шымкент-2023г

взам.инв.N

подпись и дата

инв. Nподл.

ПРИМЕЧАНИЕ

1. Средняя глубина котлована 1,3 метр.
2. Расход песка на 1 котлован для выхода ПЭ трубы из земли составляет 1,44 м3.

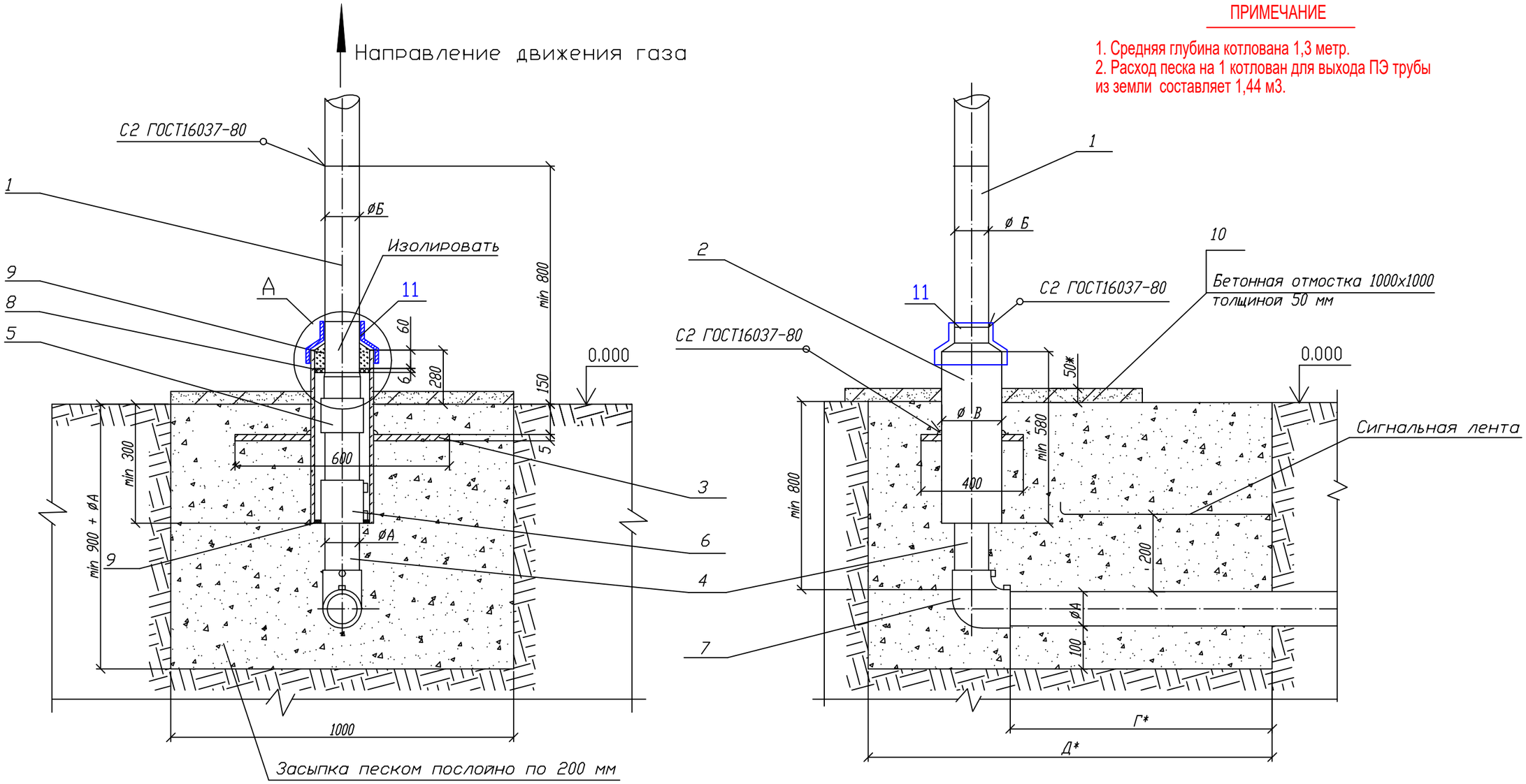

Пластина. Деталь поз.3 (м1:20)

Лист 5.0 ГОСТ 19903-74 / ВСт3 ГОСТ 14637-80

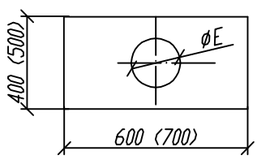

Обозначение	ØE мм	Масса кг
00 - 01	90	9,23
02	109	9,08
03 - 05	160	8,57
06 - 07	220	7,94
08 - 09	274	7,11
10,12	326	6,17
13	427	8,14

А (1:10)

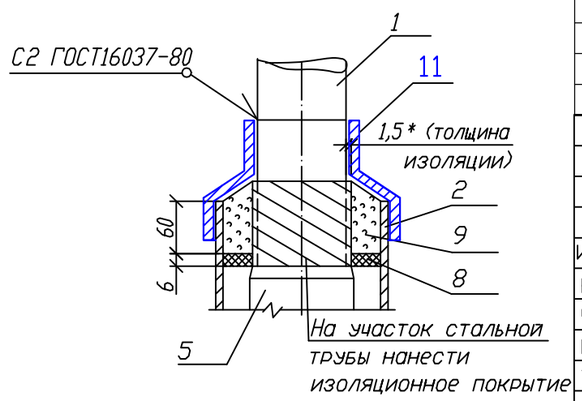

Изм.	Лист	N докум.	Подп.	Дата	
Разраб.		Сафронова И.П.			
Чертил		Михалина Н.В.			
Проверил		Захаров В.А.			
Т.контр.		Панов Г.Н.			
Утвердил		Ярыгин Ю.Н.			

Прявязан к 296-2022-ГСН

ТОО "Redline Pro"
ТОО "Жаңа Құрылыс Групп"
г. Шымкент-2023г

Исполнил	Абибуллаев		01.23г
Н.контр	Аккожа Ж		01.23г
Инв №			

«Строительство газоснабжение на вновь предоставляемый земельные участки в с. Аккиизтогай Жылыойского района»

Листов 10

8353.05 СБ

Выход полиэтиленового газопровода из земли с использованием отводов с ЗН.

Лит.	Масса	Масштаб

Лист 1 Листов 4

Общий вид.

ОАО "Промгаз"

СОГЛАСОВАНО

Взамен Инв.N

Подпись и дата

Инв. N подл.

Копировал

Формат А3

Поз.	Обозначение	Наименование	Кол.	Масса ед., кг	Приме-чание
		L* =500 мм			
	8353.05.08.01 8353.05.09.01	Труба 159х4 ГОСТ 10704-91		8,57	
		В10 ГОСТ 10705-80			
		L* =500 мм			
	8353.05.10.01 8353.05.12.01	Труба 219х5 ГОСТ 10704-91		11,9	
		В10 ГОСТ 10705-80			
		L* =500 мм			
	8353.05.13.01	Труба 273х5 ГОСТ 10704-91		16,53	
		В10 ГОСТ 10705-80			
		L* =500 мм			
2		Футляр	1		См. табл. А
		Труба 89х4 ГОСТ 10704-91		4,86	лист 4
		В10 ГОСТ 10705-80			
		L =580 мм			
		Труба 108х4 ГОСТ 10704-91		5,95	
		В10 ГОСТ 10705-80			
		L =580 мм			
		Труба 159х4 ГОСТ 10704-91		9,95	
		В10 ГОСТ 10705-80			
		L =580 мм			
		Труба 219х4 ГОСТ 10704-91		13,8	
		В10 ГОСТ 10705-80			
		L =580 мм			
		Труба 273х5 ГОСТ 10704-91		19,17	
		В10 ГОСТ 10705-80			
		L =580 мм			
		Труба 325х5 ГОСТ 10704-91		22,89	
		В10 ГОСТ 10705-80			
		L =580 мм			
		Труба 426х6 ГОСТ 10704-91		36,05	
		В10 ГОСТ 10705-80			
		L =580 мм			
3		Пластина	1		См. таб.
		Лист 5.с ГОСТ 19903-74			лист 1

Поз.	Обозначение	Наименование	Кол.	Масса ед., кг	Приме-чание
		Документация			
	8353.05.СБ	Сборочный чертеж			
		Детали			
1		Патрубок			
	8353.05.00.01	Труба 32х3 ГОСТ 10704-91		0,7	L- уточ-
		В10 ГОСТ 10705-80			нить
		L* =500 мм			по месту
	8353.05.01.01	Труба 38х3 ГОСТ 10704-91		1,08	
		В10 ГОСТ 10705-80			
		L* =500 мм			
	8353.05.02.01	Труба 45х3 ГОСТ 10704-91		1,52	
		В10 ГОСТ 10705-80			
		L* =500 мм			
	8353.05.03.01	Труба 57х3 ГОСТ 10704-91		2,31	
		В10 ГОСТ 10705-80			
		L* =500 мм			
	8353.05.04.01	Труба 76х3 ГОСТ 10704-91		3,13	
		В10 ГОСТ 10705-80			
		L* =500 мм			
	8353.05.05.01	Труба 89х3 ГОСТ 10704-91		4,19	
		В10 ГОСТ 10705-80			
		L* =500 мм			
	8353.05.06.01	Труба 108х4 ГОСТ 10704-91		5,13	
		В10 ГОСТ 10705-80			
		L* =500 мм			
	8353.05.07.01	Труба 133х3 ГОСТ 10704-91		6,36	
		В10 ГОСТ 10705-80			

СОГЛАСОВАНО

Взамен Инв.N

Подпись и дата

Инв. N подл.

Привязан к 296-2022-ГСН

Исполнил	Абидуллаев		03.23г
Н.контр	Аккожа Ж		03.23г
Инв N			

Изм	Лист	N докум.	Подп.	Дата
Разработал		Сафронова И.П.		
Чертил		Михалина Н.В.		
Проверил		Захаров В.А.		
Т.контр.		Панов Г.Н.		
Утвердил		Ярыгин Ю.Н.		

8353.05

Выход полиэтиленового газопровода из земли с использованием отводов с ЗН.

Лит.	Масса	Масштаб
Лист 2	Листов 4	

Спецификация

ОАО"Промгаз"

Копировал

Формат А-3

Поз.	Обозначение	Наименование	Кол.	Масса ед., кг	Приме-чание
		L= 300+Г мм			
	8353.05.09.02	Труба ПЭ180			
		ГОСТ Р 50838-95*			
		L= 300+Г мм			
	8353.05.10.02	Труба ПЭ225			
		ГОСТ Р 50838-95*			
		L= 275+Г мм			
	8353.05.12.02	Труба ПЭ200			
		ГОСТ Р 50838-95*			
		L= 135+Г мм			
	8353.05.13.02	Труба ПЭ250			
		ГОСТ Р 50838-95*			
		L= 170+Г мм			
		Прочие изделия			
5		Переход "полиэтилен-сталь"			См. таб-
	8353.05.00.03	ПЭ32/СТ32х 3	1		лицу 2
	8353.05.01.03	ПЭ40/СТ38х 3	1		
	8353.05.02.03	ПЭ50/СТ45х 3	1		
	8353.05.03.03	ПЭ63/СТ57х 4	1		
	8353.05.04.03	ПЭ75/СТ76х 4	1		
	8353.05.05.03	ПЭ90/СТ89х 4,5	1		
	8353.05.06.03	ПЭ110/СТ108х 5	1		
	8353.05.07.03	ПЭ125/СТ108х 5	1		
	8353.05.08.03	ПЭ160/СТ159х 5	1		
	8353.05.09.03	ПЭ180/СТ159х 5	1		
	8353.05.10.03	ПЭ225/СТ219х5	1		
	8353.05.12.03	ПЭ200/СТ219х5	1		
	8353.05.13.03	ПЭ315/СТ273х6			
6		Муфта полиэтиленовая с ЗН			См. таб-
	8353.05.00.04	ø32	1		лицы 3-8
	8353.05.01.04	ø40	1		
	8353.05.02.04	ø50	1		
	8353.05.03.04	ø63	1		
	8353.05.04.04	ø 75	1		

Поз.	Обозначение	Наименование	Кол.	Масса ед., кг	Приме-чание
		Ст3 по ГОСТ 16523-97			
4	8353.05.00.02	Труба ПЭ32			L уточ-
		СТ РК ГОСТ Р 50838-2011			нить
		L= 600+Г мм			по месту
	8353.05.01.02	Труба ПЭ40			
		СТ РК ГОСТ Р 50838-2011			
		L= 570+Г мм			
	8353.05.02.02	Труба ПЭ50			
		СТ РК ГОСТ Р 50838-2011			
		L= 570+Г мм			
	8353.05.03.02	Труба ПЭ63			
		СТ РК ГОСТ Р 50838-2011			
		L= 550+Г мм			
	8353.05.04.02	Труба ПЭ75			
		ГОСТ Р 50838-95*			
		L= 550+Г мм			
	8353.05.05.02	Труба ПЭ90			
		СТ РК ГОСТ Р 50838-2011			
		L= 500+Г мм			
	8353.05.06.02	Труба ПЭ110			
		СТ РК ГОСТ Р 50838-2011			
		L= 400+Г мм			
	8353.05.07.02	Труба ПЭ315			
		СТ РК ГОСТ Р 50838-2011			
		L= 400+Г мм			
	8353.05.08.02	Труба ПЭ160			
		ГОСТ Р 50838-95*			

СОГЛАСОВАНО

Взамен Инв.N

Подпись и дата

Инв. N подл.

Прявязан к 296-2022-ГСН

Исполнил	Абибуллаев		03.23г
Н.контр	Аккожа Ж		03.23г
Инв N			

Изм.	Лист	N докум.	Подп.	Дата
Разраб.		Сафронова И.П.		
Чертил		Михалина Н.В.		
Проверил		Захаров В.А.		
Т.контр.		Панов Г.Н.		
Утвердил		Ярыгин Ю.Н.		

8353.05

Выход полиэтиленового газопровода из земли с использованием отводов с ЗН.

Лит.	Масса	Масштаб

Лист 3 | Листов 4

Спецификация (продолжение).

ОАО "Промгаз"

Копировал

Формат А3

Поз.	Обозначение	Наименование	Кол.	Масса ед., кг	Приме-чание
	8353.05.02.06	100/54	1		
	8353.05.03.06	150/67	1		
	8353.05.04.06	150/79	1		
	8353.05.05.06	150/94	1		
	8353.05.06.06	210/114	1		
	8353.05.07.06	210/139	1		
	8353.05.08.06	263/164	1		
	8353.05.09.06	263/164	1		
	8353.05.10.06	314/226	1		
	8353.05.12.06	314/226	1		
	8353.05.13.06	~~413/280~~ 413/226	1		
9		Герметик	1,86		$дм^3$
10		Бетонная подготовка В 7,5	0,005		$м^3$
11	ГОСТ 14918-80*	Крышка из оцинкованой стали толщ 0,8мм	1/0,5	3,14кг	шт/м2

Таблица А Обозначения и размеры ввода

Обозначение	⌀ А, мм	⌀ Б, мм	⌀ В, мм	Г, мм	Д, мм	Диск Д/д мм (поз.8)
-00	32	32x2,5	89x4	500	1000	82/36
-01	40	38x3	89x4	500	1000	82/44
02	50	45x3	108x4	500	1000	100/54
-03	63	57x3,5	159x4	600	1100	150/67
04	75	76x3,5	159x4	600	1100	150/79
-05	90	89x4	159x4	600	1100	150/94
-06	110	108x4	219x4	700	1200	210/114
-07	125	133x4	219x4	700	1200	210/129
-08	160	159x 4,5	273x4,5	800	1300	263/164
-09	180	159x 4,5	273x4,5	800	1300	263/184
-10	225	219x4.5	325x5	1000	1500	314/226
-12	200	219x4.5	325x5	1000	1500	314/226
-13	250	273x4.5 ~~219x4.5~~	426x6	1000	1500	413/280 ~~413/226~~

1. *Размер для справок.
2. Края футляра должны быть гладко зачищены.
3. Допускается замена стальных труб по ГОСТ 10704 на трубы, рекомендованные к применению СП 42-102.
4. Все полиэтиленовые изделия могут быть изготовлены из ПЭ80 и/или ПЭ100.
5. Вес полиэтиленовой трубы выбирается в зависимости от величины SDR
6. Допускается применение перехода «полиэтилен-сталь» со встроенным закладным нагревателем.
7. Все сварные швы проверить в соответствии с СП-42-103-2003.
8. Для сварки стальных труб применятся электроды типа Э42А ГОСТ 9467.
9. Стальную часть перехода «полиэтилен-сталь» и стальной патрубок в футляре изолировать в соответствии с РД 153-39.4-091.
10. Надземный стальной газопровод окрасить эмалью НЦ-132, желтой по ГОСТ 6631, с предварительной грунтовкой ГФ 019 ГОСТ Р 51693. Футляр перед установкой загрунтовать.
11. Размеры пластины, указанные в скобках (деталь поз.3) применены для полиэтиленовых труб диаметром 250 мм и более.
12. Сигнальная лента укладывается на расстоянии 200 мм от верха присыпанного полиэтиленового газопровода.
13. Засыпку производить послойно с уплотнением.
14. При реконструкции минимальная глубина заложения принимается по фактическому расположению стального изношенного газопровода.

Поз.	Обозначение	Наименование	Кол.	Масса ед., кг	Приме-чание
	8353.05.05.04	⌀90	1		
	8353.05.06.04	⌀110	1		
	8353.05.07.04	⌀125	1		
	8353.05.08.04	⌀160	1		
	8353.05.09.04	⌀180	1		
	8353.05.10.04	⌀225	1		
	8353.05.12.04	⌀200	1		
	8353.05.13.04	⌀315	1		
7		Отвод полиэтиленовый с ЗН			См. таб-
	8353.05.00.05	⌀32	1		лицы 3-8
	8353.05.01.05	⌀40	1		
	8353.05.02.05	⌀50	1		
	8353.05.03.05	⌀63	1		
	8353.05.04.05	⌀75	1		
	8353.05.05.05	⌀90	1		
	8353.05.06.05	⌀110	1		
	8353.05.07.05	⌀125	1		
	8353.05.08.05	⌀160	1		
	8353.05.09.05	⌀180	1		
	8353.05.10.05	⌀225	1		
	8353.05.12.05	⌀200	1		
	8353.05.13.05	⌀315	1		
		Материалы			
8		Диск Д/д лист 6,0			
		Паронит ПМБ ГОСТ 481-80			
	8353.05.00.06	82/36	1		
	8353.05.01.06	82/44	1		

Привязан к 296-2022-ГСН

Исполнил	Абибуллаев		03.23г
Н.контр	Аккожа Ж		03.23г
Инв N°			

СОГЛАСОВАНО

Взамен Инв.N

Подпись и дата

Инв. N подл.

Изм.	Лист	N докум.	Подп.	Дата
Разраб.		Сафронова И.П.		
Чертил		Михалина Н.В.		
Проверил		Захаров В.А.		
Т.контр.		Панов Г.Н.		
Утвердил		Ярыгин Ю.Н.		

8353.05

Выход полиэтиленового газопровода из земли с использованием отводов с ЗН.

Лит.	Масса	Масштаб
Лист 4	Листов 4	

Спецификация (окончание). Таблица А. Пояснения.

ОАО "Промгаз"

Копировал

Формат А3

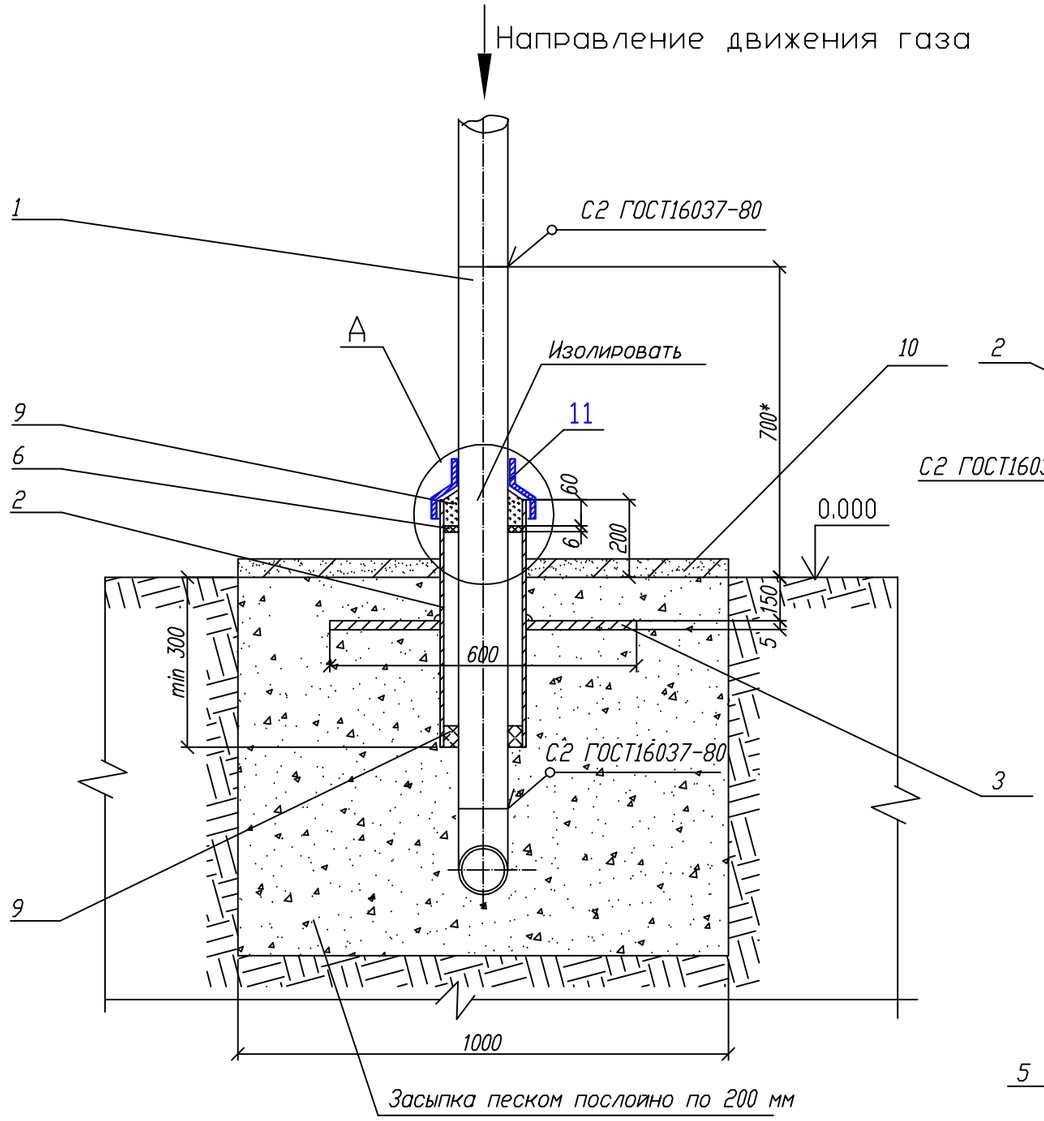

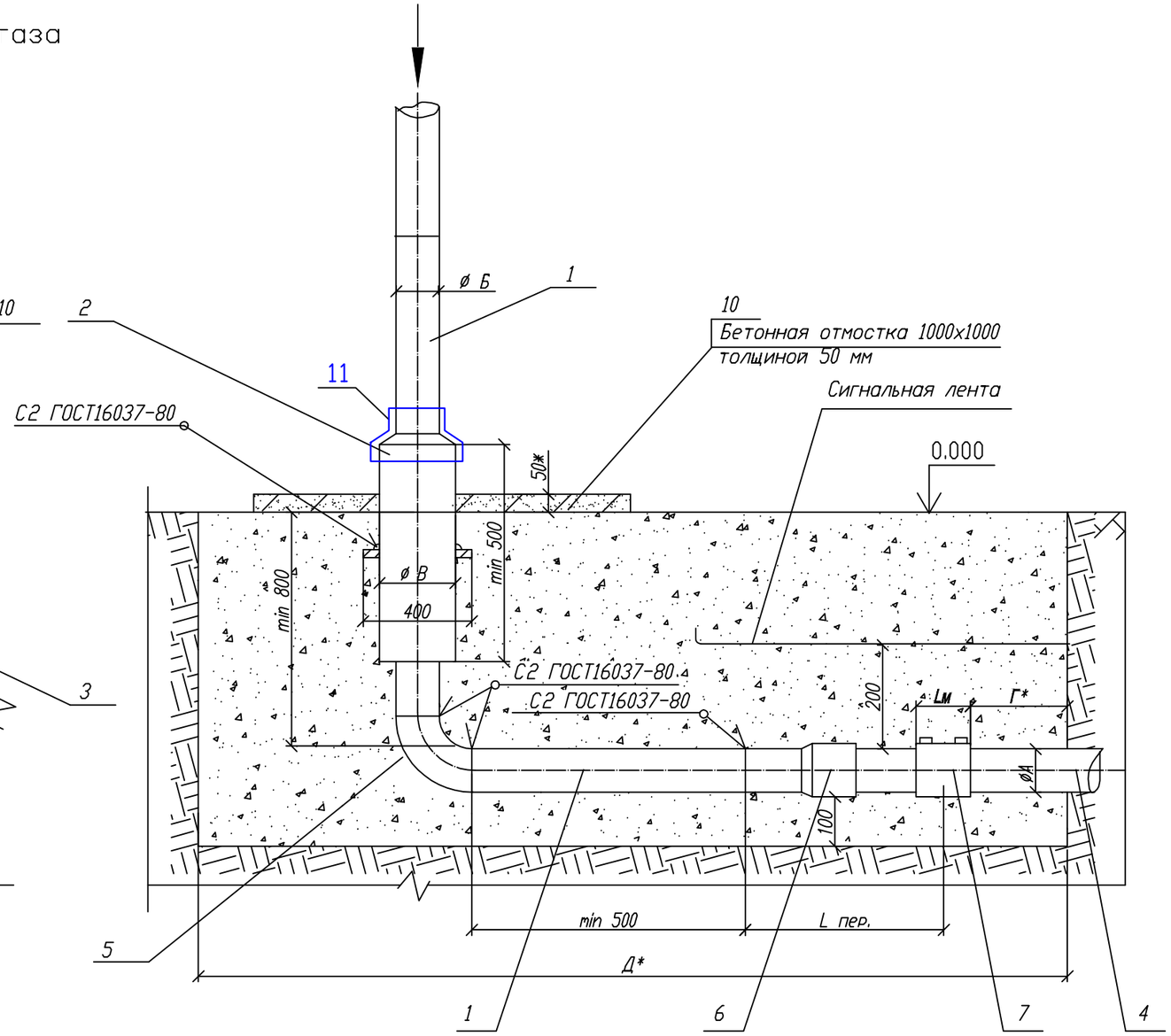

Пластина. Деталь поз.3 (м1:20)

Лист 5.0 ГОСТ 19903-74 / ВСт3 ГОСТ 14637-80

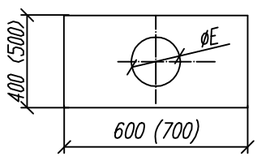

Обозначение	ØE мм	Масса кг
~~00 - 01~~	~~90~~	~~9,23~~
~~02~~	~~109~~	~~9,08~~
~~03 - 05~~	~~160~~	~~8,57~~
06 - 07	220	7,94
~~08 - 09~~	~~274~~	~~7,11~~
~~10,12~~	~~326~~	~~6,17~~
~~13,14~~	~~(378)~~	~~(9,38)~~
~~15~~	~~(427)~~	~~(8,14)~~

А (1:10)

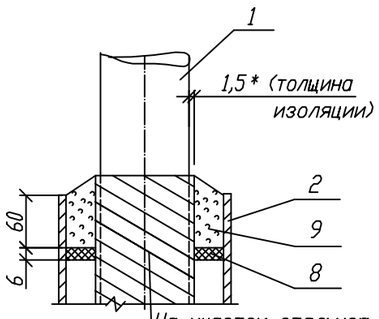

На участок стальной трубы нанести изоляционное покрытие

Изм.	Лист	N докум.	Подп.	Дата
Разраб.		Сафронова И.П.		
Чертил		Михалина Н.В.		
Проверил		Захаров В.А.		
Т.контр.		Панов Г.Н.		
Утвердил		Ярыгин Ю.Н.		

Привязан к 296-2022-ГСН

ТОО "Redline Pro"
ТОО "Жаңа Құрылыс Групп"
г. Шымкент-2023г

Исполнил	Абибуллаев		03.23г
Н.контр	Аккожа Ж		03.23г
Инв №			

«Строительство газоснабжение на вновь предоставляемый земельные участки в с. Аккиизтогай Жылыойского района»

Листов 4

8353.06 СБ

Вход стального газопровода в землю с переходом на полиэтиленовый с использованием муфт с ЗН.

Лит.	Масса	Масштаб

Лист 1 | Листов 5

Общий вид. Узел А.

ОАО "Промгаз"

СОГЛАСОВАНО

Взамен Инв.N

Подпись и дата

Инв. N подл.

Копировал

Формат А3

Поз.	Обозначение	Наименование	Кол.	Масса ед., кг	Приме-чание
		L* =1290+500 мм			
	8353.06.08.01 8353.06.09.01	Труба 159х4 ГОСТ 10704-91		30,36	
		В10 ГОСТ 10705-80			
		L* =1270+500 мм			
	8353.06.10.01 8353.06.12.01	Труба 219х4 ГОСТ 10704-91		37,76	
		В10 ГОСТ 10705-80			
		L* =1270+500 мм			
	8353.06.13.01 8353.06.14.01	Труба 275х5 ГОСТ 10704-91		58,03	
		В10 ГОСТ 10705-80			
		L* =1256+500 мм			
	8353.06.15.01	Труба 325х5 ГОСТ 10704-91		67,28	
		В10 ГОСТ 10705-80			
		L* =1205+500 мм			
2		Футляр	1		См. табл. А
		Труба 89х4 ГОСТ 10704-91		4,86	лист 3
		В10 ГОСТ 10705-80			
		L=500 мм			
		Труба 108х4 ГОСТ 10704-91		5,95	
		В10 ГОСТ 10705-80			
		L=500 мм			
		Труба 159х4 ГОСТ 10704-91		8,57	
		В10 ГОСТ 10705-80			
		L=500 мм			
		Труба 219х4 ГОСТ 10704-91		11,11	
		В10 ГОСТ 10705-80			
		L=500 мм			
		Труба 273х4 ГОСТ 10704-91		14,80	
		В10 ГОСТ 10705-80			
		L=500 мм			
		Труба 325х5 ГОСТ 10704-91		19,73	
		В10 ГОСТ 10705-80			
		L=500 мм			
		Труба 377х6 ГОСТ 10704-91		27,45	
		В10 ГОСТ 10705-80			

Поз.	Обозначение	Наименование	Кол.	Масса ед., кг	Приме-чание
		Документация			
	8353.06.СБ	Сборочный чертеж			
		Детали			
1		Патрубок			
	8353.06.00.01	Труба 32х2,5 ГОСТ 10704-91		2,79	L-уточнить
		В10 ГОСТ10705-80			по месту
		L* =1460+500 мм			
	8353.06.01.01	Труба 38х3 ГОСТ 10704-91		4,18	
		В10 ГОСТ 10705-80			
		L* =1450+500 мм			
	8353.06.02.01	Труба 45х3 ГОСТ 10704-91		6,52	
		В10 ГОСТ 10705-80			
		L* =1450+500 мм			
	8353.06.03.01	Труба 57х3 ГОСТ 10704-91		8,78	
		В10 ГОСТ 10705-80			
		L* =1415+500 мм			
	8353.06.04.01	Труба 76х3 ГОСТ 10704-91		12,21	
		В10 ГОСТ 10705-80			
		L* =1400+500 мм			
	8353.06.05.01	Труба 89х3 ГОСТ 10704-91		15,80	
		В10 ГОСТ 10705-80			
		L* =1385+500 мм			
	8353.06.06.01	Труба 108х4 ГОСТ 10704-91		18,98	
		В10 ГОСТ 10705-80			
		L* =1350+500 мм			
	8353.06.07.01	Труба 133х3 ГОСТ 10704-91		22,79	
		В10 ГОСТ 10705-80			

СОГЛАСОВАНО

Взамен Инв.N

Подпись и дата

Инв. N подл.

Привязан к 296-2022-ГСН

Исполнил	Абибуллаев		03.23г
Н.контр	Аккожа Ж		03.23г
Инв N			

8353.06

Изм.	Лист	N докум.	Подп.	Дата
Разраб.		Сафронова И.П.		
Чертил		Михалина Н.В.		
Проверил		Захаров В.А.		
Т.контр.		Панов Г.Н.		
Утвердил		Ярыгин Ю.Н.		

Вход стального газопровода в землю с переходом на полиэтиленовый с использованием муфт с ЗН.

Лит.	Масса	Масштаб
Лист 2	Листов 5	

Спецификация.

ОАО "Промгаз"

Копировал

Формат А3

Поз.	Обозначение	Наименование	Кол.	Масса ед., кг	Приме-чание
		L* = Г мм			
	8353.06.07.02	Труба ПЭ∅125			
		ГОСТ Р 50838-95*			
		L* = Г мм			
	8353.06.08.02	Труба ПЭ∅160			
		СТ РК ГОСТ Р 50838-2011			
		L* = Г мм			
	8353.06.09.02	Труба ПЭ∅180			
		ГОСТ Р 50838-95*			
		L* = Г мм			
	8353.06.10.02	Труба ПЭ∅225			
		ГОСТ Р 50838-95*			
		L* = Г мм			
	8353.06.12.02	Труба ПЭ∅200			
		ГОСТ Р 50838-95*			
		L* = Г мм			
	8353.06.13.02	Труба ПЭ∅250			
		ГОСТ Р 50838-95*			
		L* = Г мм			
	8353.06.14.02	Труба ПЭ∅280			
		ГОСТ Р 50838-95*			
		L* = Г мм			
	8353.06.15.02	Труба ПЭ∅315			
		ГОСТ Р 50838-95*			
		L* = Г мм			
5	8353.06.00.03	Отвод П90-33,7х3,2	1	0,16	
		ГОСТ 17375-2001			
	8353.06.01.03	Отвод П90-42,4х3,6	1	0,26	
		ГОСТ 17375-2001			
	8353.06.02.03	Отвод П90-48,3х3,6	1	0,36	
		ГОСТ 17375-2001			
	8353.06.03.03	Отвод П90-60,3х4,0	1	0,67	
		ГОСТ 17375-2001			
	8353.06.04.03	Отвод П90-76,1х5,0	1	1,5	

Поз.	Обозначение	Наименование	Кол.	Масса ед., кг	Приме-чание
		L=500 мм			
		Труба 425х6 ГОСТ 10704-91		31,08	
		В10 ГОСТ 10705-80			
		L=500 мм			
3		Пластина	1		
		Лист 5.с ГОСТ 19903-74			
		Ст3 по ГОСТ 16523-97			
4	8353.06.00.02	Труба ПЭ∅32			
		ГОСТ Р 50838-95*			
		L* = Г мм			
	8353.06.01.02	Труба ПЭ∅40			
		ГОСТ Р 50838-95*			
		L* = Г мм			
	8353.06.02.02	Труба ПЭ∅50			
		ГОСТ Р 50838-95*			
		L* = Г мм			
	8353.06.03.02	Труба ПЭ∅63			
		СТ РК ГОСТ Р 50838-2011			
		L* = Г мм			
	8353.06.04.02	Труба ПЭ∅75			
		ГОСТ Р 50838-95*			
		L* = Г мм			
	8353.06.05.02	Труба ПЭ∅90			
		СТ РК ГОСТ Р 50838-2011			
		L* = Г мм			
	8353.06.06.02	Труба ПЭ∅110			
		СТ РК ГОСТ Р 50838-2011			

Прявязан к 296-2022-ГСН

Исполнил	Абибуллаев		03.23г
Н.контр	Аккожа Ж		03.23г

Инв N

СОГЛАСОВАНО

Взамен Инв.N

Подпись и дата

Инв. N подл.

Изм.	Лист	N докум.	Подп.	Дата
Разраб.		Сафронова И.П.		
Чертил		Михалина Н.В.		
Проверил		Захаров В.А.		
Т.контр.		Панов Г.Н.		
Утвердил		Ярыгин Ю.Н.		

8353.06

Вход стального газопровода в землю с переходом на полиэтиленовый с использованием муфт с ЗН.

Лит.	Масса	Масштаб
Лист 3	Листов 5	

Спецификация (продолжение).

ОАО "Промгаз"

Копировал

Формат А3

Поз.	Обозначение	Наименование	Кол.	Масса ед., кг	Приме-чание
	8353.06.10.04	ПЭ225/СТ219х5	1		
	8353.06.12.04	ПЭ200/СТ219х5	1		
	8353.06.13.04	ПЭ250/СТ273х6	1		
	8353.06.14.04	ПЭ280/СТ273х6	1		
	8353.06.15.04	ПЭ315/СТ325х6	1		
7		Муфта полиэтиленовая с ЗН			См. таб-
	8353.06.00.05	ø32	1		лицы 3-8
	8353.06.01.05	ø40	1		
	8353.06.02.05	ø50	1		
	8353.06.03.05	ø63	1		
	8353.06.04.05	ø75	1		
	8353.06.05.05	ø90	1		
	8353.06.06.05	ø110	1		
	8353.06.07.05	ø125	1		
	8353.06.08.05	ø160	1		
	8353.06.09.05	ø180	1		
	8353.06.10.05	ø225	1		
	8353.06.12.05	ø200	1		
	8353.06.13.05	ø250	1		
	8353.06.14.05	ø280	1		
	8353.06.15.05	ø315	1		
		Материалы			
8		Диск Д/д лист 6,0			
		Паронит ПМБ ГОСТ 481-80			
	8353.06.00.06	82/40	1		
	8353.06.01.06	82/46	1		
	8353.06.02.06	100/53	1		
	8353.06.03.06	150/65	1		
	8353.06.04.06	150/84	1		
	8353.06.05.06	150/98	1		
	8353.06.06.06	210/116	1		
	8353.06.07.06	210/141	1		
	8353.06.08.06 8353.06.09.06	263/167	1		
	8353.06.10.06 8353.06.12.06	319/227	1		

Поз.	Обозначение	Наименование	Кол.	Масса ед., кг	Приме-чание
		ГОСТ 17375-2001			
	8353.06.05.03	Отвод П90-88,9х5,6	1	2,1	
		ГОСТ 17375-2001			
	8353.06.06.03	Отвод П90-114,3х6,3	1	4,0	
		ГОСТ 17375-2001			
	8353.06.07.03	Отвод П90-139,7х6,3	1	6,2	
		ГОСТ 17375-2001			
	8353.06.08.03 8353.06.09.03	Отвод П90-168,3х7,1	1	10,0	
		ГОСТ 17375-2001			
	8353.06.10.03 8353.06.12.03	Отвод П90-219,1х6,3	1	16,0	
		ГОСТ 17375-2001			
	8353.06.13.03 8353.06.14.03	Отвод П90-273х6,3	1	25,0	
		ГОСТ 17375-2001			
	8353.06.15.03	Отвод П90-323,9х7,1	1	40,0	
		ГОСТ 17375-2001			
		Прочие изделия			
6		Переход "полиэтилен-сталь"			См. табл. 2
	8353.06.00.04	ПЭ32/СТ32х3	1		
	8353.06.01.04	ПЭ40/СТ38х3	1		
	8353.06.02.04	ПЭ50/СТ45х3	1		
	8353.06.03.04	ПЭ63/СТ57х4	1		
	8353.06.04.04	ПЭ75/СТ76х4	1		
	8353.06.05.04	ПЭ90/СТ89х4,5	1		
	8353.06.06.04	ПЭ110/СТ108х5	1		
	8353.06.07.04	ПЭ125/СТ108х5	1		
	8353.06.08.04	ПЭ160/СТ159х5	1		
	8353.06.09.04	ПЭ180/СТ159х5	1		

СОГЛАСОВАНО

Взамен Инв.N

Подпись и дата

Инв. N подл.

Прявязан к 296-2022-ГСН

Исполнил	Абибуллаев		03.23г
Н.контр	Аккожа Ж		03.23г
Инв N			

Изм.	Лист	N докум.	Подп.	Дата
Разраб.		Сафронова И.П.		
Чертил		Михалина Н.В.		
Проверил		Захаров В.А.		
Т.контр.		Панов Г.Н.		
Утвердил		Ярыгин Ю.Н.		

8353.06

Вход стального газопровода в землю с переходом на полиэтиленовый с использованием муфт с ЗН.

Лит.	Масса	Масштаб
Лист 4	Листов 5	

Спецификация (продолжение).

ОАО "Промгаз"

Копировал

Формат А3

Таблица А Обозначения и размеры ввода

Обозначение	ØА, мм	ØБ, мм	ØВ, мм	Г, мм	Д, мм	Диск Д/д мм (поз.8)
-00	32	32x2,5	89x3	500	1000	82/40
-01	40	38x3	89x3	500	1000	82/46
-02	50	45x3	108x3,5	500	1000	100/53
-03	63	57x3,5	159x4	600	1100	150/65
-04	75	76x3,5	159x4	600	1100	150/84
-05	90	89x4	159x4	600	1100	150/98
-06	110	108x4	219x4	700	1200	210/116
-07	125	133x4	219x4	700	1200	210/141
-08	160	159x4,5	273x4,5	800	1300	263/167
-09	180	159x4,5	273x4,5	800	1300	263/167
-10	225	219x4,5	325x5	800	1300	319/227
-12	200	219x4,5	325x5	800	1300	319/227
-13	250	273x5	377x6	800	1300	364/281
-14	280	273x5	377x6	800	1300	364/281
-15	315	325x5	426x6	800	1300	413/333

1. *Размер для справок.
2. Края футляра должны быть гладко зачищены.
3. Допускается замена стальных труб по ГОСТ 10704 на трубы, рекомендованные к применению СП 42-102.
4. Все полиэтиленовые изделия могут быть изготовлены из ПЭ80 и/или ПЭ100.
5. Вес полиэтиленовой трубы выбирается в зависимости от величины SDR.
6. Допускается применение перехода "полиэтилен-сталь" со встроенным закладным нагревателем.
7. Все сварные швы проверить неразрушающими методами.
8. Для сварки стальных труб применяются электроды типа Э42А ГОСТ 9467.
9. Стальную часть перехода "полиэтилен-сталь" и стальной патрубок в футляре изолировать в соответствии с РД 153-39.4-091.
10. Наружный стальной газопровод окрасить эмалью НЦ-132, желтой по ГОСТ 6631, с предварительной грунтовкой ГФ019 ГОСТ Р 51693.
11. Размеры пластины, указанные в скобках (деталь поз.3) применены для полиэтиленовых труб диаметром 250 мм и более.
12. Сигнальная лента укладывается на расстоянии 200 мм от верха присыпанного полиэтиленового газопровода.
13. Засыпку производить послойно с уплотнением.
14. При реконструкции минимальная глубина заложения принимается по фактическому расположению стального изношенного газопровода.

Поз.	Обозначение	Наименование	Кол.	Масса ед., кг	Приме-чание
	8353.06.13.06 8353.06.14.06	364/281	1		
	8353.06.15.06	413/333	1		
9		Герметик	0,36+ 2.76		дм 3
10		Бетонная подготовка В 7,5	0,005		м 3
11	ГОСТ 14918-80*	Крышка из оцинкованой стали толщ 0,8мм	1/0,5	3,14кг	шт/м2

СОГЛАСОВАНО

Взамен Инв.N

Подпись и дата

Инв. N подл.

Прявязан к 296-2022-ГСН

Исполнил	Абибуллаев		03.23г
Н.контр	Аккожа Ж		03.23г
Инв N°			

Изм.	Лист	N докум.	Подп.	Дата
Разраб.		Сафронова И.П.		
Чертил		Михалина Н.В.		
Проверил		Захаров В.А.		
Т.контр.		Панов Г.Н.		
Утвердил		Ярыгин Ю.Н.		

8353.06

Вход стального газопровода в землю с переходом на полиэтиленовый с использованием муфт с ЗН.

Лит.	Масса	Масштаб
Лист 5	Листов 5	

Спецификация (окончание). Таблица А. Пояснения.

ОАО "Промгаз"

Копировал

Формат А3

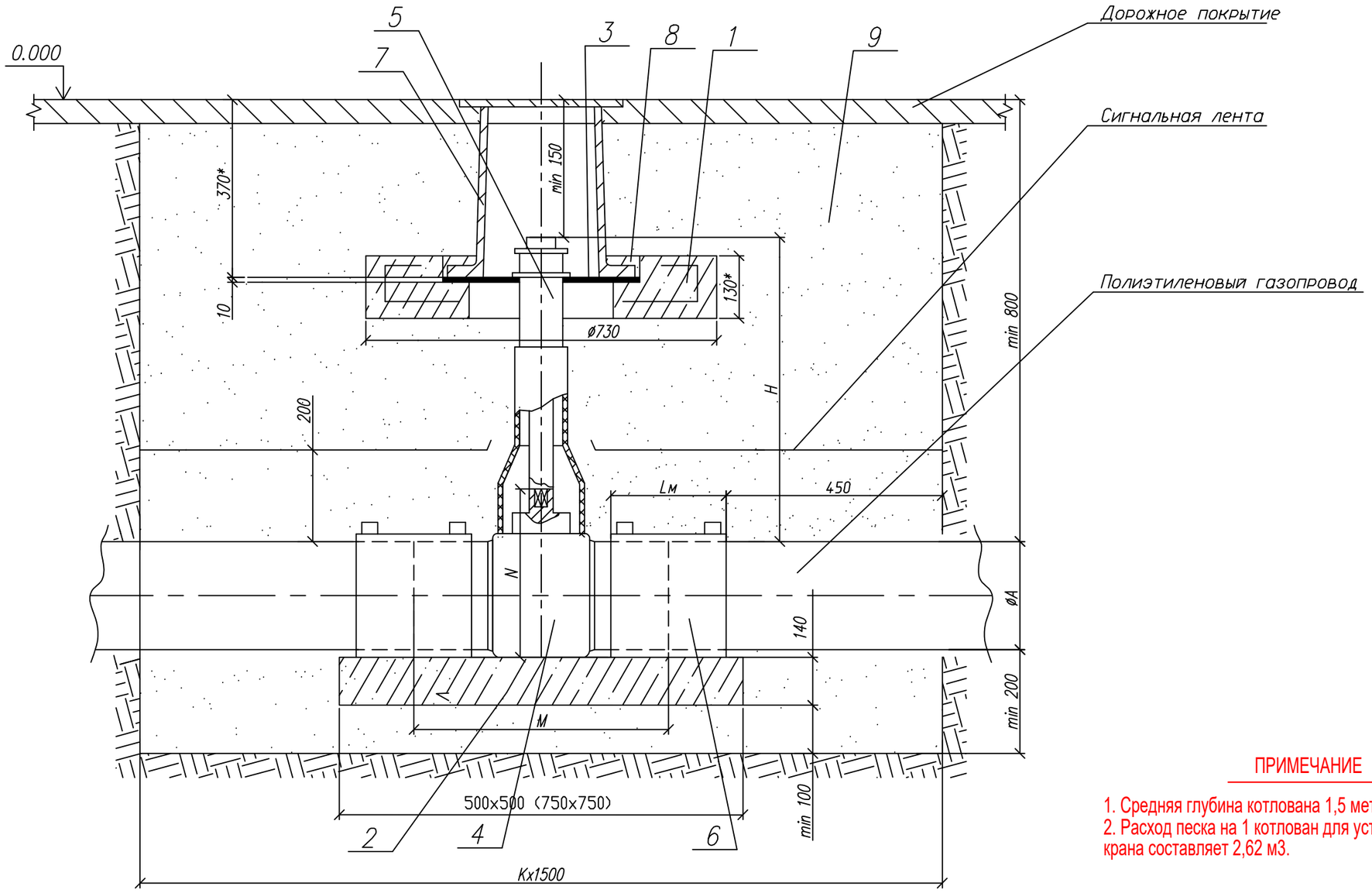

ПРИМЕЧАНИЕ

1. Средняя глубина котлована 1,5 метр.
2. Расход песка на 1 котлован для установки крана составляет 2,62 м3.

СОГЛАСОВАНО

Взамен Инв.N

Подпись и дата

Инв. N подл.

П

							8353.10 СБ		
Изм.	Лист	N докум.	Подп.	Дата					
Прявязан к 296-2022-ГСН		Разраб.	Сафронова И.П.			Установка полиэтиленового крана под ковер в зоне зеленых насаждений.	Лит.	Масса	Масштаб
		Чертил	Михалина Н.В.						
		Проверил	Захаров В.А.				Лист 1	Листов 3	
Исполнил	Абибуллаев	Т. контр.	Панов Г.Н.		03.23г	Общий вид.	ОАО "Промгаз"		
Н.контр	Аккожа Ж				03.23г				
Инв N•		Утвердил	Ярыгин Ю.Н.						

1. *Размер для справок.
2. Величина Н в зависимости от глубины прокладки и диаметра газопровода Н=450÷2000 мм по табл. 3÷8.
3. Величина К определяется по табл. А, в зависимости от условий монтажа: новое строительство или реконструкция.
4. При реконструкции газопроводов методом протяжки полиэтиленовых труб межтрубное пространство между полиэтиленовой трубой и каркасом уплотняется синтетическим волокном и/или монтажной пеной.
5. Полиэтиленовый кран устанавливается на опорную подушку, в соответствии с ями фирмы - производителя. Допускается устанавливать полиэтиленовый кран без опорной подушки на основание из песка высотой не менее 0,2 м и длиной по 1,0 м в каждую сторону от оси крана.
6. Опорная подушка устанавливается на основание, выполненное в виде песчаной подсыпки.
7. Все сварные швы проверить неразрушающими методами в соответствии с СП-42-1-3-2003.
8. Все полиэтиленовые изделия могут быть изготовлены из ПЭ80 и/или ПЭ100.
9. Сигнальная лента укладывается на расстоянии 200 мм от верха присыпанного полиэтиленового газопровода.
10. При отсутствии усовершенствованного дорожного покрытия вокруг ковера предусматривают устройство отмостки шириной не менее 0,7 м с уклоном 50%. В местах отсутствия проезда транспорта и прохода людей рекомендуется предусматривать отметку крышки ковера на 0,5 м выше уровня земли.
11. Засыпку котлована производить послойно с уплотнением и проливкой через каждые 200 мм.

Таблица А Обозначения и размеры ввода

Обозначение	К, мм	
	Новое строительство	Реконструкция
- 00	1400	1700
- 01	1400	1700
- 02	1600	1900
- 03	1600	1900
- 04	1600	1900
- 05	1600	1900
- 06	1700	2000
- 07	1700	2000
- 08	1900	2200
- 09	1900	2200
- 10	2200	2500
- 12	2200	2500

СОГЛАСОВАНО

Взамен Инв.N

Подпись и дата

Инв. N подл.

Прявязан к 296-2022-ГСН

Инв N

Исполнил	Абибуллаев		03.23г
Н.контр	Аккожа Ж		03.23г

Изм.	Лист	N докум.	Подп.	Дата
Разраб.		Сафронова И.П.		
Чертил		Михалина Н.В.		
Проверил		Захаров В.А.		
Т.контр.		Панов Г.Н.		
Утвердил		Ярыгин Ю.Н.		

8353.10

Установка полиэтиленового крана под ковер в зоне зеленых насаждений.

Лит.	Масса	Масштаб
Лист 2	Листов 3	

Таблица А. Пояснения.

ОАО "Промгаз"

Копировал

Формат А3

Поз.	Обозначение	Наименование	Кол.	Масса ед., кг	Приме-чание
6		Муфта полиэтиленовая с ЗН			См. таб-
	8353.10.00	ø32	2		лицы 3-8
	8353.10.01	ø40	2		
	8353.10.02	ø50	2		
	8353.10.03	ø63	2		
	8353.10.04	ø75	2		
	8353.10.05	ø90	2		
	8353.10.06	ø110	2		
	8353.10.07	ø125	2		
	8353.10.08	ø160	2		
	8353.10.09	ø180	2		
	8353.10.10	ø225	2		
	8353.10.12	ø200	2		
7		Ковер	1		см. ГСН-13
		Материалы			
8		Бетон тяжелый М 150	0,001		$м^3$
		ГОСТ 26633-91			
9		Песок природный для	4÷6		$м^3$
		строительных работ			

Прявязан к 296-2022-ГСН

Исполнил	Абибуллаев		03.23г
Н.контр	Аккожа Ж		03.23г
Инв N			

СОГЛАСОВАНО

Взамен Инв.N

Подпись и дата

Инв. N подл.

Поз.	Обозначение	Наименование	Кол.	Масса ед., кг	Приме-чание
		Сборные железобетонные изделия			
1		Подушка под ковер	1		
2	8353.10.00 ÷ 8353.10.07	Опорная подушка ОПТ 4	1		
	8353.10.08 ÷ 8353.10.10, 8353.10.12	Опорная подушка ОПТ 6	1		
		Детали			
3		Диск			
		Диск ø420хø140 s=10			
		Фторопласт ГОСТ 10007-80			
		Прочие изделия			
4		Кран полиэтиленовый			См. таб-
	8353.10.00	ø32	1		лицы 3-8
	8353.10.01	ø40	1		
	8353.10.02	ø50	1		
	8353.10.03	ø63	1		
	8353.10.04	ø75	1		
	8353.10.05	ø90	1		
	8353.10.06	ø110	1		
	8353.10.07	ø125	1		
	8353.10.08	ø160	1		
	8353.10.09	ø180	1		
	8353.10.10	ø225	1		
	8353.10.12	ø200	1		
5		Телескопическая приводная			См. таб-
		штанга для шаровых кранов			лицы 3-8
		Ø63-225 H=0,60-1,2			

8353.10

Изм.	Лист	N докум.	Подп.	Дата
Разраб.		Сафронова И.П.		
Чертил		Михалина Н.В.		
Проверил		Захаров В.А.		
Т.контр.		Панов Г.Н.		
Утвердил		Ярыгин Ю.Н.		

Установка полиэтиленового крана под ковер в зоне зеленых насаждений.

Лит.	Масса	Масштаб
Лист 3	Листов 3	

Спецификация.

ОАО "Промгаз"

Копировал

Формат А3

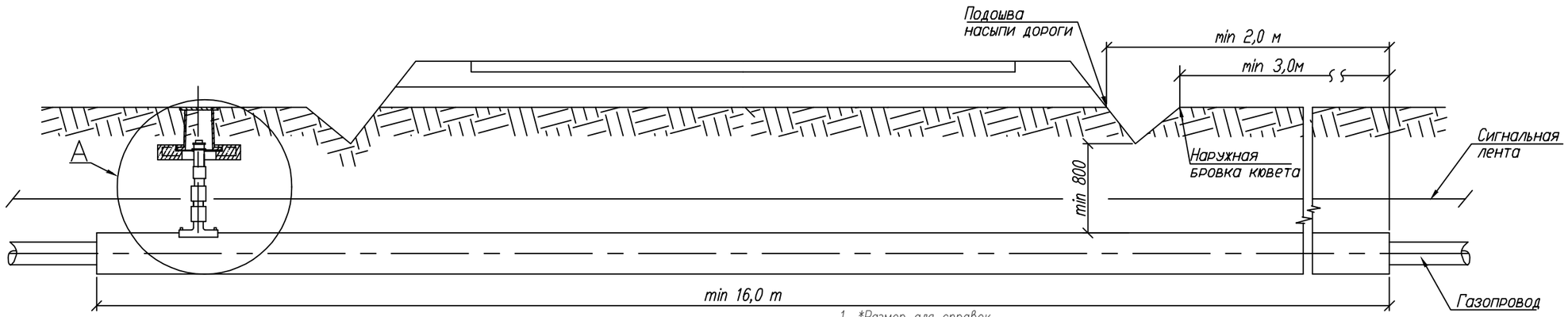

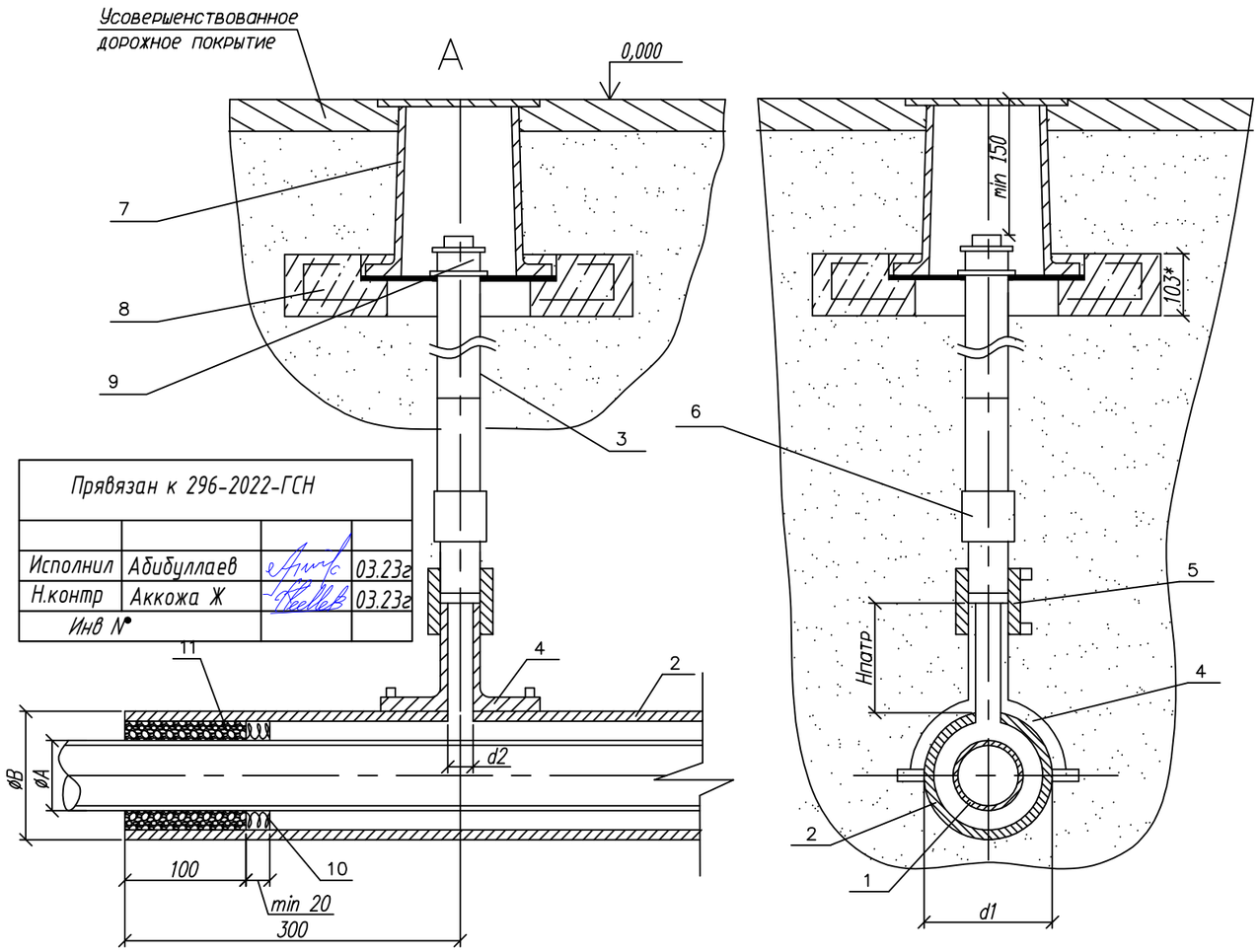

Прявязан к 296-2022-ГСН			
Исполнил	Абибуллаев		03.23г
Н.контр	Аккожа Ж		03.23г
Инв №			

1. *Размер для справок.
2. Монтаж полиэтиленовой части трубки для контроля утечки газа производить последовательно: приварки патрубка–накладки; вырезка отверстия в теле футляра; приварка при помощи муфт с ЗН полиэтиленовой трубы к патрубку и соединения "полиэтилен–сталь", смонтированного со стальной частью контрольной трубки.
3. При пересечении с автомобильными дорогами I–III категорий полиэтиленовые газопроводы должны иметь SDR не более 11 и коэффициент запаса прочности не менее 2,8.
4. Футляр может быть изготовлен из полиэтиленовых труб с SDR не более 11 по ГОСТ 18599–2001 из ПЭ63, ПЭ80, ПЭ100 или по ГОСТ Р 50838–95*.
5. Размеры футляра и трубки для контроля утечки газа приняты минимальными и могут быть увеличены при необходимости.
6. ~~Минимальная длина футляра при пересечении с автомобильными дорогами составляет для категории: Iа 47,5м, Iб 46,5м, II 19м, III 16м.~~
7. Концы футляра уплотняются при помощи пенополиэтиленового уплотнителя "Вилатерм" в два оборота и заделываются герметизирующей бутилкаучуковой мастикой.
8. Футляр диаметром до 110 мм изготавливается из длинномерных труб без сварных соединений. Футляр диаметром 125мм и выше может изготавливаться из мерных труб, сваренных встык нагретым инструментом со 100% контролем качества сварных соединений.
9. Вес полиэтиленовой трубы выбирается в зависимости от величины SDR.
10. Допускается приминение перехода "полиэтилен–сталь" со встроенным закладным нагревателем.
11. Все сварные швы проверить в соответствии с СП 42–102–2004 и СП 42–103–2003.
12. Расстояние по вертикали от верха футляра газопровода до подошвы насыпи дороги принимается не менее 1м, а при устройстве перехода методом прокола или наклонно–направленного бурения – 3м. Верх футляра распологается на 1,5м ниже дна водоотводного сооружения или подошвы насыпи. В остальных случаях глубину укладки футляра принрмаются в соответствии с требованиями СНиП 42–01–2002.
13. При отсутствии усовершенствованного дорожного покрытия вокруг ковера предусматривают устройство отмостки шириной не менее 0,7м с уклоном 50%. В местах отсутствия поезда транспорта и прохода людей рекомендуется предусматривать отметку крышки ковера на 0,5м выше уровня земли.
14. Стальную часть перехода "полиэтилен–сталь" и подземную часть стальной трубки для контроля утечки газа изолировать в соответствии с РД 153–39.4–091–01.
15. Сигнальная лента укладывается на расстоянии 200мм от верха присыпанного полиэтиленового футляра при открытым способе прокладки.
16. Засыпку производить послойно с уплотнением и проливкой через каждые 200мм.

Обозначение	ø А мм	ø Б мм	d1 мм	d2 мм	Обозначение	ø А мм	ø Б мм	d1 мм	d2 мм
03	63	ø110x10	110	32	~~12~~	~~200~~	~~ø280x25,4~~	~~280~~	~~32(63)*~~
~~04~~	~~75~~	~~ø125x11,4~~	~~125~~	~~32~~	~~13~~	~~250~~	~~ø400x36,3~~	~~400~~	~~32~~
05	90	ø140x12,7	140	32	~~14~~	~~280~~	~~ø400x36,3~~	~~400~~	~~32~~
~~06~~	~~110~~	~~ø160x14,6~~	~~160~~	~~32~~	~~15~~	~~315~~	~~ø450x26,7~~	~~450~~	~~32~~
~~07~~	~~125~~	~~ø180x16,4~~	~~180~~	~~32~~	~~16~~	~~355~~	~~ø500x29,7~~	~~500~~	~~32~~
~~08~~	~~160~~	~~ø225x20,5~~	~~225~~	~~32~~	~~17~~	~~400~~	~~ø560x33,2~~	~~560~~	~~32~~
~~09~~	~~180~~	~~ø250x22,7~~	~~250~~	~~32~~	~~18~~	~~450~~	~~ø630x37,4~~	~~630~~	~~32~~
~~10~~	~~225~~	~~ø315x28,6~~	~~315~~	~~32~~	~~19~~	~~500~~	~~ø710x42,1~~	~~710~~	~~32~~
~~11~~	~~140~~	~~ø225x20,5~~	~~225~~	~~32~~	~~20~~	~~560~~	~~ø800x47,4~~	~~800~~	~~32~~

					8353.16 СБ			
Изм.	Док.	N док.	Подпись	Дата	Переход газопровода под проезжей частью автомобильных дорог I–III категорий	Лит.	Масса	Масштаб
Разраб.		Сафронова И.П.						
Чертил		Михалина Н.В.						
Проверил		Захаров В.А.				Лист 1	Листов 3	
Т.контр.		Панов Г.Н.			Общий вид. Узел А. Пояснения.	ОАО "Промгаз"		
Утвердил		Ярыгин Ю.Н.						

Поз.	Обозначение	Наименование	Кол.	Масса ед. кг.	Примечание
	8353.16.12.02	Труба ПЭ SDR11 ø355х32,3 СТ РК ИСО 4427-2004	1		
	8353.16.13.02	Труба ПЭ SDR11 ø400х36,3 СТ РК ИСО 4427-2004	1		
	8353.16.14.02	Труба ПЭ SDR11 ø400х36,3 СТ РК ИСО 4427-2004	1		
	8353.16.15.02	Труба ПЭ SDR17 ø450х26,7 СТ РК ИСО 4427-2004	1		
	8353.16.16.02	Труба ПЭ SDR17 ø500х29,7 СТ РК ИСО 4427-2004	1		
	8353.16.17.02	Труба ПЭ SDR17 ø560х33,2 СТ РК ИСО 4427-2004	1		
	8353.16.18.02	Труба ПЭ SDR17 ø630х37,4 СТ РК ИСО 4427-2004	1		
	8353.16.19.02	Труба ПЭ SDR17 ø710х42,7 СТ РК ИСО 4427-2004	1		
	8353.16.20.02	Труба ПЭ SDR17 ø800х47,4 СТ РК ИСО 4427-2004	1		
3		Труба ст. ø32х3,0 ГОСТ 10704-91	1		L=1,0м
		Прочие изделия			
4		Патрубок - накладка			
	8353.16.03.03	ø110	1		
	8353.16.04.03	ø125	1		
	8353.16.05.03	ø140	1		
	8353.16.06.03	ø160	1		
	8353.16.07.03	ø180	1		
	8353.16.08.03	ø225	1		
	8353.16.09.03	ø250	1		
	8353.16.10.03	ø315	1		
	8353.16.11.03	ø250	1		
	8353.16.12.03	ø280	1		
	8353.16.13.03	ø400	1		
	8353.16.14.03	ø400	1		
	8353.16.15.03	ø450	1		
	8353.16.16.03	ø500	1		
	8353.16.17.03	ø560	1		
	8353.16.18.03	ø630	1		
	8353.16.19.03	ø710	1		
	8353.16.20.03	ø800	1		
5		Муфта полиэтиленовая с ЗН ø32	1		См.табл.3-6
6		переход "полиэтилен-сталь" ПЭ32/Ст32х3,0	1		См.табл.2
7		Ковер	1		см.ГСН-14
8		Подушка под ж/б ковер	1		
9	ГОСТ 8962-75	Колпак ø40	1		

Прявязан к 296-2022-ГСН

Исполнил	Абибуллаев		03.23г
Н.контр	Аккожа Ж		03.23г
Инв №			

Поз.	Обозначение	Наименование	Кол.	Масса ед. кг.	Примечание
		Документация			
	8353.16 СБ	**Сборочный чертеж**			
		Детали			
1	8353.16.03.01	Труба ПЭ ø63 СТ РК ГОСТ 50538-2011	1		**Длина**
	8353.16.04.01	Труба ПЭ ø75 СТ РК ГОСТ 50538-2011	1		**определяется**
	8353.16.05.01	Труба ПЭ ø90 СТ РК ГОСТ 50538-2011	1		**проектом**
	8353.16.06.01	Труба ПЭ ø110 СТ РК ГОСТ 50538-2011	1		
	8353.16.07.01	Труба ПЭ ø125 СТ РК ГОСТ 50538-2011	1		
	8353.16.08.01	Труба ПЭ ø160 СТ РК ГОСТ 50538-2011	1		
	8353.16.09.01	Труба ПЭ ø180 СТ РК ГОСТ 50538-2011	1		
	8353.16.10.01	Труба ПЭ ø225 СТ РК ГОСТ 50538-2011	1		
	8353.16.11.01	Труба ПЭ ø140 СТ РК ГОСТ 50538-2011	1		
	8353.16.12.01	Труба ПЭ ø200 СТ РК ГОСТ 50538-2011	1		
	8353.16.13.01	Труба ПЭ ø250 СТ РК ГОСТ 50538-2011	1		
	8353.16.14.01	Труба ПЭ ø280 СТ РК ГОСТ 50538-2011	1		
	8353.16.15.01	Труба ПЭ ø315 СТ РК ГОСТ 50538-2011	1		
	8353.16.16.01	Труба ПЭ ø355 СТ РК ГОСТ 50538-2011	1		
	8353.16.17.01	Труба ПЭ ø400 СТ РК ГОСТ 50538-2011	1		
	8353.16.18.01	Труба ПЭ ø450 СТ РК ГОСТ 50538-2011	1		
	8353.16.19.01	Труба ПЭ ø500 СТ РК ГОСТ 50538-2011	1		
	8353.16.20.01	Труба ПЭ ø560 СТ РК ГОСТ 50538-2011	1		
2		**Футляр**	1		
	8353.16.03.02	Труба ПЭ SDR11 ø110х10,0 СТ РК ИСО 4427-2004	1		L-определя-ется проек-том в зави-симости от категории автодороги
	8353.16.04.02	Труба ПЭ SDR11 ø125х11,4 СТ РК ИСО 4427-2004	1		
	8353.16.05.02	Труба ПЭ SDR11 ø140х12,7 СТ РК ИСО 4427-2004	1		
	8353.16.06.02	Труба ПЭ SDR11 ø160х14,6 СТ РК ИСО 4427-2004	1		
	8353.16.07.02	Труба ПЭ SDR11 ø180х16,4 СТ РК ИСО 4427-2004	1		
	8353.16.08.02	Труба ПЭ SDR11 ø225х20,5 СТ РК ИСО 4427-2004	1		
	8353.16.09.02	Труба ПЭ SDR11 ø250х22,7 СТ РК ИСО 4427-2004	1		
	8353.16.10.02	Труба ПЭ SDR11 ø280х25,4 СТ РК ИСО 4427-2004	1		
	8353.16.11.02	Труба ПЭ SDR11 ø315х28,6 СТ РК ИСО 4427-2004	1		

Изм.	Док.	N док.	Подпись	Дата
Разраб.		Сафронова И.П.		
Чертил		Михалина Н.В.		
Проверил		Захаров В.А.		
Т.контр.		Панов Г.Н.		
Утвердил		Ярыгин Ю.Н.		

8353.16 СБ

Переход газопровода под проезжей частью автомобильных дорог I-III категорий.

Лит.	Масса	Масштаб

Лист 2 | Листов 3

Спецификация.

ОАО "Промгаз"

Поз.	Обозначение	Наименование	Кол.	Масса ед. кг.	Примечание
		Материалы			
10		Пенополиэтиленовый упл. "Вилатерм"		На два конца футляра	
	8353.16.03.04	ø15мм L=800 мм	1		
	~~8353.16.04.04~~	~~ø15мм L=950 мм~~	~~1~~		
	8353.16.05.04	ø25мм L=1130 мм	1		
	~~8353.16.06.04~~	~~ø20мм L=1600 мм~~	~~1~~		
	~~8353.16.07.04~~	~~ø12мм L=1600 мм~~	~~1~~		
	~~8353.16.08.04~~	~~ø25мм L=2000 мм~~	~~1~~		
	~~8353.16.09.04~~	~~ø14мм L=2260 мм~~	~~1~~		
	~~8353.16.10.04~~	~~ø20мм L=2830 мм~~	~~1~~		
	~~8353.16.11.04~~	~~ø25мм L=1800 мм~~	~~1~~		
	~~8353.16.12.04~~	~~ø15мм L=2500 мм~~	~~1~~		
	~~8353.16.13.04~~	~~ø40мм L=3140 мм~~	~~1~~		
	~~8353.16.14.04~~	~~ø25мм L=3500 мм~~	~~1~~		
	~~8353.16.15.04~~	~~ø45мм L=3920 мм~~	~~1~~		
	~~8353.16.16.04~~	~~ø45мм L=4380 мм~~	~~1~~		
	~~8353.16.17.04~~	~~ø50мм L=4840 мм~~	~~1~~		
	~~8353.16.18.04~~	~~ø55мм L=5460 мм~~	~~1~~		
	~~8353.16.19.04~~	~~ø65мм L=5920 мм~~	~~1~~		
	~~8353.16.20.04~~	~~ø75мм L=6480 мм~~	~~1~~		
11		Герметик	32,05		дм3
		Песок природный для строительных работ	0,02		м3

Прявязан к 296-2022-ГСН

Исполнил	Абибуллаев		03.23г
Н.контр	Аккожа Ж		03.23г
Инв №			

Изм.	Док.	N док.	Подпись	Дата
Разраб.		Сафронова И.П.		
Чертил		Михалина Н.В.		
Проверил		Захаров В.А.		
Т.контр.		Панов Г.Н.		
Утвердил		Ярыгин Ю.Н.		

8353.16 СБ

Переход газопровода под проезжей частью автомобильных дорог I–III категорий.

Лит.	Масса	Масштаб
Лист 3	Листов 3	

Спецификация. (окончание)

ОАО "Промгаз"