Приложение 3
к приказу Министра
по инвестициям и развитию
Республики Казахстан
от 24 апреля 2017 года № 235

форма

Декларация о соответствии

«15 » сентября 2023 г.

Подрядчик (генеральный подрядчик)-***Товарищество с ограниченной ответственностью «АСК Ауылкурылысы» , Алматинская область, Илийский район, п.Отеген батыр, ул.Ауэзова 3б, Государственная Лицензия № 15002324 выдана 17.03.2015 г.,***

Наименование организации, юридический адрес

в лице ***генерального директора Рябинина Анатолия Николаевича,***

фамилия, имя, отчество (при наличии) руководителя организации

по объекту: **«Строительство 60-ти квартирного жилого дома в 8 мкр. Юго-Западного жилого района г.Талдыкорган, пятно № 35», 040000, Республика Казахстан, область «Жетісу, город Талдыкорган, 8 микро район, пятно № 35,**

наименование, местонахождения объекта

заказчиком которого является **ТОО «QAZ ENRICHMENT», в лице Ардабаева Дархана Тлеулесовича**

наименование организации, фамилия, имя, отчество (при наличии) руководителя

удостоверяет, что:

1. Работы по строительству объекта выполнены в соответствии с утвержденным проектом (проектно-сметной документацией), государственными нормативами в сфере архитектурной, градостроительной и строительной деятельности;
2. Субподрядные организации:
   -ТОО «АсарСтройСервис» (БИН 030 440 000 980)
   - ТОО ИСК «Югсантехсеровис» (БИН 020 140 000 600)

наименование организации;

3. Проект (проектно-сметная документация)

Рабочий проект: **ТОО «АРЛАН-жоба курылыс», «Строительство 60-ти квартирного жилого дома в 8 мкр. Юго-Западного жилого района г.Талдыкорган, пятно № 35»,**

наименование проектной организации, номер проекта

утвержденный **ТОО «QAZ ENRICHMENT»,**

переутвержденный _-

наименование организации утвердившей (переутвердившей) проект и дата утверждения

В процессе строительства выполнены некоторые дополнительные виды и объемы работ в соответствии с протокольными решениями с участием Заказчика, автора проекта, технического надзора.

4. Объект (комплекс), существующий имеет следующие основные технико-экономические показатели (мощность, производительность, производственная площадь, протяженность, вместимость, объем, пропускная способность, провозная способность, число рабочих мест и тому подобное,

заполняется по всем объектам (кроме жилых домов) в единицах измерения соответственно целевой продукции или основным видам услуг):

(мощность, производительность, производственная площадь, протяженность, вместимость и т.п.)

Выпуск продукции (оказания услуг), предусмотренной проектом в объеме, соответствующем нормам освоения проектных мощностей в начальный период

_____

факт начала выпуска продукции с указанием объема

Мощность, производительность и так далее	Единица измерения	По проекту		Фактически	
		общая (с учетом ранее принятых)	в том числе пускового комплекса или очереди	общая (с учетом ранее принятых)	в том числе пускового комплекса или очереди

Выпуск продукции (оказания услуг), предусмотренной проектом в объеме, соответствующем нормам освоения проектных мощностей в начальный период

факт начала выпуска продукции с указанием объема

Жилой дом имеет следующие показатели:

Показатели	Единица измерения	По проекту	Фактически
Общая площадь	метр в квадрате (далее - $м^2$)	4711,8	4711,5
Число этажей	этаж	5	5
Общий строительный объем	метр в кубе (далее - $м^3$)	17994	17994
В том числе подземной части	$м^3$	1913	1913
Площадь встроенных, встроенно-пристроенных и пристроенных помещений	$м^2$	-	-

Показатели	По проекту			Фактически		
	число квартир	площадь квартир, $м^2$		число квартир	площадь квартир, $м^2$	
		общая	жилая		общая	жилая
Площадь здания		5324,51			5324,51	
Всего квартир, в том числе:	60	3458,55	2064,2	60	3526,1	2085,2
однокомнатных	15			15	533,6	241,6
двухкомнатных	15			15	795,5	465,3
трехкомнатных	30			30	2197	1378,3

5. Технологические и архитектурно-строительные решения по объекту характеризуются следующими данными:

Генеральный план.

Участок для строительства 60-ти квартирного жилого дома (пятно 35) находится в 8 микрорайоне Юго-Западного жилого района города Талдыкорган. Участок свободен от сооружений, строений и зеленых насаждений.

Благоустройство территории и наружные инженерные сети предусматриваются отдельным проектом.

Основные технические показатели генерального плана

№	Наименование	Ед. изм	В границах отведенного участка
1	Площадь участка	га	0,1584
2	Площадь застройки	м2	984,4
3	Площадь покрытий (отмостка)	м2	178
4	Прочая площадь	м2	422

Архитектурно-планировочные решения

Уровень ответственности здания –II (нормальный)/

Объемно-пространственная структура объекта представляет собой трех секционное пятиэтажное здание с техническим подвалом. Форма здания - прямоугольная, с размерами в осях 14,2 х 65,4 м. Высота надземных этажей от пола до пола 2,8 м, высота помещений технического подполья - 2,0 м.

Жилое здание относятся к IV классу комфортности.

Архитектурное и цветовое решение фасада соответствует утвержденному эскизному проекту.

В подвальном этаже здания расположены электрощитовая, тепловой узел, водомерный узел.

Всего в доме 60 квартир. С первого по пятые этажи расположены квартиры с следующим поэтажным размещением квартир: одна 1-комнтаная, одна 2-х комнатная, две 3-х комнатные квартиры.

Основные технические показатели:

Этажность 5;

Число квартир всего 60 кв.

В том числе: однокомнатных 15 кв., двухкомнатных 15 кв., трехкомнатных 30 кв.

Площадь застройки 966,7 м2 .

Строительный объем 17994 м3,в том числе: подземной части 1913 м3, наземной части 16081 м3

Общая площадь квартир -4701,8 м2

Общая площадь дома- 5324,51 м2

Наружная отделка:

Наружные стены здания выполнены из газоблоков, толщиной 350 мм, утеплитель ж/б колонн и ригелей - пенополистерол толщиной 100 мм.

Отделка фасадов - окраска по цементной декоративной штукатурке.

Отделка цоколя - облицовка керамогранитной плиткой на металлическом каркасе.

Окна - металлопластиковые, в одинарном переплете.

Кровля здания - скатная с внутренним водостоком, с покрытием из оцинкованного профнастила по деревянным конструкциям.

Утеплитель чердачного перекрытия - жесткие минераловатные плиты толщиной 150 мм. Ограждения балконов – из газоблоков с остеклением балконов витражами из ПВХ.

Входная группа: козырьки скатные металлические; крыльцо, ступени – тротуарная цементно песчаная плитка. Ограждение крылец - окрашенные металлические трубы.

Двери: в подъезды - металлические утепленные; входы в подвал - металлические; в технические помещения - металлические не утепленные; входные двери в квартиры - металлические утепленные, внутренние– деревянные; выходы на балкон - металлопластиковые.

По периметру жилого дома выполнена бетонная отмостка.

Внутренняя отделка:

Во внутренней отделке помещений, с учетом их назначения, использованы следующие виды и типы материалов:

Стены, перегородки: - выравнивание растворами из сухих смесей с последующей водоэмульсионной окраской, масляная краска по лестничным маршам, керамическая плитка в санузлах (на высоту 1,8м) и кухнях (в рабочей зоне на высоту 0,6 м).

Потолки - выравнивание растворами из сухих смесей с последующей водоэмульсионной окраской.
Полы: в квартирах - линолеум, керамическая плитка; лестничные клетки, тамбуры, коридоры, балконы – керамогранит и керамическая плитка.
На объекте выполнены необходимые мероприятия по обеспечению доступности маломобильных групп населения. Подъемники для маломобильных групп населения установлены в каждом из трех подъездов для подъема МГН на лестничные площадки 1-го этажа. Для подъема на крыльцо выполнен пандус с ограждением высотой 0,9 м с двойными поручнями на высоте 0,7 и 0,9 м.

Конструктивные решения

Уровень ответственности здания II.
Степень огнестойкости II.
Конструктивная схема здания - рамно-связевый каркас из монолитного железобетона с заполнением наружных стен кладкой из газоблоков толщиной 350 мм. Пространственная жесткость и устойчивость здания обеспечивается жесткостью продольных и поперечных железобетонных рам и внутренних стен (вертикальных диафрагм жесткости), объединенных жесткими горизонтальными дисками перекрытий, воспринимающих сейсмические нагрузки во всех направлениях.
5-ти этажное здание с подвалом, состоит из 2-х блоков, разделенных между собой деформационным швом, с размерами по крайним осям 42.8 х 14.2 м, 21.4 х 14.2 м. Высота этажа от пола до пола -2.80 м. Подвала - 2.30 м. Фундаменты - перекрестно-ленточные, сечение 1000 х 600(h) мм, 600х 600(h), арматура принята в верхней и нижней зонах из стержневой арматуры класса А400, А240 по ГОСТ 34028-2016. Бетон класса С20/25, W8 F100. Под подошвой выполнена бетонная подготовка из бетона класса В 7.5 (С8/10). Стены подвала - толщиной 300 мм из монолитного ж/б. Армирование выполнено вязанными сетками из стержневой арматуры класса А400, А240 по ГОСТ 34028-2016.
Бетон принят С20/25, W8. F100 по ГОСТ 26633-2015. Колонны железобетонные на всю высоту здания сечением 400х400 мм. Ригеля железобетонные - сечением 400х400(h) мм вдоль буквенных осей и 400х500(h) мм вдоль цифровых осей. Колонны и ригеля - из бетона класса С20/25, W4 F100 по ГОСТ 26633-2015 с армированием вязанными пространственными каркасами из стержневой арматуры класса А400, А240 по ГОСТ 34028- 2016. Перекрытия железобетонные - толщиной 200 мм из монолитного железобетона. Армирование выполнено вязанными сетками из стержневой арматуры класса А400, А240 по ГОСТ 34028- 2016. Бетон принят С20/25, W4. F100 по ГОСТ 26633-2015. Диафрагмы жесткости железобетонные - толщиной 200 мм из монолитного железобетона. Армирование выполнено вязанными сетками из стержневой арматуры класса А400, А240 по ГОСТ 34028-2016. Бетон принят С20/25, W4 F100 по ГОСТ 26633-2015. Лестничные площадки и марши - из монолитного железобетона. Армирование выполнено вязанными сетками из стержневой арматуры класса А400, А240 по ГОСТ 34028- 2016. Бетон принят С20/25, W4. F100 по ГОСТ 26633-2015.
Наружные ограждающие конструкции зданий выполнены из газоблоков 350х300х600h D600 В2.5 мм по ГОСТ 31359-2007. Перегородки межкомнатные - газоблок 100х300х600h D1000 В3.5 мм ГОСТ 31359- 2007. Кровля – оцинкованный профнастил по деревянной обрешетке и деревянной конструкции крыши с внутренним водостоком в лоток из листового металла. Несущие конструкции кровли - стропильная система из пиломатериалов хвойных пород. Деревянные конструкции обработаны пропитаны антипиренами.
Поперечная и продольная жесткость каркаса обеспечивается жесткими узлами соединения ригелей с колоннами и диафрагмами, колонн и диафрагм с фундаментами, жесткими дисками перекрытий из монолитных железобетонных плит. Устойчивость и прочность стенового заполнения из газоблоков обеспечивается цементно-песчаным раствором и вертикальными

монолитными железобетонными сердечниками, сердечниками из гнутого металлического швеллера с их креплениями к ригелям и колоннам.
Для защиты строительных конструкций от коррозий, на все элементы металлических конструкций и изделий наносятся лакокрасочные покрытия по грунтовке. Все боковые поверхности бетонных фундаментов и стен подвала, соприкасающиеся с грунтом, обмазаны в два слоя горячим битумом.

Инженерное оборудование, сети и системы

Отопление и вентиляция

Отопление.

Источник теплоснабжения - котельная №1, КГП "Талдыкоргантеплосервис". Теплоноситель - вода с параметрами 95-70 °С. Подключение систем отопления к тепловым сетям осуществляется по независимой схеме через узел управления, установленный в тепловом пункте. Система отопления жилых помещений - поэтажная (поквартирная) с установкой распределительных коллекторов, горизонтальная, однотрубная. Поквартирная разводка выполняется из металлополимерных труб по СТ РК 1893-2009. Прокладка трубопроводов системы отопления скрытая - в конструкции пола. Стояки и магистральные трубопроводы, выполнены из стальных водогазопроводных труб. Ввод теплосети выполнен из стальных электросварных труб по ГОСТ 10704-91. В качестве отопительных приборов приняты биметаллические радиаторы. Для регулирования и отключения отопительных приборов предусмотрена установка запорных кранов. Система отопления лестничных клеток – однотрубная. В качестве отопительных приборов приняты биметаллические радиаторы.
Для удаления воздуха из системы отопления предусмотрена установка воздухоотводчиков, в высших точках системы, а также кранов конструкции Маевского на отопительных приборах. Тепловая изоляция главных стояков и транзитных трубопроводов систем отопления - трубчатая изоляция K-flex. В местах пересечения труб и перекрытий, внутренних стен и перегородок установлены гильзы.

Вентиляция.

Вентиляция в доме - приточно-вытяжная с естественным побуждением. Вытяжная вентиляция из санузлов, ванных комнат предусмотрена индивидуальными каналами. Вентиляционные каналы присоединены к вертикальному коллектору через воздушный затвор длиной не менее 2,4 м для исключения возможности проникновения в помещения продуктов горения при пожаре. Воздуховоды (затворы) вытяжных систем из помещений санузлов, ванн и кухонь выполнены из тонколистовой оцинкованной стали.
С целью обеспечения энергоэффективности дома использованы энергосберегающие материалы, установлен общедомовой прибор учета тепловой энергии, а так же поквартирные приборы учета тепла. Для гидравлической балансировки на распределительных гребенках используется балансировочные клапаны.

Внутренний водопровод и канализация.

Водоснабжение жилого дома предусмотрено от закольцованной водопроводной сети города Талдыкорган согласно техническим условиям, выданными ГГКП «Жетысу водоканал». Гарантированный напор в сети в точке врезки составляет 2,5 атм.
Проектом принято устройство системы хозяйственно-питьевого водопровода. В здании выполнен ввод водопровода из стальных электросварных труб ф 57 мм. Гидроизоляция принята типа «весьма усиленная». Водомерный узел со счетчиком холодной воды. Система хозяйственно-питьевого водоснабжения подводит воду к санитарным приборам. Водопровод холодной воды, прокладываемый внутри здания, выше отметки 0,00 выполняется из пропиленовых питьевых труб PN10 ГОСТ 32415-2013. Сети холодного водоснабжения, проходящие ниже отметки 0,00 здания выполнены из стальных водогазопроводных труб. Горячее водоснабжение здания централизованное, от теплового узла. Сети горячего водоснабжения выполнены с циркуляцией горячей воды по магистралям, стоякам и

перемычкам. Магистральные трубопроводы сети горячего водоснабжения, проложенные по подвалу, выполнены из стальных водогазопроводных труб, стояки и подводки к сантехническим приборам выполнены из полипропиленовых армированных питьевых труб PN20 ГОСТ 32415-2013. В ванных комнатах, предусмотрена установка полотенцесушителей. На повышенных участках сети установлены спускники воздуха.
Отвод сточных вод от жилого дома осуществляется к существующим городским сетям канализации.
В здании предусмотрены раздельные друг от друга сети хозяйственно-бытовой и дренажной канализации. Хозяйственно-бытовая канализация отводит сточные воды от санитарных приборов жилого дома. Сети хозяйственно-бытовой канализации выполнены из полиэтиленовых канализационных труб и фасонных частей ГОСТ 22689-89. Вытяжные части канализационных стояков выводятся выше перекрытия в чердачное пространство на 0,5 метра.
Система дренажной канализации предусмотрена для отвода дренажных вод, образующихся в помещении теплового узла. В помещении устраивается приямок, из приямка условно чистые дренажные воды откачиваются дренажным насосом. Сброс условно чистых дренажных вод предусмотрен на отмостку. Сети дренажной канализации выполнены из стальных электросварных труб по ГОСТ 10704-91, предусмотрена их окраска.
Для отвода дождевых и талых вод с кровли предусмотрена система водостоков от металлического лотка, на котором установлено шесть водосточных воронок. Сеть водостоков выполнена из стальных электросварных труб. Отвод вод производится на бетонные отмостки. Предусмотрен электро и теплообогрев водосточных труб. В зимнее время предусмотрено переключение водостоков в хозяйственно бытовую канализацию.

Внутреннее газоснабжение

Проектом предусмотрено газоснабжение 5-ти этажного 60-ти квартирного жилого дома, на
Ввод газопровода предусмотрен непосредственно в кухни первого этажа жилого дома. Прокладка газовых стояков предусмотрена открытым способом через кухни. Внутренние газопроводы жилого дома выполнены из стальных водогазопроводных труб диаметром 32, 20, 25 и 15 мм по ГОСТ 3262-75* на сварке и резьбовых соединениях. Прокладка газопроводов при прохождении через стены и перекрытия предусмотрена в футлярах.
В кухнях предусмотрена установка 4-х конфорочных газовых плит типа ПГ-3200-08 К88, оснащенных автоматикой безопасности «газ-контроль», обеспечивающей отключение подачи газа при погасании пламени горелок. Перед каждым газовым прибором предусмотрена установка отключающего крана и счетчика учета расхода газа типа. В каждой кухне предусмотрена установка сигнализатора автоматического контроля загазованности типа САКЗ-МК2, предназначенная для отключения подачи газа при загазованности помещения кухни природным или угарным газом до определенных значений. Вентиляция кухонь предусмотрена через вентиляционные каналы и форточки.

Электротехнические решения.

В качестве вводно-распределительного устройства принята панель серии "ВРУ1- 22", установленная в подвале. Для учета и распределения электроэнергии по квартирам на лестничных клетках установлены этажные щиты типа "ЩЭ". Распределительные сети выполнены проводом марки АПВ в трубах ПХВ, проложенных отрыто по подвалу и в конструкции стен на лестничных клетках. Электроосвещение помещений подвала и подъездов выполняется светодиодными светильниками. Управление освещением предусматривается выключателями, установленными по месту. Групповая осветительная сеть выполнена кабелем марки ВВГ скрыто: - по наружным и внутренним стенам в ПВХ трубах, заложенных в толщу стен; - по потолку в ПВХ трубах, заложенных в подготовке пола вышележащего этажа. Линии однофазной групповой сети, прокладываются от групповых щитков до светильников, "ШР" и стационарных э/приемников.

Молниезащита здания относится к 3-й категории. В качестве молниеотводов используются естественные металлические элементы здания. На вводе в здание выполняется система уравнивания потенциалов. Заземляющий проводник, присоединен к заземлителю, металлическим трубам инженерным коммуникациям здания, металлическому каркасу здания.
Основные технические показатели: Категория электроснабжения – 3.
Напряжение питания - 038/0.22
Системы связи.
Телефонизация Проект разработан в соответствии с техническими условиями от 23.02.2022 года № 05-24/Т-ТР, выданными Объединением «Алматытелеком» АО «Казактелеком».
Муфта, установлена под подъездом, в которой разветвляется на три 8 волоконных оптических кабеля марки ОК-8. Кабели марки ОК-8 доводятся до оптических распределительных коробок, укомплектованных сплиттером с коэффициентом деления 1х16 ОРКс-16, установленных на 2 и 4 этажах. Кабели марки ОК-8 в техническом подполье и в стояках прокладываются в защитных полиэтиленовых трубах Ø50мм. Установка ОРКс предусмотрена в слаботочном отсеке этажного щита. В квартире абонента предусматривается установка оптической абонентской розетки. От оптической распределительной коробки до оптической абонентской розетки предусмотрена прокладка оптического абонентского патч-корда, волокно G.657A в полиэтиленовой трубе Ø25мм.
Домофонная связь.
Домофонная связь, обеспечивает передачу аудио-сигналов с вызывной панели в квартиры. Распределительная сеть выполняется кабелем КСПВ 2х0,5, проложенного от абонентов до этажных распределительных коробок. От распределительных коробок до блоков управления (БУТ-302S-80) проложен кабель UTP Cat.5 Абонентские переговорные устройства устанавливаются в прихожих квартир. Вызывные панели установлены на главном входе подъездов.
Видеонаблюдение
Для обеспечения безопасности на объекте предусмотрена система видеонаблюдения. Система предназначена для визуального наблюдения за жилым домом и записи событий на видеорегистратор.
Система видеонаблюдения состоит из шести видеокамер, установленных у входов и по периметру здания. Кабельная продукция прокладывается в ПНД гофрированной трубе и пластиковых каналах. Каждая сигнальная линия для видеокамер выполняется кабелем марки UTP 4х2х0,5.
Пожарная сигнализация.
На объекте предусмотрена пожарная сигнализация . Система предназначена для обнаружения и оповещения возгораний на начальной стадии развития.
Установлены пожарные извещатели ИП 212-141 с выводом сигнала на приемно контрольный прибор «Вектор-4».
Блоки питания «Квант 50» установлены в слаботочных отсеках первого этажа каждого подъезда. В системе предусмотрена установка 6 Батарей Аккумуляторов SF,12V-7A.

6. На объекте установлено предусмотренное проектом оборудование в количестве согласно актам о его приемке после индивидуального испытания и комплексного опробования.

7. Мероприятия но охране труда, обеспечению взрывобезопасности, пожаробезопасности, охране окружающей природной среды и антисейсмические мероприятия, предусмотренные проектом выполнены.

8. Строительно-монтажные работы осуществлены в сроки:

начало работ - ***февраль 2023 г.;***
месяц, год

окончание работ - ***сентябрь 2023 г.;***
месяц, год

при продолжительности строительства:
- по проекту, месяц: - 7 месяцев;
- фактически, месяц: - 7 месяцев.

9. Примененные строительные материалы, конструкции, оборудование и изделия соответствуют требованиям проекта и государственных нормативов;

9-1. Доля местного содержания предусмотрена в проектно-сметной документации по материалам и инженерному оборудованию – 90,7%, фактически применено по материалам и инженерному оборудованию -90,8% (на объектах, финансируемых за счет государственных инвестиций и средств квазигосударственного сектора);

10.Исполнительная геодезическая съемка фактического положения подземных инженерных сетей и/или зданий (сооружений) выполнена (обязательное приложение к декларации о соответствии);

10-1. Исполнительная техническая документация имеется в полном объеме, в том числе в электронном модуле;

11.Наружные инженерные коммуникации (холодное и горячее водоснабжение, канализация. газоснабжение, телефонизация, теплоснабжение, электроснабжение) выполняются отдельным проектом для обеспечения нормальной эксплуатации объекта, что подтверждается поставщиками услуг по инженерному и коммунальному обеспечению.
Поставщики услуг по инженерному и коммунальному обеспечению:

КГП на ПХВ «Талдыкорган Теплоэнергосервис» _____

АО «ТАТЭК» г. Талдыкорган _____ Исенов Т-Ж

ГГКП «Жетысуводоканал». _____

ЦТО МС ЖР ДЭСД «Алматы-Телеком» АО «Казактелеком» _____ Бадыргов А.А.
Наименование.организации,.фамилия,.имя,.отчество.(при.наличии),.подпись.руководителя,.дата.Место печати(при наличии)

без наружных сетей телекоммуникаций

12.Шумоизоляция здания, соответствует проекту (Заключение ТОО «Lux Cleaner Company» прилагается).

13.Обеспечен доступ для маломобильных групп населения, здании, что подтверждается органами социальной защиты населения _____

_____ Ахмедиярбаев А-А ;
фамилия, имя отчество (при наличии), подпись руководителя, дата, Место печати (при наличии.)

Подрядчик (генеральный подрядчик) считает объект: - **«Строительство 60-ти квартирного жилого дома в 8 мкр. Юго-Западного жилого района г.Талдыкорган, пятно № 35»,**
готовым к приемке в эксплуатацию,_____

наименование объекта (комплекса)

гарантирует качество выполненных строительно-монтажных и специальных работ, и принимает на себя обязательство устранять дефекты, возникшие по его вине при строительстве объекта согласно гарантийному сроку, при условии правильной эксплуатации объекта, в соответствии с действующим законодательством Республики Казахстан.

Подрядчик (генеральный подрядчик)

ТОО «АСК Ауылкурылысы»
Генеральный директор ***Рябинин Анатолий Николаевич***

фамилия, имя, отчество (при наличии) руководителя,

подпись, дата 15 сентября 2023 г.
М.П.

ЖШС «Lux Cleaner Company»
050000, Қазақстан Республикасы
Алматы қаласы, Бостандық ауданы
Джандарбеков көшесі, 129, офис 1
Тел: +77019591580
E-mail: Luxcc2019@mail.ru

Lux Cleaner Company

ТОО «Lux Cleaner Company»
050063, Республика Казахстан г
город Алматы, Бостандыкский райо
улица Джандарбекова, 129, офис 1
Тел: +77019591580
E-mail: Luxcc2019@mail.ru

Экспертное санитарно-гигиеническое заключение
шумоизоляции здания в соответствии проекту, по результатам лабораторно-инструментальных исследовании уровня шума

№ 53/23 "28" августа 2023 года

Наименование организации: *ТОО «LuxCleanerCompany»*
Сведения об эксперте: *Отарбаева Бибигул Шинсериковна, аттестат эксперта осуществляющего экспертные работы и инжиниринговые услуги в сфереархитектурной, градостроительной и строительной деятельности№ KZ85VJE00031356 от 13.10.2017 г.*
фамилия, имя, отчество (при наличии) эксперта санитарно-эпидемиологического профиля, № аттестатов и дата получения
Действующего на основании *без договора.*
№ договора и дата
по объекту: ***60-ти квартирный жилой дом в 8-ом микрорайоне Юго-Западного жилого района г.Талдыкорган, пятно № 35***
наименование и местонахождение объекта
Заказчик: ТОО *"АСК Ауылқұрылысы", юр. адрес: поселок Отеген Батыра, улица Ауэзова, дом. 3 корпус Б, БИН: 040240000826, руководитель Рябинин А.Н.*
наименование организации, юридический адрес, ФИО руководителя
Объект построен в соответствии с проектом (проектно-сметной документацией.) *разработанным ТОО «АРЛАН-жобақұрылыс», «Строительство 60-ти квартирного жилого дома в 8 мкр. Юго-Западного жилого района г.Талдыкорган».*
наименование проектной организации, номер проекта
Наименованиеиспытательной лаборатории (центра), проводившего замеры уровня шума:
Испытательная лаборатория ТОО «LuxCleanerCompany» БИН:16104008425.
Юридический адрес испытательной лаборатории: *050000, г. Алматы, Бостандыкский район, ул. Жандарбекова, 129.*
Сведения об аккредитации:*Аттестат аккредитации № KZ.T.02.2453 от 21.01.2023 г.*
Результаты измерений:
- *протокола измерения уровней шума № 102/23 от 28.08.2023г;*
-протокол измерения изоляции воздушного шума № 351/23 от 28.08.2023г;
- протокол измерения изоляции ударного шума № 352/23 от 28.08.2023г;
Заключение эксперта санитарно-эпидемиологического профиля

Рассмотрев представленные документы, - проект строительства, сертификаты строительных материалов, паспорта на установленное оборудование и протоколы измерения уровней шума в квартирах пятна 35, установлено:

По проекту предусмотрено строительство многоквартирного жилого дома, проект прошел комплексную вневедомственную экспертизу и утвержден заказчиком – ТОО «QAZ ENRICHMENT». Дом возведен по адресу: 040000, Республика Казахстан, область «Жетісу», город Талдыкорган, 8 микрорайон (микрорайон Бирлик), пятно № 35

Пятно 35 -жилой дом, трех подъездный, пятиэтажный с техническим подвалом, IV класса комфортности (категория В). В доме всего 60 квартир, по 4 квартиры на каждом этаже. В подвальном помещении здания расположены электрощитовая, тепловой узел, водомерный узел.
Конструктивная схема здания - рамно-связевый каркас из монолитного железобетона с заполнением наружных стен кладкой из газоблоков толщиной б=350 мм. Перегородки межквартирные – газоблок, пескоблок толщиной б=200 мм. Перегородки межкомнатные газоблок, пескоблок толщиной б=100 мм., частично гипсокартонные по металлическому каркасу с утеплителем толщиной б=100мм. Шумоизоляция квартир достигнута посредством

планировочных мероприятий и применением звукоизолирующих материалов в конструкции полов, стен и перегородок. Входные двери металлические. Двери в квартирах деревянные. Окна и витражи на балконах металлопластиковые с двойным остеклением. Для шумоизоляции (от внешнего шума) открывающиеся створки окон и балконных дверей уплотнены резиновыми прокладками. Подъезды не оснащены лифтом (на первых этажах подъездов установлены только тихоходные подъемники для МГН). По результатам измерения прибора «ЭКОФИЗИКА-110А», Зав. № БА211008и расчета звукоизоляции ограждающих конструкции помещений от воздушного шума, индекс составил R_W=50дБ (при норме для домов категории В не ниже 50 дБ)\, что соответствует требованиям СП РК 2.04-105-2012 «Проектирование звукоизоляции ограждающих конструкций жилых и общественных зданий»(протокол измерения изоляции воздушного шума № 351/23 от 28.08.2023г).

Плиты перекрытия – монолитная ж/бетонная плита толщиной б=200 мм, утепленная керамзитом и покрытая цементно-песчанной стяжкой. Плита покрытия – монолитная железобетонная плита толщиной 200 мм с устройством пароизоляции из рубероида, утеплителя из базальтовой минваты тощиной 150мм и покрытием ветровой пленкой. По результатам расчета и данных прибора измерения индекс приведенного ударного шума междуэтажного перекрытия разделяющее строение по горизонтали, равно Lnw=60дБ (при норме для домов категории Вне выше 60 дБ), что соответствует требованиям СП РК 2.04-105-2012 «Проектирование звукоизоляции ограждающих конструкций жилых и общественных зданий»(протокол измерения изоляции ударного шума № 352/23 от 28.08.2023г).

В строении дома отсутствуют источники постоянного шума. Дом не оборудован мусоросборником. Лабораторией определен источником шума движение транспорта на улице.

Для контроля эффективности шумоизоляции и соответствия уровней шума нормативным требованиям, проведены лабораторно-инструментальные исследования уровнейшума, внутри квартир. Для оценки шумового режима, создаваемого в жилом доме, проведены измерения уровней шума в квартирах, расположенных на разных этажах.

Согласно протоколу исследований - изменения уровней шума №97 от 15.08.2023 года, замеры проведены с использованием прибора Шумомер-виброметр, анализатор спектра 1 класса «ЭКОФИЗИКА-110А», Зав. № БА211008, сертификат поверки № ВА12-05-4563 от 19.10.2022 г. Исследования уровней шума и шумоизоляции проведены на соответствие требованиям «Гигиенические нормативы к физическим факторам, оказывающим воздействие на человека», утв. приказом Министра здравоохранения Республики Казахстан от 16 февраля 2022 года № ҚР ДСМ-15; ГОСТ 23337-2014 «Шум. Методы измерения шума на селитебной территории и в помещениях жилых и общественных зданий»; ГОСТ 8.010-2013 «Методика выполнения измерений. Основные положения».

Замеры проведены в дневное время, по характеру замеряемый шум не постоянный, широкополосного спектра. Согласно требованиям «Гигиенические нормативы к физическим факторам, оказывающим воздействие на человека», утвержденные приказом Министра здравоохранения Республики Казахстан от 16 февраля 2022 года № ҚР ДСМ-15, эквивалентный уровень звука (LAэкв) 40 дБ, предельно допустимый уровень звука ПДУ *Максимальный уровень звука (LAмакс) в жилых помещениях в дневное время составляет 55* дБ.

По результатам замеров уровней шума в в доме (пятно 35), расположенного адресу: г.Талдыкорган, Юго-Западный жилой район, 8 мкр, превышения допустимых уровней шума не установлено, ***эквивалентный уровень звука (LAэкв) составил 32 дБ, максимальный уровень звука ($LA_{макс}$) 39 дБ, что соответствует требованиям*** *«Гигиенические нормативы к физическим факторам, оказывающим воздействие на человека», утв. приказом Министра здравоохранения Республики Казахстан от 16 февраля 2022 года № ҚР ДСМ-15.*

Уровень шумоизоляции соответствует требованиям МСН 2.04-03–2005 «Защита от шума», СП РК 2.04-105-2012 «Проектирование звукоизоляции ограждающих конструкций жилых и общественных зданий».

эксперт ***ТОО «LuxCleanerCompany»*** ***Отарбаева Бибигул Шинсериковна,***

№ KZ85VJE00031356 от 13.10.2017 г.

фамилия, имя, отчество (при наличии) эксперта (экспертов), № аттестатов, подпись, дата

KZ.T.20.0758 TESTING	Акредиттеу аттестаты № KZ.T.20.0758 30.12.2020 ж. 30.12.2025ж. дейін жарамды. Аттестат аккредитации № KZ.T.20.0758 от 30 декабря 2020 г. Действителен до 30 декабря 2025г.	Нысанның БҚСЖ бойынша коды Код формы по ОКУД _____ КҰЖЖ бойынша ұйым коды Код организации по ОКПО _____
Қазақстан Республикасының Денсаулық сақтау министрлігі Министерство здравоохранения Республики	Бактериологиялық зертхана	Қазақстан Республикасының Денсаулық сақтау министрінің 2021 жылғы «20» тамыз № ҚР ДСМ-84 бұйрығымен бекітілген № 024/е нысанды медициналық құжаттама
ҚР ДСМ СЭБК «Ұлттық сараптама орталығы» ШЖҚ РМК Жетісу облысы бойынша филиалы 040000, Талдықорған қ-сы, Сланова к-сі, 85а Тел: 30-94-05, email: zhetysu@nce.kz Филиал РГП на ПХВ «Национальный центр экспертизы» КСЭК МЗ РК по области Жетісу 040000, г.Талдыкорган, ул.Сланова 85а Тел: 41-91-43, email: zhetysu@nce.kz		Медицинская документация Форма № 024/у Утверждена приказом Министра здравоохранения Республики Казахстан от «20» августа 2021 года № ҚР ДСМ-84

ҚАЗАҚСТАН РЕСПУБЛИКАСЫ ДЕНСАУЛЫҚ МИНИСТРЛІГІ САНИТАРИЯЛЫҚ-ЭПИДЕМИОЛОГИЯЛЫҚ БАҚЫЛАУ КОМИТЕТІНІҢ "ҰЛТТЫҚ САРАПТАМА ОРТАЛЫҒЫ" ШАРУАШЫЛЫҚ ЖҮРГІЗУ ҚҰҚЫҒЫНДАҒЫ РЕСПУБЛИКАЛЫҚ МЕМЛЕКЕТТІК КӘСІПОРНЫНЫҢ ЖЕТІСУ ОБЛЫСЫ БОЙЫНША ФИЛИАЛЫ
№ 3649
20 23 ж. "14" 09

Суды микробиологиялық зерттеу
ХАТТАМАСЫ
ПРОТОКОЛ
микробиологического исследования воды
№610/2009/ РО2300911
от « 14 » « 09 » __ күні 2023 ж. (г.)

1.Обьектінің атауы,мекен жайы (Наименование объекта, адреса) **ЖШС «АСК Ауыл Құрылысы» Жетісу облысы, Талдықорған қаласы, 8 шағын ауданы, 35-ші орын.**
2. Үлгі алынған орын (Место отбора образца) Орталықтандырылған ауыз суы, 8 ш/а, 35 орын. сан блок.
3.Үлгіні зерттеу мақсаты (Цель исследования образца) ҚР ДСМ 2023 жылғы 20 ақпандағы №26 бұйрығы ҚР ДСМ 2022 жылғы 24 қарашадағы №138 бұйрығы
4. Алынған күні мен уақыты (Дата и время отбора) 12.09.2023жыл. сағ 09:00
5. Жеткізілген күні мен уақыты (Дата и время доставки) 12.09.2023жыл. сағ 10:20
6. Мөлшері (Объем) 1 х 0,500 мл
7. Партия номері (Номер партий) z
8. Өндірілген мерзімі (Дата выроботки) z
9. Зерттеу күні мен уақыты (Дата и время исследования) 12. 09 .2023жыл сағ 10:40
10. Үлгі алу әдісіне НҚ (НД на метод отбора) ӘН 10.05-045-03 (МУК10.05-045-03)
11. Тасымалдау жағдайы (Условия транспортировки) автокөлік/автотранспорт
12. Сақтау жағдайы (Условия хранения) термоконтейнер
13. Сынама әкелген тұлға туралы қосымша мәліметтер(дополнительные сведения о лице, доставившем пробу)
14.Зерттеу әдістеріне қолданылған НК (НД на метод испытаний) ӘН МУК 10.05.045-03;

Өлшеу нәтижелері :
(Результаты измерений) :

Көрсеткіштердің атауы (Наименование показателей)	Өлшеу бірлігі (Единица измерения)	НҚ бойынша нормасы (Норма по НД)	Зерттеу нәтижесі (Результат испытания)	Зерттеу әдістеріне қолданылған НҚ – (НД на метод испытания)
1	2	3	4	5
№610 Орталықтандырылған ауыз суы, сан.блок				
Жалпы микробтық саны Общие микробное число	1 мл бактериялардың ортасында пайда болатын сан Кол-во бактерий в 1 мл	50 ден аспау керек Не более 50	0 ҚТБ/мл	ӘН /МУК №10_10.05.045.03
Жалпы колиформды бактериялар Общие колиформные бактерии	100 мл бактериялар саны Кол-во бактерий в 100 мл	болмау керек отсутствие	Табылған жоқ отсутствует	
Термотолерантты колиформды бактериялар Термотолерантные колиформенные бактерии	100 мл бактериялар саны Кол-во бактерий в 100 мл	болмау керек отсутствие	Табылған жоқ отсутствует	

Зерттеу жүргізген маманның Т.А.Ә. (болған жағдайда.лауазымы(врач) А.Садвакасова _____
(Ф.И.О.(при наличии), должность специалиста проводившего исследование)
Қолы (Подпись)
Зертхана меңгерушісіТ.А.Ә. (болған жағдайда), қолы : Г.Тұрысмағанбетова _____
(Ф.И.О. (при наличии), подпись заведующего лабораторией)

Мөр орны ҚР денсаулық сақтау министрлігі санитарлық-эпидемиологиялық бақылау комитетінің « Ұлттық сараптама орталығы »шаруашылық жүргізу құқығындағы республикалық мемлекеттік кәсіпорынының Жетісу облысы бойынша филиал директоры м.а.

Место печати и.о.Директора филиала Республиканского государственного предприятия на праве хозяйственного ведения «Национальный центр экспертизы» Комитета санитарно-эпидемиологического контроля Министерства здравоохранения Республики Казахстан по области Жетісу
Е.Тәнірбергенов_____
Тегі.аты,әкесінің аты.қолы (фамилия.имя.отчество.подпись)

Хаттама __данада толтырылды (Протокол составлен в_3_х экземплярах)
Парақтар саны (Количество страниц)__2___
Сынау нәтижелері тек кана сыналуға жататын үлгілерге колданылады
(Результаты исследования распространяются только на образцы. подвергнутые испытаниям)
Рұқсатсыз хаттаманы жартылай кайта басуға ТЫЙЫМ САЛЫНҒАН
(Частичная перепечатка протокола без разрешения ЗАПРЕЩЕНАСанитариялық дәрігердің немесе гигиенист дәрігердің зерттелген өнімдердің, химиялық заттардың, физикалық және радиациялық факторлардың үлгілері / сынамалары туралы корытындысы
(Заключение санитарного врача или врача-гигиениста по образцам/пробам исследуемой продукции, химических веществ, физических и радиационных факторов):

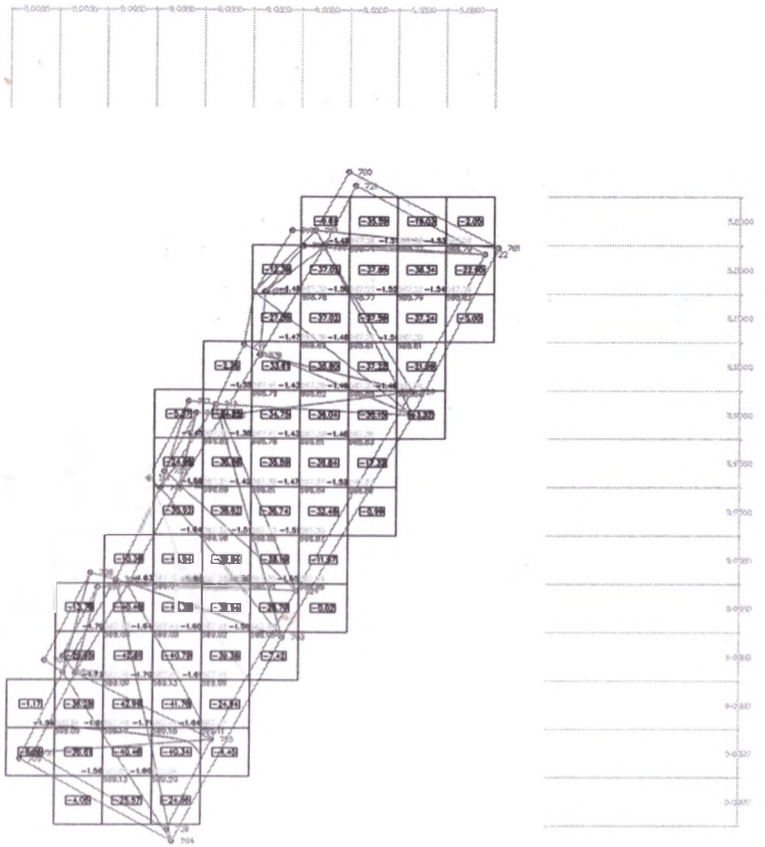

Условные обозначения:

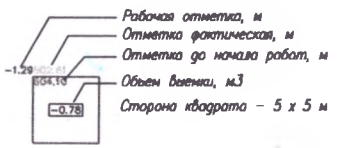

Схема блокировки

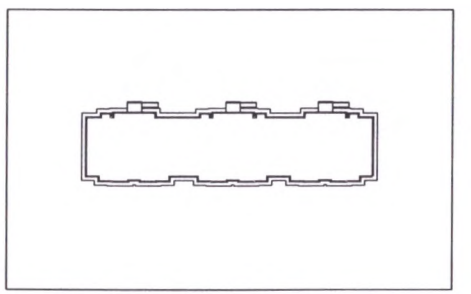

0.0 Насыпь	0.0	0.0	0.0	0.0	0.0	0.0	0.0	0.0	0.0	0.0
1715.3 Выемка	9.2	120.3	202.6	289.2	249.1	255.3	237.8	201.7	120.0	29.9

Технадзор Бакасмбеков Н.К.

Изм	Кол.	Лист	N док.	Подпись	Дата	Исполнительная схема		
						"Строительство 60-ти квартирного жилого дома в 8 мкр. Юго-западного жилого района г.Талдыкорган Алматинской области пятна №35 (привязка)".		
Выполнил		Кенжебаев Д.Р.				Жилой дом	Стадия	Лист	Листов
Нач.уч-ка							ИС	1	4
						Исполнительная схема котлована	ТОО "АСК Аулиекурылысы"		

Исполнительная схема подбетонки

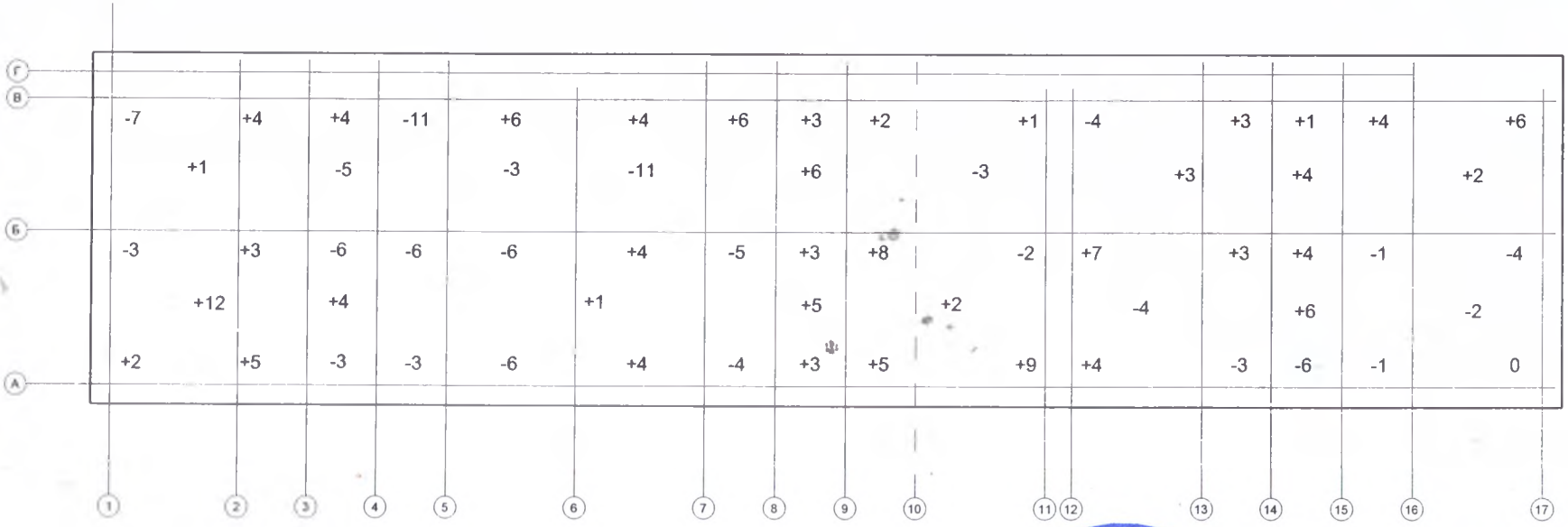

Схема блокировки

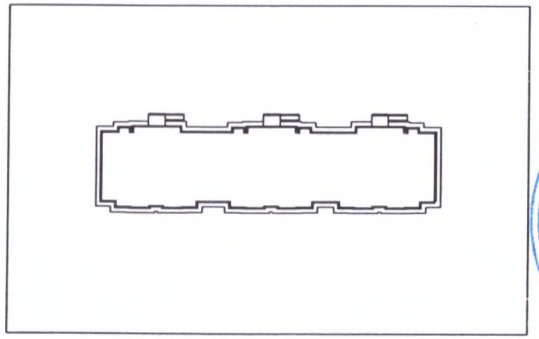

Примечание:

- Все размеры даны в мм.

Условные обозначения:

- Отклонение от проектной отметки
- Отклонение от проектного положения

Изм.	Кол.	Лист	N док.	Подпись	Дата
Выполнил		Кенжебаев Д.Р.			
Нач.уч-ка					

Исполнительная схема

"Строительство 60-ти квартирного жилого дома в 8 мкр. Юго-западного жилого района г.Талдыкорган Алматинской области пятно №35 (привязка)".

Жилой дом	Стадия	Лист	Листов
	ИС	1	1
Исполнительная схема подбетонки	ТОО "АСК Ауылкурылысы"		

Исполнительная схема фундамента

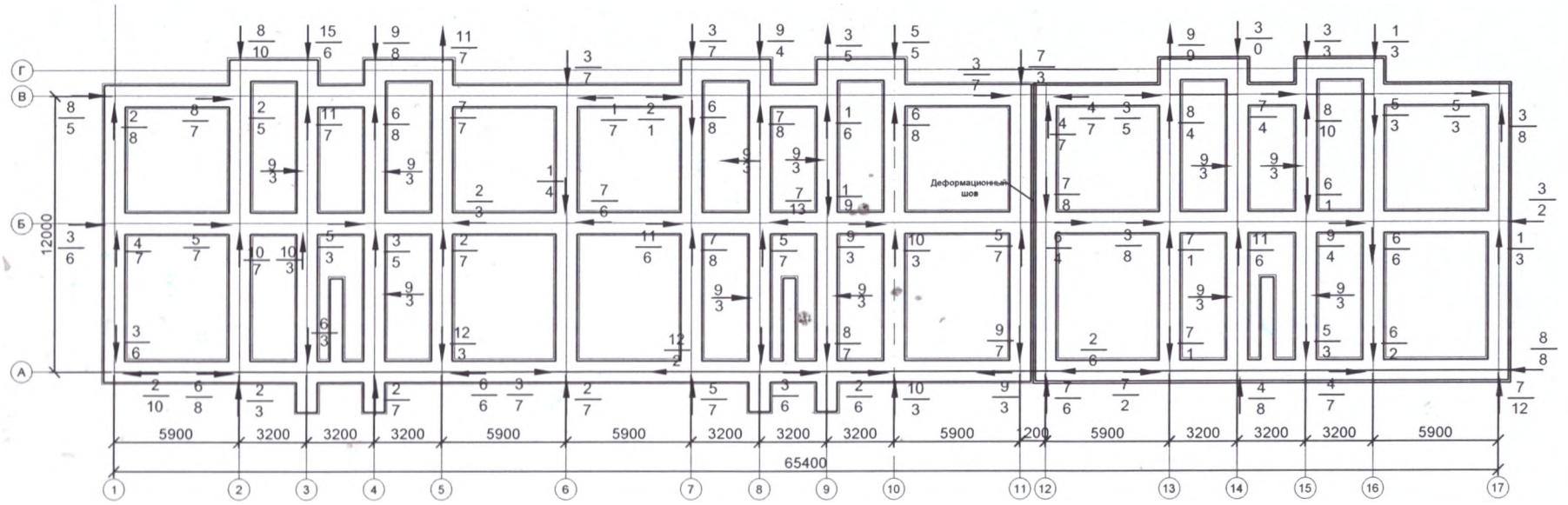

Схема блокировки

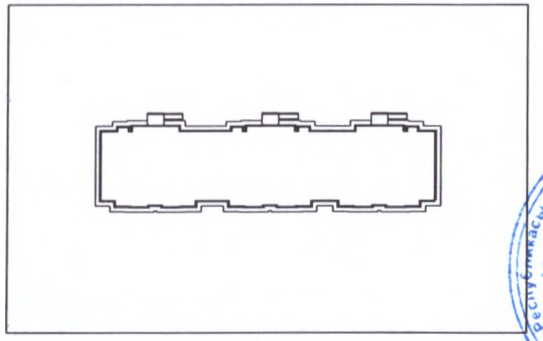

Примечание:

- Все размеры даны в мм;

Условные обозначения:

- Отклонение от проектной отметки
- Отклонение от проектного положения

Изм.	Кол.	Лист	N док.	Подпись	Дата
Выполнил		Кенжебаев Д.Р.			
Нач.уч-ка					

Исполнительная схема

"Строительство 60-ти квартирного жилого дома в 8 мкр. Юго-западного жилого района г.Талдыкорган Алматинской области пятно №35 (привязка)".

Жилой дом	Стадия	Лист	Листов
	ИС	1	1
Исполнительная схема фундамента	ТОО "АСК Ауылкурылысы"		

Казакстан Республикасы Жетісу обл. Талдыкорган қ. ТОВАРИЩЕСТВО С ОГРАНИЧЕННОЙ ОТВЕТСТВЕННОСТЬЮ "АРЛАН-жоба курылыс" ЖАУАПКЕРШІЛІГІ ШЕКТЕУЛІ СЕРІКТЕСТІГІ

Казакстан Республикасы Қарағанды облысы Қазыбек би ауданы ЖАУАПКЕРШІЛІГІ ШЕКТЕУЛІ СЕРІКТЕСТІГІ «QAZ ENRICHMENT» ТОВАРИЩЕСТВО С ОГРАНИЧЕННОЙ ОТВЕТСТВЕННОСТЬЮ

Исполнительная схема на плиту перекрытия 1 этажа, на отм. -0.100

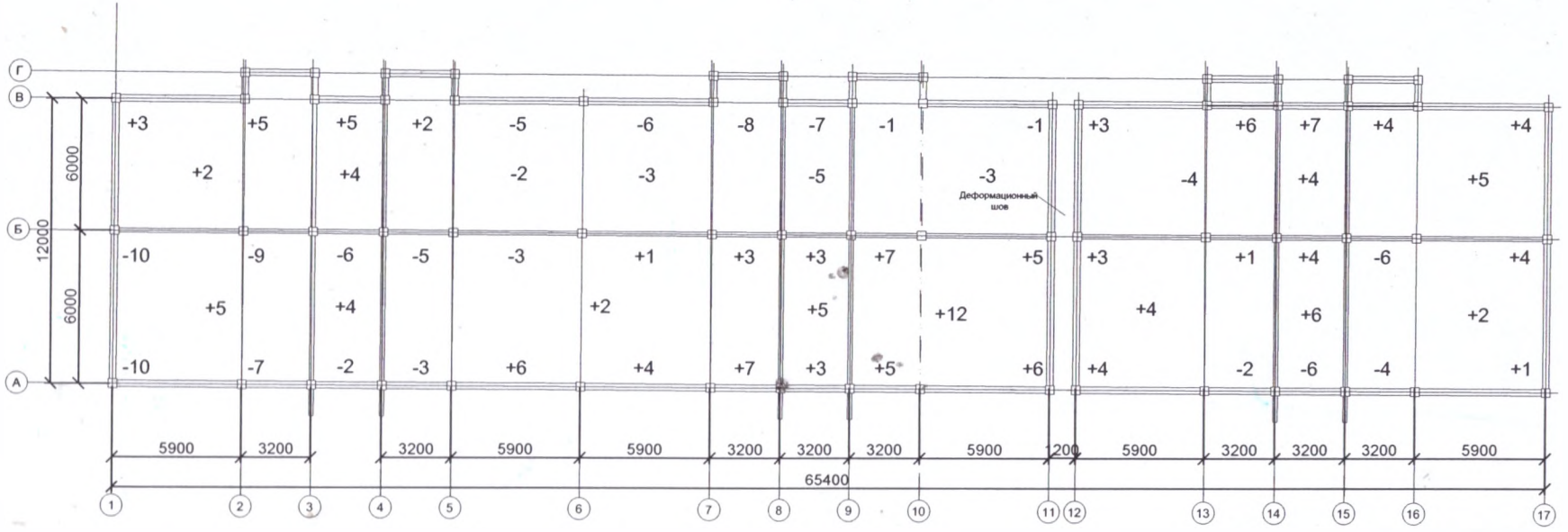

Схема блокировки

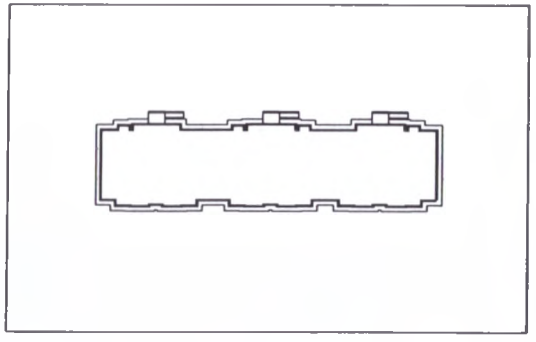

Примечание:

- Все размеры даны в мм:

Условные обозначения:

- Отклонение от проектной отметки
- Отклонение от проектного положения

Изм.	Кол.	Лист	N док.	Подпись	Дата	Исполнительная схема
Выполнил	Кенжебаев Д.Р.					"Строительство 60-ти квартирного жилого дома в 8 мкр. Юго-западного жилого района г.Талдыкорган Алматинской области пятно №35 (привязка)".
Нач.уч-ка						Жилой дом — Стадия: ИС; Лист: 1; Листов: 4
						Исполнительная схема на плиту перекрытия 1 этажа, на отм. -0.100 — ТОО "АСК Ауылкурылысы"

Казакстан Республикасы Карағанды қ. Қазыбек би ауданы. Жауапкершілігі шектеулі серіктестігі «QAZ ENRICHMENT» Товарищество с ограниченной ответственностью

Казакстан Республикасы Жетісу обл. Талдықорған қ. Товарищество с ограниченной ответственностью "АРЛАН-жоба құрылыс" Жауапкершілігі шектеулі серіктестігі

Исполнительная схема на плиту перекрытия 2 этажа, на отм. +2.700

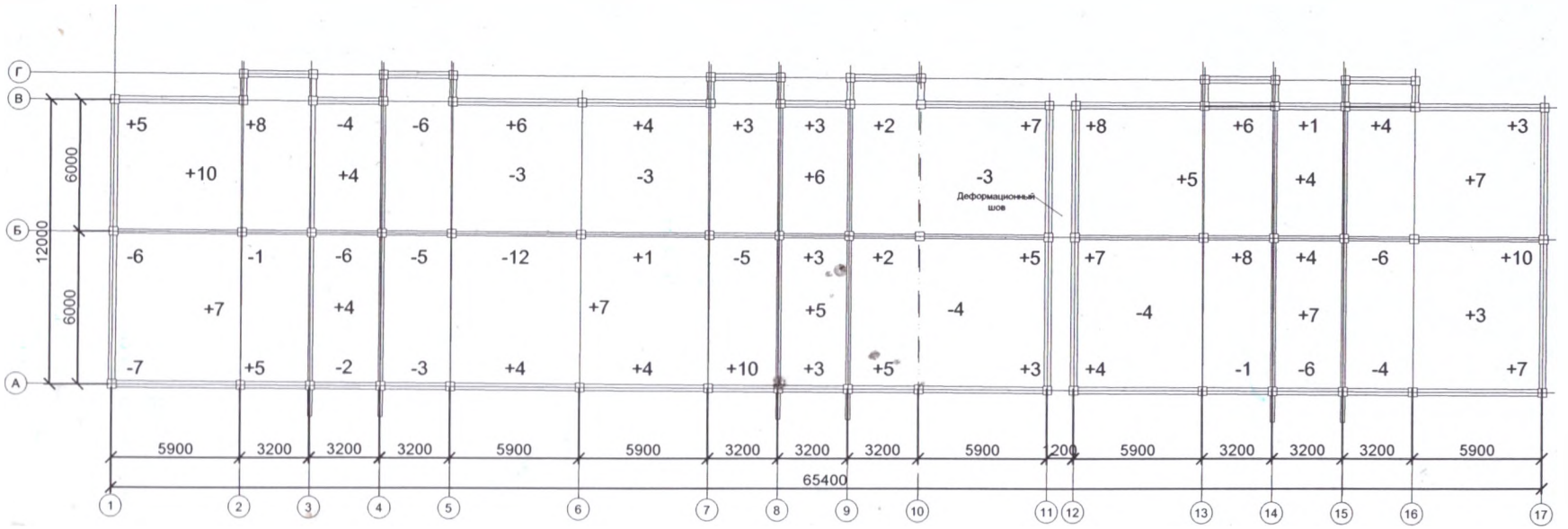

Схема блокировки

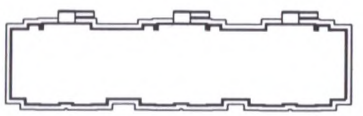

Примечание:

- Все размеры даны в мм:

Условные обозначения:

- Отклонение от проектной отметки
- Отклонение от проектного положения

Изм.	Кол.	Лист	N док.	Подпись	Дата
Выполнил		Кенжебаев Д.Р.			
Нач.уч-ка					

Исполнительная схема

"Строительство 60-ти квартирного жилого дома в 8 мкр. Юго-западного жилого района г.Талдыкорган Алматинской области пятно №33 (привязка)".

Жилой дом	Стадия	Лист	Листов
	ИС	1	4
Исполнительная схема на плиту перекрытия 2 этажа на отм. +2.700	ТОО "АСК Ауылкурылысы"		

Исполнительная схема на плиту перекрытия 3 этажа, на отм. +5.500

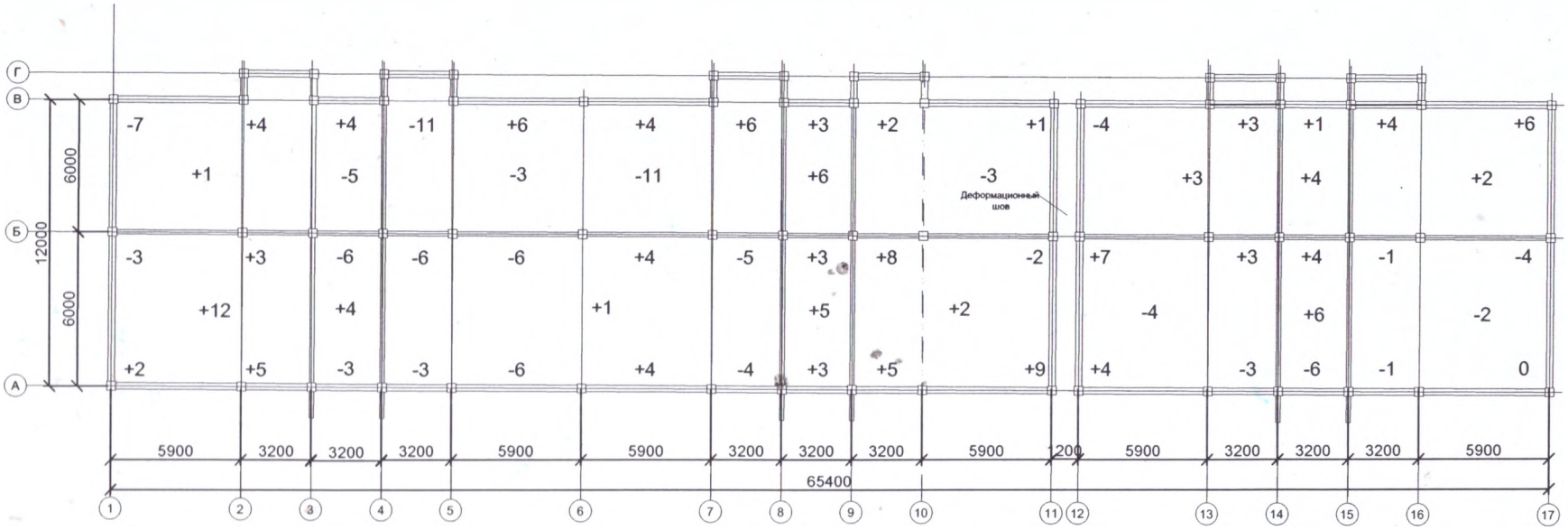

Схема блокировки

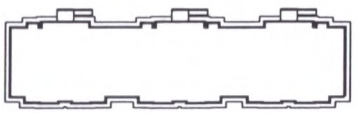

Примечание:

- Все размеры даны в мм;

Условные обозначения:

+ - Отклонение от проектной отметки

- Отклонение от проектного положения

Изм.	Кол.	Лист	N док.	Подпись	Дата
Выполнил		Кенжебаев Д.Р.			
Нач.уч-ка					

Исполнительная схема

"Строительство 60-ти квартирного жилого дома в 8 мкр. Юго-западного жилого района г.Талдыкорган Алматинской области пятно №33 (привязка)".

Жилой дом	Стадия	Лист	Листов
	ИС	1	4
Исполнительная схема на плиту перекрытия 3 этажа на отм. +5.500	ТОО "АСК Ауылкурылысы"	

Исполнительная схема на плиту перекрытия 4 этажа, на отм. +8.300

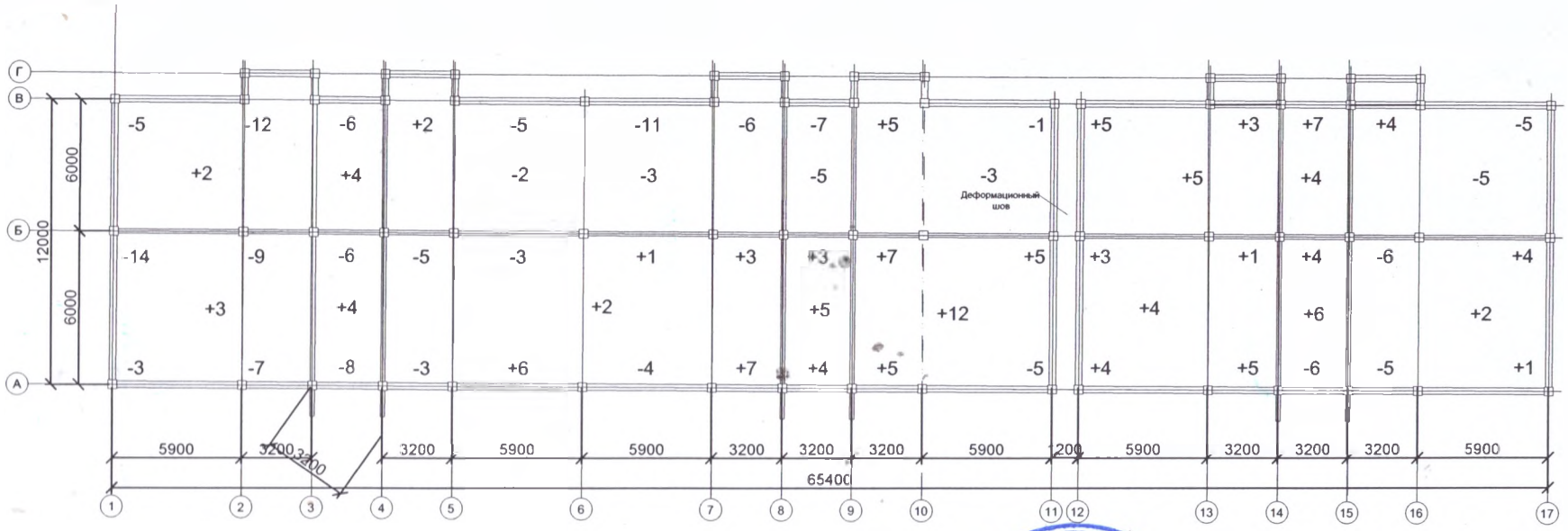

Схема блокировки

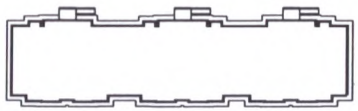

Примечание:

- Все размеры даны в мм;

Условные обозначения:

- Отклонение от проектной отметки
- Отклонение от проектного положения

Изм.	Кол.	Лист	N док.	Подпись	Дата
Выполнил		Кенжебаев Д.Р.			
Нач.уч-ка					

Исполнительная схема

"Строительство 60-ти квартирного жилого дома в 8 мкр. Юго-западного жилого района г.Талдыкорган Алматинской области пятно №33 (привязка)".

Жилой дом	Стадия	Лист	Листов
	ИС	1	4
Исполнительная схема на плиту перекрытия 4 этажа на отм. +8.300	ТОО "АСК Ауылкурылысы"		

ИСПОЛНИТЕЛЬНАЯ СХЕМА ИН[illegible]РНЫХ СЕТЕЙ К 60-ТИ КВАРТИРНОМУ ЖИЛ[illegible] ДОМУ (ПЯТНО 35)

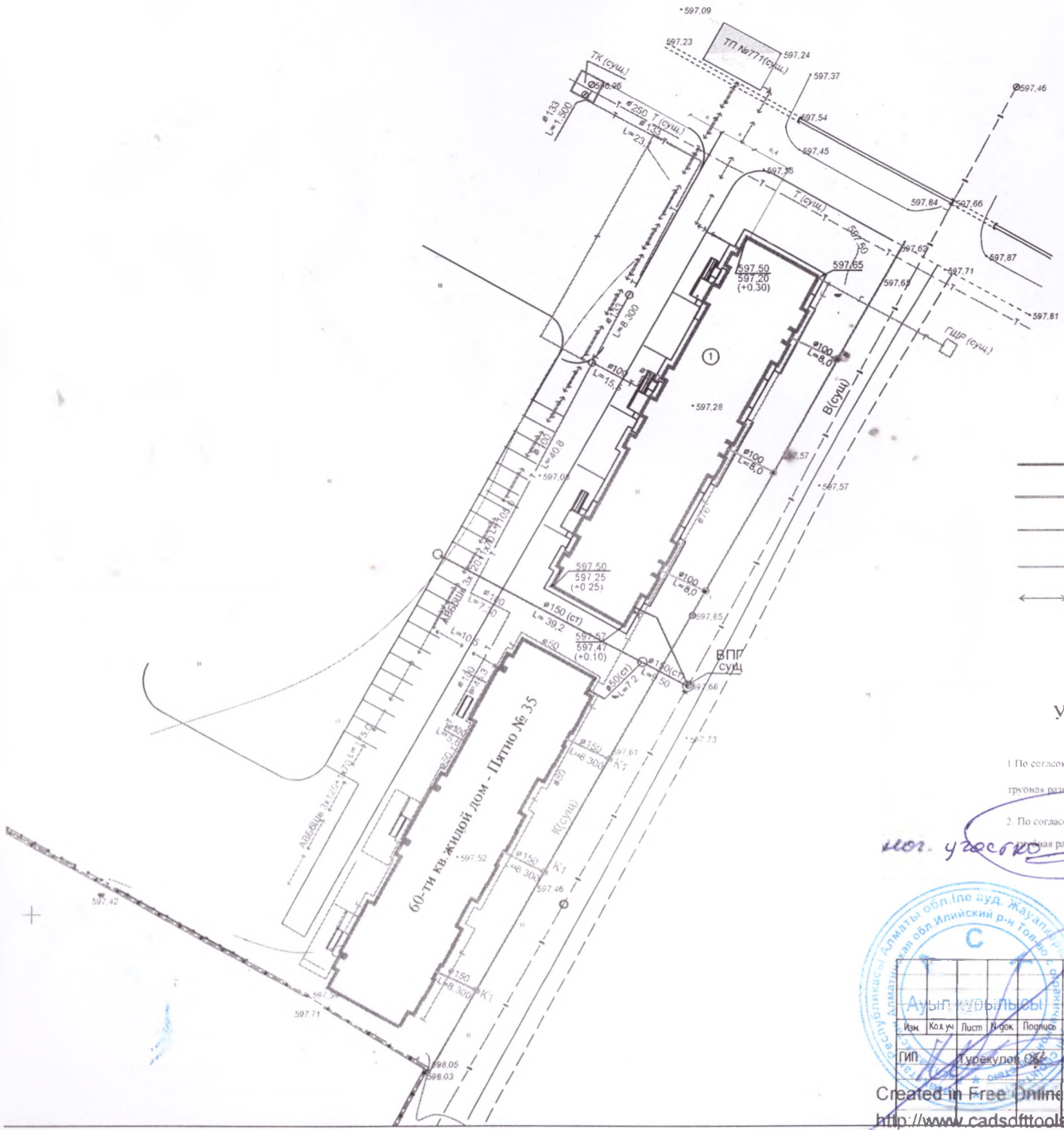

Условные обозначения

- В — сети водоснабжения
- К1 — сети канализации
- Т — сети теплоснабжения
- Г — сети газоснабжения
- ⟷ ⟷ ⟷ — сети электроснабжения

Условные обозначения

1. По согласованию с ГУ Жетысу Водоканал

трубная разводка по территории выполнена из металлических водогазопроводных труб

2. По согласованию с ГУ Талдыкорганэнергосерви

трубная разводка по территории выполнена предизолированных электросварных труб

мог. участок

Харимхан

Изм.	Кол.уч.	Лист	N-док.	Подпись	Дата	60-ТИ КВАРТИРНЫЙ ЖИЛОЙ ДОМ
ГИП		Турекулов С.К.				ИСПОЛНИТЕЛЬНАЯ СХЕМА ИНЖЕНЕРНЫХ СЕТЕЙ К ДОМУ П.35

Created in Free Online PDF to DWG Converter by CADSoftTools
http://www.cadsoftools.com/pdf-to-dwg-online/