Утвержден приказом
Министра по инвестициям и развитию
Республики Казахстан
от 24 апреля 2017 года № 234
форма

Акт приемки объекта в эксплуатацию

"01" август 2023 года

Заказчик: **Коммандитное товарищество «Зенченко и компания», РК, Северо-Казахстанская область, Кызылжарский район, с. Новоникольское, ул. Степная, 2А, директор Зенченко Геннадий Геннадьевич**

фамилия, имя, отчество (при его наличии) ИИН, телефон – для физических лиц, наименование организации – для юридических лиц, БИН, телефон, почтовый индекс, область, город, район, населенный пункт, наименование улицы, номер дома/здания (стационарного помещения)

на основании:

Декларации о соответствии (прилагается) **от «01».август 2023 года, Коммандитное товарищество «Зенченко и компания», директор Зенченко Геннадий Геннадьевич, РК, Северо-Казахстанская область, Кызылжарский район, с. Новоникольское, ул. Степная, 2А, (БИН 920440000253), 87153825137.**

дата подписания декларации, наименование подрядной (генподрядной) организации, фамилия, имя, отчество (при его наличии) руководителя, юридический адрес, БИН, телефон

Заключения о качестве строительно-монтажных работ (прилагается) **от «01».август 2023 года, Товарищество с ограниченной ответственностью «Стадия», Каширин Дмитрий Валерьевич, аттестаты № KZ16VJE00069652 от 08.10.2021 года, № KZ43VJE00069651 от 08.10.2021 года, БИН 000440004135, тел. 8(7152)507209**

дата подписания заключения, наименование организации, фамилия, имя, отчество (при его наличии) экспертов технического надзора, № и дата получения аттестатов, БИН, телефон

Заключения о соответствии выполненных работ проекту (прилагается) **от «01» август 2023 года, ИП «Стрельцов И.А.», Стрельцов Игорь Александрович, № KZ71VJE00064006 от 31.03.2021 года, БИН 860821350800, 87051912303**

дата подписания заключения, наименование организации, фамилия, имя, отчество (при его наличии) экспертов авторского надзора, № и дата получения аттестатов, БИН, телефон

произведя осмотр готовности предъявленного подрядчиком (генеральным подрядчиком) к приемке в эксплуатацию объекта: **«Строительство наружных сетей водопровода и канализации к объекту: молочно-перерабатывающий завод в г. Петропавловск, Северо-Казахстанской области», новое, II (нормальный) уровень ответственности, относящийся к технически не сложным**

наименование объекта, вид строительства (новое, расширение, реконструкция, техническое перевооружение, модернизация, капитальный ремонт), уровень ответственности, техническая и технологическая сложность объекта

по адресу: **РК, СКО, город Петропавловск**

(область, район, населенный пункт, микрорайон, квартал, улица, номер дома (корпуса)

проверив комплектность исполнительной технической документации, в том числе посредством электронного модуля исполнительной технической документации "__"_____20__ года, дата ознакомления подтверждает что:

1. Строительство объекта осуществлено на основании:

1) правоустанавливающего документа на земельный участок: **Постановление акимата города Петропавловска Северо-Казахстанской области № 1010 от 13.06.2014**

года. Договор на право ограниченного целевого пользования земельным участком (публичный сервитут) № 17 от 23.06.2014 года

документ, подтверждающий наступление юридических фактов (юридических составов), на основании которых возникают, изменяются или прекращаются права на земельный участок, в том числе договоры, решения судов, правовые акты исполнительных органов, свидетельство о праве на наследство, передаточный акт или разделительный баланс при реорганизации негосударственных юридических лиц, владеющих земельным участком на праве собственности или выкупивших право временного возмездного землепользования (аренды).

либо решения о реконструкции (перепланировке, переоборудовании) помещений (отдельных частей) существующих зданий от "___"_____20___года №_____;

наименование органа вынесшего решение

2) талона о приеме уведомления о начале строительно-монтажных работ:

Коммунальное государственное учреждение "Управление государственного архитектурно-строительного контроля и лицензирования акимата Северо-Казахстанской области", №406 от 17.05.2014 года, №385 от 13.07.2023 года.

наименование органа принявшего уведомление, дата и № принятия талона

3) проекта (проектно-сметной документации) **Товарищество с ограниченной ответственностью «СевКазМатСтрой», № б/н**

(наименование проектной организации, номер проекта)

утвержденного(й) **Коммандитное товарищество «Зенченко и компания», приказ № 30 от 29.06.2023 года**

дата и номер проекта, наименование организации утвердившей (переутвердившей) проект и дата утверждения

2. Строительно-монтажные работы осуществлены в сроки:

начало работ май 2014 года;

окончание работ август 2023 года;

при продолжительности строительства, месяц: 3 месяцев;

по норме или по проекту организации строительства, месяц: 3 месяцев;

фактически, месяц: 110 месяцев;

3. Объект (комплекс) имеет следующие основные технико-экономические показатели (мощность, производительность, производственная площадь, протяженность, вместимость, объем, пропускная способность, провозная способность, число рабочих мест и тому подобное, заполняется по всем объектам (кроме жилых домов) в единицах измерения соответственно целевой продукции или основным видам услуг):

Мощность, производительность и так далее	Единица измерения	По проекту		Фактически	
		общая (с учетом ранее принятых)	в том числе пускового комплекса или очереди	общая (с учетом ранее принятых)	в том числе пуско-вого ком-плекса или очереди
		Водопровод В1			
Труба ПЭ 80 SDR 17 D=110мм	м	1264		1264	
		Канализация К1			
Труба ПЭ 100 SDR 41 D=160мм	м	158		158	

Выпуск продукции (оказания услуг), предусмотренной проектом в объеме, соответствующем нормам освоения проектных мощностей в начальный период

_____;

факт начала выпуска продукции с указанием объема

4. Технологические и архитектурно-строительные решения по объекту характеризуются следующими данными:

Сети наружного водопровода.

Подключение водопровода выполнено к водопроводу D=1000мм по улице Нефтепроводная в существующий колодец с установкой отводной задвижки. Система водоснабжения – хозяйственно-питьевая низкого давления из полиэтиленовых труб ПЭ 80 SDR 17 «питьевая» по ГОСТ 18599-2001.

Монтаж водопроводных труб произведен при помощи сварки контактным нагревом. Соединение труб – неразъемное.

Гарантированный напор в точке подключения производственной базы составляет 0,1Мпа.

Глубина прокладки водопровода принята 3,00 м до низа трубы из опыта эксплуатации сети Северо-Казахстанской области.

Водопроводные колодцы приняты из сборных железобетонных колец диаметром 1,0 м по серии 3.900-3 «сборные железобетонные конструкции емкостных сооружений водоснабжения и канализации», морозостойкость F-100, водонепроницаемость W4. Произведена гидроизоляция днища и стенок колодца – проникающей гидроизоляцией «Гидротекс – У».

Наружная канализация.

Проектируемая сеть бытовой канализации предназначена для отвода хозяйственно-бытовых стоков от здания в существующую сеть канализации.

Подключение выполнено к сетям водоотведения по улице Нефтепроводной в существующий канализационный колодец. Сети выполняются из пластмассовых канализационных труб ПЭ 100 SDR 41 по ГОСТ 18599-2001. Монтаж канализационных труб произведен припомощи сварки контактным нагревом. Трубопровод укладывается на грунтовое плоское основание с подготовкой из песчаного грунта с $К_{упл.}$=0,95.

Смотровые колодцы выполнены из сборных железобетонных колец диаметром 1,0 м по серии 3.900-3 «сборные железобетонные конструкции емкостных сооружений водоснабжения и канализации», морозостойкость F-100, водонепроницаемость W4.

краткие технические характеристики по особенностям его размещения, по основным материалам и конструкциям, инженерному и технологическому оборудованию

5. На объекте установлено предусмотренное проектом оборудование в количестве согласно актам о его приемке после индивидуального испытания и комплексного опробования;

6. Наружные инженерные коммуникации (холодное и горячее водоснабжение, канализация, теплоснабжение, газоснабжение, электроснабжение и связь) обеспечивают нормальную эксплуатацию объекта (здания, сооружения, помещения) и приняты городскими эксплуатационными организациями;

7. Сметная стоимость по утвержденному проекту (проектной-сметной документации):

всего **5928,72 тыс. тенге**, в том числе строительно-монтажных работ **4879,34 тыс. тенге**, оборудования, инструмента и инвентаря **1049,38 тыс. тенге**;

8. Сметная стоимость основных фондов, принимаемых в эксплуатацию **5928,72 тыс. тенге.**

тенге, в том числе: стоимость строительно-монтажных работ **4879,34 тыс. тенге;**

стоимость
оборудования, инструмента и инвентаря **1049,38 тыс. тенге**;

9. Доля местного содержания предусмотрена в проектно-сметной документации _____% и фактически применено _____% (на объектах, финансируемых за счет государственных инвестиций и средств квазигосударственного сектора);

10. Класс энергоэффективности здания _____;

11. Объект построен в соответствии с утвержденным проектом (проектно-сметной документацией) и требованиями государственных нормативных документов в области архитектуры, градостроительства и строительства.

РЕШИЛ: **«Строительство наружных сетей водопровода и канализации к объекту: молочно-перерабатывающий завод в г. Петропавловск, Северо-Казахстанской области»**

наименование объекта (комплекса)

принять в эксплуатацию.

Заказчик: Коммандитное товарищество «Зенченко и Компания», директор Зенченко Геннадий Геннадьевич.

фамилия, имя, отчество (при его наличии), подпись руководителя

Место печати (при наличии)

Технический надзор:

1) аттестованный (-ые) эксперт (-ы) _____.
(фамилия, имя, отчество (при его наличии) эксперта, специализация аттестата, подпись, дата

Место печати (при наличии)

2) аккредитованная организация **Товарищество с ограниченной ответственностью «Стадия», директор Шевелёв Сергей Иванович** 01.08.2023г
(наименование организации) имеющей в своем составе аттестованного (-ых) эксперта (-ов), фамилия, имя, отчество (при его наличии) руководителя, подпись, дата Место печати (при наличии)

Каширин Дмитрий Валерьевич, аттестаты № KZ16VJE00069652 от 08.10.2021 года, № KZ43VJE00069651 от 08.10.2021 года. 01.08.2023г
(фамилия, имя, отчество (при его наличии) эксперта, специализация аттестата), подпись, дата

Место печати (при наличии)

Авторский надзор:

1) разработчик проекта: _____
(наименование организации, фамилия, имя, отчество (при его наличии), должность), подпись, дата

Место печати (при наличии)

2) организация: **ИП «Стрельцов И.А.», Стрельцов Игорь Александрович** 01.08.2023г.
(наименование организации) имеющей в своем составе аттестованного (-ых) эксперта (-ов), фамилия, имя, отчество (при его наличии) руководителя, подпись, дата

Место печати (при наличии)

Стрельцов Игорь Александрович, аттестат № KZ71VJE00064006 от 31.03.2021 года, 01.08.2023г.
(фамилия, имя, отчество (при его наличии) эксперта, специализация аттестата), подпись, дата

Место печати (при наличии)

3) аттестованный (-ые) эксперт (-ы)_____ _____.
(фамилия, имя, отчество (при его наличии) эксперта, специализация аттестата), подпись, дата

Место печати (при наличии)

Подрядчик (генеральный подрядчик):
Коммандитное товарищество «Зенченко и компания», директор Зенченко Геннадий Геннадьевич.

фамилия, имя, отчество (при его наличии), подпись руководителя

Место печати (при наличии)

Приложение 13 к акту приемки
объекта в эксплуатацию
форма

Технические характеристики объекта (сети, водоводы, коллекторы и тому подобное)

№ п/п	Наименование	Единицы измерения	Количество, протяженность	Примечание
1	2	3	4	5
Водопровод				
1	Водоводы (общая протяженность)	м		
	1) из стальных труб	м		
	2) из чугунных труб	м		
	3) из асбестоцементных труб	м		
	4) из железобетонных труб	м		
	5) из полиэтиленовых труб	м		
2	Распределительная сеть (общая протяженность)	м		
	1) из стальных труб	м		
	2) из чугунных труб	м		
	3) из асбестоцементных труб	м		
	4) из полиэтиленовых труб	м		
	5) из полиэтиленовых труб	м	1264	
3	Прочие устройства			
	Смотровой колодец	шт	2	
	Задвижка d-	шт		
	" d-	шт		
	" d-	шт		
	Вентили d-	шт		
	" d-	шт		
	" d-	шт		
	Кран d-	шт		
	" d-	шт		
	" d-	шт		
	Гидрант	шт		
	Водопроводный ввод	шт	1	
	Водоразборная колонка	шт		
	Стальной футляр	шт		
	Питьевой фонтанчик	шт		
Канализация				
1	Коллекторы (общая протяженность)	м		

	1) из керамических труб	м	
	2) из чугунных труб	м	
	3) из бетонных труб	м	
	4) из асбестоцементных труб	м	
	5) из железобетонных труб	м	
	6)	м	
	7)	м	
2	Канализационная сеть (общая протяженность)	м	
	1) из керамических труб	м	
	2) из чугунных труб	м	
	3) из бетонных труб	м	
	4) из асбестоцементных труб	м	
	5) из железобетонных труб	м	
	6) из полиэтиленовых труб	м	158
3	Прочие устройства		
	Смотровой колодец	шт	9
	Выпуск	шт	5

Құдықтың көлденең кескіні
Горизонтальный разрез колодца
Масштабы / Масштаб

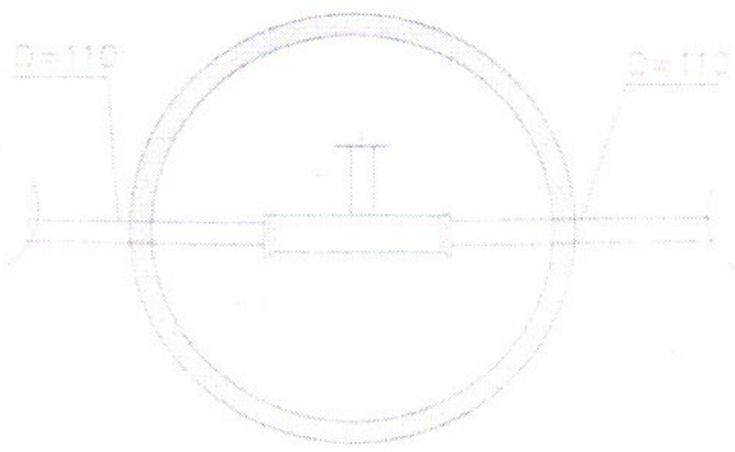

Құдықтың тік кескіні
Вертикальный разрез колодца
Масштабы / Масштаб

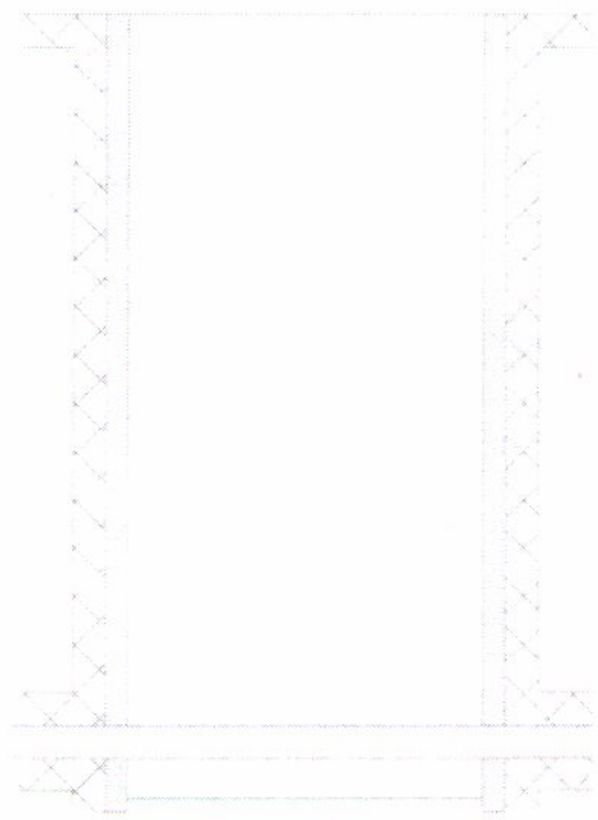

Спецификация

№ п/п	Наименование	Марка	Материал	Диаметр (мм) (размеры)	Количество	Примечание
ВК2	Колодец	Смотровой колодец	железобетон	1000	1	

Құдықтың көлденең кескіні
Горизонтальный разрез колодца
Масштабы / Масштаб

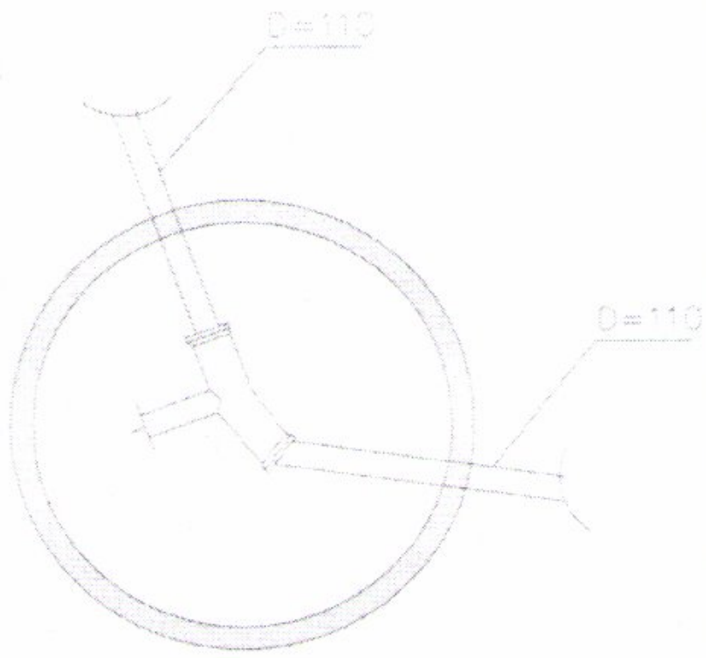

Құдықтың тік кескіні
Вертикальный разрез колодца
Масштабы / Масштаб

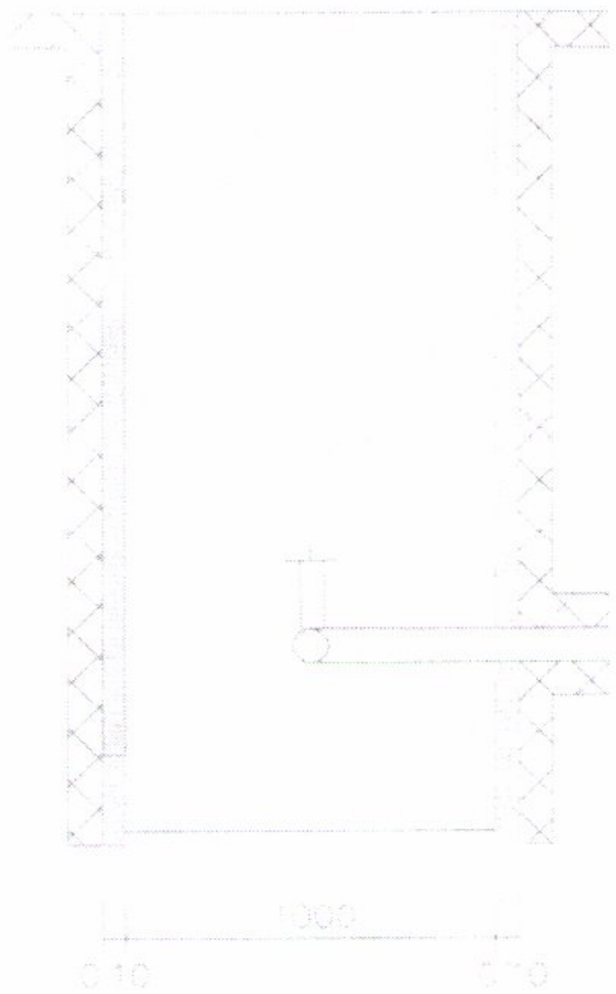

Спецификация

№ п/п	Наименование	Марка	Материал	Диаметр (мм) (размеры)	Количество	Примечание
ВК3	Колодец	Смотровой колодец	железобетон	1000	1	

Құдықтың көлденең кескіні
Горизонтальный разрез колодца
Масштабы / Масштаб

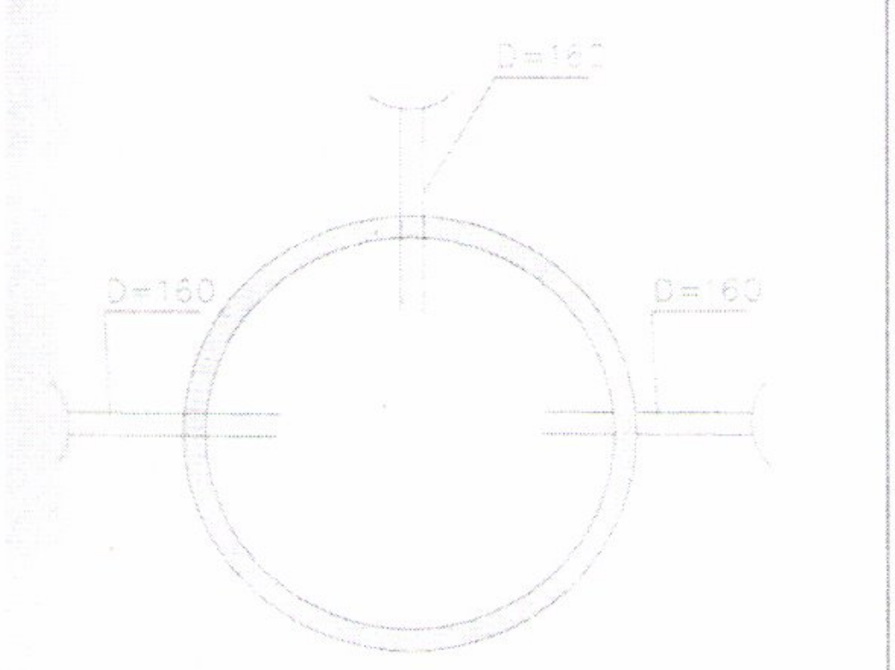

Құдықтың тік кескіні
Вертикальный разрез колодца
Масштабы / Масштаб

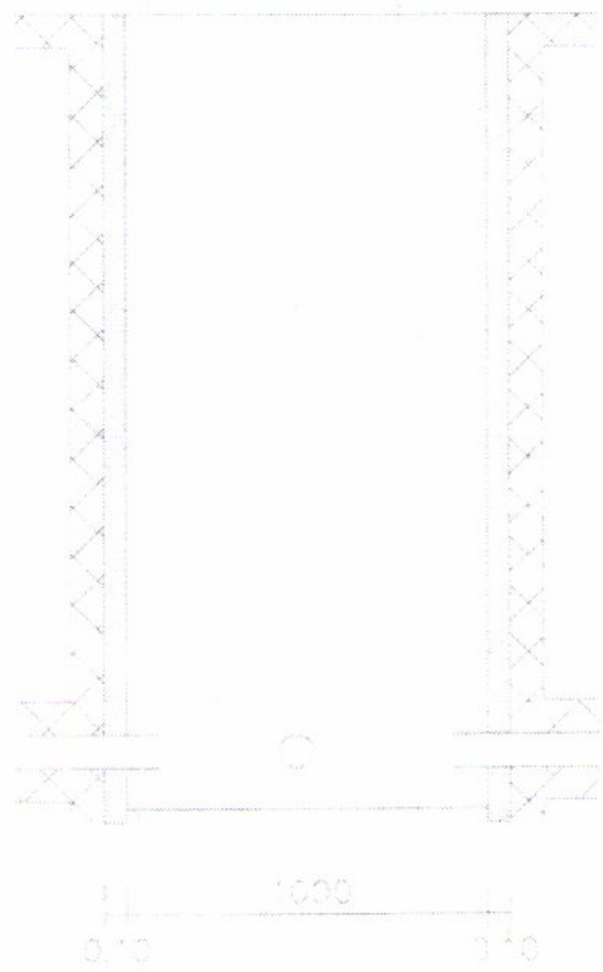

Спецификация

№ п/п	Наименование	Марка	Материал	Диаметр (мм) (размеры)	Количество	Примечание
КК9	Колодец	Смотровой колодец	железобетон	1000	1	

Құдықтың көлденең кескіні
Горизонтальный разрез колодца
Масштабы / Масштаб

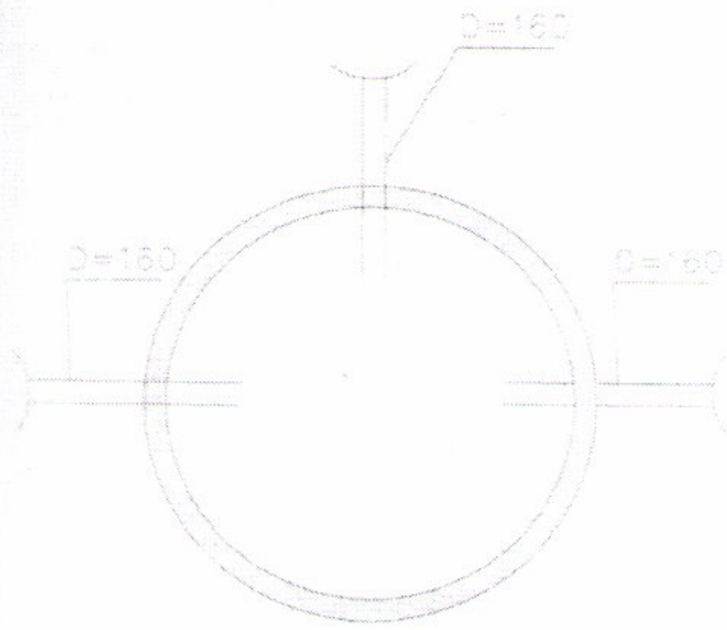

Құдықтың тік кескіні
Вертикальный разрез колодца
Масштабы / Масштаб

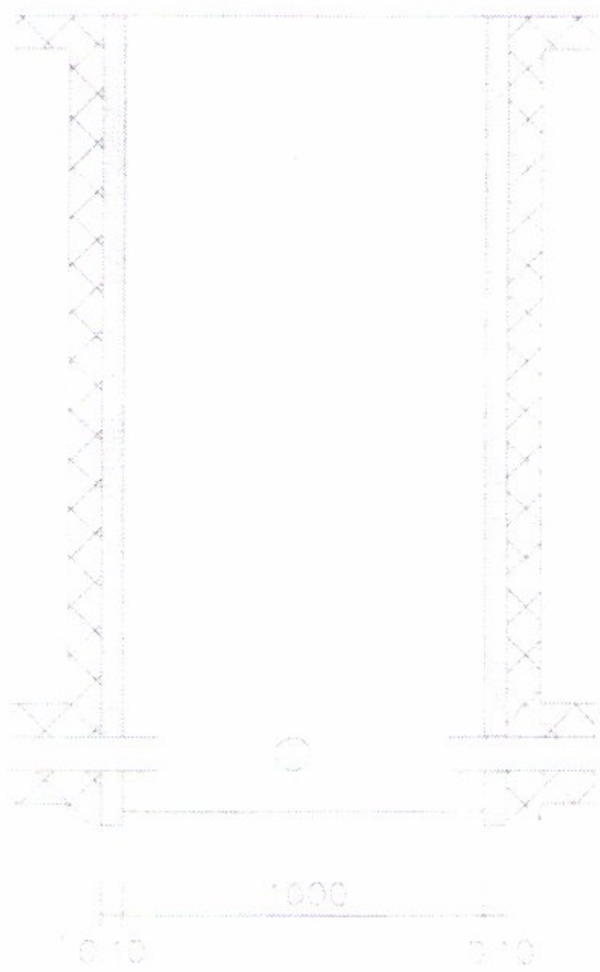

Спецификация

№ п/п	Наименование	Марка	Материал	Диаметр (мм) (размеры)	Количество	Примечание
КК10	Колодец	Смотровой колодец	железобетон	1000	1	

Құдықтың көлденең кескіні
Горизонтальный разрез колодца
Масштабы / Масштаб

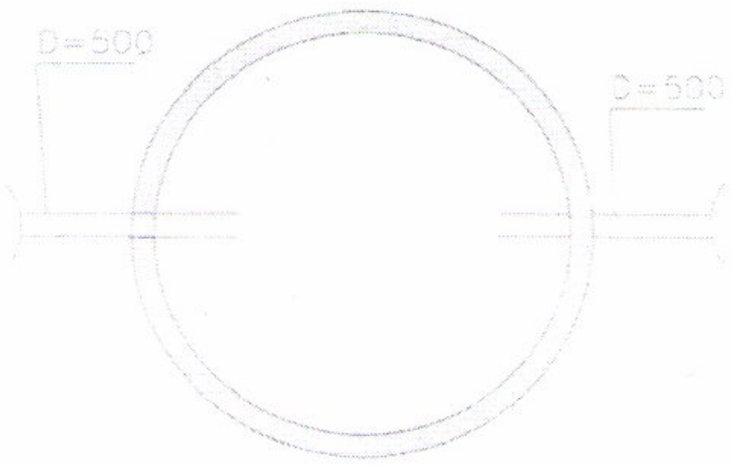

Құдықтың тік кескіні
Вертикальный разрез колодца
Масштабы / Масштаб

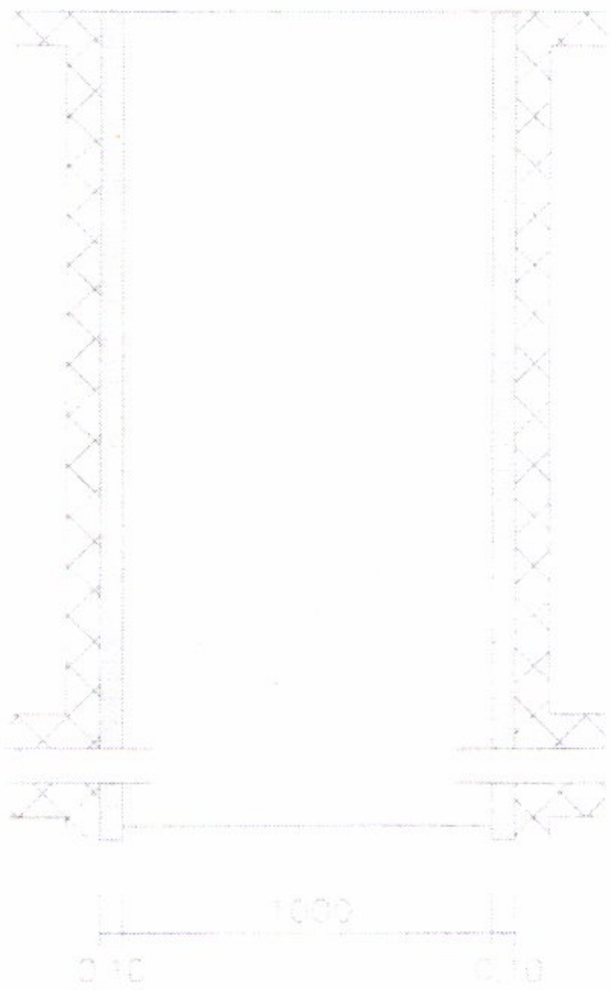

Спецификация

№ п/п	Наименование	Марка	Материал	Диаметр (мм) (размеры)	Количество	Примечание
КК11	Колодец	Смотровой колодец	железобетон	1000	1	

Құдықтың көлденең кескіні
Горизонтальный разрез колодца
Масштабы / Масштаб

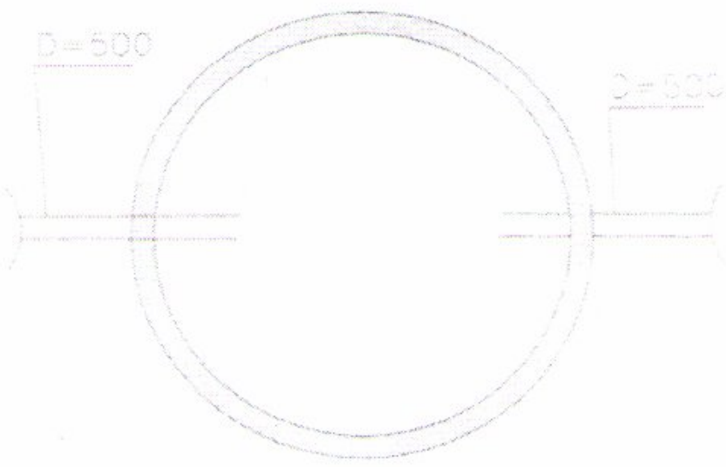

Құдықтың тік кескіні
Вертикальный разрез колодца
Масштабы / Масштаб

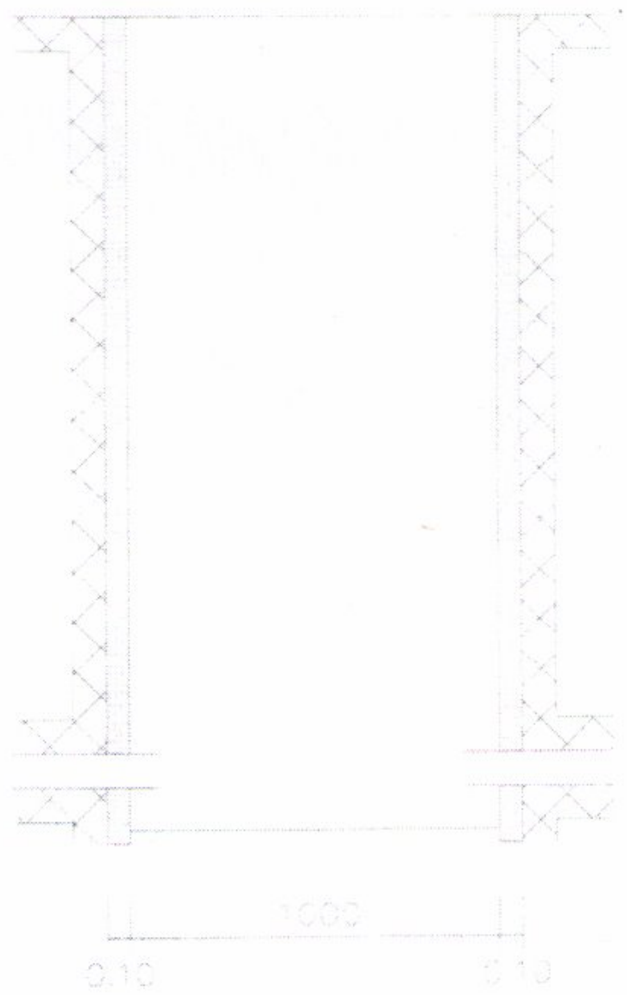

Спецификация

№ п/п	Наименование	Марка	Материал	Диаметр (мм) (размеры)	Количество	Примечание
КК12	Колодец	Смотровой колодец	железобетон	1000	1	

Құдықтың көлденең кескіні
Горизонтальный разрез колодца
Масштабы / Масштаб

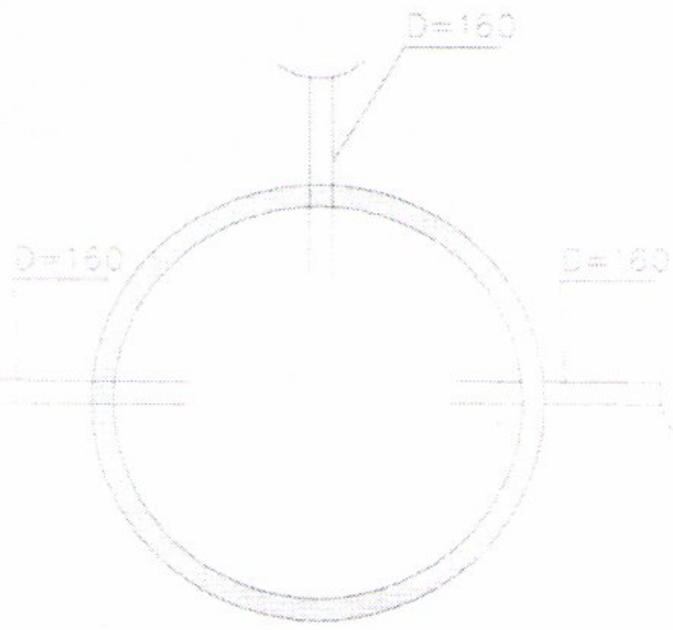

Құдықтың тік кескіні
Вертикальный разрез колодца
Масштабы / Масштаб

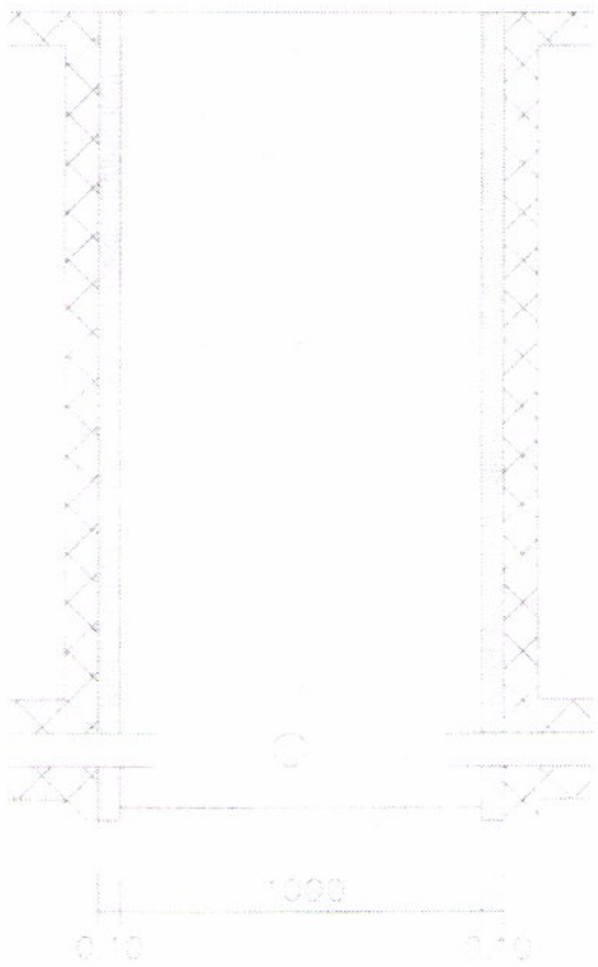

Спецификация

№ п/п	Наименование	Марка	Материал	Диаметр (мм) (размеры)	Количество	Примечание
КК13	Колодец	Смотровой колодец	железобетон	1000	1	

Құдықтың көлденең кескіні
Горизонтальный разрез колодца
Масштабы / Масштаб

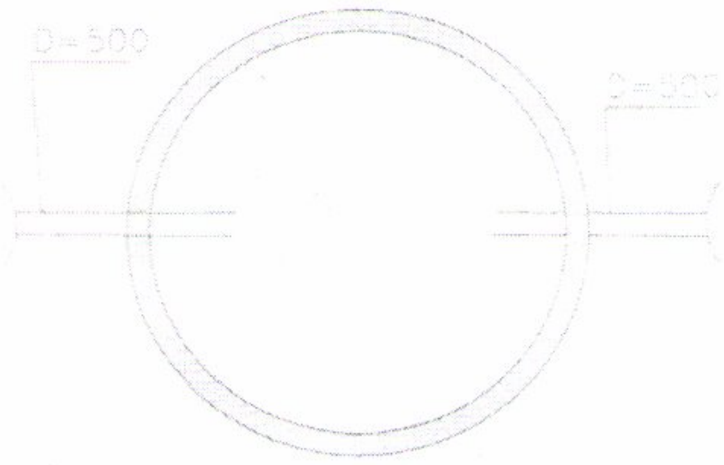

Құдықтың тік кескіні
Вертикальный разрез колодца
Масштабы / Масштаб

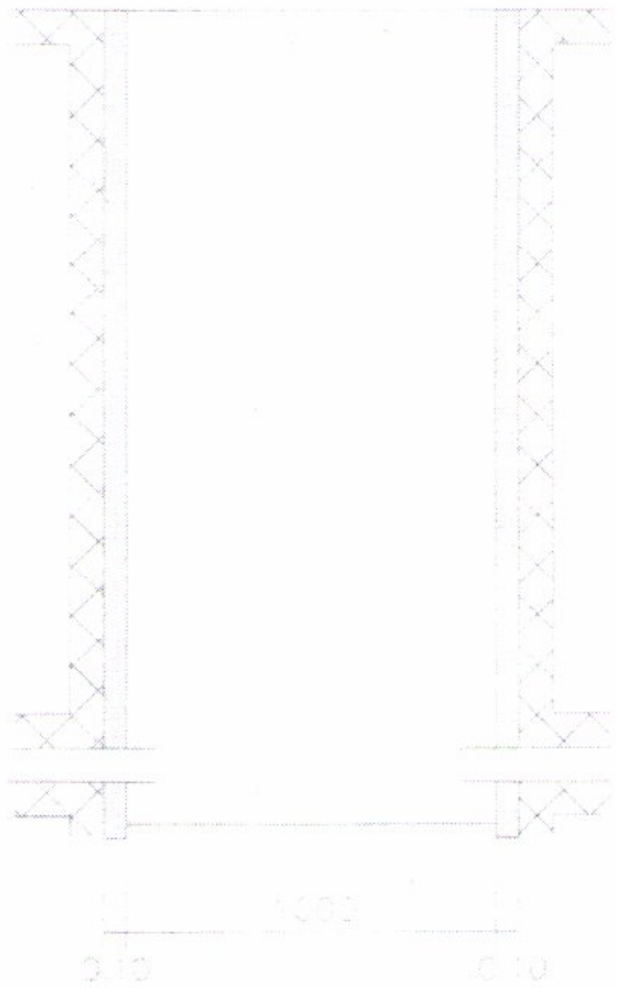

Спецификация

№ п/п	Наименование	Марка	Материал	Диаметр (мм) (размеры)	Количество	Примечание
КК14	Колодец	Смотровой колодец	железобетон	1000	1	

Құдықтың көлденең кескіні
Горизонтальный разрез колодца
Масштабы / Масштаб

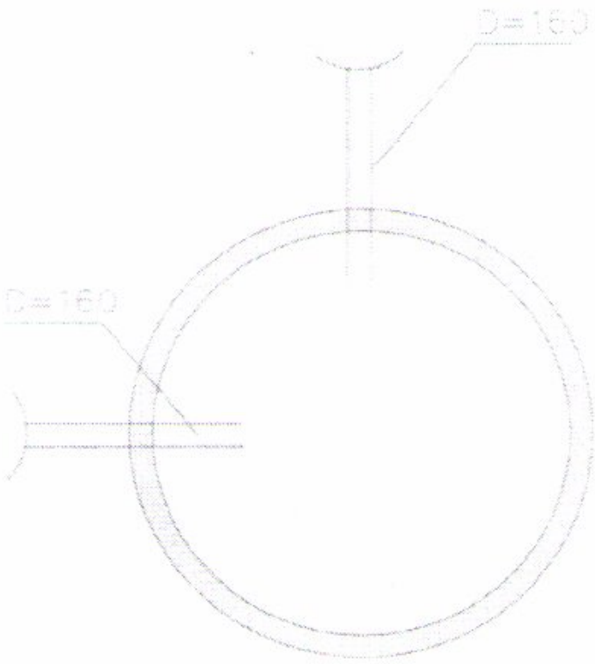

Құдықтың тік кескіні
Вертикальный разрез колодца
Масштабы / Масштаб

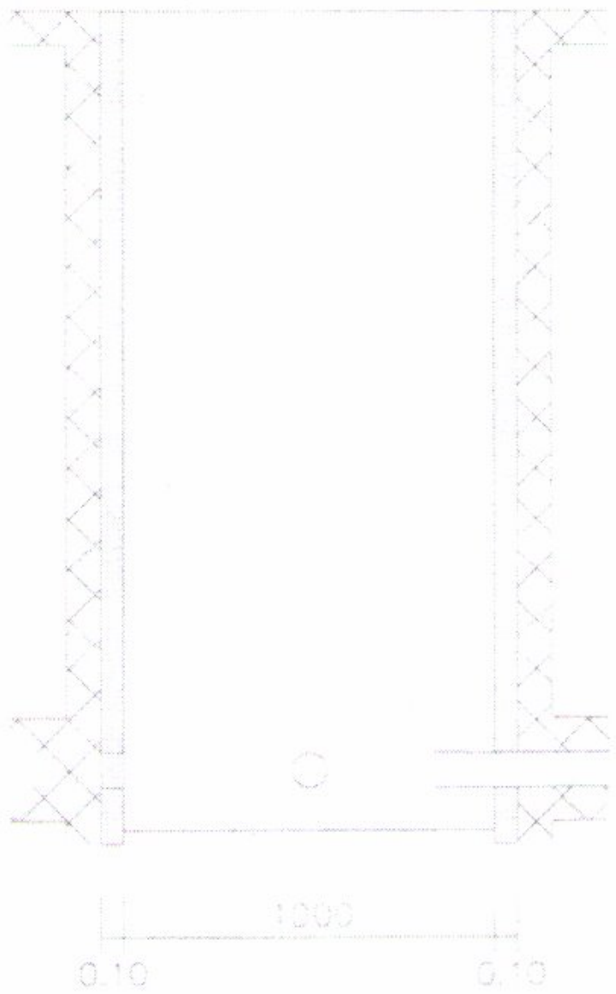

Спецификация

№ п/п	Наименование	Марка	Материал	Диаметр (мм) (размеры)	Количество	Примечание
КК15	Колодец	Смотровой колодец	железобетон.	1000	1	

Құдықтың көлденең кескіні
Горизонтальный разрез колодца
Масштабы / Масштаб

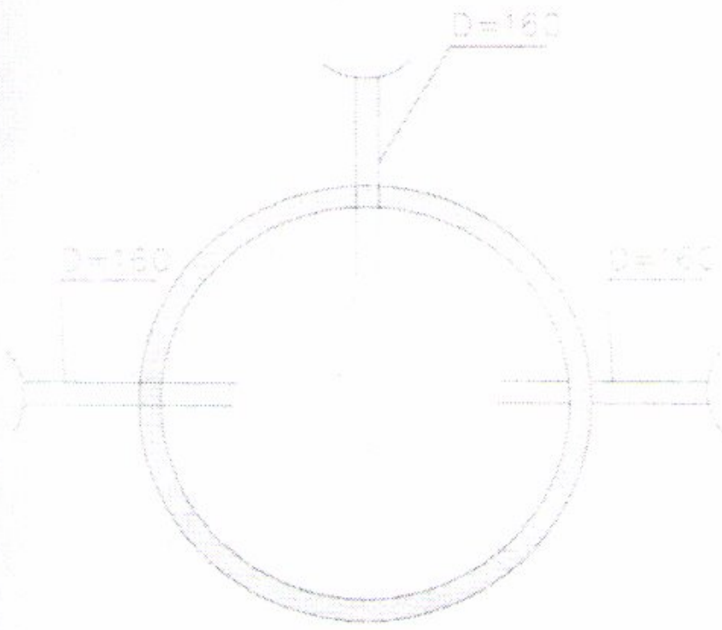

Құдықтың тік кескіні
Вертикальный разрез колодца
Масштабы / Масштаб

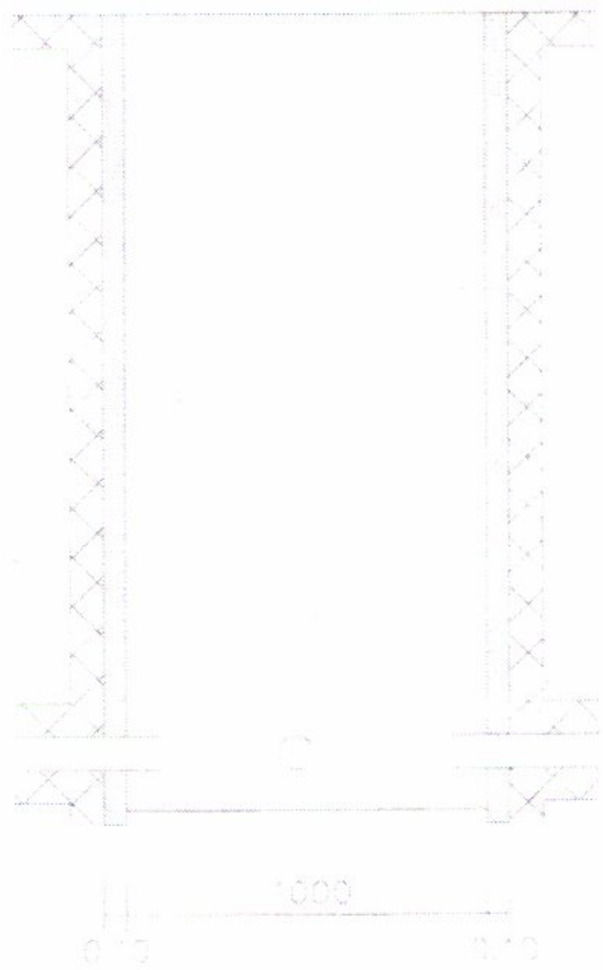

Спецификация

№ п/п	Наименование	Марка	Материал	Диаметр (мм) (размеры)	Количество	Примечание
КК16	Колодец	Смотровой колодец	железобетон	1000	1	

Құдықтың көлденең кескіні
Горизонтальный разрез колодца
Масштабы / Масштаб

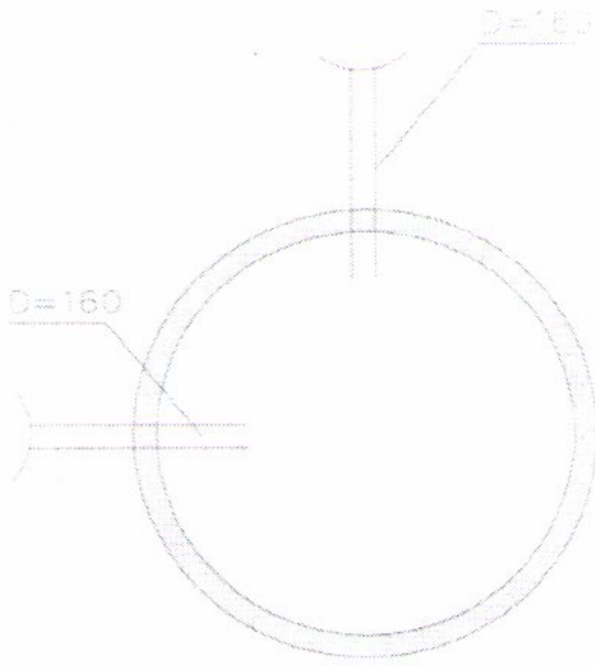

Құдықтың тік кескіні
Вертикальный разрез колодца
Масштабы / Масштаб

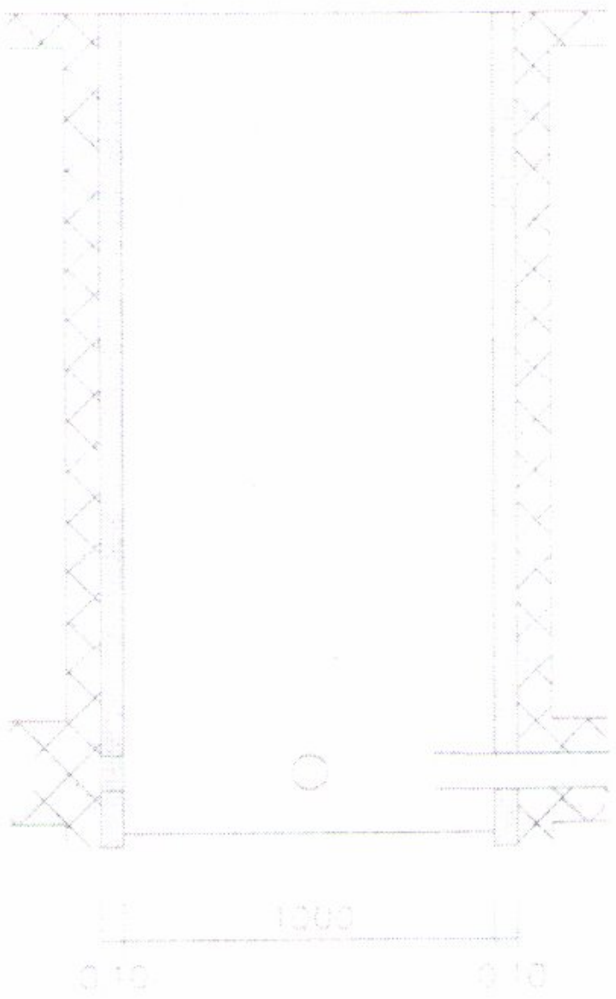

Спецификация

№ п/п	Наименование	Марка	Материал	Диаметр (мм) (размеры)	Количество	Примечание
КК17	Колодец	Смотровой колодец	железобетон.	1000	1	

Схема привязки колодца к постоянным точкам-ориентирам

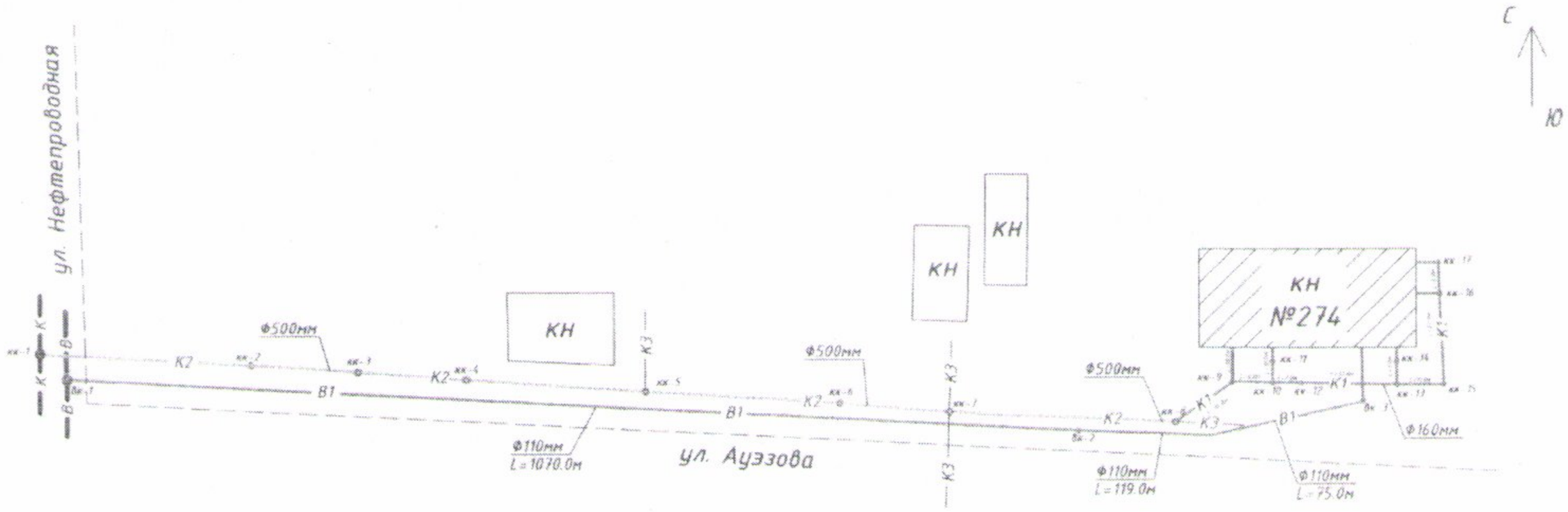

Заказчик:

Коммандитное товарищество «Зенченко и Компания», Зенченко Геннадий Геннадьевич, директор

фамилия, имя, отчество (при его наличии), подпись руководителя

Место печати (при наличии)

Авторский надзор:

ИП «Стрельцов И.А.», Стрельцов Игорь Александрович

фамилия, имя, отчество (при его наличии), подпись эксперта

Место печати (при наличии)

Прошито, пронумеровано
на 18 листах

2

Өтініш № 0022466479399 Кіріс № Р-5093
Кадастрлық № 15-234-010-2478 Тіркелген күні 22.08.23
Тіркеуге уақыты 11:17

Жылжымайтын мүлік объектісінің мекен-жайы:
СКО, г. Петропавловск,
ул. Имени Мухтара Ауэзова,
стр 274

Тіркеуші-маман Мингазова Д.В

Бөлім басшысы Пилипенко Л.Ю

«ЖМТ» АЖ ЕНГІЗІЛДІ

Орындаушы Жидоевой Ж.Н
(Т.А.Ә., қолы)

Күні 2023ж. «21» 08