Приложение 3
к акту приемки объекта
в эксплуатацию
форма

Технические характеристики объекта
(линии электропередач)

№ п/п	Наименование	Единица измерения	Количество
1	2	3	4
1	Воздушные ЛЭП низкого напряжения …	километр (далее – км)	
2	**ВЛИ-0,4 КВ**	км	0,34
3	Кабельные ЛЭП низкого напряжения …	км	
4	**ВЛ 10 Кв.**	км	0,075
5	Площадь опор	м 2	
6	Опоры:		
	1) металлические	штук (далее – шт)	
	2) деревянные с деревянными приставками	шт	
	3) деревянные с железобетонными приставками	шт	
	4) железобетонные	шт	8
	5) тросовые подвесы	шт	
7	Провода:		
	1) медные	км	
	2) алюминиевые	км	0,415
	3) сталеалюминиевые	км	
8	Кронштейны для светильников:		
	1) железобетонные	шт	
	2) металлические	шт	20
9	Арматура уличного освещения:		
	1) светильники с лампами накаливания	шт	12
	2) светильники с ртутными лампами	шт	
	3) светильники с люминесцетными лампами	шт	
10	Кабели:		
	1) марки КГ 2х1,5-0,66...	км	0,024
	2) марки. АВБбШв 2х25 (ок)-0,66..	км	0,043

	3) марки АВБбШв 4х10 (ок)-0,66 напряжением	км	0,06
	4) марки АВБбШв 4х25 (ок)-0,66	км	0,07
11	Муфты соединительные...	шт	4
12	Муфты концевые	шт	4
13	Контуры заземления	шт	
14	Устройства грозозащиты	шт	
15	Дорожные покрытия кабельных сетей:		
	1) асфальтобетонные	$м^2$	
	2) булыжные	$м^2$	
	3) тротуары	$м^2$	

Заказчик _____ **Краубаев А.Ж.**

фамилия, имя, отчество (при его наличии), подпись руководителя

Место печати (при наличии)

Авторский надзор _____ **Гашенев А.Ю.**

фамилия, имя, отчество (при его наличии), подпись эксперта

Место печати (при наличии)

Приложение 13 к акту приемки
объекта в эксплуатацию

Технические характеристики объекта (сети, водоводы, коллекторы и тому подобное)

№ п/п	Наименование	Единицы измерения	Количество, протяженность	Примечание
1	2	3	4	5
Водопровод				
1	Водоводы (общая протяженность)	м	16008,5	
	1) из стальных труб	м	-	
	2) из чугунных труб	м	-	
	3) из асбестоцементных труб	м	-	
	4) из железобетонных труб	м	-	
	5) из полиэтиленовых труб	м	16008,5	
2	Распределительная сеть (общая протяженность)	м	-	
	1) из стальных труб	м	-	
	2) из чугунных труб	м	-	
	3) из асбестоцементных труб	м	-	
	4) из полиэтиленовых труб	м	-	
	5)	м	-	
3	Прочие устройства		-	
	Смотровой колодец	шт	80	
	Задвижка d-50	шт	64	
	" d-100	шт	49	
	" d-150	шт	44	
	" d-	шт	-	
	Вентили d-32	шт	-195	
	" d-	шт	-	
	" d-	шт	-	
	Кран d-	шт	-	
	" d-	шт	-	
	" d-	шт	-	
	Гидрант	шт	35	
	Водопроводный ввод	шт	-	
	Водоразборная колонка	шт	-	
	Стальной футляр	шт	-	
	Питьевой фонтанчик	шт	-	
Канализация				
1	Коллекторы (общая	м	-	

	протяженность)			
	1) из керамических труб	м	-	
	2) из чугунных труб	м	-	
	3) из бетонных труб	м	-	
	4) из асбестоцементных труб	м	-	
	5) из железобетонных труб	м	-	
	6)	м	-	
	7)	м	-	
2	Канализационная сеть (общая протяженность)	м	-	
	1) из керамических труб	м	-	
	2) из чугунных труб	м	-	
	3) из бетонных труб	м	-	
	4) из асбестоцементных труб	м	-	
	5) из железобетонных труб	м	-	
	6) из полиэтиленовых труб	м	10	
3	Прочие устройства		-	
	Смотровой колодец	шт	1	
	Выпуск	шт	-	

Заказчик _____ **Кракбаев А.Ж.**

фамилия, имя, отчество (при его наличии), подпись руководителя

Место печати (при наличии)

Авторский надзор _____ **Гашенев А.Ю.**

фамилия, имя, отчество (при его наличии), подпись эксперта

Место печати (при наличии)

Спецификация

№ п/п	Наименование	Марка	Материал	Диаметр (мм) (размеры)	Количество	Примечание
1	Устройство водопроводных колодцев Ø2000 мм	-	ж/б	2000	16	
2	Устройство водопроводных колодцев Ø1500 мм	-	ж/б	1500	65	
3	Люк полимерно-композитный Тип С		полимерный		81	
4	Задвижка фланцевая с обрезиненным клином, с невыдвижным шпинделем, корпус из серого чугуна, , PN 16, марки 30ч39р DN 50	30ч39р	чугун	50	64	ГОСТ 5762-2002
5	Задвижка фланцевая с обрезиненным клином, с невыдвижным шпинделем, корпус из серого чугуна, , PN 16, марки 30ч39р DN 100	30ч6бр	чугун	100	49	ГОСТ 5762-2002
6	Задвижка фланцевая с обрезиненным клином, с невыдвижным шпинделем, корпус из серого чугуна, , PN 16, марки 30ч39р DN 150	30ч6бр	чугун	150	44	ГОСТ 5762-2002
7	Задвижка фланцевая с обрезиненным клином , корпус из ВЧШГ, с электроприводом, DN 100		чугун	100	2	ГОСТ 5762-2002
8	Вантуз DN 50	DN 50	чугун	50	1	
9	Гидрант пожарный подземный Н 2250 мм	Н 2000 мм	сталь		6	ГОСТ 8220-85
10	Гидрант пожарный подземный Н 2250 мм	Н 2250 мм	сталь		16	ГОСТ 8220-85
11	Гидрант пожарный подземный Н 2500 мм	Н 2500 мм	сталь		10	ГОСТ 8220-85
12	Труба полиэтиленовая для водоснабжения PE 100 SDR 17 размерами 110х6,6 мм	PE 100 SDR 17	полиэтилен	110	5887,4	ГОСТ 18599-2001
13	Труба полиэтиленовая для водоснабжения PE 100 SDR 17 размерами 160х9,5 мм	PE 100 SDR 17	полиэтилен	160	5243,6	ГОСТ 18599-2001
14	Труба полиэтиленовая для водоснабжения PE 100 SDR 17 размерами 32х2,0 мм	PE 100 SDR 17	полиэтилен	32	4797,5	ГОСТ 18599-2001
15	Труба полиэтиленовая для водоснабжения PE 100 SDR 17 размерами 63х3,8 мм	PE 100 SDR 17	полиэтилен	63	70	ГОСТ 18599-2001
16	Труба полиэтиленовая для водоснабжения PE 100 SDR 26 размерами 225х8,6 мм	PE 100 SDR 17	полиэтилен	225	15,4	ГОСТ 18599-2001

	(Футляр)					
17	Труба полиэтиленовая для водоснабжения PE 100 SDR 26 размерами 315x12,1 мм (Футляр)	PE 100 SDR 26	полиэтилен	315	197,1	ГОСТ 18599-2001
18	Труба напорная из ориентированного непластифицированного поливинилхлорида PN 10 размерами 110x1,8 мм, с уплотнительным кольцом	PN 10	поливинилхлорид	110	10	СТ РК 3371-2019

Схема привязки колодца к постоянным точкам-ориентирам

Согласно прилагаемой схемы

Горизонтальный разрез колодца	Вертикальный разрез колодца
Масштаб 1:100	Масштаб 1:100

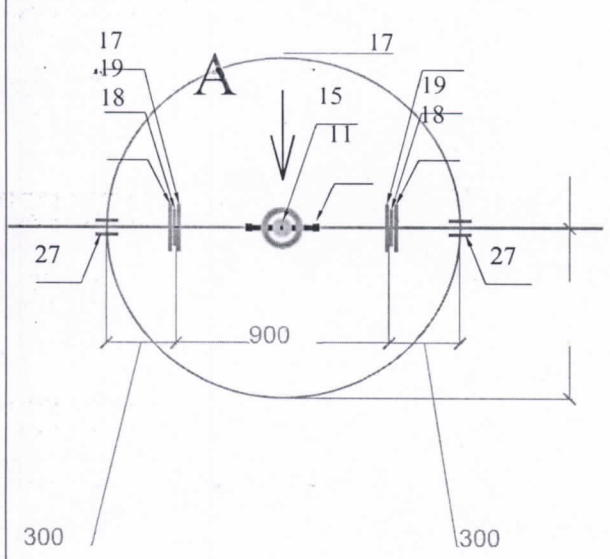

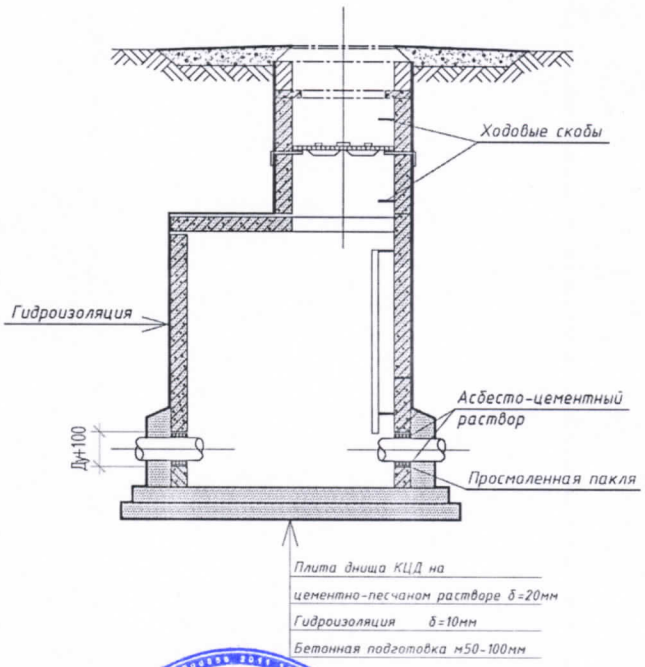

Заказчик _____ **Кравбаев А.Ж.**

фамилия, имя, отчество (при его наличии), подпись руководителя

Место печати (при наличии)

Авторский надзор _____ **Гашенев А.Ю.**

фамилия, имя, отчество (при его наличии), подпись эксперта

Место печати (при наличии)