Заказчик: ГУ «Аппарат акима сельского округа Майкомген»

РАБОЧИЙ ПРОЕКТ

Строительство спортивных площадок в селе Майкомген Жылойского района Атырауской области.

ТОМ 3
Альбом 1

Раздел Генплан

Республика Казахстан

Атырауская область

ТОО "Accord Engineering"
ЛИЦЕНЗИЯ: 13020257 от 24.12.2013г.
ЗАКАЗЧИК: ГУ"Аппарат акима сельского округа Майкомген Жылойского района"
ЗАКАЗ: 1-15.09.2022

РАБОЧИЙ ПРОЕКТ

Строительство спортивных площадок в селе Майкомген Жылойского района Атырауского области.

Раздел Генплан

ДИРЕКТОР

ТОО "Accord Engineering" **Кенжекеева А.А**

г.Актау-2022г.

Ведомость примененных документов

Обозначение	Наименование
СН РК 3.01.01-2013, СП РК 3.01.101-2013	Градостроительство. Планировка и застройка городских и сельских поселений.
МСТ ГОСТ 21.508-93 (изд.2003)	Правила выполнения рабочей документации генеральных планов предприятий, сооружений и жилищного-гражданских объектов
ГОСТ 21.101.97	Основные требования к проектной и рабочей документации
УСН РК 8.02-03-2021	Сборники укрупненных показателей стоимости на конструкции и виды работ. Элементы внешнего благоустройства зданий и сооружений. Малые архитектурные формы
СП РК 3.06-101-2012	Проектирование зданий и сооружений с учетом доступности для маломобильных групп населения. Общие положения.

Ведомость чертежей основного комплекта марки ГП

Лист	Наименование	
ГП-1	Общие данные по рабочим чертежам.	1
ГП-2	Ситуационный план.	1
ГП-3	Разбивочный план.	1
ГП-4	План организации рельефа.	1
ГП-5	План земляных масс.	1
ГП-6	План благоустройства территории.	1
ГП-7	Малые архитектурные формы. План.	1
ГП-8	Спортивное оборудование для уличных тренажеров	1
ГП-9	Спортивное оборудование площадки для воркаута	1
ГП-10	Разбивочный план ограды	1
ГП-11	Ограждение территории Ворота Тип-I Панели ПМ1. Спецификация , ПМ-2, ПМ-3.	3
ГП-12	Сводный план инженерных сетей	1

Основные показатели по генплану

Площадь участка в ограде, (га)	Площадь застройки (га)	Плотность застройки (%)
0,702	0,306	43,5

Настоящий проект в соответствии с нормами, правилами, инструкциями и государственными стандартами.

Главный инженер проекта: КЕНЖЕКЕЕВА

Баланс территории проектируемого участка

Наименование территории	Площадь (га)	% к общей площади
Площадь тротуаров	0,1070	15,2
Площадь озеленения	0.289	41,3
Площадь застройки (площадки)	0,306	43,5
Площадь участка	0,702	100

Общие указания.

1.Исходные данные:

Раздел проекта "Генеральный план" разработан на основании технического задания, выданного заказчиком и инженерно-геодезических материалов. проект выполнен в соответствии с требованиями действующих нормативно-технических документов Республики Казахстан, обеспечивающих безопасную эксплуатацию запроектированных объектов.

2.Характеристика района строительства:

Общая площадь отведенного участка составляет 0,702 Га.
Климат района отличается резкой континентальностью, аридностью. Для района характерным является изобилие тепла и переобладание ясной сухой погоды. Район территории по среднемесячной температуре воздуха в январе -минус 10.4°С. в июле -плюс 24.9°С. Нормативная глубина промерзания грунтов - 141см.

Система вертикальной планировки принята сплошная с частичным изменением существующего рельефа.
Проектные отметки зданий, сооружений и дорог определены в результате вариантных проработок организации рельефа.
Общий уклон территории в западном направлении.
Водоотвод проезжей части запроектирован открытым способом, путем придания уклонов на проезжей части, образованным проезжей частью и бордюром со сбросом воды в пониженные места по рельефу.
Озеленение участка производится посадкой деревьев, кустарников, газонов. Дороги брусчатка, асфальтобетон.

Согласовано

Взам. инв. #

Подп. и дата

Инв. # подл.

Изм.	Кол.уч.	Лист	Nдок.	Подпись	Дата
Разраб		БАЗЫЛОВ			03.03.23
Провер		КЕНЖЕКЕЕВА			03.03.23
ГИП		КЕНЖЕКЕЕВА			03.03.23

АЕ.1-15.09.2022 ГП

ПРИВЯЗКА НА СТРОИТЕЛЬСТВО СПОРТИВНОЙ ПЛОЩАДКИ СЕЛЕ МАЙКОМГЕН, ЖЫЛОЙСКОГО РАЙОНА, АТЫРАУСКОЙ ОБЛАСТИ

ГЕНПЛАН

стадия	лист	листов
РП	1	12

Общие данные по рабочим чертежам

ТОО "Accord Engineering"

Формат А3

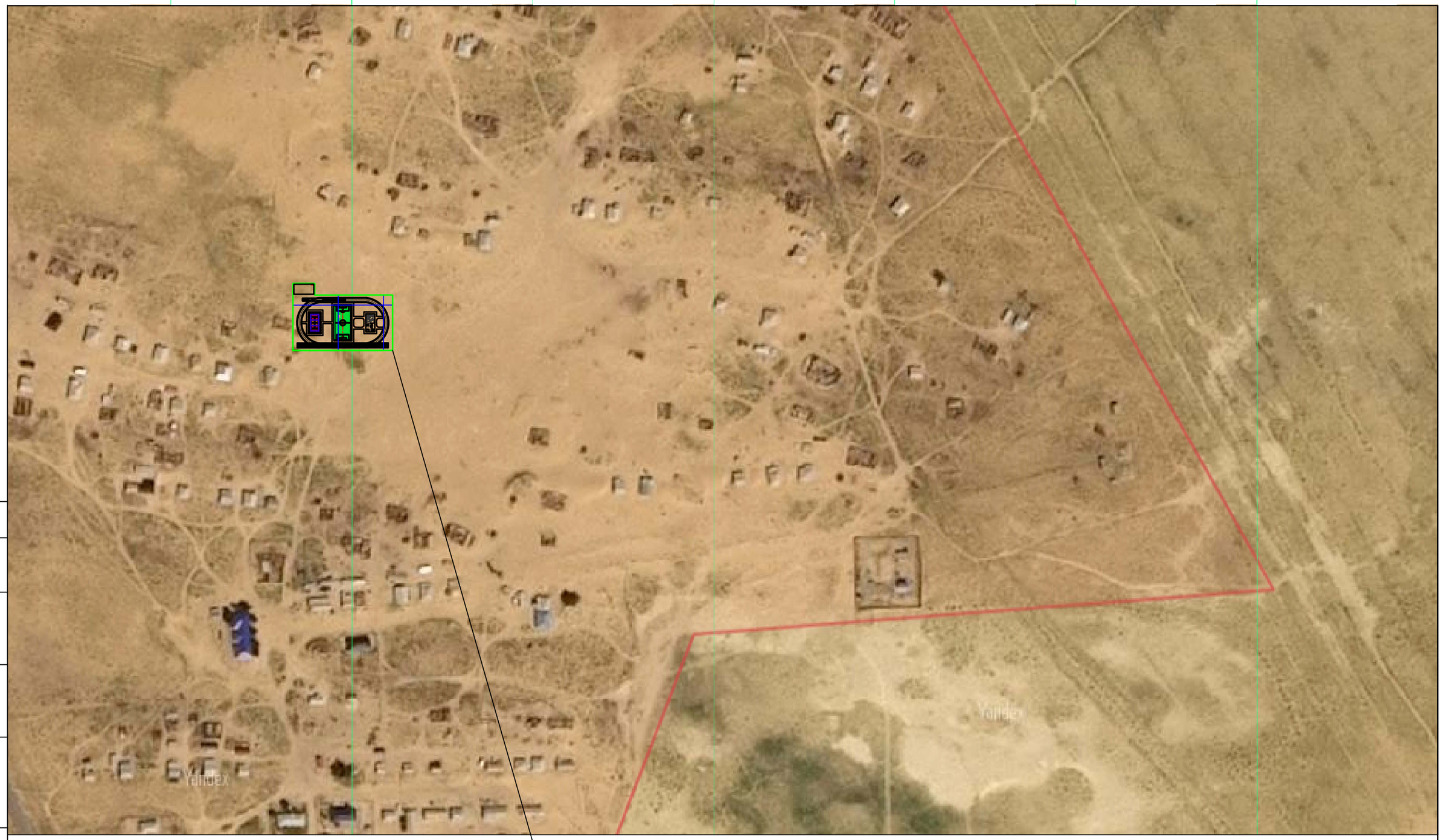

Согласовано

Взам. инв. #

Подп. и дата

Инв. # подл.

Изм.	Кол.уч.	Лист	Nдок.	Подпись	Дата				
						АЕ. 1-15.09.2022 ГП			
						ПРИВЯЗКА НА СТРОИТЕЛЬСТВО СПОРТИВНОЙ ПЛОЩАДКИ СЕЛЕ МАЙКОМГЕН, ЖЫЛОЙСКОГО РАЙОНА, АТЫРАУСКОЙ ОБЛАСТИ			
Разраб		БАЗЫЛОВ			03.03.23	ГЕНПЛАН	стадия	лист	листов
Провер		КЕНЖЕКЕЕВА			03.03.23		РП	2	
ГИП		КЕНЖЕКЕЕВА			03.03.23	Ситуационный план М 1:2000	ТОО "Accord Engineering"		

Формат А3

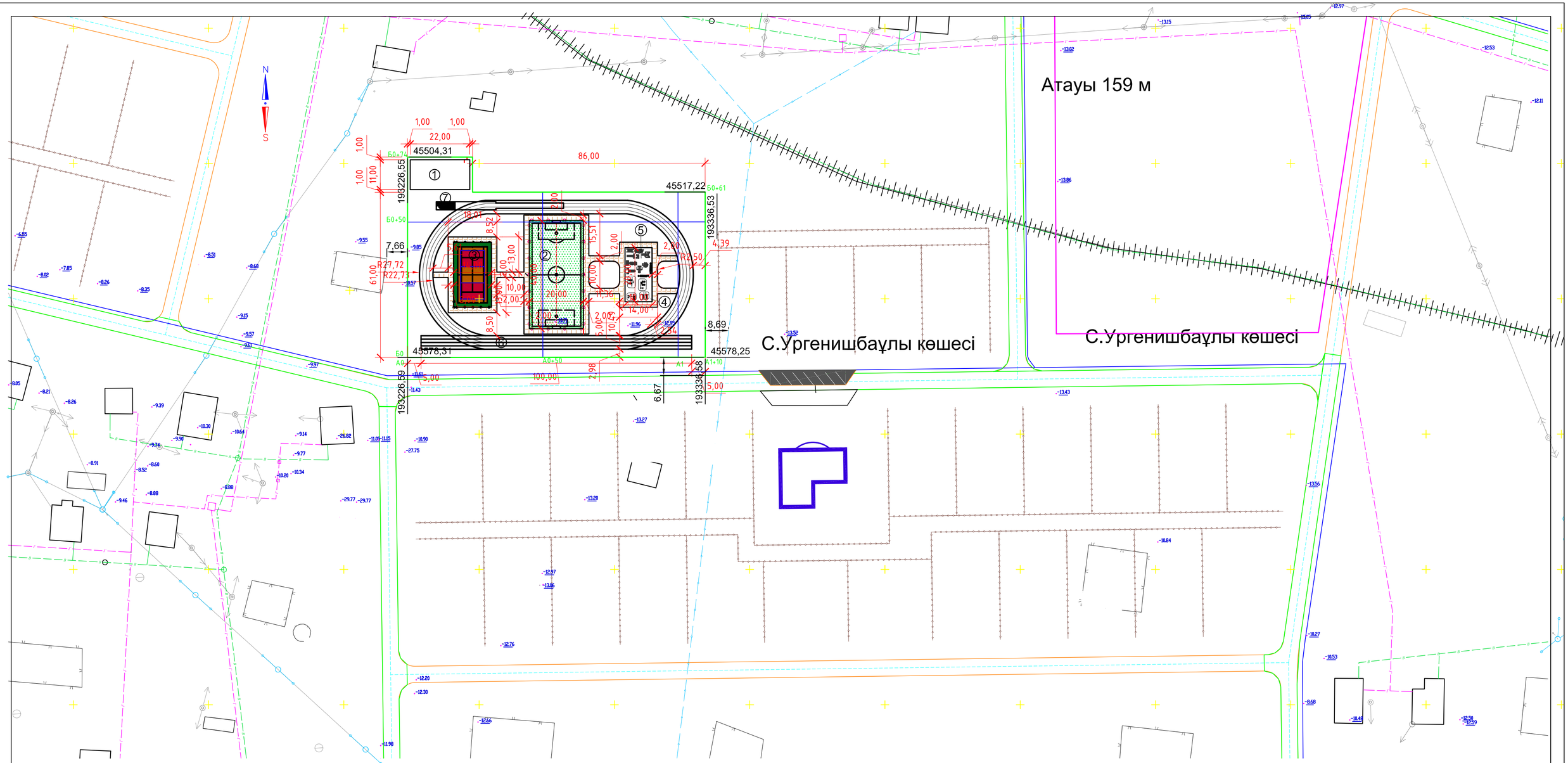

Ведомость жилых и общественных зданий и сооружений

Номер на плане	Наименование сооружений	Этажность	Количество			Площадь, м2				Строительн. объем,м3	
			Здания	Мест		Застройки		Общая расчет. площадь			
				квартир		Здания	Всего	Здания	Всего	Здания	Всего
1	Площадка для начальной военной подготовки	-	-	-	-	242,0	242,0	-	-	-	-
2	Площадка для минифутбола	-	-	-	-	800,0	800,0	-	-	-	-
3	Площадка комбинированная для баскетбола и волейбола	-	-	-	-	336,0	336,0	-	-	-	-
4	Площадка для воркаута	-	-	-	-	100,0	100,0	-	-	-	-
5	Уличные тренажеры	-	-	-	-	100,00	100,00	-	-	-	-
6	Беговая дорожка L=250,0 м	-	-	-	-	1457,5	1457,5	-	-	-	-
7	Яма для прыжков в длину					21,00	21,00	-	-	-	-
8											

ПРИМЕЧАНИЕ

1. Данный чертеж разработан на основании топо и инженерно-геодезических изысканий ТОО "SSG Industries" 2022год
Система координат Условная, Система высот Балтийская,
Отметки отрицательные
2. Разбивка участка производится от границы участка (см. данный лист)

УСЛОВНЫЕ ОБОЗНАЧЕНИЯ

Плиточное покрытие

Граница проектируемого участка

Строительная геодезическая сетка

Изм.	Кол.уч	Лист	№док	Подпись	Дата				
						АЕ. 1-15.09.2022 ГП			
						ПРИВЯЗКА НА СТРОИТЕЛЬСТВО СПОРТИВНОЙ ПЛОЩАДКИ СЕЛЕ МАЙКОМГЕН, ЖЫЛОЙСКОГО РАЙОНА, АТЫРАУСКОЙ ОБЛАСТИ			
ГИП		КЕНЖЕКЕЕВА			03.03.23	ГЕНПЛАН	Стадия	Лист	Листов
Разраб.		БАЗЫЛОВ			03.03.23		РП	3	
Пров.		КЕНЖЕКЕЕВА			03.03.23	Разбивочный план М-1:1000	ТОО "Accord Engineering"		

Формат А2

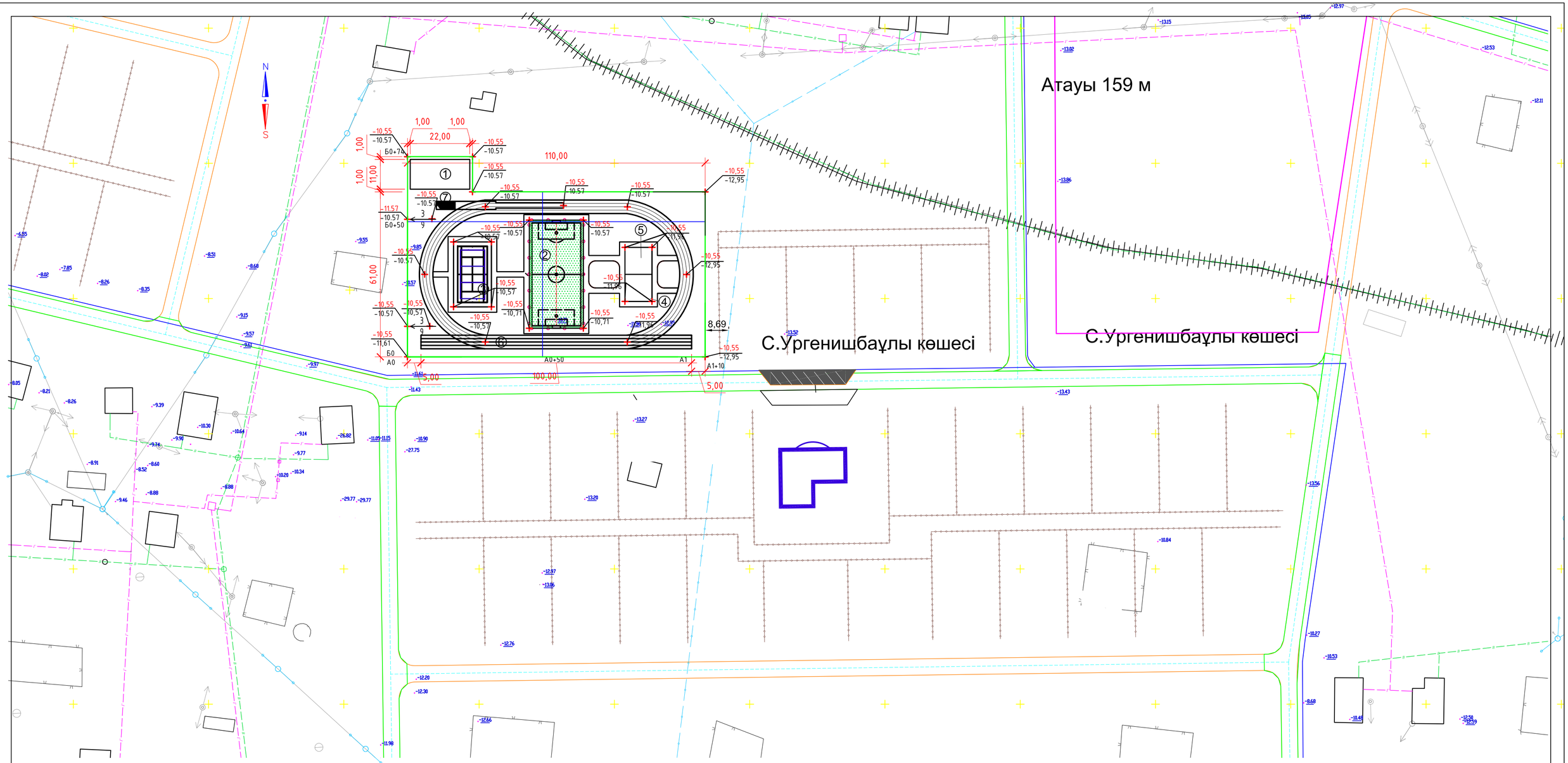

Ведомость жилых и общественных зданий и сооружений

Номер на плане	Наименование сооружений	Этажность	Количество: Здания	Количество: Мест квартир		Площадь, м2: Застройки: Здания	Площадь, м2: Застройки: Всего	Площадь, м2: Общая расчет. площадь: Здания	Площадь, м2: Общая расчет. площадь: Всего	Строительн. объем,м3: Здания	Строительн. объем,м3: Всего
1	Площадка для начальной военной подготовки	-	-	-	-	242,0	242,0	-	-	-	-
2	Площадка для минифутбола	-	-	-	-	800,0	800,0	-	-	-	-
3	Площадка комбинированная для баскетбола и волейбола	-	-	-	-	336,0	336,0	-	-	-	-
4	Площадка для воркаута	-	-	-	-	100,0	100,0	-	-	-	-
5	Уличные тренажеры	-	-	-	-	100,00	100,00	-	-	-	-
6	Беговая дорожка L=250,0 м	-	-	-	-	1457,5	1457,5	-	-	-	-
7	Яма для прыжков в длину					21,00	21,00	-	-	-	-
8											

УСЛОВНЫЕ ОБОЗНАЧЕНИЯ

(1) Проектируемые объекты

Граница участка

Строительная геодезическая сетка

-15.88 / -15.61 Проектная отметка / Натурная отметка

–15,37 Существующие отметка земли

-50 Проектная горизонталь

3 / 159 Направление уклона / Расстояние

ПРИМЕЧАНИЕ

1. Данный чертеж разработан на основании топо и инженерно-геодезических изысканий, выполненных ТОО "SSG Industries" 2022год Система координат Условная, Система высот Балтийская, Отметки отрицательные
2. Разбивка участка производится от границы участка (см. данный лист)

Изм.	Кол.уч	Лист	№док	Подпись	Дата	АЕ. 1-15.09.2022 ГП			
						ПРИВЯЗКА НА СТРОИТЕЛЬСТВО СПОРТИВНОЙ ПЛОЩАДКИ СЕЛЕ МАЙКОМГЕН, ЖЫЛОЙСКОГО РАЙОНА, АТЫРАУСКОЙ ОБЛАСТИ			
ГИП		КЕНЖЕКЕЕВА			03.03.23	ГЕНПЛАН	Стадия	Лист	Листов
Разраб.		БАЗЫЛОВ			03.03.23		РП	4	
Пров.		КЕНЖЕКЕЕВА			03.03.23	План организации рельефа М-1:1000	ТОО "Accord Engineering"		

Формат А2

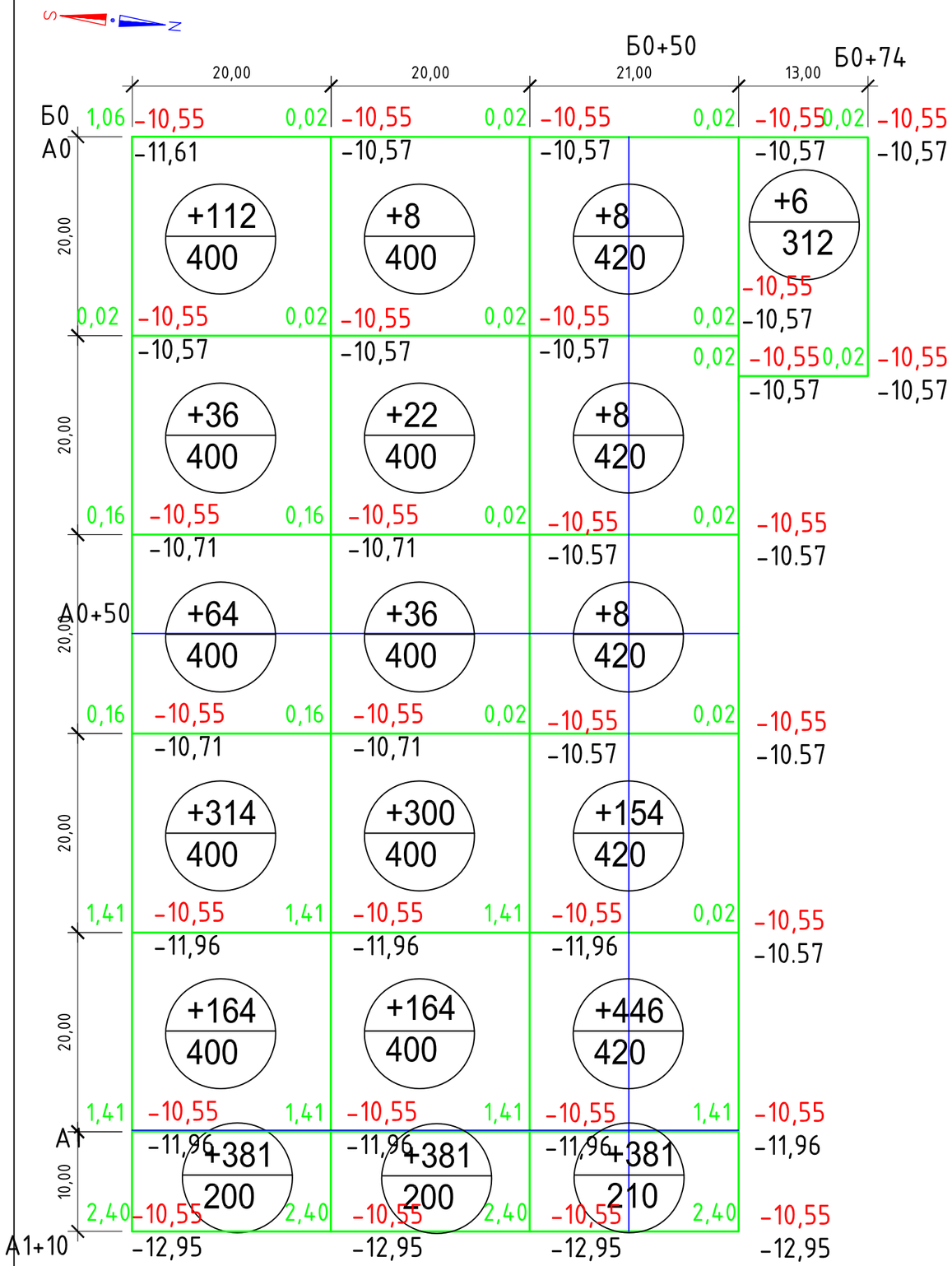

насыпь (+)	1071.0	911.0	1005.0	6.0	Σ насыпь(+)=+2999,0м³

ВЕДОМОСТЬ ОБЪЕМОВ ЗЕМЛЯНЫХ МАСС

Наименование грунта	Объемы, м3 насыпь (+)	Объемы, м3 выемка (-)	Примечание
1.Срезка грунта h-30см, S-7022м2			
1.Грунт планировки территории	+2999.0		
2.Вытесненный грунт,		-4118,8	
в том числе при устройстве:			
а) подземной части зданий и сооружений			ОСТ. ОБЪЕМ ЗЕМЛИ ПОСЛЕ ОБРАТНОЙ ЗАСЫПКИ ФУНДАМЕНТА
б) площадок		-1373,8	
в) покрытий из брусчатки		-390,0	
в) деревьев, цветников, газонов		-247,0	
Плодородный грунт для озеленения территории		-2107,0	
Грунт непригодный для устройства насыпи подлежащий удалению			
3. Поправка на уплотнение грунта			
10% от объема насыпи	+299,9		
Итого:	3298,9	-4118,8	
4.Избыток грунта		819,9	
Баланс:	3298,9	3298,9	

Условные обозначения

Граница участка

0.31 -24.30 / -24.61 — Проектная (красная) отметка; Натурная (черная) отметка; Рабочая отметка

+64 / 212 — Объем насыпи или выемки, м3; Площадь фигуры

Строительная геодезическая сетка

ПРИМЕЧАНИЕ

1. Данный лист составлен на основании чертежа ГП-4
2. Подсчет объемов земляных работ выполнен методом квадратов со сторонами 20х20м
3. Привязку сетки квадратов производить от ГРАНИЦЫ УЧАСТКА

Изм.	Кол.уч	Лист	№док	Подпись	Дата				
						АЕ.1-15.09.2022 ГП			
						ПРИВЯЗКА НА СТРОИТЕЛЬСТВО СПОРТИВНОЙ ПЛОЩАДКИ СЕЛЕ МАЙКОМГЕН, ЖЫЛОЙСКОГО РАЙОНА, АТЫРАУСКОЙ ОБЛАСТИ			
ГИП		КЕНЖЕКЕЕВА			03.03.23	ГЕНПЛАН	Стадия	Лист	Листов
Разраб.		БАЗЫЛОВ			03.03.23		РП	5	
Пров.		КЕНЖЕКЕЕВА			03.03.23	План земляных масс М-1:500	ТОО "Accord Engineering"		

Формат А3

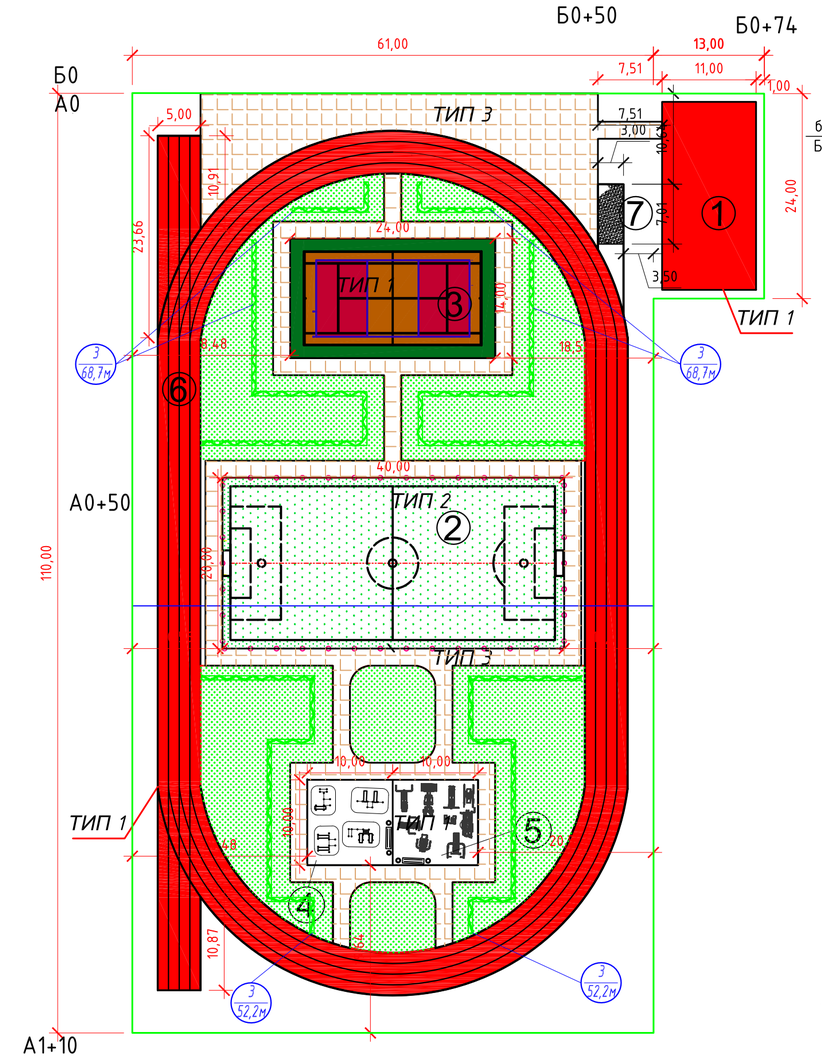

ТИП 1

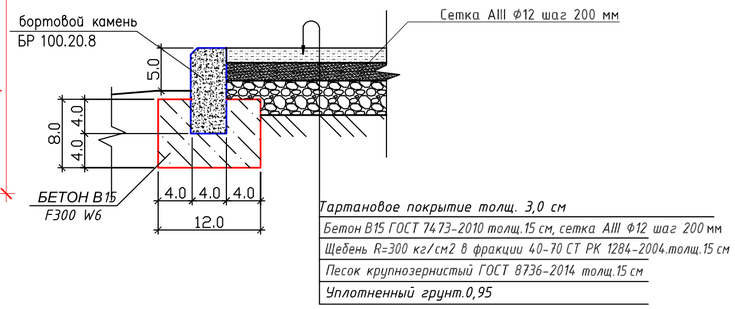

ТИП 2

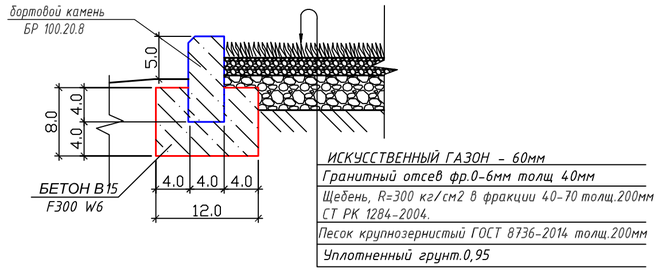

Тип 3

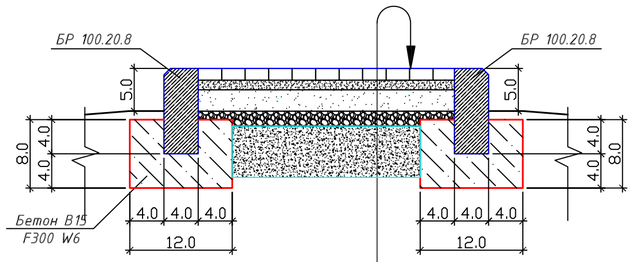

Ведомость тротуаров, дорожек и площадок

Поз.	Наименование	Тип	Площадь покрытия, $м^2$	Примечание
1	Тартановое покрытие	1	2236,0	
	Бетон В15 толщ.15 см $м^3$		335,4	
	Сетка AIII Ф12 шаг 200 мм м		22067,64	
2	Искусственный газон	2	800,00	
3	Покрытие из брусчатки	3	1070,0	
4	Песок	4	21,0	
	Бортовой камень БР100.20.8 м		1095,0	
	Бетон В15 F300 W6, (для установки БР 100.20.8) $м^3$		8,82	

Ведомость элементов озеленения

Поз.	Наименование породы или вида насаждения	Возраст, лет	Кол.	Примечание
1	Газон обыкновенный, га/кг	-	1643,0	1 га на 120 кг
2	Кустарники 0,5х0,5х,0,4 м	2	241,8	

Ведомость жилых и общественных зданий и сооружений

Номер на плане	Наименование сооружений	Этажность	Количество			Площадь, м2				Строительн. объем,м3	
			Здания	Мест		Застройки		Общая расчет. площадь			
				квартир		Здания	Всего	Здания	Всего	Здания	Всего
1	Площадка для начальной военной подготовки	-	-	-	-	242,0	242,0	-	-	-	-
2	Площадка для минифутбола	-	-	-	-	800,0	800,0	-	-	-	-
3	Площадка комбинированная для баскетбола и волейбола	-	-	-	-	336,0	336,0	-	-	-	-
4	Площадка для воркаута	-	-	-	-	100,0	100,0	-	-	-	-
5	Уличные тренажеры	-	-	-	-	100,00	100,00	-	-	-	-
6	Беговая дорожка L=250,0 м	-	-	-	-	1457,5	1457,5	-	-	-	-
7	Яма для прыжков в длину					21,00	21,00	-	-	-	-
8											

УСЛОВНЫЕ ОБОЗНАЧЕНИЯ

- Тартановое покрытие
- Газон искусственный
- Покрытие из брусчатка
- Газон
- Кустарники

Изм.	Кол.уч	Лист	№док	Подпись	Дата	АЕ.1-15.09.2022 ГП
						ПРИВЯЗКА НА СТРОИТЕЛЬСТВО СПОРТИВНОЙ ПЛОЩАДКИ СЕЛЕ МАЙКОМГЕН, ЖЫЛОЙСКОГО РАЙОНА, АТЫРАУСКОЙ ОБЛАСТИ
ГИП		КЕНЖЕКЕЕВА			03.03.23	ГЕНПЛАН
Разраб.		БАЗЫЛОВ			03.03.23	
Пров.		КЕНЖЕКЕЕВА			03.03.23	План благоустройства территории. М-1:1000

Стадия	Лист	Листов
РП	6	

ТОО "Accord Engineering"

Формат А2

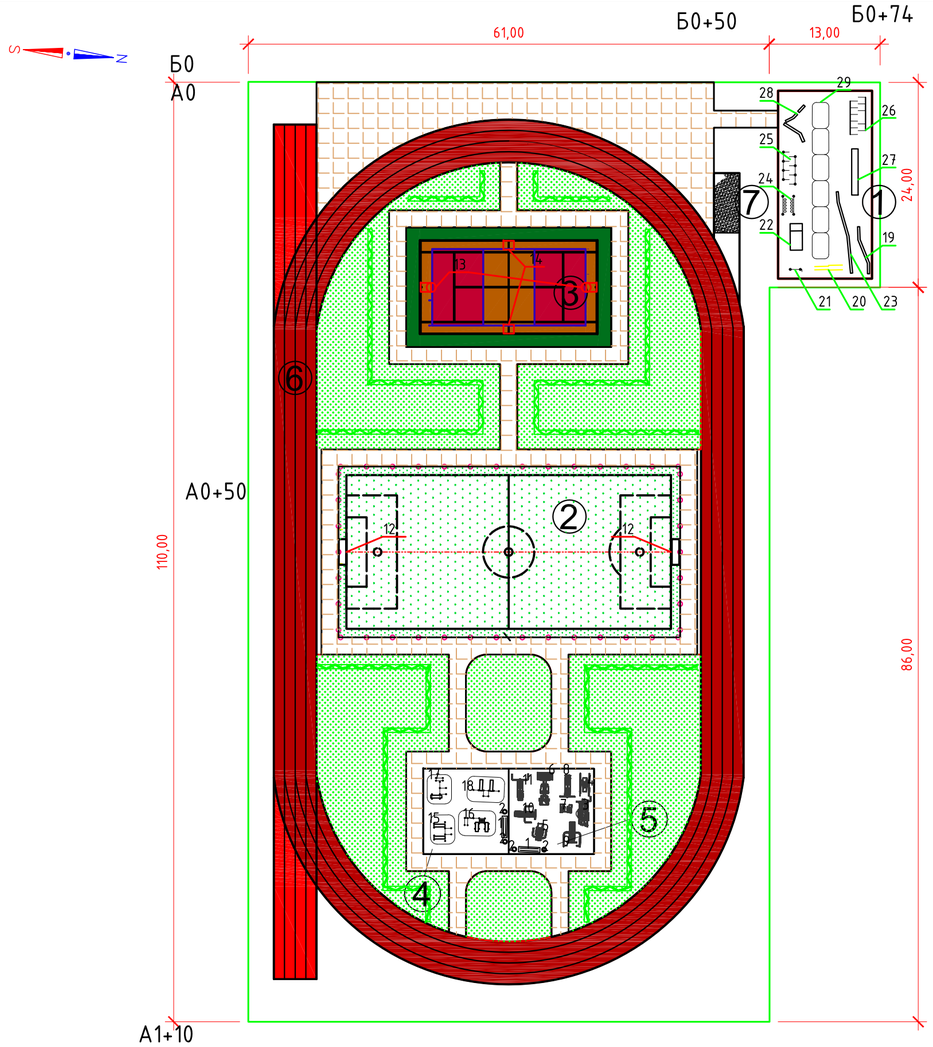

Ведомость малых архитектурных для начальной военной подготовки

Поз.	Обозначение	Наименование	Кол.	Примечание
19	Romana 204.07.00	Спортивное оборудование	1	
20	Romana 204.01.00	Спортивное оборудование	1	
21	Romana 205.01.00	Скалолаз	1	
22	СО -3.1.80.00	Одиночный окоп	1	
23	Romana 204.08.00	Спортивное оборудование	1	
24	Romana 204.09.00	Шагоход	1	
25	Romana 206.01.00	Лабиринт	1	
26	Romana 206.07.01(СО-3.1.75.00)	Лабиринт	1	
27	СО-3.1.79.00	Стена с двумя проломами	1	
28	Romana 206.07.04	Разрушенный мост	1	
29	Romana 206.02.00	Полоса препятствий	1	

Ведомость малых архитектурных фо переносных изделий

Поз.	Обозначение	Наименование	Кол.	
1	Артикул:PTZ-014900	Скамья без спинки	2	Г
2	Урна AXIS	Урна для мусора	4	
3	Romana 207.21.02	Тренажер Лыжи двойные	1	Г
4	Romana 207.33.02	Тренажер Брусья	1	Г
5	Romana 207.04.02	Тренажер для спины наклонный	1	Г
6	Romana 207.02.02	Тренажер Скамья для пресса	1	Г
7	Romana 207.31.00	Тренажер Шаговый	1	Г
8	Romana 207.30.00	Тренажер Маятниковый	1	Г
9	Romana 207.38.00	Тренажер Жим ногами	1	Г
10	Romana 207.19.00	Тренажер Жим от Груди	1	Г
11	Romana 207.35.00	Тренажер Верхняя тяга	1	Г
12	Romana 203.08.00	Ворота для в мини-футбол	2	Г
13	Romana 203.11.00	Стойка баскетбольная, тип 1	2	
14	Romana 204.17.00	Стойка волейбольные	комп	
15	Romana 501.25.00	Комплекс спортивный	1	
16	Romana 501.38.00	Оборудование спортивное	1	
17	Romana 501.39.00	Оборудование спортивное	1	
18	Romana 504.29.00	Комплекс спортивный	1	

Ведомость жилых и общественных зданий и сооружений

Номер на плане	Наименование сооружений	Этажность	Количество			Площадь, м2				Строительн. объем,м3	
			Здания	Мест		Застройки		Общая расчет. площадь			
				квартир		Здания	Всего	Здания	Всего	Здания	Всего
1	Площадка для начальной военной подготовки	-	-	-	-	242,0	242,0	-	-	-	-
2	Площадка для минифутбола	-	-	-	-	800,0	800,0	-	-	-	-
3	Площадка комбинированная для баскетбола и волейбола	-	-	-	-	336,0	336,0	-	-	-	-
4	Площадка для воркаута	-	-	-	-	100,0	100,0	-	-	-	-
5	Уличные тренажеры	-	-	-	-	100,00	100,00	-	-	-	-
6	Беговая дорожка L=250,0 м	-	-	-	-	1457,5	1457,5	-	-	-	-
7	Яма для прыжков в длину					21,00	21,00	-	-	-	-
8											

Изм.	Кол.уч	Лист	№док	Подпись	Дата				
						АЕ. 1-15.09.2022 ГП			
						ПРИВЯЗКА НА СТРОИТЕЛЬСТВО СПОРТИВНОЙ ПЛОЩАДКИ СЕЛЕ МАЙКОМГЕН, ЖЫЛОЙСКОГО РАЙОНА, АТЫРАУСКОЙ ОБЛАСТИ			
ГИП		КЕНЖЕКЕЕВА			03.03.23	ГЕНПЛАН	Стадия	Лист	Листов
Разраб.		БАЗЫЛОВ			03.03.23		РП	7	
Пров.		КЕНЖЕКЕЕВА			03.03.23	Малые архитектурные формы. План. М-1:500	ТОО "Accord Engineering"		

Формат А2

Тренажер Лыжи двойные
Габариты: 1670x775x1570 мм

Тренажер Брусья
Габариты: 970x460x1800мм

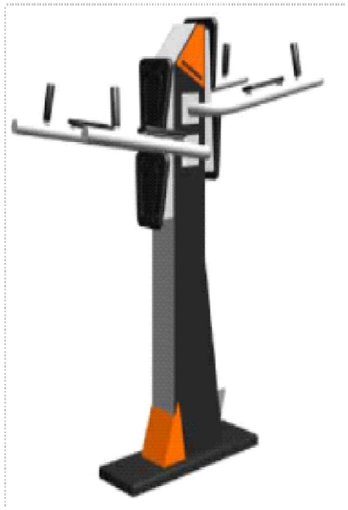

Тренажер для спины наклонный
Габариты: 970x665x860 мм

Тренажер Скамья для пресса
Габариты: 1185x700x1100 мм

Тренажер Шаговый
Габариты: 1104x800x1465 мм

Тренажер Маятниковый
Габариты: 890x855x1660 мм

Тренажер Жим ногами
Габариты: 1185x700x1100 мм

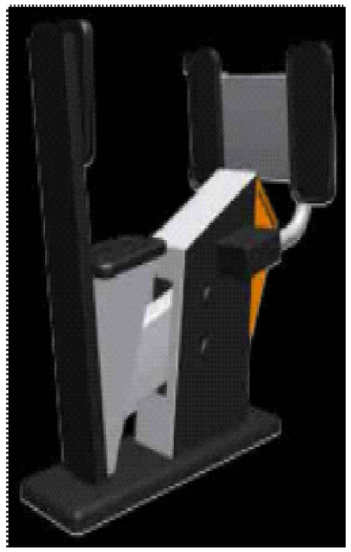

Тренажер Жим от Груди
Габариты: 1150x330x1920 мм

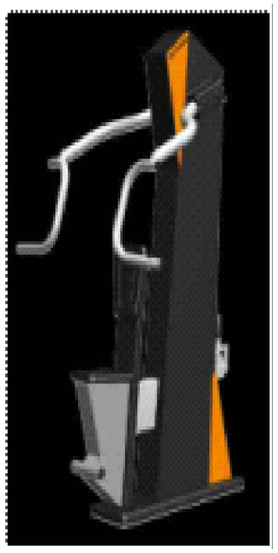

Тренажер Верхняя тяга
Габариты: 1150x330x1920 мм

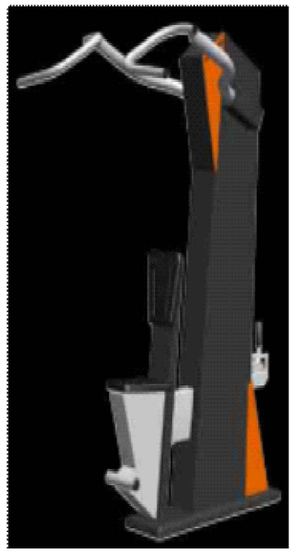

						АЕ.1-15.09.2022 ГП		
						ПРИВЯЗКА НА СТРОИТЕЛЬСТВО СПОРТИВНОЙ ПЛОЩАДКИ СЕЛЕ МАЙКОМГЕН, ЖЫЛОЙСКОГО РАЙОНА, АТЫРАУСКОЙ ОБЛАСТИ		
Изм.	Кол.уч	Лист	№док	Подпись	Дата			
ГИП		БАЗЫЛОВ			03.03.23	ГЕНПЛАН	Стадия	Лист	Листов
Разраб.		КЕНЖЕКЕЕВА			03.03.23		РП	8	
Пров.		КЕНЖЕКЕЕВА			03.03.23	Спортивное оборудование для уличных тренажеров	ТОО "Accord Engineering"		

Формат А3

Комплекс спортивный

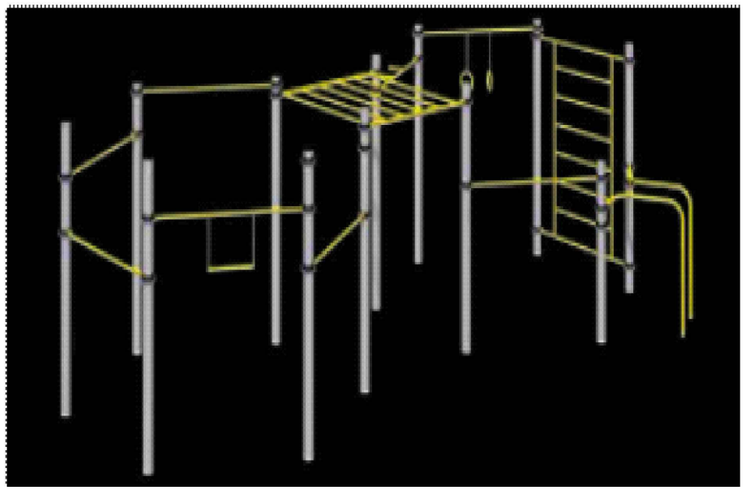

Комплекс спортивный

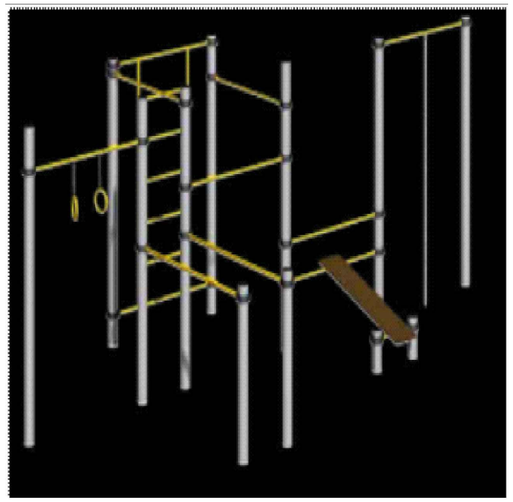

Комплекс спортивный

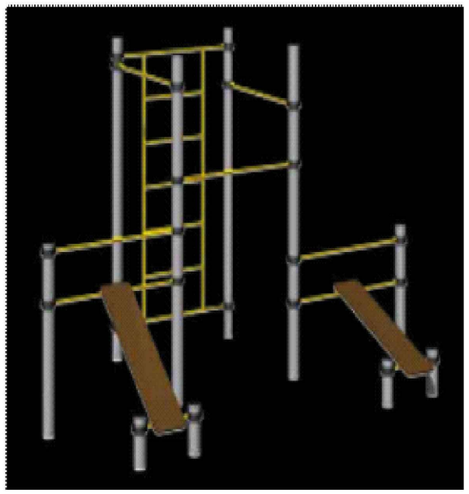

Комплекс спортивный

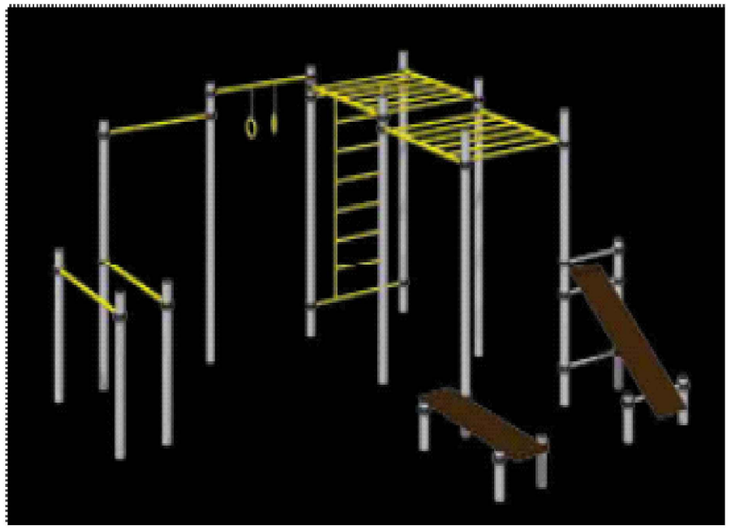

						АЕ.1-15.09.2022 ГП		
						ПРИВЯЗКА НА СТРОИТЕЛЬСТВО СПОРТИВНОЙ ПЛОЩАДКИ СЕЛЕ МАЙКОМГЕН, ЖЫЛОЙСКОГО РАЙОНА, АТЫРАУСКОЙ ОБЛАСТИ		
Изм.	Кол.уч	Лист	№док	Подпись	Дата			
ГИП		БАЗЫЛОВ			03.03.23	ГЕНПЛАН	Стадия	Лист	Листов
Разраб.		КЕНЖЕКЕЕВА			03.03.23		РП	9	
Пров.		КЕНЖЕКЕЕВА			03.03.23	Спортивное оборудование площадки для воркаута	ТОО "Accord Engineering"		

Формат А3

Разбивочный план ограды площадки для минифутбола М1:500

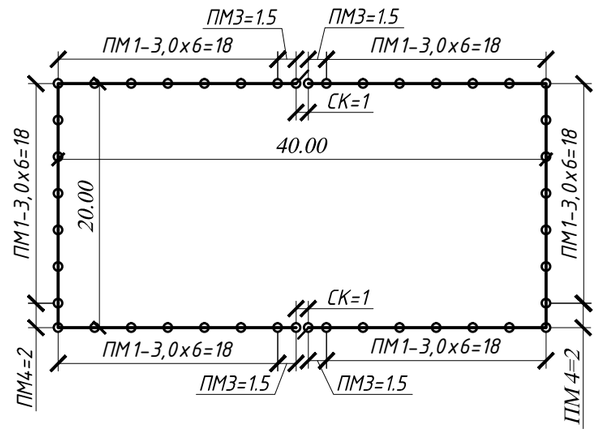

Спецификация элементов ограды участка

Тип ограды	Наименование элемента	Марка элемента	Марка бетона	Расход бетона, $м^3$	Расход металла, кг	Количество элементов, шт.	Общий расход бетона, $м^3$	Общий расход металла, кг	Примечание
Ограда индивидуальный проект	Панель ограждения	ПМ-1	-	-	121,09	58	-	7023,22	
	Панель ограждения	ПМ-2	-	-	55,2	2	-	110,4	
	Панель ограждения	ПМ-3	-	-	72,67	4	-	290,68	
	Панель ограждения	ПМ-4	-	-	89,59	4	-	358,36	
	Стойка ограждения	СМ-1	-	-	8,66	72	-	623,52	
	Фундамент под стойки	Ф-1	В15, F50, W4	0,18	-	72	12,96	-	
	Секция калитки СК-1	СК-1	-	-	55,27	4	-	221,08	

Условное обозначение:

Граница участка (Ограждения)

Разбивочный план ограды площадка комбинированная для баскетбола и волейбола М1:500

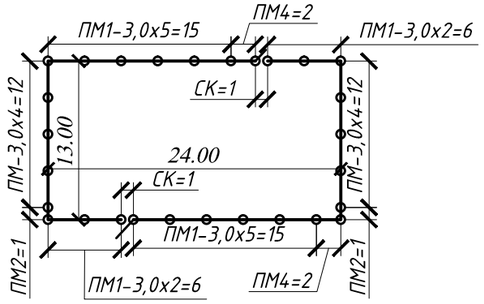

Изм.	Кол.уч	Лист	№док	Подпись	Дата	АЕ. 1-15.09.2022 ГП			
						ПРИВЯЗКА НА СТРОИТЕЛЬСТВО СПОРТИВНОЙ ПЛОЩАДКИ СЕЛЕ МАЙКОМГЕН, ЖЫЛОЙСКОГО РАЙОНА, АТЫРАУСКОЙ ОБЛАСТИ			
ГИП		БАЗЫЛОВ			03.03.23	ГЕНПЛАН	Стадия	Лист	Листов
Разраб.		КЕНЖЕКЕЕВА			03.03.23		РП	10	
Пров.		КЕНЖЕКЕЕВА			03.03.23	Разбивочный план ограды М1:500	ТОО "Accord Engineering"		

Формат А3

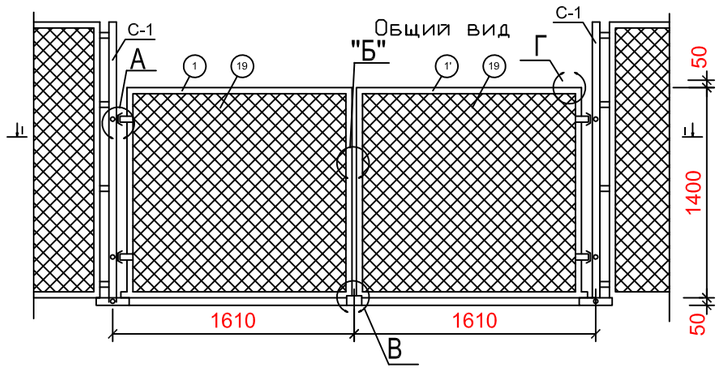

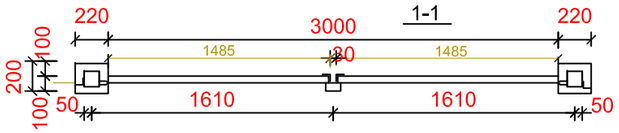

Узел "А"

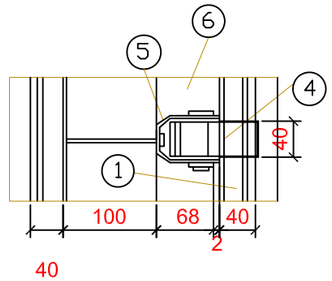

1-1

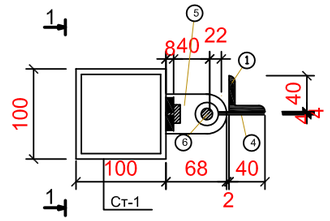

Узел "Г"

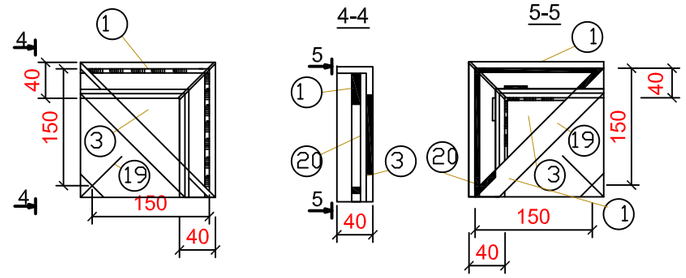

Узел "Б"

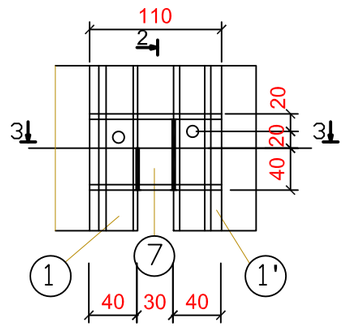

2-2

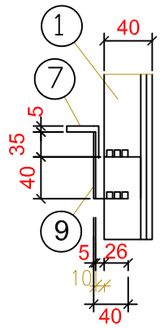

3-3

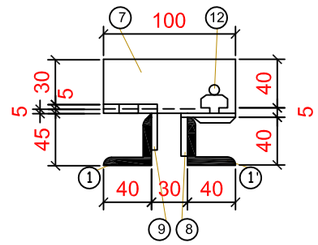

Узел "В"

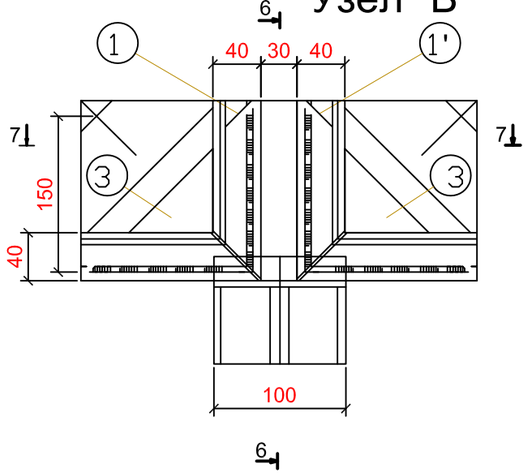

6-6

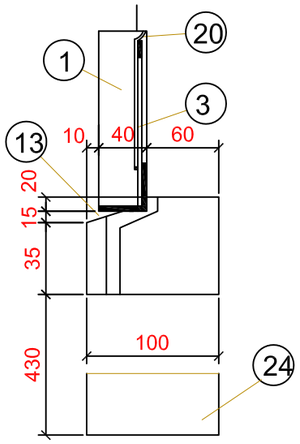

7-7

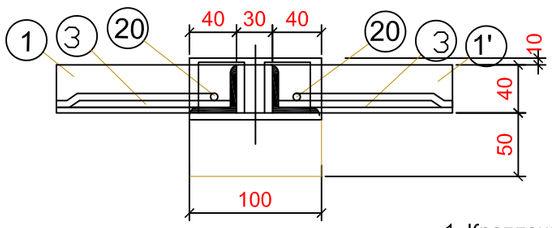

① Детали крепления сетки

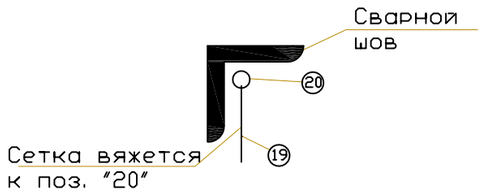

СПЕЦИФИКАЦИЯ МЕТАЛЛА

№поз.	Сечение	Длина	К-во шт.	Вес 1шт. в кг	Общ. вес в кг	Примечание
1	L40x40x5	13500	1	32,67	32,67	
1'	"	13500	1	32,67	32,67	Зеркальн.изобр
3	-4x150	150	8	0,80	6,4	
4	-4x40	160	4	0,23	0,92	
5	-8x40	160	4	0,40	1,6	
6	БолтФ14	15	4	0,12	0,72	
7	L40x40x5	100	1	0.242	0,242	
8	"	80	1	0.19	0.19	
9	"	80	1	0.19	0.19	
10	"	100	1	0.242	0,242	
11	—	—	—	—	—	
12	-40x4	65	1	0.16	0.16	
13	L40x40x5	230	1	0.69	0.69	
13'		230	1	0.69	0.69	Зеркальн.изобр
19	сетка 5x5				4,52	общ.к-во 5,50м2
20	Ф0	16500	П.М.		3,70	
			ИТОГО:		77,79	

Примечания:
1. Крепление сетки производится к прутку с приваркой последнего к позиции "1" и "2" см. данный лист
2. Столбы из металлических труб Ст-1 см. лист АС-6
3. Проволочная сетка принята по ГОСТу 5336-80

Взам. инв. №
Подп. и дата
Инв. № подп.

Изм	Кол.уч.	Лист	№док.	Подп.	Дата
Исполнит		БАЗЫЛОВ			03.03.23
Проверил		КЕНЖЕКЕЕВА			03.03.23
Пров.		КЕНЖЕКЕЕВА			03.03.23

АЕ. 1-15.09.2022 ГП

ПРИВЯЗКА НА СТРОИТЕЛЬСТВО СПОРТИВНОЙ ПЛОЩАДКИ СЕЛЕ МАЙКОМГЕН, ЖЫЛОЙСКОГО РАЙОНА, АТЫРАУСКОЙ ОБЛАСТИ

ГЕНПЛАН

Стадия	Лист	Листов
РП	11/1	

Ограждение территории
Ворота Тип-I

ТОО "Accord Engineering"

Альбом А-3

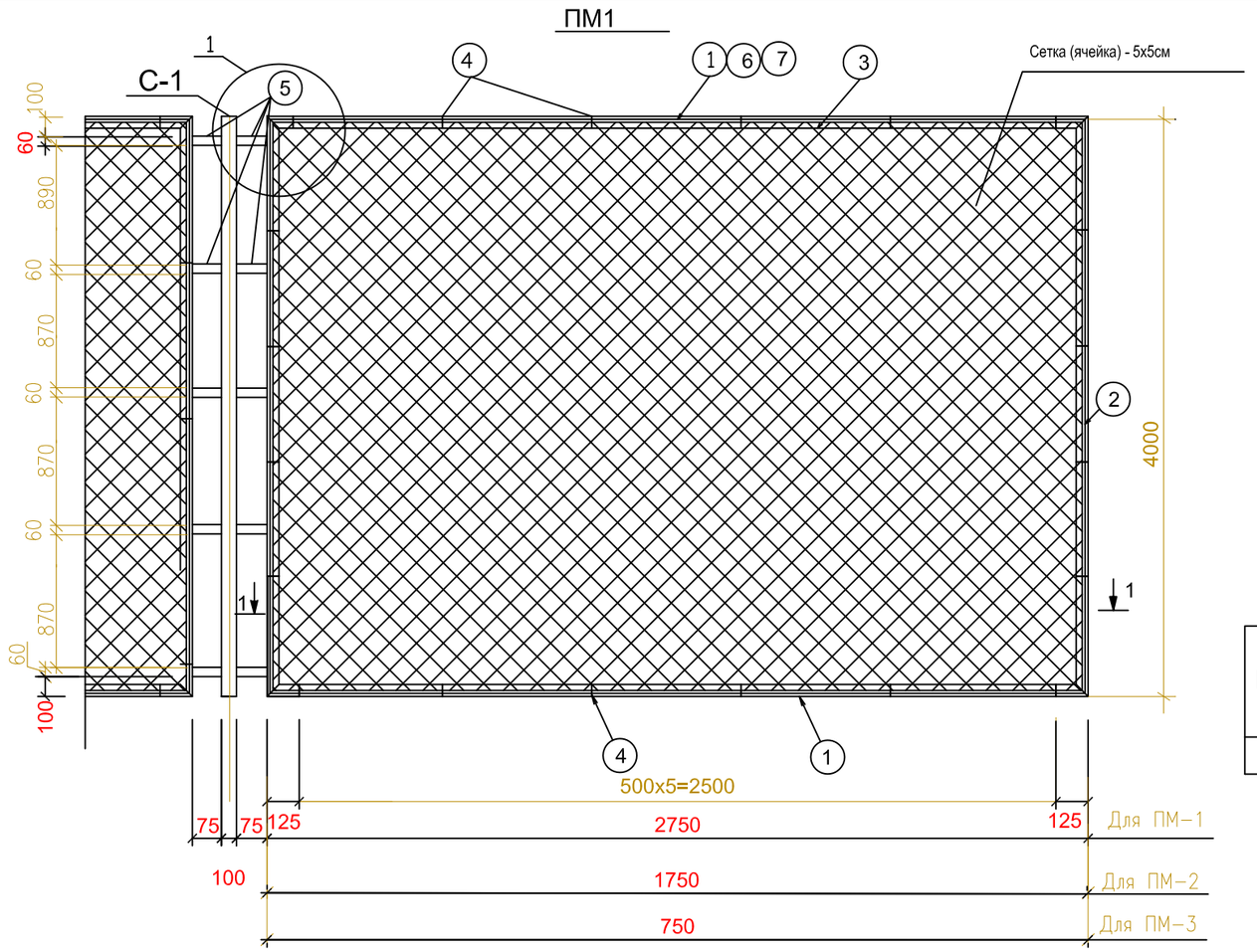

Спецификация стали на одну панель

Марка панели	N поз.	Сечение	Длина, мм	Колич., шт	Масса, кг			Примеч.
					1 поз.	всех	марки	
ПМ1 Серия 3.017-1	1	L70х6	2750	2	17,57	35,14		ГОСТ 8509-72
	2	L50х5	4000	2	15,1	30,2		ГОСТ 34028-2016
	3	6А-I	15100	1	3,35	3,35	139,05	ГОСТ 34028-2016
	4	-12х4	60	28	0,023	0,644		ГОСТ 103-57*
	5	□ 60х40х4	75	10	0,42	4,2		ГОСТ 30245-2012
		Сетка 3мм.	2700 х4000	10,8м2	48,82	48,82		ГОСТ 5336-80

СПЕЦИФИКАЦИЯ

№поз.	Сечение	Длина	К-во шт.	Вес 1шт. в кг	Общ. вес в кг	Примечание
С-1	□ 100х100х4	4700	125	56,4	7050,0	ГОСТ 30245-2012

2-2

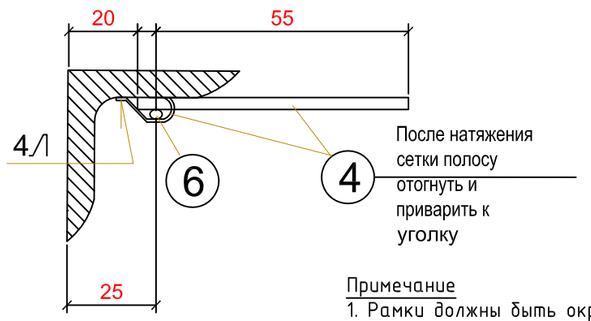

1-1

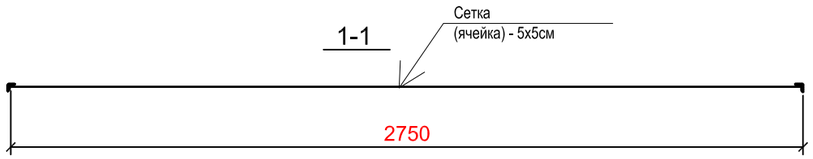

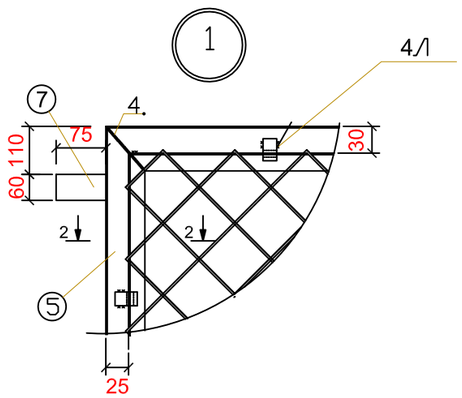

Стойки С-1

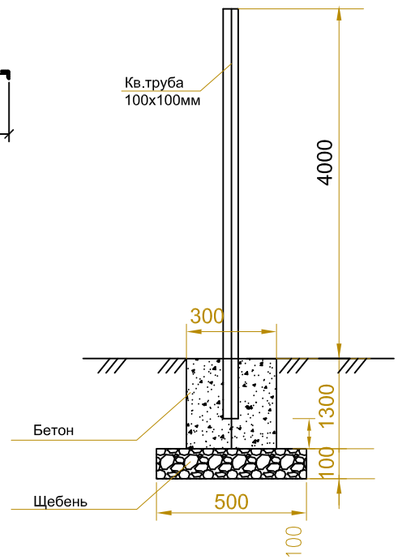

Примечание
1. Рамки должны быть окрашены масляной краской по грунту за 2 раза
2. Электроды для сварки типа Э42 по ГОСТ 9467-60
3. Высота сварных швов 4мм
4. На разрезе 2-2 сетка условно не показана

Изм	Кол.уч.	Лист	№док.	Подп.	Дата	АЕ. 1-15.09.2022 ГП			
						ПРИВЯЗКА НА СТРОИТЕЛЬСТВО СПОРТИВНОЙ ПЛОЩАДКИ СЕЛЕ МАЙКОМГЕН, ЖЫЛОЙСКОГО РАЙОНА, АТЫРАУСКОЙ ОБЛАСТИ			
Исполнит		БАЗЫЛОВ			03.03.23	ГЕНПЛАН	Стадия	Лист	Листов
Проверил		КЕНЖЕКЕЕВА			03.03.23		РП	11/2	
Пров.		КЕНЖЕКЕЕВА			03.03.23	Панели ПМ1.	ТОО "Accord Engineering"		

Альбом А-3

Взам. инв. №
Подп. и дата
Инв. № подл.

Спецификация стали на одну панель

Марка панели	N поз.	Сечение	Длина, мм	Колич., шт	Масса, кг			Примеч.
					1 поз.	всех	марки	
ПМ2	7	L40x4	1750	2	4,24	8,47		ГОСТ 8509-72
	5	L40x5	4000	2	15,1	30,2		ГОСТ 34028-2016
	6	6А-I	10200	1	2,26	2,26	22,4	ГОСТ 34028-2016
	4	-12x4	60	22	0,023	0,506		ГОСТ 103-57*
	7	□ 60x40x4	75	10	0,42	4,2		ГОСТ 30245-94
		Сетка 3мм.	1700 x4000	4,8м2	21,7	21,7		ГОСТ 5336-80
ПМ3	7	L40x4	750	2	1,82	3,64		ГОСТ 34028-2016
	5	L40x5	4000	2	15,1	30,2		ГОСТ 34028-2016
	6	6А-I	10200	1	2,26	2,26	22,4	ГОСТ 34028-2016
	4	-12x4	60	20	0,023	0,46		ГОСТ 103-57*
	7	□ 60x40x4	75	10	0,42	4,2		ГОСТ 30245-2012
		Сетка 3мм.	700 x4000	2,8м2	12,7	12,7		ГОСТ 5336-80

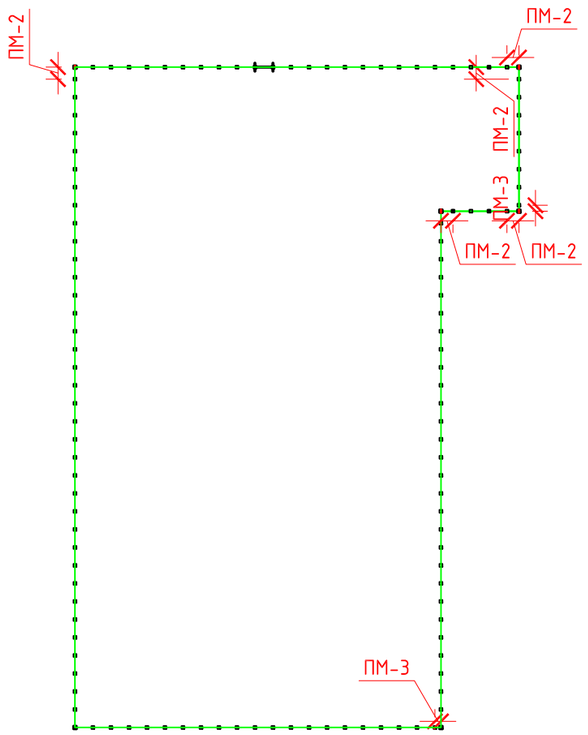

Ведомость объемов

№	Обозначениение	Наименование	Кол-во	Примечание
ПМ-1	Серия 3.017-1(по типу)	Ограждения ПМ-1	119	
ПМ-2	Серия 3.017-1(по типу)	Ограждения ПМ-2	5	
ПМ-3	Серия 3.017-1(по типу)	Ограждения ПМ-3	2	
С-1	ГОСТ 30245-12	Стойка СТ-1	125	
Вр-1	Серия 3.017-1(по типу)	Ворота распашные	1	

Объем земляных работ

Наименование	Кол-во
ЩЕБЕНЬ	3,12 $м^3$
БЕТОН	14,63 $м^3$

Взам. инв. №

Подп. и дата

Инв. № подл.

Изм	Кол.уч.	Лист	№док.	Подп.	Дата	АЕ. 1-15.09.2022 ГП		
						ПРИВЯЗКА НА СТРОИТЕЛЬСТВО СПОРТИВНОЙ ПЛОЩАДКИ СЕЛЕ МАЙКОМГЕН, ЖЫЛОЙСКОГО РАЙОНА, АТЫРАУСКОЙ ОБЛАСТИ		
Исполнит		БАЗЫЛОВ			03.03.23	ГЕНПЛАН	Стадия	Лист	Листов
Проверил		КЕНЖЕКЕЕВА			03.03.23		РП	11/3	
Пров.		КЕНЖЕКЕЕВА			03.03.23	Спецификация на ПМ-2, ПМ-3.	ТОО "Accord Engineering"		

Альбом А-3

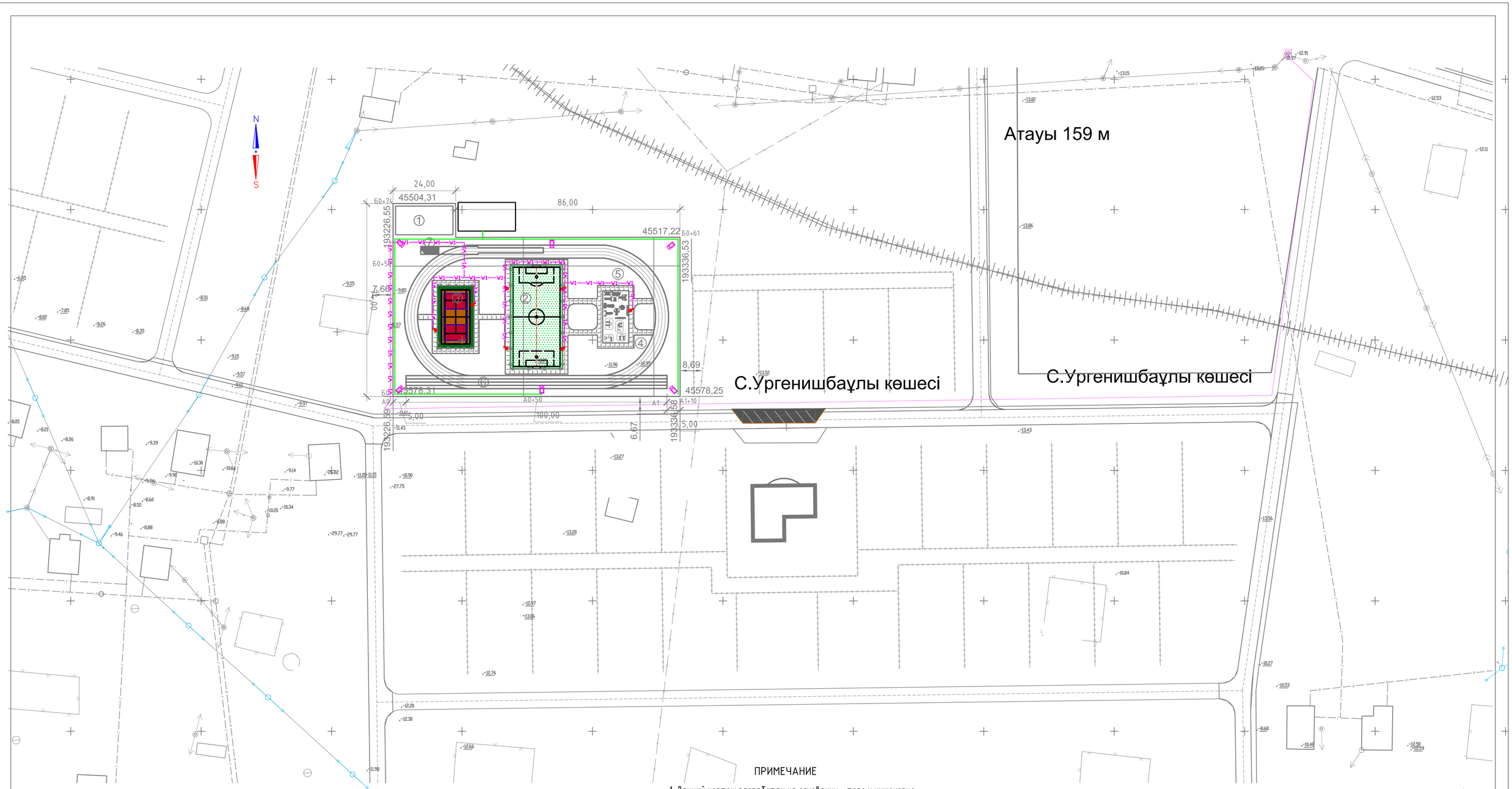

ПРИМЕЧАНИЕ

1. Данный чертеж разработан на основании топо и инженерно-геодезических изысканий В 2022год
Система координат Условная, Система высот Балтийская,
Отметки отрицательные
2. Разбивка участка производится от границы участка (см. данный лист)

УСЛОВНЫЕ ОБОЗНАЧЕНИЯ

- Плиточное покрытие
- Граница проектируемого участка
- Строительная геодезическая сетка
- Трансформатор
- светодиодный(IP65, 100Вт)
- W1 — V1 Проектируемой КЛ-0,4кВ
- План системы видеонаблюдения

Ведомость жилых и общественных зданий и сооружений

Номер на плане	Наименование сооружений	Этажность	Количество: Здания	Количество: Мест квартир		Площадь, м2: Застройки: Здания	Площадь, м2: Застройки: Всего	Площадь, м2: Общая расчет. площадь: Здания	Площадь, м2: Общая расчет. площадь: Всего	Строительн. объем,м3: Здания	Строительн. объем,м3: Всего
1	Площадка для начальной военной подготовки	-	-	-	-	242,0	242,0	-	-	-	-
2	Площадка для минифутбола	-	-	-	-	800,0	800,0	-	-	-	-
3	Площадка комбинированная для баскетбола и волейбола	-	-	-	-	336,0	336,0	-	-	-	-
4	Площадка для воркаута	-	-	-	-	100,0	100,0	-	-	-	-
5	Уличные тренажеры	-	-	-	-	100,00	100,00	-	-	-	-
6	Беговая дорожка L=250,0 м	-	-	-	-	1457,5	1457,5	-	-	-	-
7	Яма для прыжков в длину					21,00	21,00	-	-	-	-
8											

Изм.	Кол.уч	Лист	№док	Подпись	Дата	АЕ. 1-15.09.2022 ГП			
						ПРИВЯЗКА НА СТРОИТЕЛЬСТВО СПОРТИВНОЙ ПЛОЩАДКИ СЕЛЕ МАЙКОМГЕН, ЖЫЛОЙСКОГО РАЙОНА, АТЫРАУСКОЙ ОБЛАСТИ			
ГИП		КЕНЖЕКЕЕВА			03.03.23	ГЕНПЛАН	Стадия	Лист	Листов
Разраб.		БАЗЫЛОВ			03.03.23		РП	12	
Пров.		КЕНЖЕКЕЕВА			03.03.23	Сводный план инженерных сетей М-1:1000	ТОО "Accord Engineering"		

Формат А2