Заказчик: ГУ «Аппарат акима сельского округа Майкомген»

РАБОЧИЙ ПРОЕКТ

Привязка на строительство спортивной площадки в селе Майкомген Жылойского района. Атырауской области.

ТОМ 3
Альбом 2

Раздел Архитектурно-строительные чертежи.

Республика Казахстан

Атырауская область

ТОО "Accord Engineering"

ЛИЦЕНЗИЯ: 13020257 от 24.12.2013г.

ЗАКАЗЧИК: ГУ"Аппарат акима сельского округа Майкомген Жылойского района"

ЗАКАЗ: 1-15.09.2022

РАБОЧИЙ ПРОЕКТ

Привязка на строительство спортивной площадки в селе Майкомген Жылойского района, Атырауской области.

Раздел Архитектурно-строительные чертежи.

ДИРЕКТОР

ТОО "Accord Engineering" **Кенжекеева А.А**

г.Атырау-2022г.

Ведомость чертежей

Лист	Наименование	Примечание
1	Общие данные	
2	Панель ограждения ПМ-1	
3	Панель ограждения ПМ-2	
4	Панель ограждения ПМ-3	
5	Панель ограждения ПМ-4	
6	Секция калитки СК-1	
7	Фундаменты для воркаута и уличных	
	тренажеров	
8	Панель ограждения ПО-1	
9	Панель ограждения ПО-2	
10	Панель ограждения ПО-3	

ВВЕДЕНИЕ

Разработка данного рабочего проекта ограждения произведена на основании договора о государственных работ и согласно технической спецификации.

Ограждение расположен по адресу: пос. Индербор Индерборского района.

Антикоррозийные мероприятия:

Антикоррозийную защиту стальных анкерных и сварных соединений следует выполнять в соответствии с требованиями СН РК 2.01-01-2013 и СП РК 2.01-101-2013 "Защита строительных конструкций от коррозии". Все металлические элементы покрыть эмалью ПФ 170 по ГОСТ 926-82 за 2 раза по грунтовке ГФ-021. Все бетонные и железобетонные конструкции ниже отм. 0.000 выполнять из бетона на сульфатостойком цементе. Все бетонные поверхности соприкасающиеся с грунтом обмазать горячим битумом за 2 раза.

Сварку металлических конструкций вести электродами Э42 ГОСТ 9467-75.

Указания по производству работ

Все работы выполнять в полном соответствии с требованиями СНиП РК 5.01-01-2002 "Земляные сооружения, основания и фундаменты", СНиП РК 5.03-37-2005 "Несущие и ограждающие конструкции", СНиП РК 5.04-18-2002 "Металлические конструкции", СНиП 3.04.01-87 "Изоляционные и отделочные покрытия", СНиП 3.04.03-85 "Защита строительных конструкций и сооружений от коррозии". При производстве работ обеспечить их высокое качество с применением высококачественных материалов.

Проект разработан в соответствии с действующими на территории Республики Казахстан государственными нормами, правилами и стандартами и обеспечивает безопасную для жизни и здоровья людей эксплуатацию объекта при соблюдении мероприятий предусмотренных рабочими чертежами.

Главный инженер проекта Утежанов А.М.

Общие указания

1.Настоящий комплект строительной части проекта разработан на основании исходных данных, и задания на проекттирование и дефектному акту.

2.Проект разработан для следующих условий строительства:

- Нормативная глубина сезонного промерзания для суглинков и глин составляет 1,17м;
- Нормативная глубина сезонного промерзания для супесей, песков мелких и пылеватых составляет 1,43м;
- Район по снеговой нагрузке - I;
- Нормативное значение веса снегового покрова по СНиП РК 2.04-01-2010 - 50 кг/м2;
- Район по ветровой нагрузке - III;
- Нормативное значение ветрового давления W_0 = 0,38 (38) кПа (кгс/м^2);
- Климатический район территории для строительства - IV;
- Дорожно-климатическая зона - V;
- Средняя температура самого холодного месяца - 9,4°С;
- Средняя температура самого теплого месяца - 27,5°С.

КОНСТРУКЦИЯ ОГРАЖДЕНИЯ СТАДИОНА

Панель ограждения ПМ-1:
Фундаменты- Бетон кл. В-15;
Стойки - Труба Ф114х6;
Сетка оцинкованная с покрытием ПВХ;
Арматуры приняты по ГОСТ 34028-2016
Ф12 АI L=1905мм;
Закладная деталь КМ-1 приняты по ГОСТ 8510-93 и ГОСТ 82-70.

Панель ограждения ПМ-2:
Фундаменты- Бетон кл. В-15;
Стойки - Труба Ф114х6;
Сетка оцинкованная с покрытием ПВХ;
Арматуры приняты по ГОСТ 34028-2016
Ф12 АI L=686мм;
Закладная деталь КМ-1 приняты по ГОСТ 8510-93 и ГОСТ 82-70.

Панель ограждения ПМ-3:
Фундаменты- Бетон кл. В-15;
Стойки - Труба Ф114х6;
Сетка оцинкованная с покрытием ПВХ;
Арматуры приняты по ГОСТ 34028-2016
Ф12 АI L=1186мм;
Закладная деталь КМ-1 приняты по ГОСТ 8510-93 и ГОСТ 82-70.

Панель ограждения ПМ-4:
Фундаменты- Бетон кл. В-15;
Стойки - Труба Ф114х6;
Сетка оцинкованная с покрытием ПВХ;
Арматуры приняты по ГОСТ 34028-2016
Ф12 АI L=1686мм;
Закладная деталь КМ-1 приняты по ГОСТ 8510-93 и ГОСТ 82-70.

Секция калитки СК-1:
Фундаменты- Бетон кл. В-15;
Стойки - Труба Ф114х6;
Сетка оцинкованная с покрытием ПВХ;
Арматуры приняты по ГОСТ 34028-2016
Ф12 АI L=686мм;
Закладная деталь КМ-1 приняты по ГОСТ 8510-93 и ГОСТ 82-70.
Для фундамента воркаута и уличных тренажеров приняты Бетон кл. В-15.

КОНСТРУКЦИЯ ОГРАЖДЕНИЯ ШКОЛЫ

Панель ограждения ПО-1:
Фундаменты- Бетон кл. В-15;
Стойки - Труба □70х70х3,0 L=2000мм;
Арматуры приняты по ГОСТ 2590-88
Прокат круглый Ф16 L=1200мм;
Прокат круглый Ф18 L=2930мм;
Прокат круглый Ф18 L=330мм.

Панель ограждения ПО-2:
Фундаменты- Бетон кл. В-15;
Стойки - Труба 70х70х3,0 L=2000мм;
Арматуры приняты по ГОСТ 2590-88
Прокат круглый Ф16 L=1200мм;
Прокат круглый Ф18 L=2130мм;
Прокат круглый Ф18 L=330мм.

Панель ограждения ПО-3:
Фундаменты- Бетон кл. В-15;
Стойки - Труба 70х70х3,0 L=2000мм;
Арматуры приняты по ГОСТ 2590-88
Прокат круглый Ф16 L=1200мм;
Прокат круглый Ф18 L=3130мм;
Прокат круглый Ф18 L=330мм.

Привязал	Базылов	15.09		Привязан АЕ.1-15.09.2022-АС	ТОО"Accord Engineering"
ГИП	Кенжекева	15.09		Привязка на строительство спортивных площадок в селе Майкомген Жылойского района. Атырауского района.	
Инв№					

Изм.	Кол.	Лист	№ док.	Подпись	Дата				
						19-АС			
						Строительство спортивных площадок для средней школы им. Ш.Уалиханова в пос.Индербор Индерского района			
ГИП		Утежанов			05.06.19	Ограждение	Стадия	Лист	Листов
Разраб.		Амангелди			05.06.19		РП	1	10
Проверил		Утежанов			05.06.19	Общие данные	ТОО "STROYCONSALTING" г. Уральск		

Взам. инв. №
Подпись и дата
Инв. № подл.

Формат А3

Панель ограждения ПМ-1 М1:25

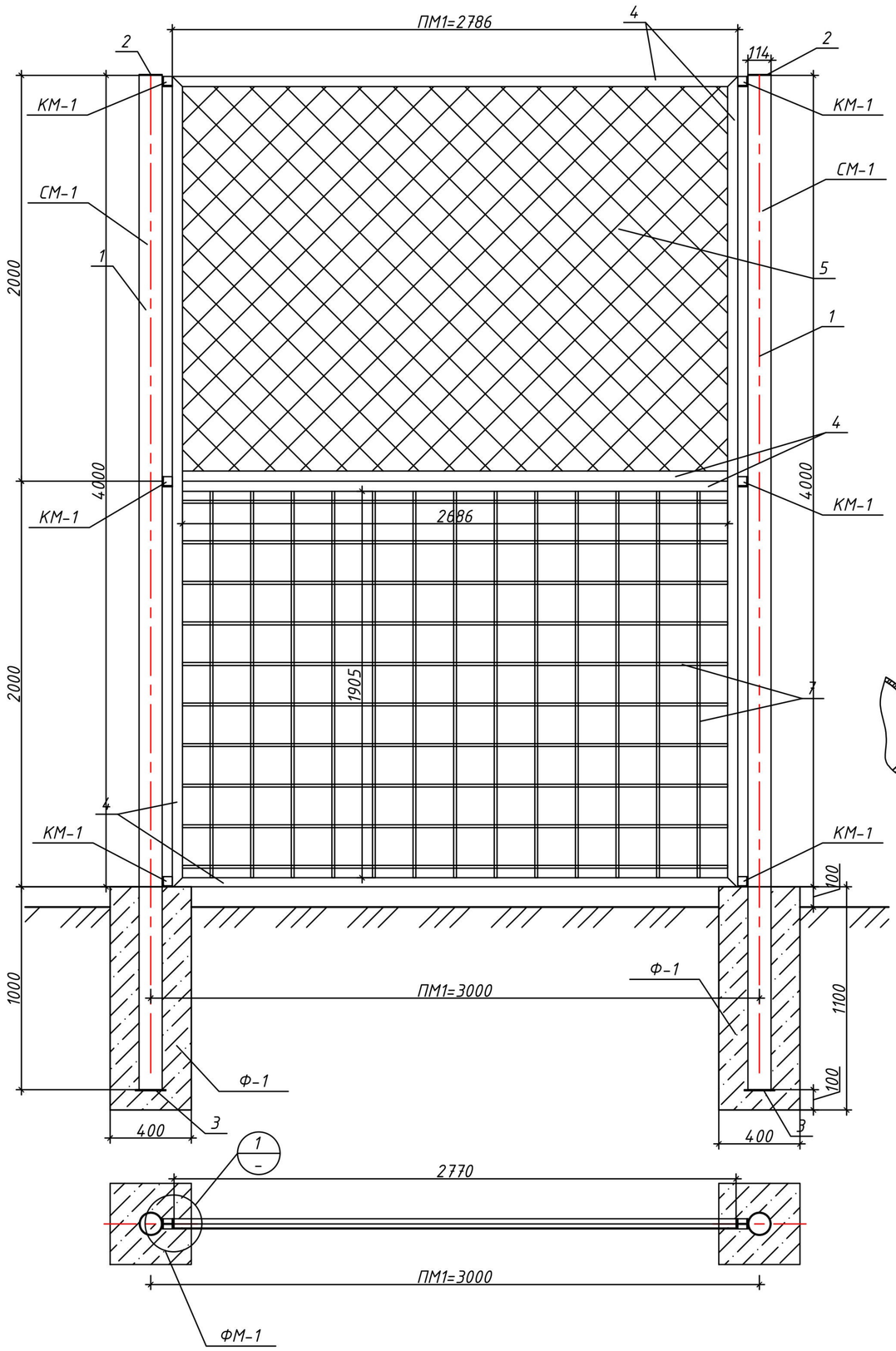

Спецификация материалов

Позиция	Обозначение	Наименование	Кол-во	Масса ед., кг	Примечание
	Фундамент Ф-1				
		Бетон кл.В15 V=0,18м³	1		
	Стойка СМ-1			81,25	
1	ГОСТ 8732-78	Труба Ф114х6 L=5000мм	1	79,9	
2	ГОСТ 19903-2015	Ф114 b=4мм	1	0,47	
3	ГОСТ 19903-2015	⎽150х5 L=150мм	1	0,88	
	Панель ПМ-1			121,9	
4	ГОСТ 8509-93	∟50х50х5 L=19100мм	1	72,01	
5	ГОСТ 5336-80	Сетка оцинкованная с покрытием ПВХ 50х50х2,9 (2,78х2,00)	1		
6	ГОСТ 34028-2016	Ф6 Вр1 L=19000мм	1	4,22	
7	ГОСТ 34028-2016	Ф12 АI L=1905мм	27	45,67	
	Закладная деталь КМ-1				
8	ГОСТ 8510-93	∟ 50х50х5 L=50мм	1	0,2	
9	ГОСТ 82-70	⎽50х50х6	1	0,6	

Узел-1 М1:5

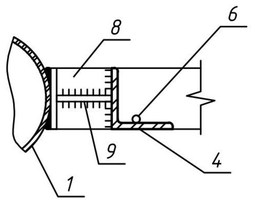

Привязал	Базылов	15.09	
ГИП	Кенжекева	15.09	
Инв№			

Изм.	Кол.	Лист	№ док.	Подпись	Дата
ГИП		Утежанов			05.06.19
Разраб.		Амангелди			05.06.19
Проверил		Утежанов			05.06.19

19-АС

Строительство спортивных площадок для средней школы им. Ш.Уалиханова в пос.Индербор Индерского района

Ограждение

Стадия	Лист	Листов
РП	2	10

Панель ограждения ПМ-1

ТОО "STROYCONSALTING" г. Уральск

Панель ограждения ПМ-2 М1:25

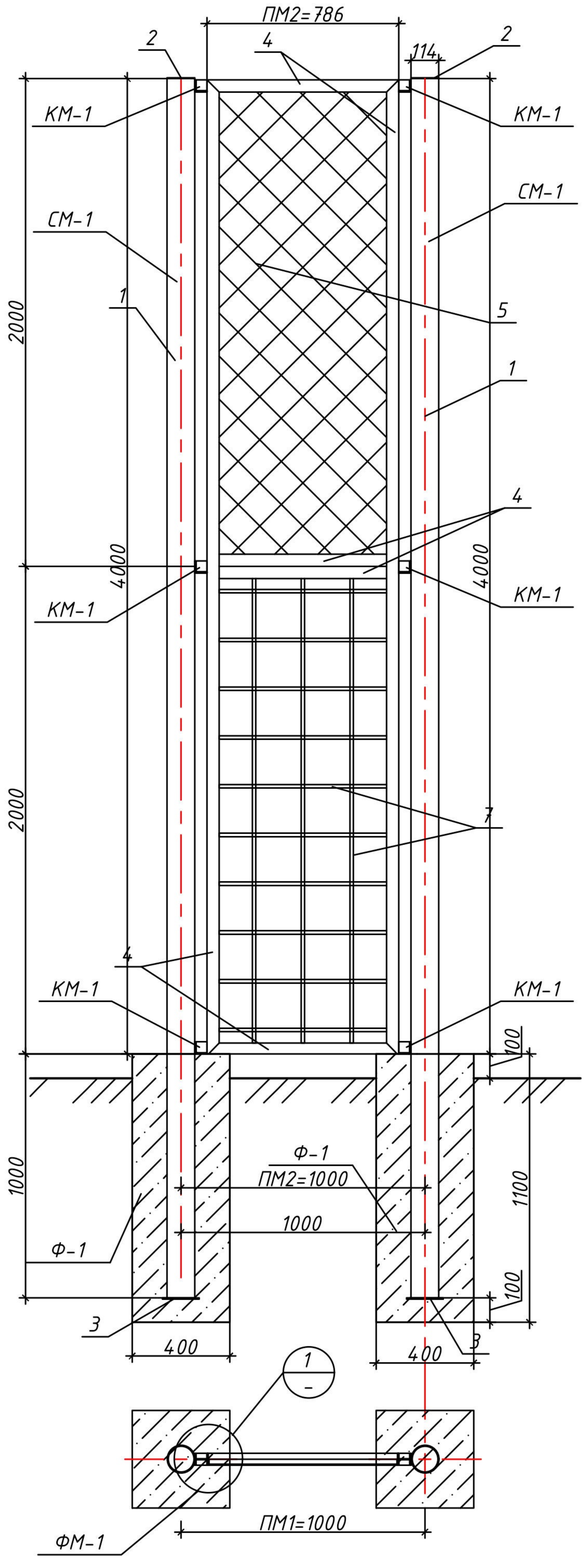

Спецификация материалов

Позиция	Обозначение	Наименование	Кол-во	Масса ед., кг	Примечание
	Фундамент Ф-1				
		Бетон кл.В15 V=0,18м³	1		
	Стойка СМ-1			81,25	
1	ГОСТ 8732-78	Труба Ф114х6 L=5000мм	1	79,9	
2	ГОСТ 19903-2015	Ф114 b=4мм	1	0,47	
3	ГОСТ 19903-2015	⎽150х5 L=150мм	1	0,88	
	Панель ПМ-2			55,2	
4	ГОСТ 8509-93	∟50х50х5 L=10934мм	1	41,22	
5	ГОСТ 5336-80	Сетка оцинкованная с покрытием ПВХ 50х50х2,9 (0,79х2,00)	1		
6	ГОСТ 34028-2016	Ф6 Вр1 L=10834мм	1	2,41	
7	ГОСТ 34028-2016	Ф12 АI L=686мм	19	11,57	
	Закладная деталь КМ-1				
8	ГОСТ 8510-93	∟ 50х50х5 L=50мм	1	0,2	
9	ГОСТ 82-70	⎽50х50х6	1	0,6	

Узел-1 М1:5

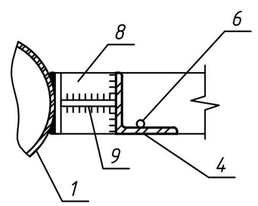

Привязал	Базылов	15.09	
ГИП	Кенжекева	15.09	
Инв№			

Изм.	Кол.	Лист	№ док.	Подпись	Дата
ГИП		Утежанов			05.06.19
Разраб.		Амангелди			05.06.19
Проверил		Утежанов			05.06.19

19-АС

Строительство спортивных площадок для средней школы им. Ш.Уалиханова в пос.Индербор Индерского района

Ограждение

Стадия	Лист	Листов
РП	3	10

Панель ограждения ПМ-2

ТОО "STROYCONSALTING" г. Уральск

Панель ограждения ПМ-3 М1:25

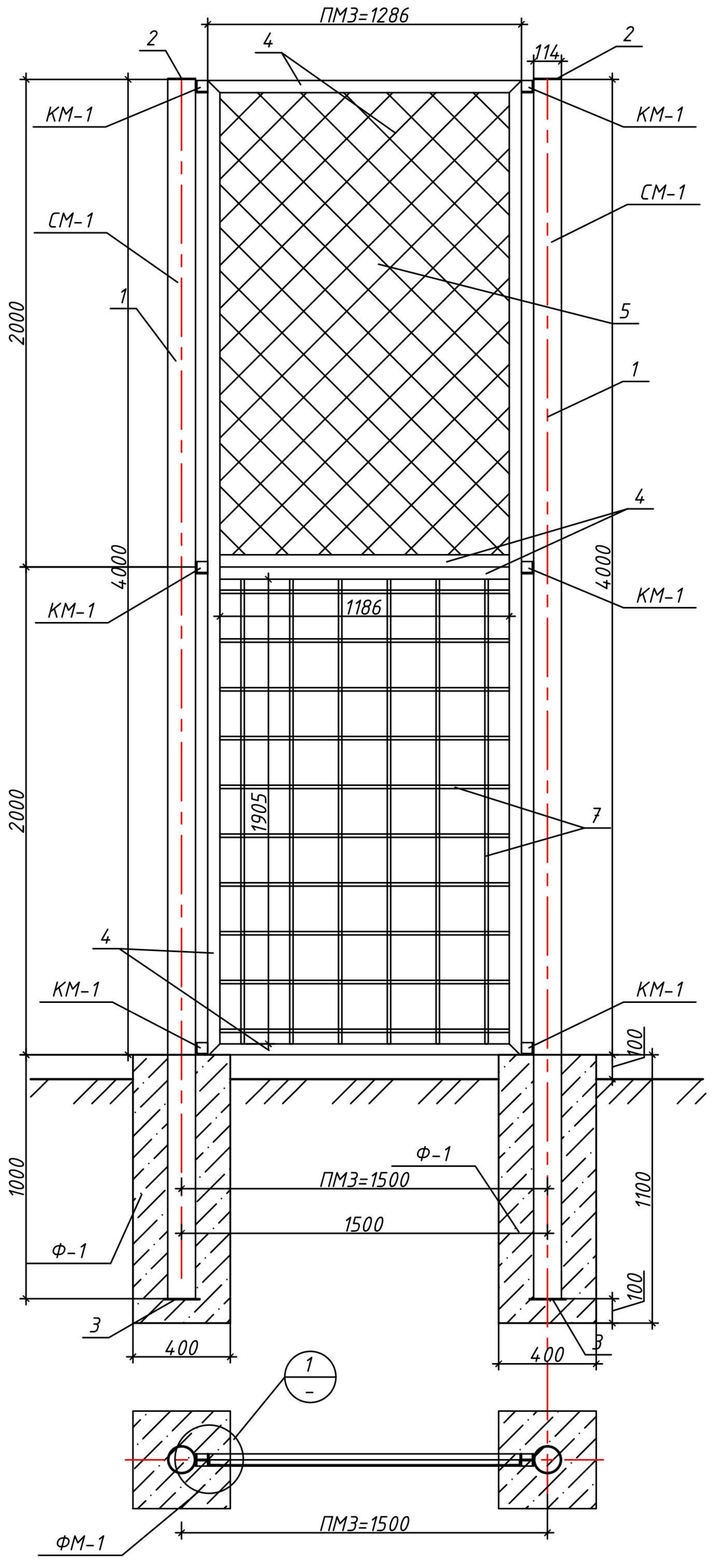

Спецификация материалов

Позиция	Обозначение	Наименование	Кол-во	Масса ед., кг	Примечание
	Фундамент Ф-1				
		Бетон кл.В15 V=0,18м³	1		
	Стойка СМ-1			81,25	
1	ГОСТ 8732-78	Труба Ф114х6 L=5000мм	1	79,9	
2	ГОСТ 19903-2015	Ф114 b=4мм	1	0,47	
3	ГОСТ 19903-2015	⎽150х5 L=150мм	1	0,88	
	Панель ПМ-3			72,67	
4	ГОСТ 8509-93	∟50х50х5 L=12934мм	1	48,76	
5	ГОСТ 5336-80	Сетка оцинкованная с покрытием ПВХ 50х50х2,9 (1,29х2,00)	1		
6	ГОСТ 34028-2016	Ф6 Вр1 L=12834мм	1	2,85	
7	ГОСТ 34028-2016	Ф12 АI L=1186мм	20	21,06	
	Закладная деталь КМ-1				
8	ГОСТ 8510-93	∟ 50х50х5 L=50мм	1	0,2	
9	ГОСТ 82-70	⎽50х50х6	1	0,6	

Узел-1 М1:5

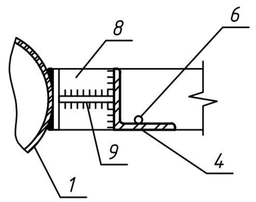

Привязал	Базылов	15.09	
ГИП	Кенжекева	15.09	
Инв№			

Изм.	Кол.	Лист	№ док.	Подпись	Дата
ГИП		Утежанов			05.06.19
Разраб.		Амангелди			05.06.19
Проверил		Утежанов			05.06.19

19-АС

Строительство спортивных площадок для средней школы им. Ш.Уалиханова в пос.Индербор Индерского района

Ограждение

Стадия	Лист	Листов
РП	4	10

Панель ограждения ПМ-3

ТОО "STROYCONSALTING" г. Уральск

Панель ограждения ПМ-4 М1:25

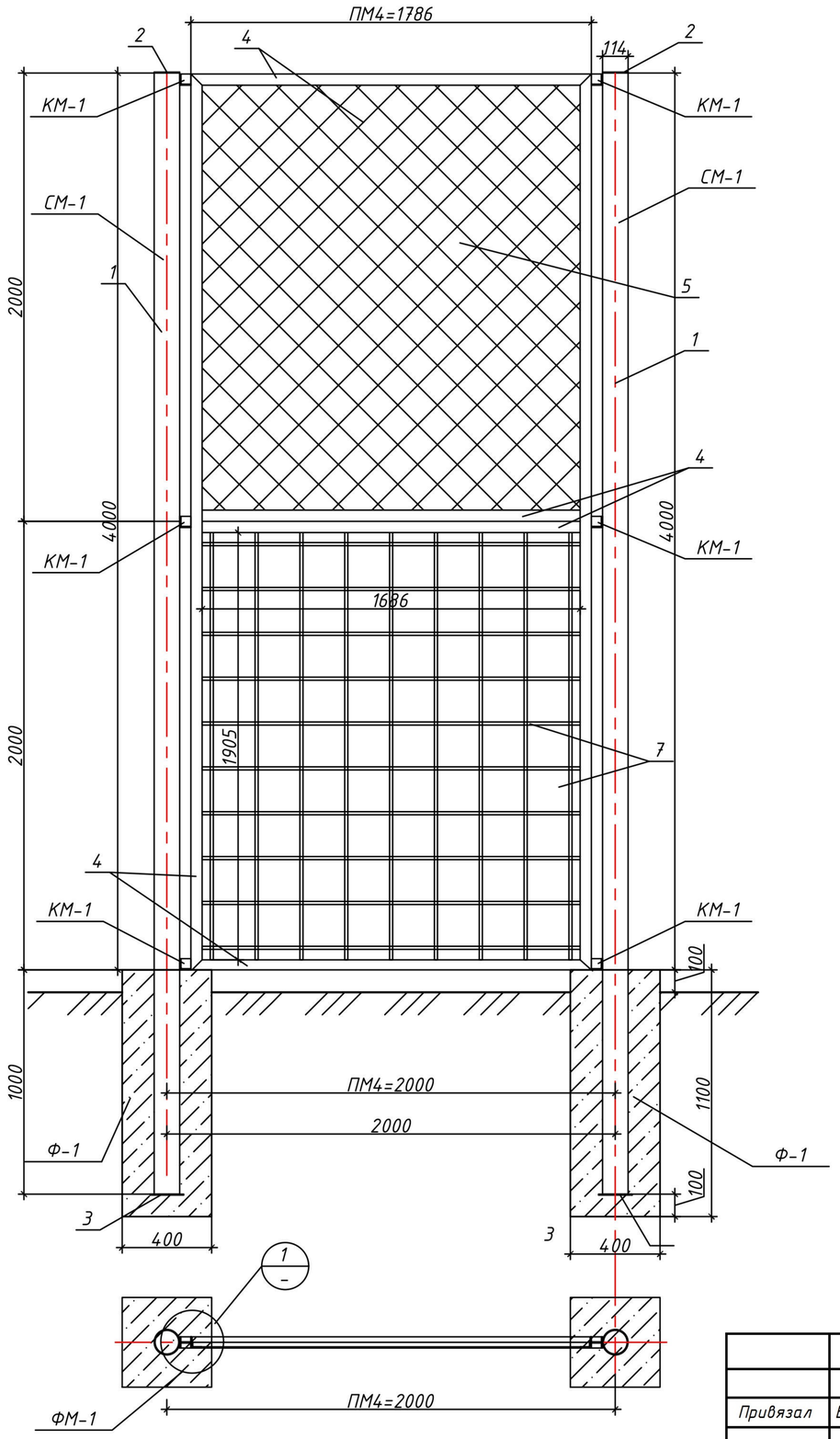

Спецификация материалов

Позиция	Обозначение	Наименование	Кол-во	Масса ед., кг	Примечание
	Фундамент Ф-1				
		Бетон кл.В15 V=0,18м³	1		
	Стойка СМ-1			81,25	
1	ГОСТ 8732-78	Труба Ф114х6 L=5000мм	1	79,9	
2	ГОСТ 19903-2015	Ф114 b=4мм	1	0,47	
3	ГОСТ 19903-2015	_150х5 L=150мм	1	0,88	
	Панель ПМ-4			89,59	
4	ГОСТ 8509-93	L50х50х5 L=14934мм	1	56,30	
5	ГОСТ 5336-80	Сетка оцинкованная с покрытием ПВХ 50х50х2,9 (1,79х2,00)	1		
6	ГОСТ 34028-2016	Ф6 Вр1 L=14834мм	1	3,29	
7	ГОСТ 34028-2016	Ф12 АI L=1686мм	20	30,0	
	Закладная деталь КМ-1				
8	ГОСТ 8510-93	L 50х50х5 L=50мм	1	0,2	
9	ГОСТ 82-70	_50х50х6	1	0,6	

Узел-1 М1:5

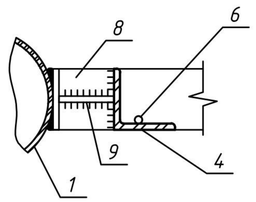

Привязал	Базылов	15.09	
ГИП	Кенжекева	15.09	
Инв№			

Изм.	Кол.	Лист	№ док.	Подпись	Дата
ГИП		Утежанов			05.06.19
Разраб.		Амангелди			05.06.19
Проверил		Утежанов			05.06.19

19-АС

Строительство спортивных площадок для средней школы им. Ш.Уалиханова в пос.Индербор Индерского района

Ограждение

Стадия	Лист	Листов
РП	5	10

Панель ограждения ПМ-4

ТОО "STROYCONSALTING" г. Уральск

Секция калитки СК-1 М1:25

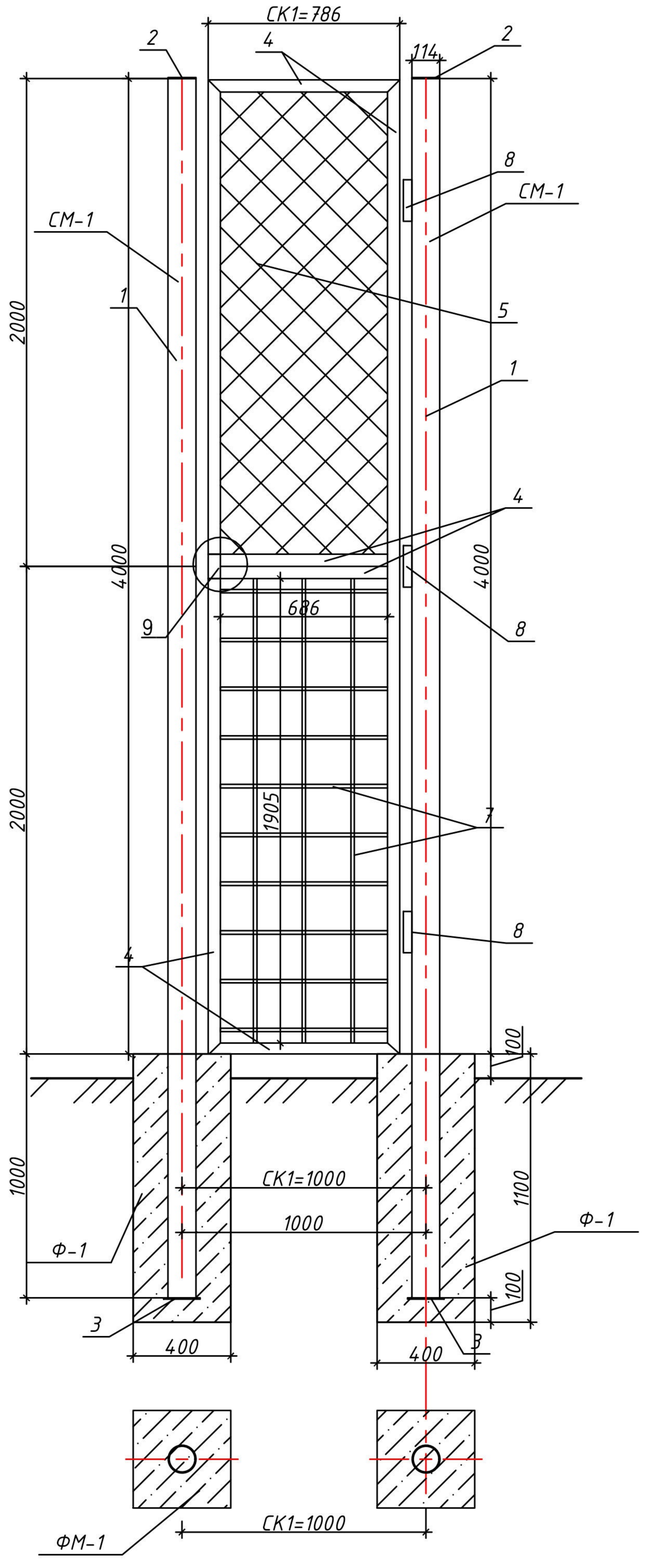

Спецификация на элементы калитки

Позиция	Обозначение	Наименование	Кол-во	Масса ед., кг	Примечание
	Фундамент Ф-1				
		Бетон кл.В15 V=0,18м³	1		
	Стойка СМ-1			81,25	
1	ГОСТ 8732-78	Труба Ф114х6 L=5000мм	1	79,9	
2	ГОСТ 19903-2015	Ф114 b=4мм	1	0,47	
3	ГОСТ 19903-2015	_150х5 L=150мм	1	0,88	
	Секция калитки СК-1			55,27	
4	ГОСТ 8509-93	L50х50х5 L=10934мм	1	41,22	
5	ГОСТ 5336-80	Сетка оцинкованная с покрытием ПВХ 50х50х2,9 (0,79х2,00)	1		
6	ГОСТ 34028-2016	Ф6 Вр1 L=10834мм	1	2,41	
7	ГОСТ 34028-2016	Ф12 АI L=686мм	19	11,57	
8		Навесы	3	0.07	
9		Петля для замка	1		

Примечания

1. Сварку производить электродами типа Э-42 ГОСТ 9467-82*.Сварные швы h=5мм.
2. Все металлические элементы покрыть эмалью ПФ-133 ГОСТ 926-82* за 2 раза по грунтовке ГФ-021 по ГОСТ 25129-82*.

Привязал	Базылов	15.09	
ГИП	Кенжекева	15.09	
Инв№			

Изм.	Кол.	Лист	№ док.	Подпись	Дата
ГИП		Утежанов			05.06.19
Разраб.		Амангелди			05.06.19
Проверил		Утежанов			05.06.19

19-АС

Строительство спортивных площадок для средней школы им. Ш.Уалиханова в пос.Индербор Индерского района

Ограждение

Стадия	Лист	Листов
РП	6	10

Секция калитки СК-1

ТОО "STROYCONSALTING" г. Уральск

Спецификация на один элемент

Позиция	Обозначение	Наименование	Кол-во	Масса ед., кг	Примечание
	Фундамент Ф-1				
		Бетон кл.В15 V=0,305м³	1		
1	ГОСТ 19903-74	_150х5 L=150мм	1	0,88	
2	ГОСТ 24379.1-80	Болт1.1 М20х500	4	7,43	29,72
		ПГС м³	0,013		

Фундамент для воркаута М1:25

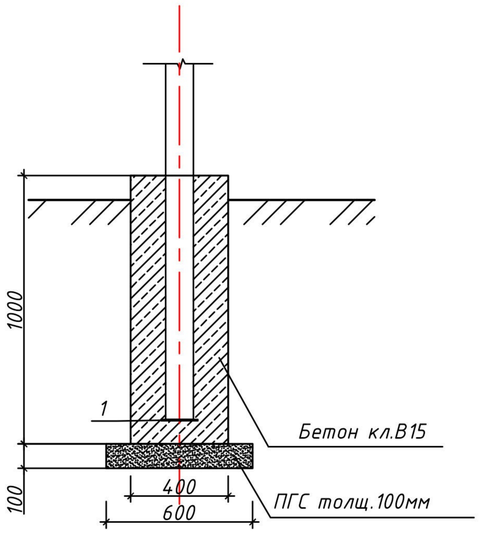

Примечание:
Общие количество фундамент воркаута -50 шт
Общие количество фундамент уличных тренажеров -10 шт

Фундаменты для уличных тренажеров М1:25

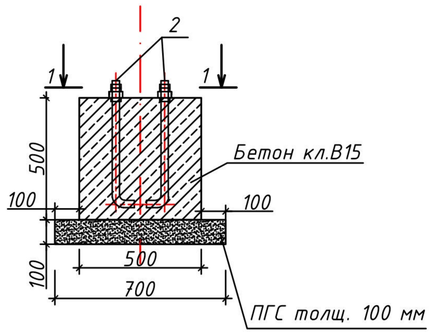

Разрез 1-1
М 1:20

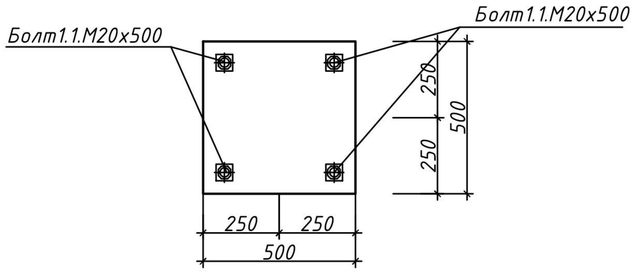

Привязал	Базылов	15.09	
ГИП	Кенжекева	15.09	
Инв№			

Изм.	Кол.	Лист	№ док.	Подпись	Дата
ГИП		Утежанов			05.06.19
Разраб.		Амангелди			05.06.19
Проверил		Утежанов			05.06.19

19-АС

Строительство спортивных площадок для средней школы им. Ш.Уалиханова в пос.Индербор Индерского района

Ограждение

Стадия	Лист	Листов
РП	7	10

Фундамент для воркоута и уличных тренажеров М1:25

ТОО "STROYCONSALTING" г. Уральск

Панель ограждения ПО-1
М1:25

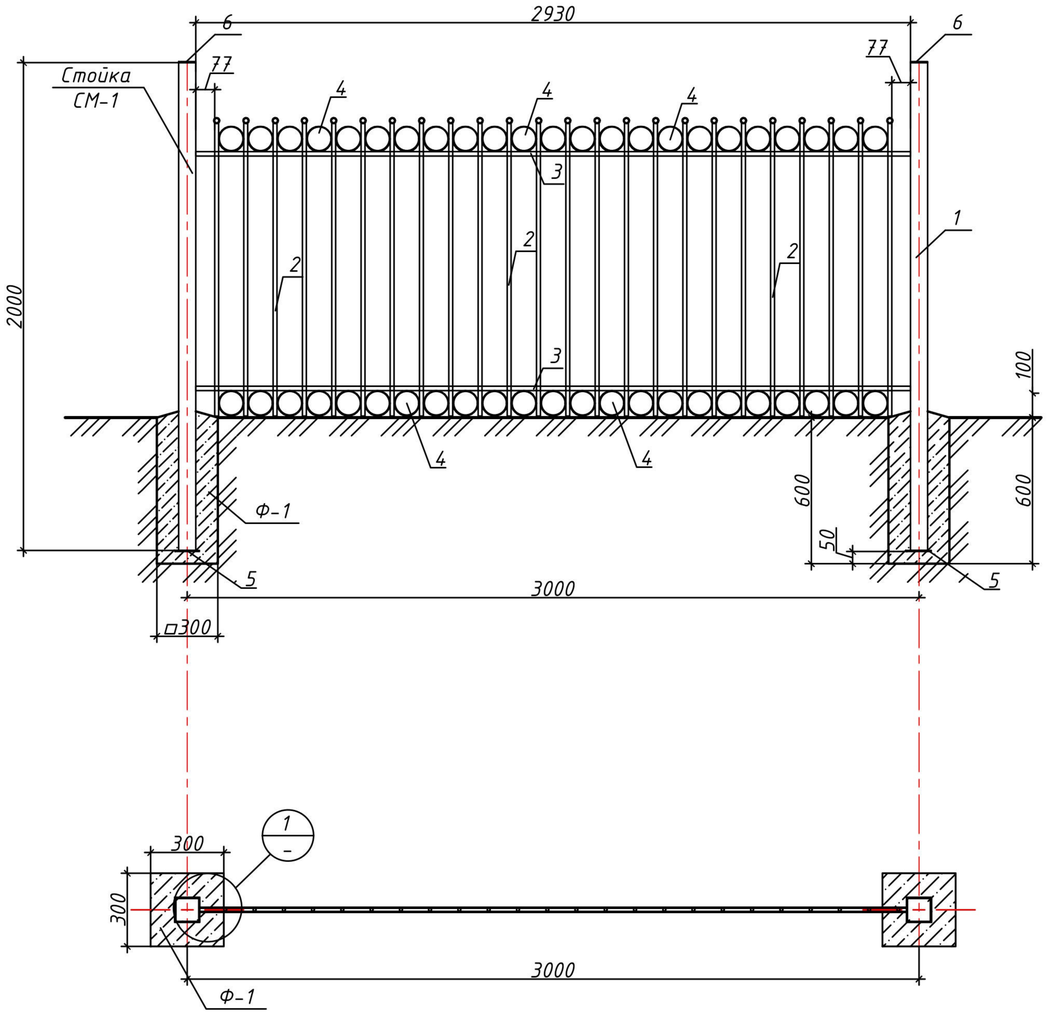

Спецификация материалов на один элемент

Позиция	Обозначение	Наименование	Кол-во	Масса ед., кг	Примечание
	Панель ПО-1		1	75,60	
1	ГОСТ 8639-82	□ 70х70х3,0 L=2000мм	1	12,378	12,378
2	ГОСТ 2590-88	Прокат круглый Ф16 L=1200мм	24	1,896	45,504
3	ГОСТ 2590-88	Прокат круглый Ф18 L=2930мм	2	5,86	11,72
4	ГОСТ 2590-88	Прокат круглый Ф8 L=330мм	46	0,1304	5,9961
5	ГОСТ 19903-2015	_100х5 L=100мм	1	0,88	
6	ГОСТ 19903-2015	_70х5 L=70мм	1	0,88	
	ГОСТ 926-82*	Эмаль ПФ-133 за 2 раза $м^2$	5,4132		
	ГОСТ 25129-82*	Грунтовка ГФ-021 $м^2$	2,7066		

Примечания:
1. Общее кол-во панеля ограждения ПО-1 - 117 шт.
2. Сварку производить электродами типа Э-42 ГОСТ 9467-82*. Сварные швы h=5мм.
3. Все металлические элементы покрыть эмалью ПФ-133 ГОСТ 926-82* за 2 раза по грунтовке ГФ-021 по ГОСТ 25129-82*.

Узел-1 М1:5

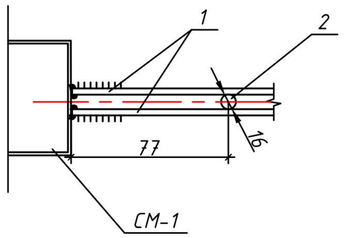

Привязал	Базылов	15.09	
ГИП	Кенжекева	15.09	
Инв№			

Изм.	Кол.	Лист	№ док.	Подпись	Дата
ГИП		Утежанов			05.06.19
Разраб.		Амангелди			05.06.19
Проверил		Утежанов			05.06.19

19-АС

Строительство спортивных площадок для средней школы им. Ш.Уалиханова в пос.Индербор Индерского района

Ограждение

Стадия	Лист	Листов
РП	8	10

Панель ограждения ПО-1

ТОО "STROYCONSALTING" г. Уральск

Взам. инв. №

Подп. и дата

Инв. № подл.

Формат А3

Панель ограждения ПО-2
М1:25

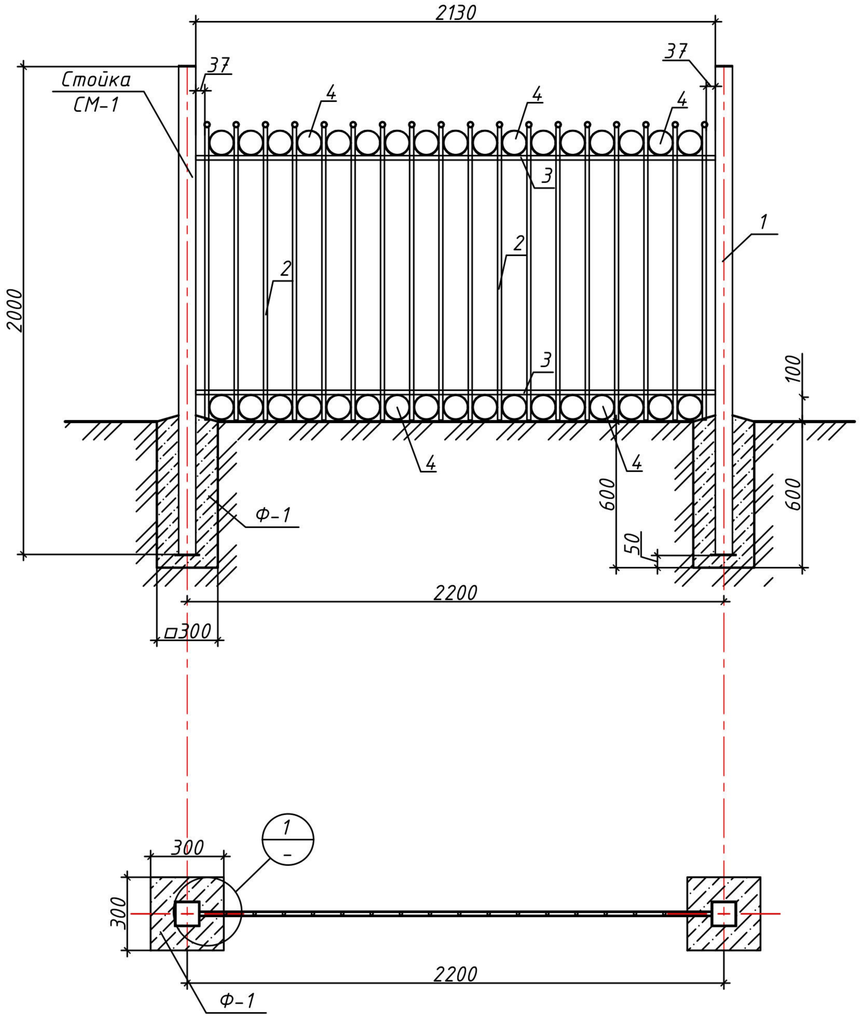

Спецификация материалов на один элемент

Позиция	Обозначение	Наименование	Кол-во	Масса ед., кг	Примечание
	Панель ПО-2		1	59,46	
1	ГОСТ 8639-82	☐ 70х70х3,0 L=2000мм	1	12,378	12,378
2	ГОСТ 2590-88	Прокат круглый Ф16 L=1200мм	18	1,896	34,128
3	ГОСТ 2590-88	Прокат круглый Ф18 L=2130мм	2	4,26	8,52
4	ГОСТ 2590-88	Прокат круглый Ф8 L=330мм	34	0,1304	4,4336
5	ГОСТ 19903-2015	_100х5 L=100мм	1	0,88	
6	ГОСТ 19903-2015	_70х5 L=70мм	1	0,88	
	ГОСТ 926-82*	Эмаль ПФ-133 за 2 раза $м^2$	4,4976		
	ГОСТ 25129-82*	Грунтовка ГФ-021 $м^2$	2,2488		

Примечания:
1. Общее кол-во панеля ограждения ПО-2 - 1 шт.
2. Сварку производить электродами типа Э-42 ГОСТ 9467-82*. Сварные швы h=5мм.
3. Все металлические элементы покрыть эмалью ПФ-133 ГОСТ 926-82* за 2 раза по грунтовке ГФ-021 по ГОСТ 25129-82*.

Узел-1 М1:5

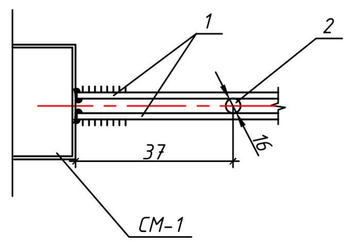

Привязал	Базылов	15.09	
ГИП	Кенжекева	15.09	
Инв№			

Изм.	Кол.	Лист	№ док.	Подпись	Дата
ГИП		Утежанов			05.06.19
Разраб.		Амангелди			05.06.19
Проверил		Утежанов			05.06.19

19-АС

Строительство спортивных площадок для средней школы им. Ш.Уалиханова в пос.Индербор Индерского района

Ограждение

Стадия	Лист	Листов
РП	9	10

Панель ограждения ПО-2

ТОО "STROYCONSALTING" г. Уральск

Взам. инв. №

Подп. и дата

Инв. № подл.

Формат А3

Панель ограждения ПО-3
М1:25

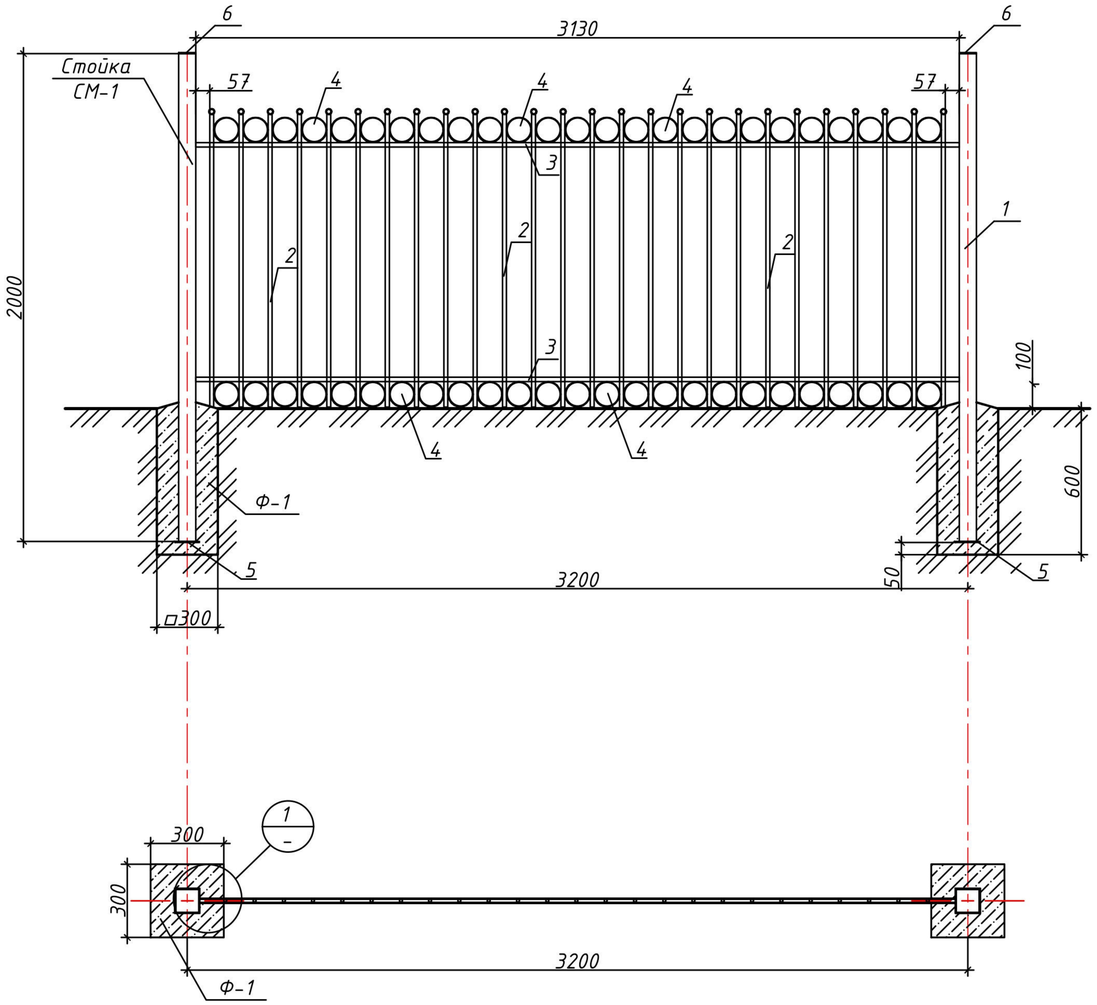

Спецификация материалов на один элемент

Позиция	Обозначение	Наименование	Кол-во	Масса ед., кг	Примечание
	Панель ПО-3		1	80,7115	
1	ГОСТ 8639-82	□ 70х70х3,0 L=2000мм	1	12,378	12,378
2	ГОСТ 2590-88	Прокат круглый Ф16 L=1200мм	26	1,896	49,296
3	ГОСТ 2590-88	Прокат круглый Ф18 L=3130мм	2	6,26	12,52
4	ГОСТ 2590-88	Прокат круглый Ф8 L=330мм	50	0,1304	6,5175
5	ГОСТ 19903-2015	_100х5 L=100мм	1	0,88	
6	ГОСТ 19903-2015	_70х5 L=70мм	1	0,88	
	ГОСТ 926-82*	Эмаль ПФ-133 за 2 раза $м^2$	5,7184		
	ГОСТ 25129-82*	Грунтовка ГФ-021 $м^2$	2,8592		

Примечания:
1. Общее кол-во панеля ограждения ПО3 - 1 шт.
2. Сварку производить электродами типа Э-42 ГОСТ 9467-82*. Сварные швы h=5мм.
3. Все металлические элементы покрыть эмалью ПФ-133 ГОСТ 926-82* за 2 раза по грунтовке ГФ-021 по ГОСТ 25129-82*.

Узел-1 М1:5

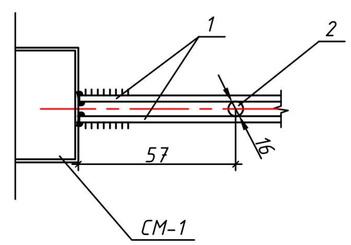

Привязал	Базылов	15.09	
ГИП	Кенжекева	15.09	
Инв№			

Изм.	Кол.	Лист	№ док.	Подпись	Дата
ГИП		Утежанов			05.06.19
Разраб.		Амангелди			05.06.19
Проверил		Утежанов			05.06.19

19-АС

Строительство спортивных площадок для средней школы им. Ш.Уалиханова в пос.Индербор Индерского района

Ограждение

Стадия	Лист	Листов
РП	10	10

Панель ограждения ПО-3

ТОО "STROYCONSALTING" г. Уральск

Взам. инв. №

Подп. и дата

Инв. № подл.

Формат А3