ТОО «Асад-ЛТД»

ГСЛ №015679 от 14.05.2019 года

Заказ: 55-2021

Заказчик: ГУ "Отдел архитектуры, градостроительства
и строительства района Бәйтерек"
Западно-Казахстанская область

РАБОЧИЙ ПРОЕКТ

«Строительство сельского клуба в с. Кушум, район Бәйтерек ЗКО»

Архитектурно-строительная часть

55-2021-АС

Том 2

Альбом 3

г. Шымкент - 2021 г.

ТОО «Асад-ЛТД»

ГСЛ №015679 от 14.05.2019 года

Заказ: 55-2021

Заказчик: ГУ "Отдел архитектуры, градостроительства
и строительства района Бәйтерек"
Западно-Казахстанская область

РАБОЧИЙ ПРОЕКТ

«Строительство сельского клуба в с. Кушум, район Бәйтерек ЗКО»

Архитектурно-строительная часть

55-2021-АС

Том 2

Альбом 3

Директор ТОО «Асад-ЛТД» *Шынгыс М.А.*

Главный архитектор проекта *Турдиев Б.М.*

г.

г. Шымкент - 2021 г.

Ведомость основных комплектов рабочих чертежей

Обозначение	Наименование	Примечание
55-2021-ГП	Генеральный план	
55-2021-ТХ	Технологическая часть	
55-2021-АС	Архитектурно-строительные решения	
55-2021-ОВ	Отопление и вентиляция	
55-2021-ВК	Водопровод и канализация	
55-2021-ЭС, 55-2021-ЭН, 55-2021-НСС	Электроснабжение. Наружное электроосвещение. Наружные сети связи.	
55-2021-ОСБ	Силовое электрооборудование	
55-2021-ЭО	Электрическое освещение (внутреннее)	
55-2021-СС	Системы связи	
55-2021-ПС, 55-2021-ГС, 55-2021-ВУ	Пожарная сигнализация. Газоснабжение. Внутренние устройства.	

Ведомость ссылочных и прилагаемых документов

Обозначение	Наименование	Примечание
СН РК 2.02-01-2014*	Пожарная безопасность зданий и сооружений	
СН РК 5.01-02-2013	Основания зданий и сооружений	
СП РК 3.02-136-2012	Полы	
СН РК 2.01-01-2013	Защита строительных конструкций от коррозии	
НТП РК 03-01-1.1-2011	Проектирование стальных конструкций. Часть 1-1. Общие правила для зданий	
НТП РК 01-01-3.1(4.1)-2012	Нагрузки и воздействия	
СН РК 3.02-37-2013	Крыши и кровли	
СН РК EN 1992-1-1:2004	Проектирование железобетонных конструкций	
НТП РК 02-01-1.1-2011	Проектирование бетонных и железобетонных конструкций из тяжелых бетонов без предварительного напряжения арматуры	
СН РК 5.03-07-2013	Несущие и ограждающие конструкции	
НТП РК 06.1-2011	Проектирование каменных конструкций	
СН РК 3.06-01-2011	Доступность зданий и сооружений для маломобильных групп населения	

Обьемно-планировочные показатели

N п/п	Наименование	Кол-во
1	Площадь застройки	1389.80 м2
2	Общая площадь	1334.09 м2
3	Полезная площадь	1195.38 м2
4	Расчетная площадь	1053.62 м2
5	Строительный объем здания выше 0,000	11160.0 м3
6	строительный объем ниже 0,000	140.4 м3

Согласовано
Раздел АС
Раздел ЭС
Раздел ОВ
Согласовано
Раздел ГП
Раздел ВК
Раздел НСС

Взам. инв.N
Подп. дата
Инв.N подл.

Рабочий проект: "Строительство сельского клуба в с. Кушум, район Бәйтерек ЗКО" разработан в соответствии с действующими на территории Республики Казахстан, нормами и правилами и предусматривает мероприятия, обеспечивающие взрыво-пожаробезопасность и исключающие вредные воздействия на окружающую среду и воздушный бассейн, а так же предупреждающие чрезвычайные ситуации природного и техногенного характера.

Гл. инженер проекта _____

Изм.	Кол.уч	Лист	N док.	Подпись	Дата
ГИП					
Проверил					
Разработал					
Н. Контр.					

55-2021-АС

Строительство сельского клуба в с. Кушум, район Бәйтерек ЗКО

Сельский клуб	Стадия	Лист	Листов
	РП		
Ведомость чертежей	ТОО "Строй-проект-инвентаризация" г. Шымкент - 2021г.		

Копировал Формат А3

Ведомость чертежей основного комплекта марки КЖ

Лист	Наименование	Примечание
ВЧ-1	Ведомость чертежей (начало)	
ВЧ-1.2	Ведомость чертежей (продолжение)	
ВЧ-1.3	Ведомость чертежей (окончание)	
Од-1.4	Общие данные (начало)	
Од-1.5	Общие данные (окончание)	
АС-2	Фасад в осях 1-8, Фасад в осях А-И.	
АС-3	Фасад в осях 8-1, Фасад в осях И-А.	
АС-4	План на отм. -2.100	
АС-5	План на отм. 0.000. Экспликация помещений.	
АС-6	План на отм. +3.000. Указания к планам этажей.	
АС-7	Разрез 1-1	
АС-8	Разрез 2-2, 3-3.	
АС-9	Спецификация элементов заполнения оконных и дверных проемов	
АС-10	ОК-1,ОК-2,ОК-3,ОК-4,ОК-5,ОК-6,ОК-7. Витраж В-1. В-2. В-3.	
АС-11	Ведомость отделки помещений. Сп-1 М 1:50.	
АС-12	Узлы 1,2,3,4,5,6. Спецификация материалов.	
АС-13	Металлическая решетка МР-1. Спецификация конструктивных элементов.	
АС-14	Спортзал. Узлы крепления спортивного инвентаря.	
АС-15	Кладочный план на отм 0.000	
АС-16	Кладочный план на отм +3.000	
АС-17	Экспликация полов.	
АС-18	Развертка стен по оси Г. Разрез 1-1,2-2,3-3,4-4. Ведомость деталей.	
АС-19	Развертка стен по оси К. Разрез 1-1,2-2,3-3,4-4. Ведомость деталей.	
АС-20	Развертка стен по оси 1. Колонна Км-1.Разрез 1-1-:-4-4. Ведомость деталей.	
АС-21	Развертка стен по оси 8. Колонна Км-1.Разрез 1-1-:-4-4. Ведомость деталей.	
АС-22	Развертка стен по оси 4. Колонна Км-1.Разрез 1-1-:-3-3. Ведомость деталей.	
АС-23	Спецификация материалов ЖР-1. Деталь крепления ЖР-1.	
АС-24	ПрМ-1-:-11.Разрез 1-1,2-2,3-3. Ведомость деталей. Ведомость перемычек. Сетка Сг-2.	
АС-25	Спецификация материалов	
АС-26	План чердака.Металлическая решетка МР-1.Спецификация конструктивных элементов.	
АС-27	План сцены. Разрез 1-1.	

Продолжения

Лист	Наименование	Примечание
АС-28	План стоек, прогонов и лаг. Разрез 2-2,3-3. Узел А.	
АС-29	Спецификация материалов.	
АС-30	Схема расположения элемнтов плит покрытия на отм. +3.000.	
АС-31	Схема расположения элемнтов плит покрытия на отм. -0,300.	
АС-32	Спецификация материалов. Ведомость деталей.	
АС-33	Участок монолитный УМ-1. УМ-2. Каркас КП-1, КП-1. Спецификация материалов.	
АС-34	Участок монолитный УМ-3. Каркас КП-3. Спецификация материалов.	
АС-35	Схема расположения элемнтов плит покрытия на отм. +3.000.	
АС-36	Рама Рм-1. Узел А. Узел Б.	
АС-37	Спецификация элементов рамы Рм-1.	
АС-38	Рама Рм-2. Узел А. Узел Б.	
АС-39	Спецификация элементов рамы Рм-2.	
АС-40	План котлована.	
АС-41	План фундаментов. Спецификация материалов. Указания по устройству фундаментов.	
АС-42	Сечения 1-1,2-2,3-3,4-4. Спецификация материалов. Каркас АВ-1,2. Сетка С-1.	
АС-43	Фундамент Фм-1. Сечения 1-1,2-2. Каркас Кр-1.	
АС-44	Фундамент Фм-2. Сечения 1-1,2-2. Каркас Кр-3.	
АС-45	Фундамент Фм-3. Сечения 2-2. Каркас Кр-3.	
АС-46	Фундамент Фм-4. Каркас Кр-3. Спецификация материалов.	
АС-47	Схема расположения фундаментов под перегородки и фундамент под сцены.	
АС-48	Сетка С-4. Спецификация материалов.	
АС-49	Схема расположения Крыльцо КР-1, Пандус П-1.	

Согласовано: Раздел ВК, Раздел ЭС, Раздел ОВ

Согласовано: Раздел ГП, Раздел ТХ, Раздел НСС

Взам. инв.N

Подп. дата

Инв.N подл.

Изм.	Кол.уч	Лист	N док.	Подпись	Дата
ГИП					
Проверил					
Разработал					
Н. Контр.					

55-2021-АС

Строительство сельского клуба в с. Кушум, район Бәйтерек ЗКО

Сельский клуб	Стадия	Лист	Листов
	РП		

Ведомость чертежей

ТОО "Строй-проект-инвентаризация" г. Шымкент - 2021г.

Копировал

Формат А3

окончание

Лист	Наименование	Примечание
АС-50	Сечение 2 – 2. Сечение 3 – 3. Спецификация материалов	
АС-51	Схема расположения Стойки Ст-1. Спецификация конструктивных элементов. Закладная деталь Мн-1. Деталь крепления стойки Ст-1.	
АС-52	План кровли навеса Нв-1. Деталь крепления стойки Ст-2. Стойки Ст-1.	
АС-53	Крыльца Кр-2. Сечение 1 – 1,2 – 2. Спецификация материалов.	
АС-54	Крыльца Кр-3. Сечение 1 – 1,2 – 2. Спецификация материалов.	
АС-55	Лестница Лм-1 в цокольный этаж. Разрез 1-1, 2-2.	
АС-56	План прогонов. Разрез 3-3. Узел 1. Сетка С-2. Спецификация материалов.	
АС-57	Лестница Лм-1 в цокольный этаж. Разрез 1-1, 2-2.	
АС-58	План прогонов. Разрез 3-3. Узел 1. Сетка С-2. Спецификация материалов.	

Согласовано
Раздел ВК
Раздел ЭС
Раздел ОВ
Согласовано
Раздел ГП
Раздел ТХ
Раздел НСС

Взам. инв.N
Подп. дата
Инв.N подл.

Изм.	Кол.уч	Лист	N док.	Подпись	Дата	55-2021-АС		
						Строительство сельского клуба в с. Кушум, район Бәйтерек ЗКО		
ГИП						Сельский клуб	Стадия	Лист	Листов
Проверил							РП		
Разработал									
						Ведомость чертежей	ТОО "Строй-проект-инвентаризация" г. Шымкент – 2021г.	
Н. Контр.								

Копировал Формат А3

Общая часть

Проект "Строительство сельского клуба в с. Кушум, район Бәйтерек ЗКО" разработан на основании:
Задание на проектирование, утвержденное заказчиком.
Архитектурно-планировочное задание, выданное Государственное учреждение "Отдел архитектуры, градостроительства и строительства района Бәйтерек" Западно-Казахстанская область за N7 от 02.09.2021 года.
Технических условий на теплоснабжение, электроснабжение, водоснабжение и канализацию
Заключения об инженерно-геологических условиях, выполненного ТОО «СпутникПроектГеодезия»
Топографической сьемки, выполненной ТОО «СпутникПроектГеодезия»
Способ строительства – подрядный с привлечением строителей, имеющих лицензию на производство строительных работ.
Источник финансирования – бюджетные средства.
Вид строительства – новое строительство.
Генпроектировщик ТОО «Строй-проект-инвентаризация».
Заказчик Государственное учреждение "Отдел архитектуры, градостроительства и строительства района Бәйтерек" Западно-Казахстанская область.

Характеристика здания.
Класс ответственности здания –II.
Категория здания по взрывопожарной и пожароопасности – Д
Степень огнестойкости –II.
Степень долговечности –II.
Сейсмостойкость здания – 6 баллов.
За относительную отметку 0,000 принят уровень чистого пола 1-го этажа школы, что соответствует абсолютной отметке 28,7 на местности.

Природно-климатические условия района строительства
(СН РК 2.04-01-2017)

Пункт Уральск.
Климатический подрайон III В
Температура наружного воздуха в. °С:
абсолютная максимальная +41,5
абсолютная минимальная –43,0
Средняя максимальная температура воздуха наиболее теплого месяца, °С +29,9
Температура воздуха наиболее холодных (обеспеченностью 0,92):
Суток – –32,2;
Пятидневки – –29,6;
Периода – –16,8;
Средняя суточная температуры воздуха наиболее холодного месяца, °С –-11,3.
Средняя суточная температуры воздуха наиболее теплого месяца, °С +22,6.
Продолжительность, сут. Средняя суточная температура воздуха, °С, периода со средней суточной температурой воздуха: 0°С – 139/–7,6;
8°С – 193/–4,6;
10°С –206/–3,5;
Средняя годовая температура воздуха, °С – 5,9;
Количество осадков за ноябрь-март – 129 мм;
Количество осадков за апрель-октябрь – 219 мм;
Преобладающее направление ветра за декабрь-февраль – ЮВ (юго-восток)
Преобладающее направление ветра за июнь-август – СЗ (северо-запад)
Максимальная из средних скоростей ветра по румбам за январь – 6,3м/сек;
Минимальная из средних скоростей ветра по румбам за июль, – 1,8м/сек;
Средняя скорость ветра за отопительный период, – 2,8м/с;
Базовая скорость ветра, – 30м/с;
Давление ветра, – 0,56 кПа;
Высота снежного покрова:
средняя из наибольших декадных за зиму – 34,7см;
максимальная из наибольших декадных –59,0см;
максимальная суточная за зиму на последний день декады – 45см;
Продолжительность залегания устойчивого снежного покрова 123дней;
Нормативная глубина промерзания, м: 0,77;
Глубина проникновения 0°С в грунт, м: – 0,90;
Зона влажности – 3 (сухая);
Район по весу снегового покрова – IV.
Район по давлению ветра – III.
Район по толщине стенки гололеда – II.
Село Кушум расположено на правом берегу реки Урал, в 36 км к югу от города Уральск.

По номенклатурному виду и физическим свойствам грунтов в пределах участка до глубины 6,0м., выделены два инженерно-геологических элемента (ИГЭ) .
ИГЭ-1 – (aQ –III) Супесь, слабо просадочная, мощностью 2,1м.
ИГЭ-2 – (aQ III) Глина, слабо просадочная вскрытой мощностью 3,8м.
Подземные воды (УПВ) пройденными выработками (на ноябрь 2021 года) до глубины 6,0м не вскрыты. По опросным данным подземные воды залегают ниже 10м.

Засоленность и агрессивность грунтов.

По суммарному содержанию водорастворимых солей, согласно требованиям ГОСТа 25100-11, грунты, слагающие участок изысканий, относятся к незасоленным, сухой остаток составляет 0,175-0,176%.
Грунты площадки по нормативному содержанию сульфатов в пересчете на ионы SO4 для марки бетона W4 слабоагрессивные. По нормативному содержанию хлоридов в пересчете на ионы Cl по отношению к железобетонным конструкциям грунты слабоагрессивные. Содержание SO4 составляет 552-556 мг/кг, содержание Cl 280-307,3мг/кг.
Степень коррозионной агрессивности грунтов (ГОСТ 9.602-89, таблицы 1,2,4) по отношению к свинцовой оболочке кабеля -- низкая, к алюминиевой оболочке кабеля – высокая, к стальным конструкциям – высокая (таблица 5).

Обьемно-планировочные решения

Здание дома культуры прямоугольной формы в плане с размерами в осях 36,00х36,00м. Дом культуры разделен на две отсеки.

Первый отсек – одноэтажный, где размещены тамбур, вестибюль, коридор, приемная, кабинет директора, читальный зал, кладовая для хранения книг, кабинет тренера, раздевальная для тренеров, санузел, душевая, раздевальная с санузлом и душем для МГН КУИ (для спорт зала), помещение службы охраны, гардеробная кабинет врача, ожидальная, кружковые помещения (музыки и пения), кладовая уборочного инвентаря.
Второй отсек блока –одноэтажный, где размещены санузел мужской, зрительный зал, эстрада, кладовая сценической аппаратуры, коридор, костьюмерная, санузел для артистов, инвентарная, спортивный зал.

Высота помещений первого отсека – 3,0м.
Высота помещений второго отсека – 7,0м.
Наружная отделка – стальные композитные кассеты в соответствии с цветовым решением фасадов.
Внутренняя отделка стен –шпаклевка и улучшенная водоэмульсионная окраска, в санузлах и в комнатах уборочного инвентаря – облицовка керамической плиткой на клею на высоту 1,8 м.
Потолки – шпаклевка и улучшенная водоэмульсионная окраска.
Полы – керамическая плитка, бетонные по назначению помещений, деревянные.

Конструктивные решения

Конструктивная схема сельского клуба запроектировано жесткой конструктивной схеме с несущими продольными стенами из полнотелого глиняного кирпича. Прочность и устойчивость зданий обеспечивается совместной работой с колоннами, ригелей и плит перекрытий. Пространственный расчет каркаса был выполнен с использованием программного комплекса «ЛИРА-САПР 2021».

Под фундаментами устраивается грунтовой подушка из местного супись, послойно утрамбованная тяжелыми катками, высота каждого слоя 25-30см. Расчетные характеристики грунтовой подушки при водонасыщенном состоянии для расчетов по деформациям должна быть не менее γI =20,4/20,4кН/м3, φII= 25/26°С, Е=14,1МПа

Фундаменты под стены – ленточные из монолитного железобетона кл.С10/12.5 на сульфатостойком портландцементе по ГОСТ 10178-85*, под колонны рам – столбчатые из монолитного железобетона кл..С10/12.5 на сульфатостойком портландцементе по ГОСТ 10178-85*, водонепроницаемости W4.

Отмостка – из асфальтобетона марки М-100, шириной 1,5м, толщиной 150 мм с уклоном 0,03 от здания.

Горизонтальная гидроизоляция стен – цементно-песчаный раствор 2:1, на отметке –0.050.

Стены наружные и внутренние выполнены – из обожженного пустотного кирпича (пустотность не более 32%) КР-р-пу 1НФ/100/2,0/50, ГОСТ 530-2012, на цементно-песчаном растворе марки М50 (выполнение работ при отрицательной температуре запрещается), толщиной 380мм.,утепленные минераловатные плиты ISOVER OL-E толщ. 80мм.

						55-2021-АС		
						Строительство сельского клуба в с. Кушум, район Бәйтерек ЗКО		
Изм.	Кол.уч	Лист	N док.	Подпись	Дата			
ГИП						Сельский клуб	Стадия	Лист	Листов
Проверил							РП		
Разработал						Общие данные (продолжение)	ТОО "Строй-проект-инвентаризация" г. Шымкент – 2021г.	
Н. Контр.								

Согласовано: Раздел ВК, Раздел ЭС, Раздел ОВ
Согласовано: Раздел ГП, Раздел ТХ, Раздел НСС
Взам. инв.N
Подп. дата
Инв.N подл.

Копировал Формат А3

Утеплитель наружных стен – жесткие теплоизоляционные минераловатные плиты ISOVER OL-E плотностью 45 кг/м3 толщиной 80мм.
Рама – из монолитного железобетона кл.С20/25
Перемычки над дверными и оконными проемами в наружных стенах монолитные железобетонные из бетона кл. С12/15.
Перегородки – из пустотный рядовой кирпича (пустотность не более 32%) марки КРГ-Р (КРГ-л) 250х120х88/1.4/50/ ГОСТ 530-2012 на смешанных цементных растворах М50, толщиной 120 мм.
Плиты перекрытия – железобетонные многопустотные ТУ 5842-001-01217316-05 .
Кровля первый отсек блока – чердачная, с покрытием из профнастила
Н -60-845-0.7 по ГОСТ 24045-94 по металлическим балкам и прогонам.
Второй отсек блока –двухскатная с неорганизованным водостоком, из профнастила
Н -60-845-0.7 по ГОСТ 24045-94 по металлическим фермам и прогонам.
Окна – из ПВХ профилей с двухкамерным стеклопакетом по ГОСТ 30674-99.
Двери – деревянные по ГОСТ 6629-88.
Двери наружные – металлические, утепленные по ГОСТ 31173-2003.
Витражи – индивидуального изготовления из алюминиевых профилей.

Защита строительных конструкций от коррозии

Антикоррозийная защита строительных конструкций разработана согласно СП РК 2.01-101-2013 «Защита строительных конструкций от коррозии».

Защита от коррозии металлических конструкций осуществляется лакокрасочными материалами 1-ой группы – пентафталевыми эмалями ПФ-115 ГОСТ 6465-76 и ПФ-133 ГОСТ 926-82 или пентафталевыми лаками ПФ-170 и ПФ-171 ГОСТ 15907-70* с добавлением 10-15% алюминиевой пудры наносимых на предварительно огрунтованые металлические поверхности глифталевыми грунтовками ГФ-021 по ГОСТ 25129-82 или ГФ-0163 по ТУ 6-27-12-90.

Поверхности стальных конструкций перед нанесением защитных лакокрасочных покрытий зачищают от окислов (окалины, ржавчины, шлаковых включений) до 3 степени очистки согласно ГОСТ 9.402-2004 «Подготовка металлических поверхностей перед окрашиванием».

Нарушенное в процессе электросварочных работ лакокрасочное покрытие зачищается согласно ГОСТ 9.402-2004 «Подготовка металлических поверхностей перед окрашиванием» и восстанавливается.

Мероприятия для доступности здания маломобильными группами населения

Проект разработан в соответствии с требованиями СП РК 3.06-101-2012 «Проектирование зданий и сооружений с учетом доступности для маломобильных групп населения». СП РК 3.06-101-2012 п.4.1.2. Минимальные размеры площади, занимаемой человеком на кресле – коляске, составляют 1,2 м х 0,9 м. п.4.1.3. Минимальная ширина пространства для разворота на кресле – коляске –1,8 м.

На входах в здание для доступа инвалидов на креслах-колясках предусмотрены пандусы с поручнями ведущие до холла первого этажа. Ширина входных дверей в здание в свету составляет 1500 мм.

Противопожарные мероприятия.

Противопожарные мероприятия предусмотрены в соответствии с требованиями СП РК 2.02-101-2014 «Пожарная безопасность зданий и сооружений», СП РК 3.02-107-2014 «Общественные здания и сооружения», СНиП РК 3.01-01-2008 «Градостроительство. Планировка и застройка городских и сельских поселений».

Планировка помещений и пути эвакуации решены в соответствии с требованиями СНиП РК 2.02-05-2009*.

Двери открываются по ходу эвакуации из здания.

В объекте применены несгораемые и трудносгораемые отделочные материалы, которые должны иметь сертификат качества, в обязательном порядке согласованный с Госпожинспекцией и санэпидстанцией.

Деревянные элементы подлежат антисептированию и окраске влагостойким антипиреновым составом.

К зданию обеспечен подъезд пожарных машин.

Электропроводка предусматривается скрытой в слое штукатурки. Розетки заземлены.

Антипросадочные мероприятия.

Антипросадочные мероприятия разработаны в соответствии с требованиями СП РК 5.01-102-2013 «Основания зданий и сооружений». Тип грунтовых условий по просадочности – I. По периметру зданий предусмотрена асфальтобетонная отмостка шириной 1,5 м с уклоном 0,03.

В основании фундаметов предусмотрено устройство уплотненной грунтовой подушки – экран из местного супись грунта высотой 1 м.

Мероприятия по охране окружающей среды.

При разработке генплана были учтены шумозащитные мероприятия. Территории максимально озеленяется зелеными насаждениями. Уборка мусора с территории осуществляется в существующие урны с последующим выносом в мусороконтейнеры, а затем на свалку.
Проектируемые деревья являются защитой от шума.

Согласовано	
Раздел ВК	
Раздел ЭС	
Раздел ОВ	
Раздел ГП	
Раздел ТХ	
Раздел НСС	

Взам. инв.N	
Подп. дата	
Инв.N подл.	

Изм.	Кол.уч	Лист	N док.	Подпись	Дата	55-2021-АС		
						Строительство сельского клуба в с. Кушум, район Бәйтерек ЗКО		
ГИП						Сельский клуб	Стадия	Лист	Листов
Проверил							РП		
Разработал									
						Общие данные (окончания)	ТОО "Строй-проект-инвентаризация" г. Шымкент – 2021г.	
Н. Контр.								

Копировал Формат А3

Фасад в осях 1–8

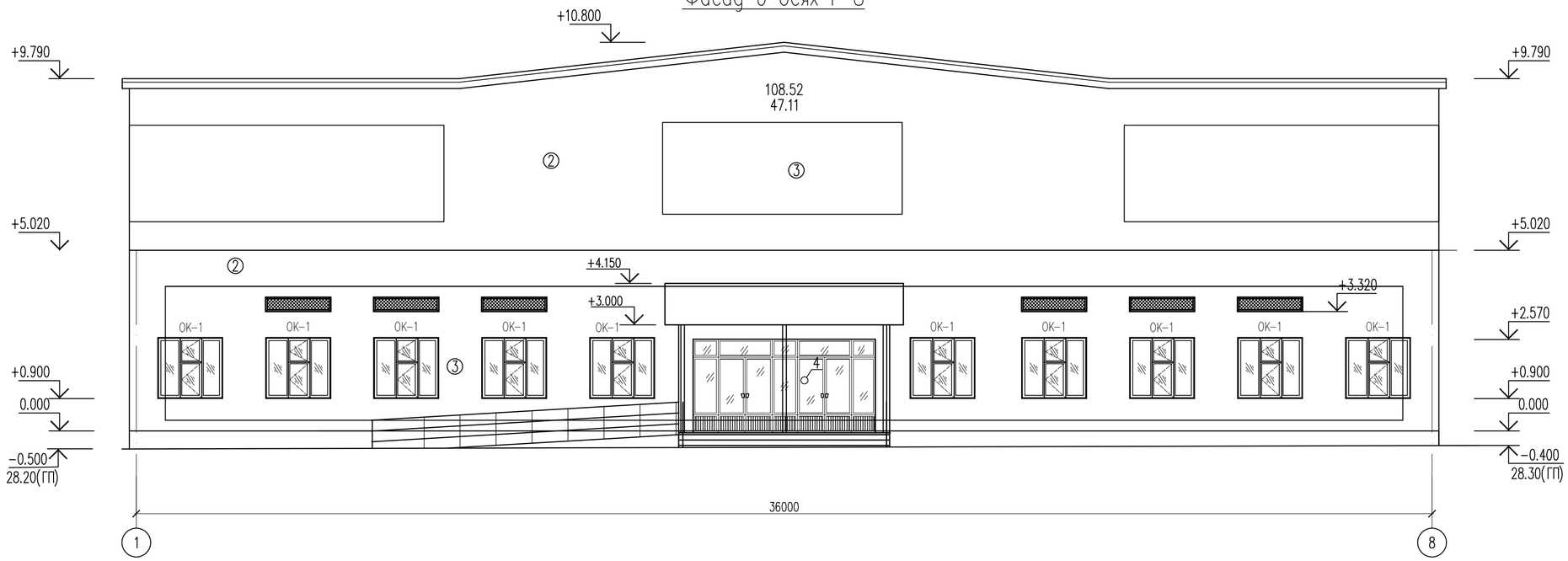

Фасад в осях А–И

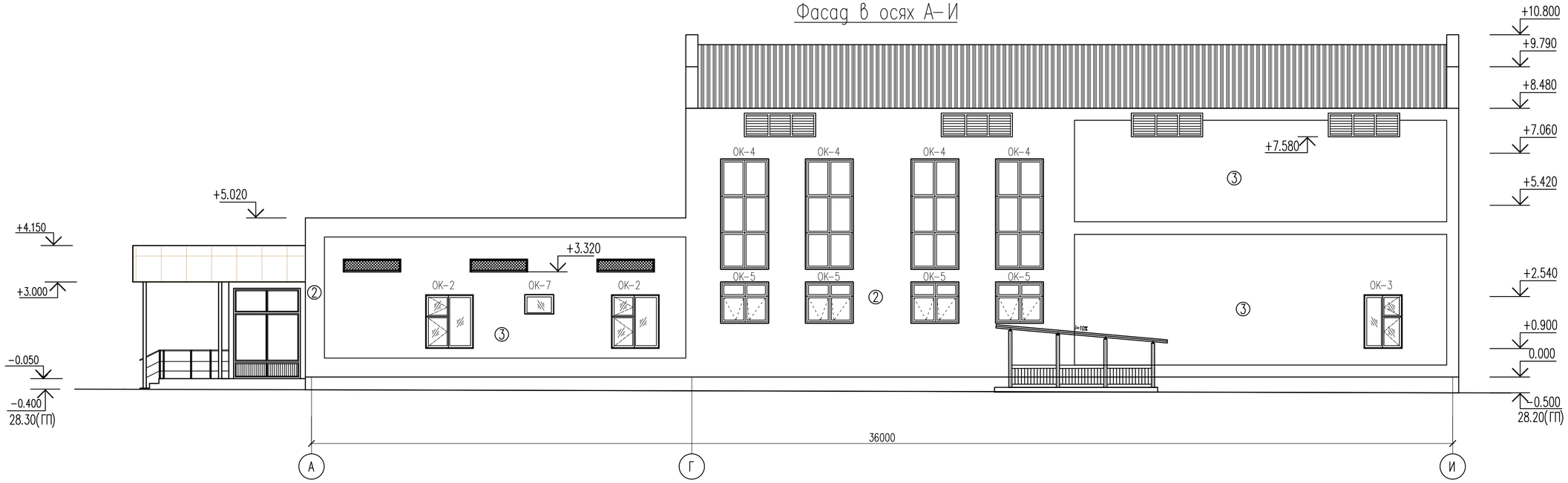

Ведомость отделки фасадов

N п/п	Элементы	Отделка	Колер	Примечание
1	Цоколь	Стальные композитные кассеты НВФС системы "STYNEGRY group",м2 500х1000	RAL 9004	69.18
2	Наружные стены	Стальные композитные кассеты НВФС системы "STYNEGRY group",м2 500х1000	RAL 6034	684.45
3			RAL 9004	609.45
4	Кровля	Профнастил	RAL 7004	
5	Окна, Двери, Витражи	Металлопластик	RAL 7016	

Согласовано
Раздел ВК
Раздел ЭС
Раздел ОВ
Согласовано
Раздел ГП
Раздел ТХ
Раздел НСС

Взам. инв.N
Подп. дата
Инв.N подл.

Изм.	Кол.уч	Лист	N док.	Подпись	Дата
ГИП					
Проверил					
Разработал					
Н. Контр.					

55–2021–АС

Строительство сельского клуба в с. Кушум, район Байтерек ЗКО

Сельский клуб

Стадия	Лист	Листов
РП	2	

Фасад в осях 1–8, Фасад в осях А–И.

ТОО "Строй–проект–инвентаризация" г. Шымкент – 2021г.

Копировал

Формат А2

Фасад в осях 8–1

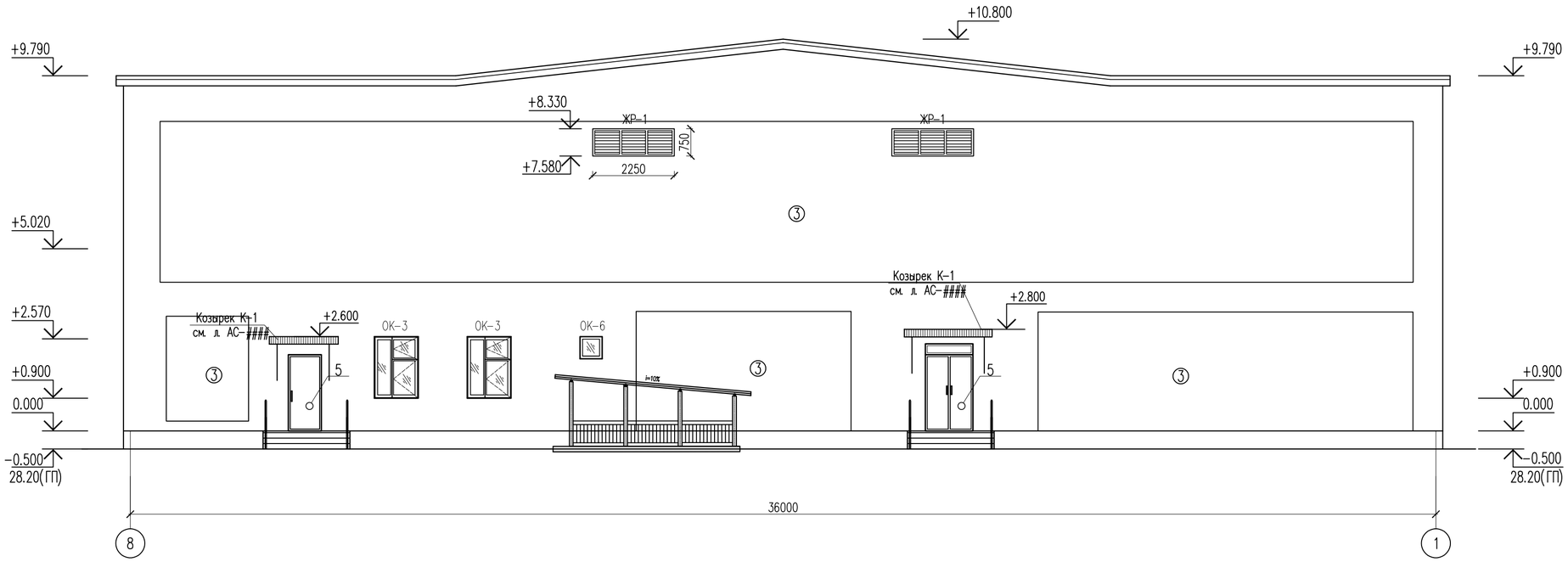

Фасад в осях И–А

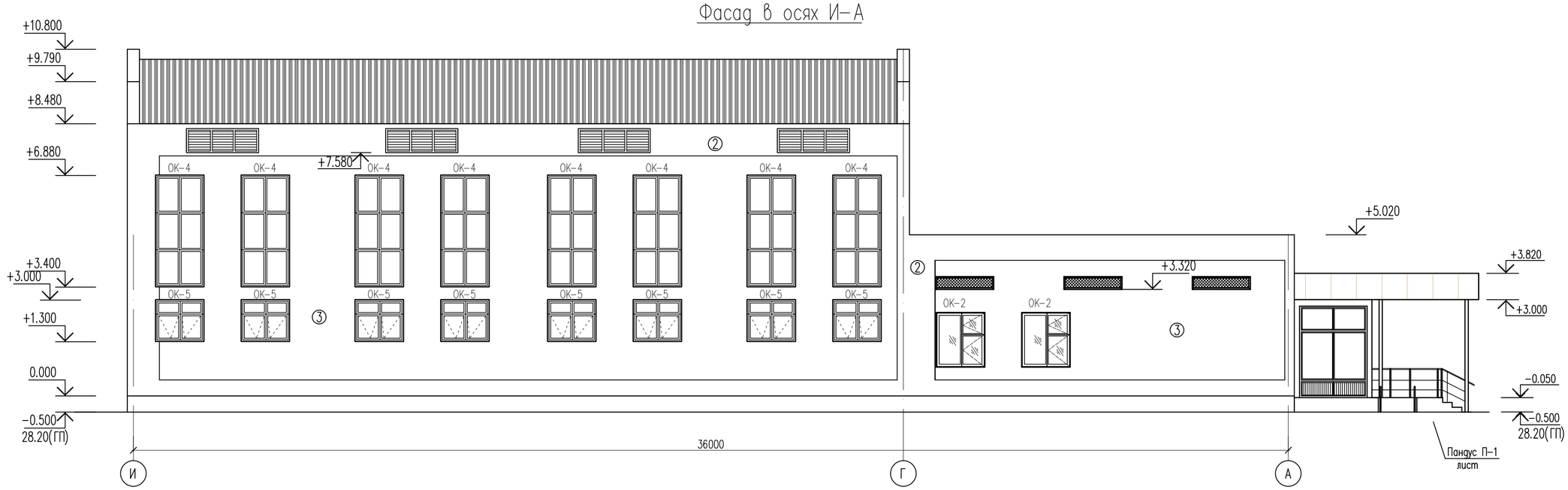

Изм.	Кол.уч	Лист	N док.	Подпись	Дата	55–2021–АС
						Строительство сельского клуба в с. Кушум, район Бәйтерек ЗКО
ГИП						Сельский клуб — Стадия: РП; Лист: 3; Листов:
Проверил						
Разработал						Фасад в осях 8–1, Фасад в осях И–А
Н. Контр.						ТОО "Строй–проект–инвентаризация" г. Шымкент – 2021г.

Копировал Формат А2

Согласовано: Раздел ВК, Раздел ЭС, Раздел ОВ

Согласовано: Раздел ГП, Раздел ТХ, Раздел НСС

Взам. инв.N | Подп. дата | Инв.N подл.

План на отм. -2.100

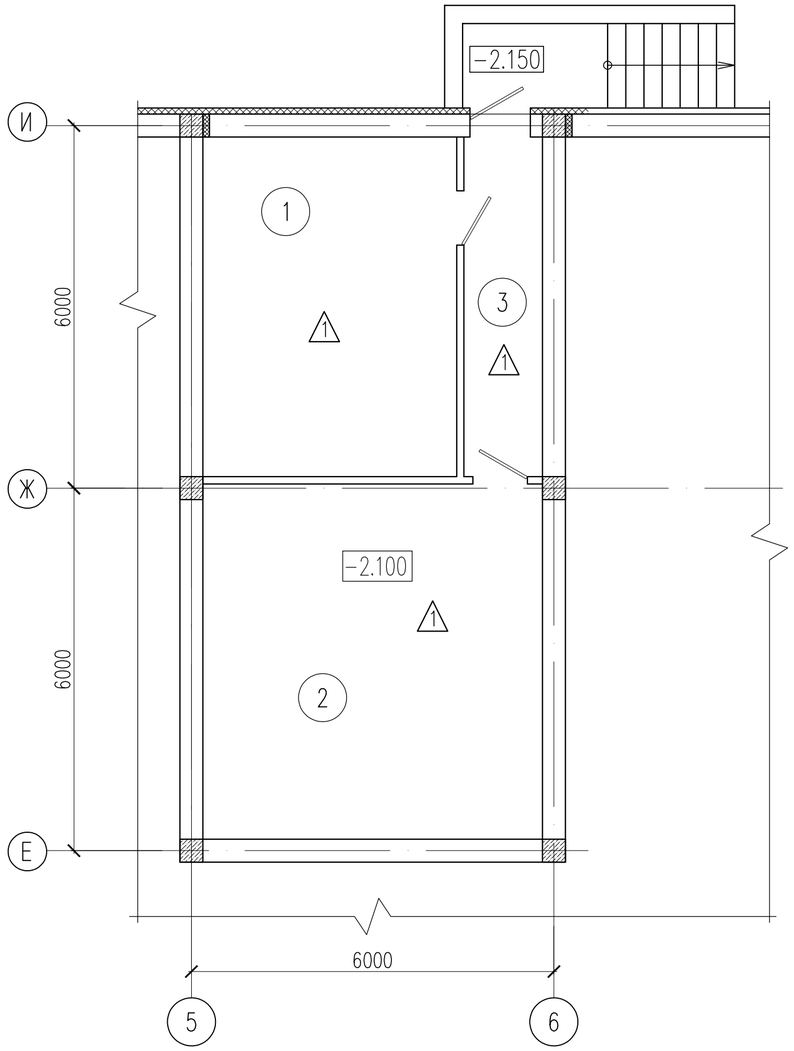

Экспликация помещений на отм. -2.100

Номер по проекту	Наименование	Площадь м2	Примеч.
1	Тепловой узел	23.21	
2	Венткамера	32.59	
3	Коридор	7.03	
	Итого	62.83	

Согласовано
Раздел ВК
Раздел ЭС
Раздел ОВ
Согласовано
Раздел ГП
Раздел ТХ
Раздел НСС

Взам. инв.N
Подп. дата
Инв.N подл.

Изм.	Кол.уч	Лист	N док.	Подпись	Дата
ГИП					
Проверил					
Разработал					
Н. Контр.					

55-2021-АС

Строительство сельского клуба в с. Кушум, район Байтерек ЗКО

Сельский клуб

Стадия	Лист	Листов
РП	4	

План на отм. -2.100

ТОО "Строй-проект-инвентаризация"
г. Шымкент - 2021г.

Копировал Формат А3

План на отм. 0.000

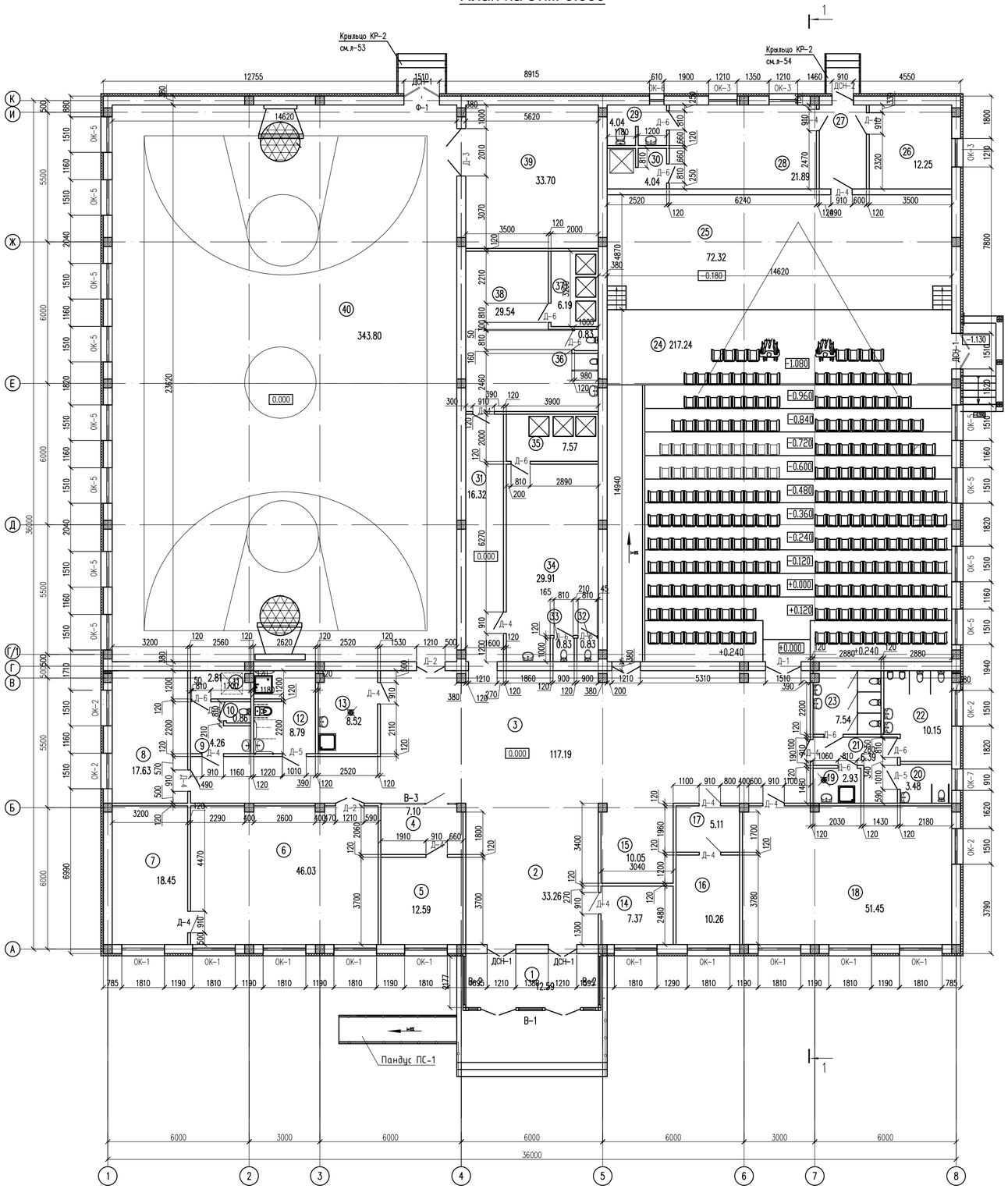

Экспликация помещений

Номер помещения	Наименование	Площадь, м2	Кат. помещения
1	Тамбур	12.59	
2	Вестибюль	33.26	
3	Коридор	117.19	
4	Приемная	7.10	
5	Кабинет директора	12.59	
6	Читальный зал	46.03	
7	Кладовая для хранения книг	18.45	
8	Кабинет тренера	17.63	
9	Раздевальная для тренеров	4.26	
10	Санузел	0.86	
11	Душевая	2.81	
12	Раздевальная с санузлом и душем для МГН	8.79	
13	КИ (для спорт зала)	8.52	
14	Помещение службы охраны	7.37	
15	Гардеробная	10.05	
16	Кабинет врача	10.26	
17	Ожидальная	5.11	
18	Кружковые помещения (музыки и пения)	51.45	
19	Кладовая уборочного инвентаря	2.93	
20	Санузел для МГН	3.48	
21	Коридор	6.39	
22	Санузел мужской	10.15	
23	Санузел мужской	7.54	
24	Зрительный зал	217.24	
25	Эстрада	72.32	
26	Кладовая сценической аппаратуры	12.25	
27	Коридор	6.90	
28	Костюмерная	21.89	
29	Санузел для артистов	4.04	
30	Душевая	4.04	
31	Коридор	16.32	
32	Санузел	0.83	
33	Санузел	0.83	
34	Раздевальная (жен)	29.91	
35	Душевая	7.57	
36	Санузел	0.83	
37	Душевая	6.19	
38	Раздевальная (муж)	29.54	
39	Инвентарная	33.70	
40	Спортивный зал	343.80	
	Итого	1213.01	

Согласовано
Раздел ВК
Раздел ЭС
Раздел ОВ

Согласовано
Раздел ГП
Раздел ТХ
Раздел НС

Взам. инв.N | Подп. дата | Инв.N подл.

Изм.	Кол.уч	Лист	N док.	Подпись	Дата
ГИП					
Проверил					
Разработал					
Н. Контр.					

55-2021-АС

Строительство сельского клуба в с. Кушум, район Байтерек ЗКО

Сельский клуб

Стадия	Лист	Листов
РП	5	

План на отм. 0.000. Экспликация помещений

ТОО "Строй-проект-инвентаризация" г. Шымкент - 2021г.

Копировал | Формат А1

План на отм. +3.000

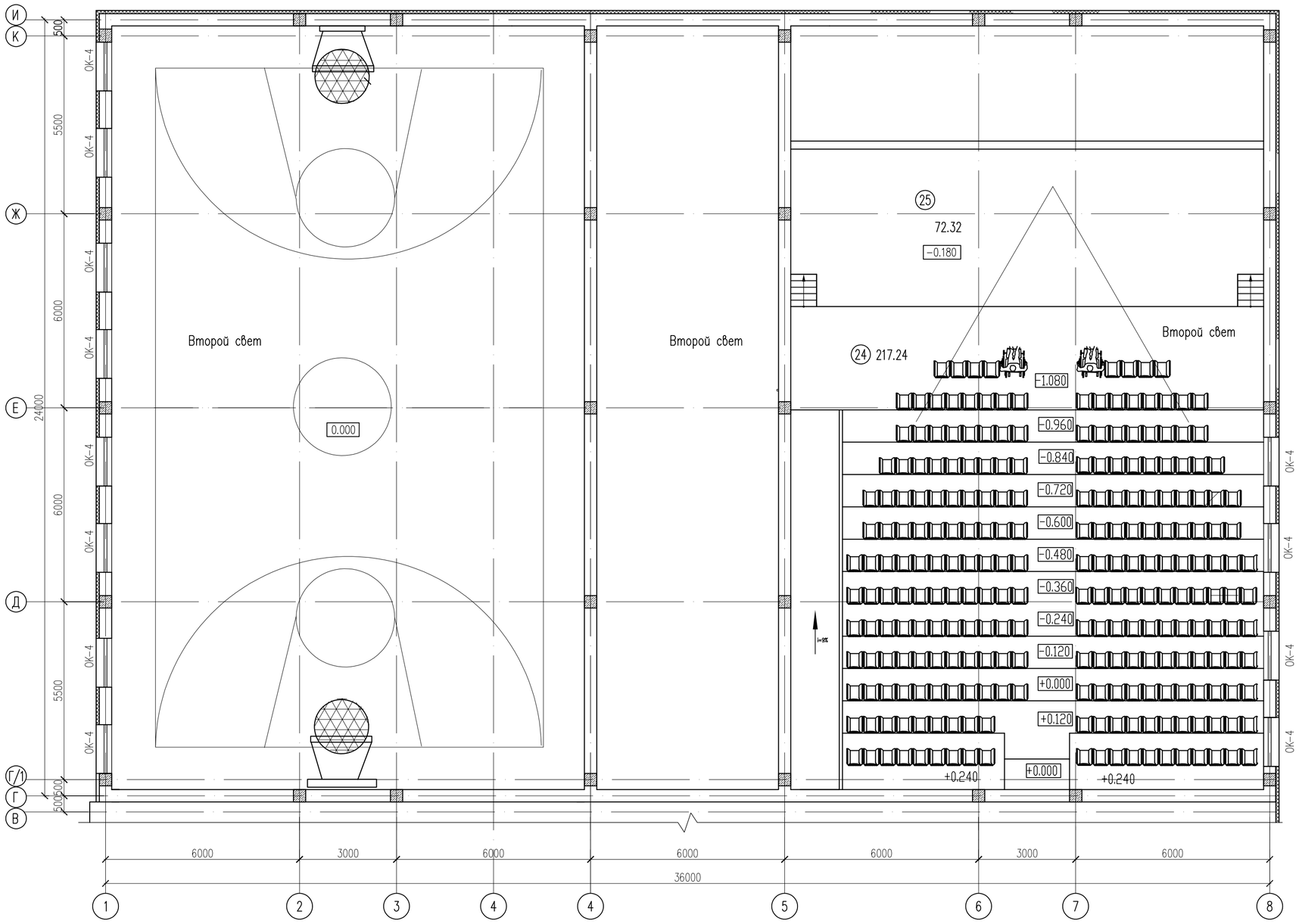

Указания к планам этажей

За условную отметку 0.000 принят уровень чистого пола, что соответствует абсолютной отметке 28.7 по генплану на местности.

Наружные, внутренние стены выполнены из обожженного полнотелого кирпича марка КР-р-поШФ/100/2,0/50 ГОСТ 530-2012 на цементно-песчаном растворе М50 и перегородки выполнены из обожженного пустотелого кирпича (пустотность не менее 32%) марка КР-р-поШФ/100/1,4/50 ГОСТ 530-2012 на цементно-песчаном растворе М50 с добавлением специальных добавок и пластификаторов, повышающих сцепление раствором с кирпичом. Временное сопротивление кирпичной кладки осевому растяжению по неперевязанным швам принято не менее 120 кПа.

Перегородки – из одинарного кирпича марки КРГ-Р (КРГ-л) 250х120х88/1.4/50/ГОСТ 530-2012 на смешанных цементных растворах М 50, толщиной 120 мм. Перегородки армируются в горизонтальных швах сетками из проволоки 2Ø4Вр-1 в продольном направлении и поперечных стержней из Ø3Вр-1 с шагом 300мм

Сетки укладываются непрерывно по всей длине перегородок с шагом 500 мм. по высоте кладки. Концы сеток должны быть заанкеренны в кладку стен не менее 250мм с отгибом.

Перегородки длиной более 3 метров армируются дополнительно сеткой С-2 (продольные стержни -2Ø5Врl, поперечные – 3ØВрl) в слое толщ. 30мм цементно- песчаного раствора В10 и крепятся к перекрытию согласно листа АС- Связь каменной кладки с монолитными ж/бетонными элементами рам и сердечников выполнить сетками СГ-1, СГ-2 по серии 2.130-6с в. 1, укладываемые в горизонтальных швах кладки.

Сетки горизонтального армирования стен и продольную арматуру поясов пропустить через тело сердечников и стоек рам или заанкерить в тело сердечников и стоек рам с отгибом.

Сетки СГ-1, СГ-2 горизонтального армирования сопряжения стен, уложить с шагом 675 мм. по высоте согласно узлам серии 2.130-6с вып. 1.

В местах установки дверных и оконных блоков в процесе бетонирования монолитных конструкций предусматриваются деревянные пробки 2 шт. по высоте.

Согласовано
Раздел ВК
Раздел ЭС
Раздел ОВ
Раздел ГП
Раздел ТХ
Раздел НСС

Взам. инв.N
Подп. дата
Инв.N подл.

Изм.	Кол.уч	Лист	N док.	Подпись	Дата	55-2021-АС		
						Строительство сельского клуба в с. Кушум, район Байтерек ЗКО		
ГИП						Сельский клуб	Стадия	Лист	Листов
Проверил							РП	6	
Разработал						План на отм. +3.000. Указания к планам этажей.	ТОО "Строй-проект-инвентаризация" г. Шымкент – 2021г.	
Н. Контр.								

Копировал Формат A2

1 – 1

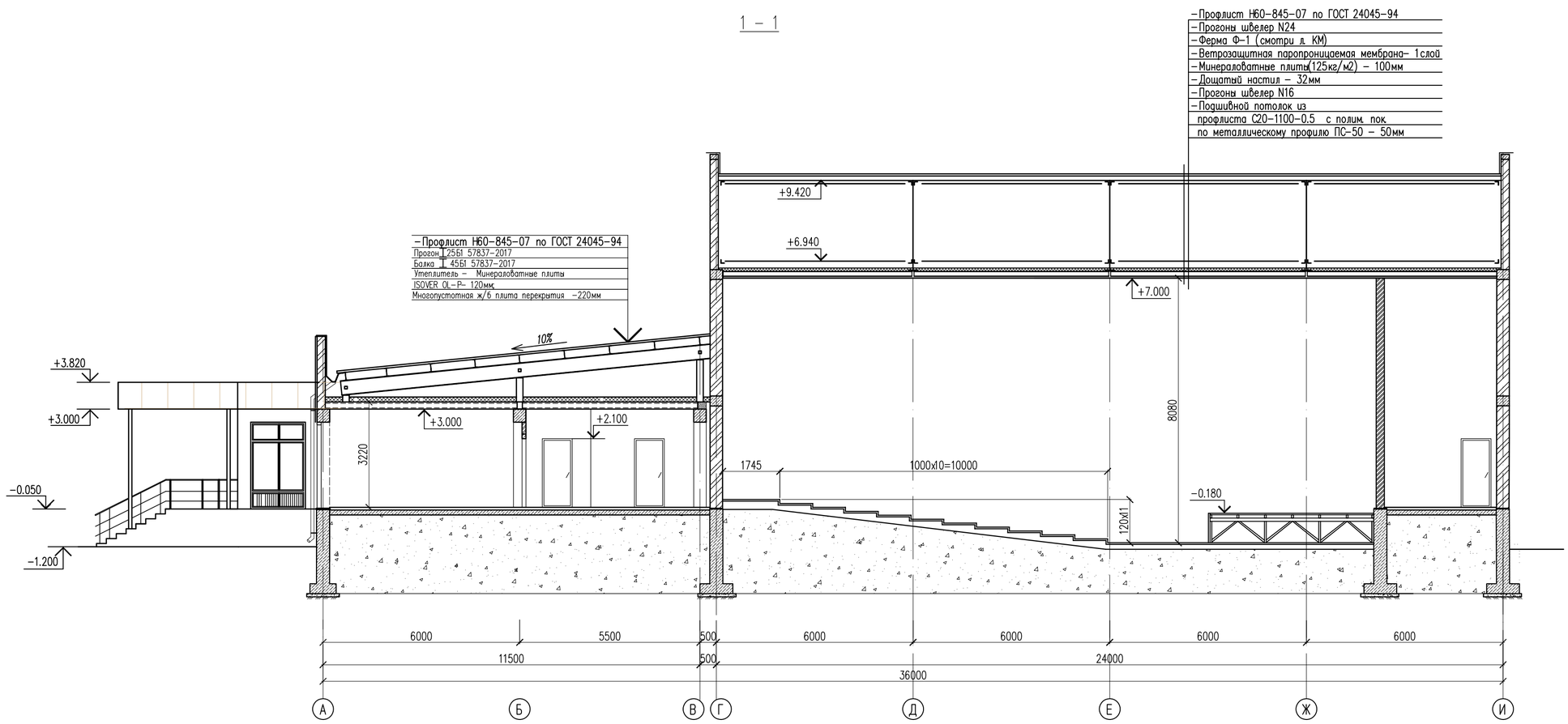

Согласовано	
Раздел ВК	
Раздел ЭС	
Раздел ОВ	
Раздел ГП	
Раздел ТХ	
Раздел НСС	

Взам. инв.N | Подп. дата | Инв.N подп.

Изм.	Кол.уч	Лист	N док.	Подпись	Дата
ГИП					
Проверил					
Разработал					
Н. Контр.					

55–2021–АС

Строительство сельского клуба в с. Кушум, район Байтерек ЗКО

Сельский клуб

Стадия	Лист	Листов
РП	7	

Разрез 1–1

ТОО "Строй–проект–инвентаризация"
г. Шымкент – 2021г.

Копировал | Формат А4–3

2 – 2

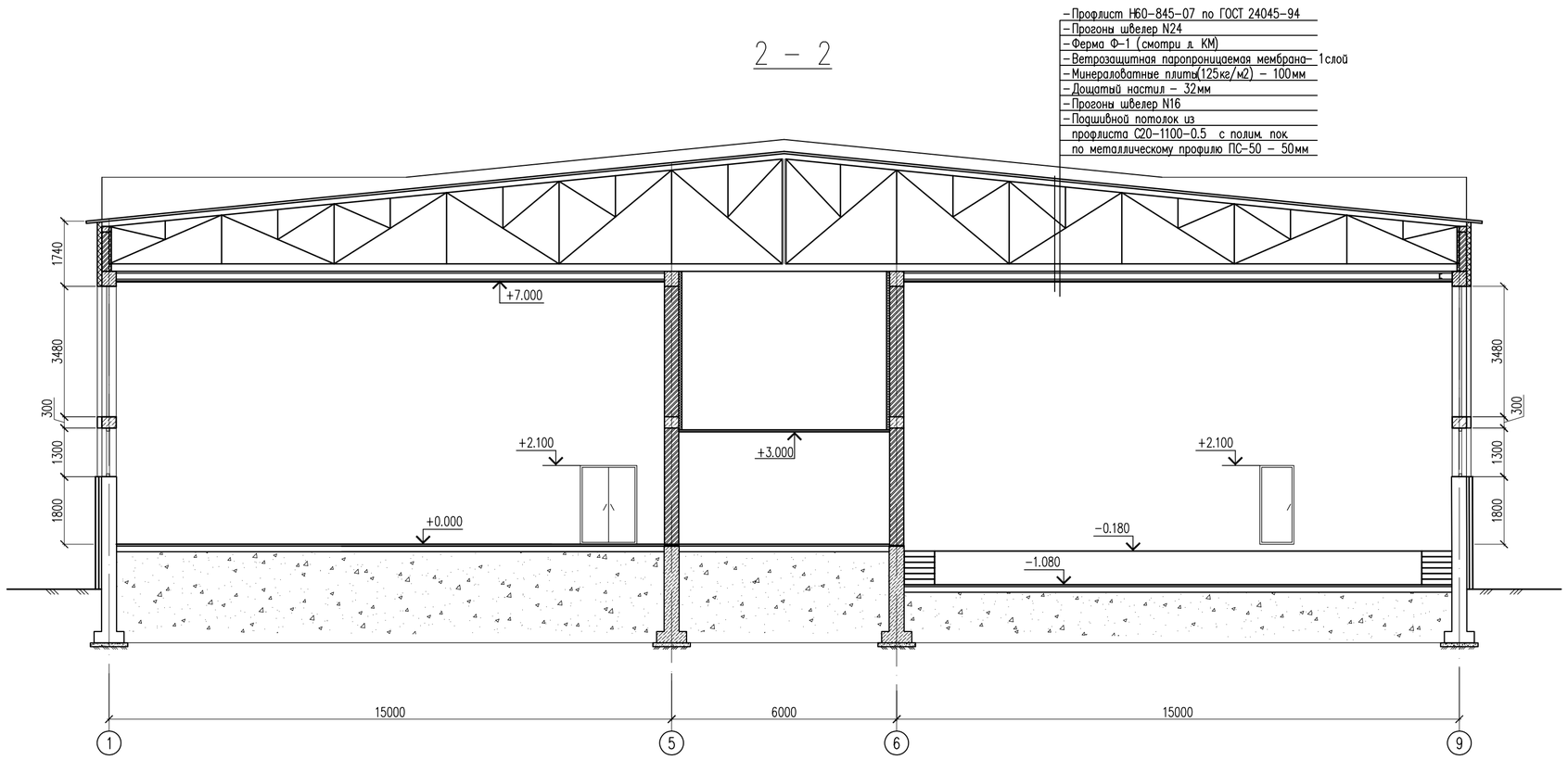

3 – 3

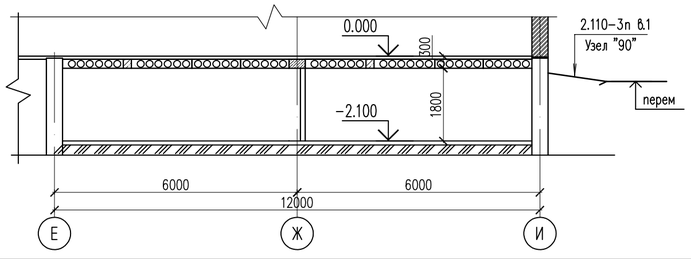

Примечание:

1. В оси 5,6 в отметке +3.000–:–+7.200м утеплить внутренних стен расход учтен см.л.12.

						55–2021–АС
						Строительство сельского клуба в с. Кушум, район Байтерек ЗКО
Изм.	Кол.уч	Лист	N док.	Подпись	Дата	
ГИП						Сельский клуб — Стадия: РП; Лист: 8; Листов:
Проверил						
Разработал						Разрез 2–2, 3–3. — ТОО "Строй–проект–инвентаризация" г. Шымкент – 2021г.
Н. Контр.						

Копировал Формат А4–3

Согласовано: Раздел ВК, Раздел ЭС, Раздел ОВ, Раздел ГП, Раздел ТХ, Раздел НСС

Взам. инв.N | Подп. дата | Инв.N подл.

Спецификация элементов заполнения оконных и дверных проемов

Марка, поз.	Обозначение	Наименование	Кол-во на этаж			Масса ед.,кг.	Примечание
			тех эт.	на отм. 0.000	Всего		
		Оконные блоки					
ОК-1	ГОСТ 30674-99	ОП В2 1700х1810h (4М1-16-4М1) 2 элементное с форточкой, моск.сеткой 1,02м2	–	10	10		из ПВХ
ПД-1	ГОСТ 30674-99	Подоконник белый ПД-1 34х250х1910		10	10		из ПВХ
ОК-2	ГОСТ 30674-99	ОП В2 1700х1510 (4М1-16-4М1) 2 элементное.	–	4	4		из ПВХ
ПД-1	ГОСТ 30674-99	Подоконник белый ПД-1 34х250х1610	–	4	4		из ПВХ
ОК-3	ГОСТ 30674-99	ОП В2 1700х1210 (4М1-16-4М1) 2 элементное.	–	3	3		из ПВХ
ПД-1	ГОСТ 30674-99	Подоконник белый ПД-1 34х250х1610	–	3	3		из ПВХ
ОК-4	ГОСТ 30674-99	ОП В2 3480х1510 (4М1-16-4М1) 2 элементное.	–	12	12		из ПВХ
ОК-5	ГОСТ 30674-99	ОП В2 1300х1510 (4М1-16-4М1) 2 элементное.	–	12	12		из ПВХ
ОК-6	ГОСТ 30674-99	ОП В2 610х610 (4М1-16-4М1) 2 элементное.	–	1	1		из ПВХ
ОК-7	ГОСТ 30674-99	ОП В2 610х910 (4М1-16-4М1) 2 элементное.	–	1	1		из ПВХ
		Заглушки торцевые для подоконников из ПВХ		34	34		
	ГОСТ 14918-80*	Сливы из оцинкованной кровельной стали толщ. 0,7мм шириной 250мм					62.5 п.м.
		Наружные дверные блоки					
ДСН-1	ГОСТ 31173-2003	ДСН.А.ДП.ПР.Пра.Н.Псп. М3.0 2100х1500	–	4	4		степень огнестойкости EI60
Ф-1	Серия 1.136-12 в.1	Фрамуга ФН 03-14*	–	4	4		
ДСН-2	ГОСТ 31173-2003	ДН 21-9	–	1	1		степень огнестойкости EI60
ДСН-3	ГОСТ 31173-2003	ДСН 16-9ГЛ	3	–	3		степень огнестойкости EI60
		Внутренние дверные блоки					
Д-1	ГОСТ 6629-88	ДГ 21-15		1	1		
Д-2	ГОСТ 6629-88	ДГ 21-12		3	3		
Д-3	ГОСТ 6629-88	ДГ 24-20		1	1		
Д-4	ГОСТ 6629-88	ДГ 21-9		15	15		
Д-5	ГОСТ 6629-88	ДГ 21-10		2	2		
Д-6	ГОСТ 6629-88	ДГ 21-8		12	12		
		Витражи					
В-1	ГОСТ 21519-2003	5620-3050 (СПО 4М1-12-4М1)	–	1	1		
В-2	ГОСТ 21519-2003	2150-3050 (СПД 4М1-14Ar-4М1-14Ar-И4)	–	2	2		
В-3	ГОСТ 21519-2003	3220-2600 (СПО 4М1-12-4М1)	–	1	1		

1. Двери поз. 10, 11 – бескоробочные, устанавливаются в санузлах.
2. Подоконные доски – пластиковые.
3. Схемы заполнения оконных проемов смотреть на листе АС-10.
4. Все двери на путях эвакуации открываются наружу.

Согласовано: Раздел ВК, Раздел ЭС, Раздел ОВ

Согласовано: Раздел ГП, Раздел ТХ, Раздел НСС

Взам. инв.N | Подп. дата | Инв.N подл.

Изм.	Кол.уч	Лист	N док.	Подпись	Дата
ГИП					
Проверил					
Разработал					
Н. Контр.					

55-2021-АС

Строительство сельского клуба в с. Кушум, район Бәйтерек ЗКО

Сельский клуб	Стадия	Лист	Листов
	РП	9	

Спецификация элементов заполнения оконных и дверных проемов

ТОО "Строй-проект-инвентаризация" г. Шымкент – 2021г.

Копировал Формат А3

ОК-1

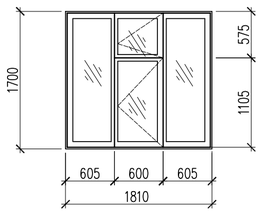

ОК-2

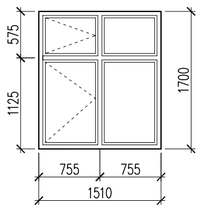

ОК-3

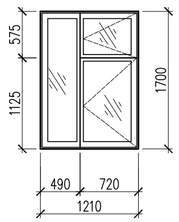

Витраж В-1

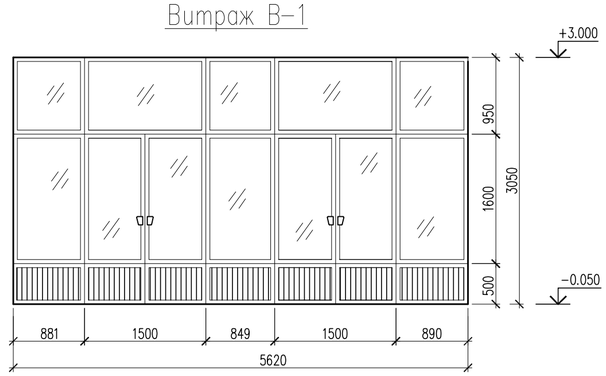

Схема структурного обозначения оконных блоков

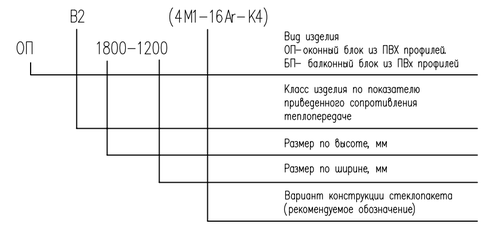

1. Дверные блоки из поливинилхлоридных профилей выполняются в соответствии требо-ваниями ГОСТ 30970-2002. Для изготовления дверных блоков применяются поливинил-хлоридные профили с толщиной стенок класса А по ГОСТ 30673.

Наружные глухие и усиленные двери выполняются в соответствии с эксплуатационными характеристиками прочности группы А – п.4.3.1 – 4.3.4 ГОСТ 30970-2002 – по сопротивлению статическим нагрузкам, эксплуатационным динамическим нагрузкам, удару неупругим мягким телом массой 30 кг;

Непрозрачные заполнения полотен дверных блоков (филенки) изготавливаются из трехслойных панелей, состоящих из пластиковых облицовочных листов с заполнением однослойными панелями из вспененного жесткого ПВХ, толщиной 16 мм, с сопротивлением теплопередаче R=0.80 м2ХОС/Вт, с наружным и внутренним уплотнением.

2. Оконные блоки из поливинилхлоридных профилей выполняются в соответствии с требованиями ГОСТ 30674-99.

Поливинилхлоридные профили изготавливаются из жесткого непластифицированного, модифицированного на высокую ударную вязкость и стойкость к климатическим воздействиям поливинилхлорида, и должны отвечать требованиям ГОСТ 30673, а также техническим условиям на конкретные системы профилей, утвержденных в установленном порядке.

В качестве светопрозрачного заполнения применяются упрочненные виды стекол:

– армированное или закаленное стекло по ГОСТ 30698. Допускается применение двухкамер-ных стеклопакетов без заполнения и с заполнением инертным газом, с сопротивлением теплопередаче R=0.53 м2ХОС/Вт.

Монтаж витражей, окон и дверей должен осуществляться специализированными строительными фирмами.

Оконные блоки выполняются с поворотными устройствами, обеспечивающими естественное проветривание помещений.

Сливы оконных проемов выполнить из оцинкованной стали t= 0.7мм.

Подоконные доски из поливинилхлоридных профилей.

Размеры оконных блоков и витражей уточняются по месту.

Витражи выполняются из поливинилхлоридных четырехкамерных профилей из жесткого непластифицированного модифицированного на высокую ударную вязкость и стойкость к климатическим воздействиям поливинилхлорида белого цвета и должны отвечать требованиям ГОСТ 30673-99 и техническим условиям на конкретные системы профилей, утвержденных в установленном порядке.

Профили изделий витражей усиливают металлическими стальными вкладышами с антикоррозионным покрытием с толщиной стенок не менее 2,0мм.

Монтаж витражей должен осуществляться специализированными строительными фирмами. Окончание монтажных работ должно подтверждаться актом сдачи-приемки, включающим в себя гарантийные обязательства производителя работ.

В качестве светопрозрачного заполнения применяются двухкамерные стеклопакеты по ГОСТ 24866-99.

ОК-4

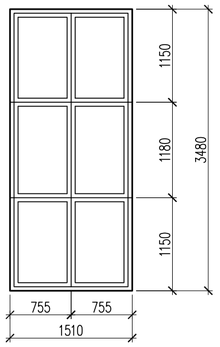

ОК-5

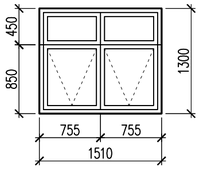

ОК-7

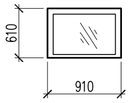

ОК-6

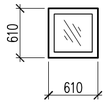

Витраж В-2

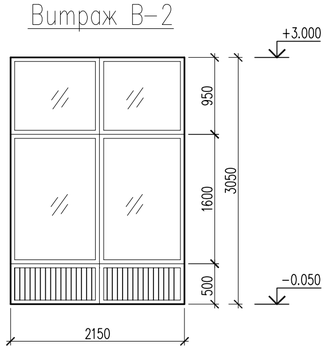

Витраж В-3

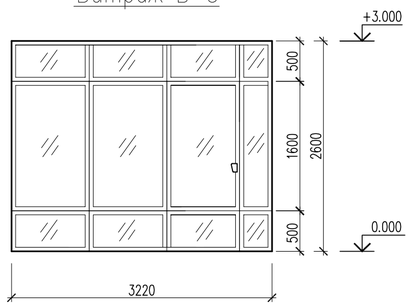

						55-2021-АС
Изм.	Кол.уч	Лист	N док.	Подпись	Дата	Строительство сельского клуба в с. Кушум, район Бәйтерек ЗКО
ГИП						Сельский клуб — Стадия: РП; Лист: 10; Листов:
Проверил						
Разработал						ОК-1, ОК-2, ОК-3, ОК-4, ОК-5, ОК-6, ОК-7. Витраж В-1. В-2. В-3. — ТОО "Строй-проект-инвентаризация" г. Шымкент – 2021г.
Н. Контр.						

Копировал Формат А4-3

Согласовано	
Раздел ВК	
Раздел ЭС	
Раздел ОВ	
Раздел ГП	
Раздел ТХ	
Раздел НСС	

Взам. инв.N | Подп. дата | Инв.N подл.

Ведомость внутренней отделки помещений

Наименование или номер помещения	Потолок		Стены и перегородки		Низ стен или перегородок (панель)		
	Площ.	Вид отделки	Площ.	Вид отделки	Площ.	Вид отделки	Высота
на отм.-1.900							
1,2,3	62.83	Затирка швов между панелями цем-известковым раствором. Известковая окраска 2раза	96.20	Известковая окраска за 2 раза			
План этажа на отм. 0.000							
6,7,24,25	354.04	Выравнивание Шпатлевка "Левкас" Улучшенная Водоэмульсионная окраска	614.47	Улучшенная штукатурка Выравнивание Шпатлевка "Левкас" Улучшенная Водоэмульсионная окраска			
1,2,3,4,5,8,14, 15,16,17,18,21,26, 27,28,31,39,40	725.85	Выравнивание Шпатлевка "Левкас" Улучшенная Водоэмульсионная окраска	1246.98	Улучшенная штукатурка Выравнивание Шпатлевка "Левкас"	568.97	Улучшенная окраска масляными красками за 2 раза	h=1800
			678.01	Улучшенная Водоэмульсионная окраска			
9,10,11,12,13 19,20,22,23,29,30, 32,33,34,35,36,37,38	133.12	Выравнивание Шпатлевка "Левкас" Улучшенная Водоэмульсионная окраска	521.66	Улучшенная штукатурка	302.36	Облицовка керамической плиткой на клею	h=1800
			219.30	Выравнивание Шпатлевка "Левкас" Улучшенная Водоэмульсионная окраска			

Сп-1 М 1:50

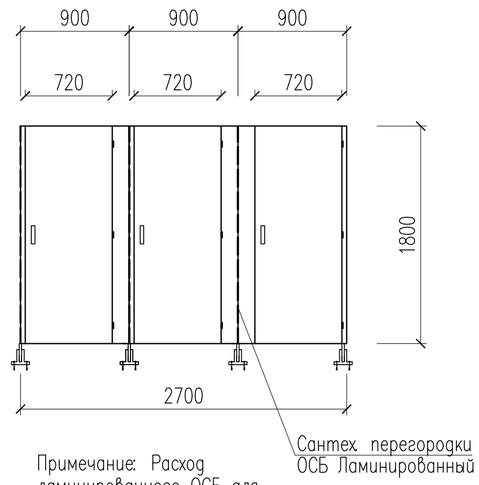

Примечание: Расход ламинированного ОСБ для сан. тех перегородок и дверей
S=8.6 м2

Согласовано
Раздел ВК
Раздел ЭС
Раздел ОВ
Согласовано
Раздел ГП
Раздел ТХ
Раздел НСС

Взам. инв.N
Подп. дата
Инв.N подп.

Изм.	Кол.уч	Лист	N док.	Подпись	Дата
ГИП					
Проверил					
Разработал					
Н. Контр.					

55-2021-АС

Строительство сельского клуба в с. Кушум, район Бәйтерек ЗКО

Сельский клуб

Стадия	Лист	Листов
РП	11	

Ведомость отделки помещений. Сп-1 М 1:50.

ТОО "Строй-проект-инвентаризация"
г. Шымкент - 2021г.

Копировал Формат А3

Узел 1

Верх окна. Вертикальный разрез

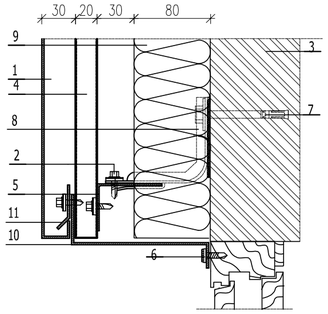

1. Фасадные кассеты
2. Саморез СМЭШ2-4,8х28 с прокладкой из ЭПДМ-резины
3. Несущая стена
4. Крепежный профиль шляпный КПШ 50/3 (промежуточный вертикальный) или крепежный профиль шляпный КПШ 90/3 (оновной вертикальный)
5. Крепежный профиль Г-образный КПГ/3 (основной горизонтальный)
6. Саморез СМЭИЗ-4.8х20 с прокладкой с ЭПДМ-резины
7. Анкерный болт
8. Кронштейн ККУ-90-2 с шайбой и паронитовой прокладкой
9. Теплоизоляция
10. Нащельник
11. Планка начальная фасадной панели ПНФП/2
12. Ветрозащитная пленка "ИЗОСПАН-А"

Узел 2

Низ окна. Вертикальный разрез.

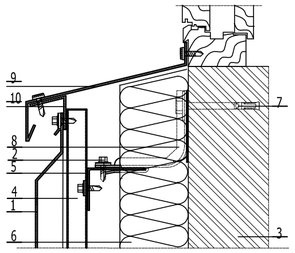

1. Фасадные кассеты
2. Саморез СМЭШ2-4,8х28 с прокладкой из ЭПДМ-резины
3. Несущая стена
4. Крепежный профиль шляпный КПШ 50/3 (промежуточный вертикальный) или крепежный профиль шляпный КПШ 90/3 (оновной вертикальный)
5. Крепежный профиль Г-образный КПГ/3 (основной горизонтальный)
6. Теплоизоляция
7. Анкерный болт
8. Кронштейн ККУ-90-2 с шайбой и паронитовой прокладкой
9. Оконный отлив
10. Костыль
11. Ветрозащитная пленка "ИЗОСПАН-А"

Узел 3

Наружный угол. Горизонтальный разрез.

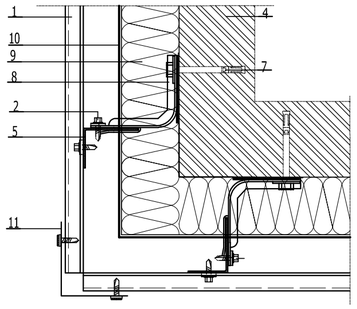

1. Фасадные кассеты
2. Саморез СМЭШ2-4,8х28 с прокладкой из ЭПДМ-резины
4. Несущая стена
5. Крепежный профиль Г-образный КПГ/3 (основной горизонтальный)
7. Анкерный болт
8. Кронштейн КК-80-1,2 с шайбой и паронитовой прокладкой
9. Теплоизоляция
10. Ветрозащитная пленка "ИЗОСПАН-А"
11. Фасонное изделие ФИ 8

Узел 4

Боковая часть окна. Горизонтальный разрез.

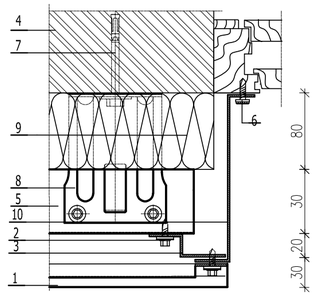

1. Фасадные кассеты
2. Саморез СМЭШ2-4,8х28 с прокладкой из ЭПДМ-резины
3. Крепежный профиль Z-образный КПZ/3 (вертикальный для примыканий)
4. Несущая стена
5. Крепежный профиль Г-образный КПГ/3 (основной горизонтальный)
6. Саморез СМЭИЗ-4.8х20 с прокладкой с ЭПДМ-резины
7. Анкерный болт
8. Кронштейн ККУ-90-2 с шайбой и паронитовой прокладкой
9. Теплоизоляция
10. Нащельник
11. Ветрозащитная пленка "ИЗОСПАН-А"

Узел 5.

Вертикальный разрез

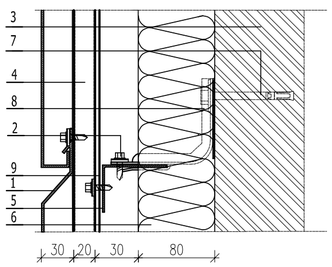

1. Фасадные кассеты
2. Саморез СМЭШ2-4,8х28 с прокладкой из ЭПДМ-резины
3. Несущая стена
4. Крепежный профиль шляпный КПШ 50/3 (промежуточный вертикальный) или крепежный профиль шляпный КПШ 90/3 (оновной вертикальный)
5. Крепежный профиль Г-образный КПГ/3 (основной горизонтальный)
6. Теплоизоляция
7. Анкерный болт
8. Кронштейн ККУ-L-2 с шайбой и паронитовой прокладкой
9. Ветрозащитная пленка "ИЗОСПАН-А"

Узел 6

Основной вертикальный стык панелей

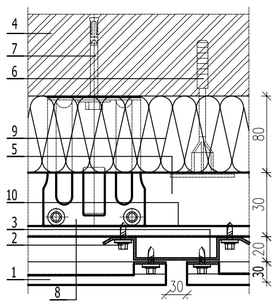

1. Фасадные кассеты
2. Саморез СМЭШ2-4,8х28 с прокладкой из ЭПДМ-резины
3. Крепежный профиль шляпный КПШ 90/3 (оновной вертикальный)
4. Несущая стена
5. Крепежный профиль Г-образный КПГ/3 (основной горизонтальный)
6. Дюбель крепления теплоизоляции
7. Анкерный болт
8. Кронштейн ККУ-90-2 с шайбой и паронитовой прокладкой
9.Теплоизоляция
10. Ветрозащитная пленка "ИЗОСПАН-А"

Узел 7

Крепление на промежуточной опоре

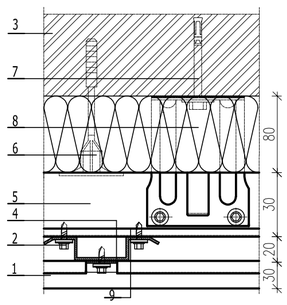

1. Фасадные кассеты
2. Саморез СМЭШ2-4,8х28 с прокладкой из ЭПДМ-резины
3. Несущая стена
4. Крепежный профиль шляпный КПШ 50/3 (вертикальный промежуточный)
5. Крепежный профиль Г-образный КПГ/3 (основной горизонтальный)
6. Теплоизоляция
7. Анкерный болт
8. Кронштейн ККУ-90-2 с шайбой и паронитовой прокладкой
9. Ветрозащитная пленка "ИЗОСПАН-А"

Спецификация материалов

Поз.	Обозначение	Наименование	Кол.	Масса ед., кг.	Примеч.
		Теплоизоляция ISOVER OL-E толщ. 80мм $м^2$			1293.90

Согласовано

Раздел ВК | Раздел ЭС | Раздел ОВ

Согласовано

Раздел ГП | Раздел ТХ | Раздел НСС

Взам. инв.N | Подп. дата | Инв.N подл.

Изм.	Кол.уч	Лист	N док.	Подпись	Дата	55-2021-АС		
						Строительство сельского клуба в с. Кушум, район Байтерек ЗКО		
ГИП						Сельский клуб	Стадия	Лист	Листов
Проверил							РП	12	
Разработал									
						Узлы 1,2,3,4,5,6. Спецификация материалов.	ТОО "Строй-проект-инвентаризация" г. Шымкент - 2021г.	
Н. Контр.								

Копировал | Формат А2

Металлическая решетка МР-1

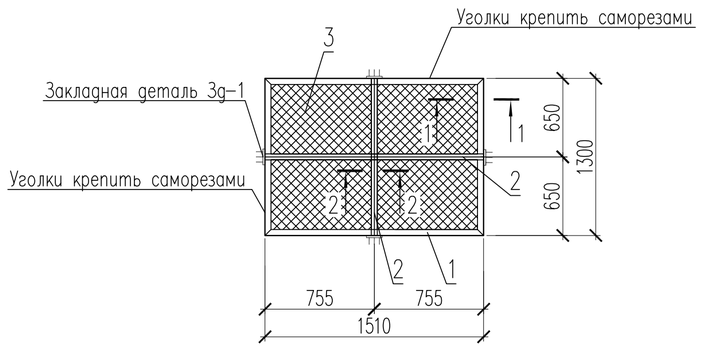

Спецификация конструктивных элементов

Поз.	Обозначение	Наименование	Кол.	Масса ед., кг.	Примеч.
		Металлическая решетка МР-1	1	54.02	
Зд-1	Серия 1.400-15	МН 118-6 шт.	4	3.9	15,6
1	ГОСТ 8509-93	Уголок 40х40х5 ГОСТ 8509-93 / С235 ГОСТ 27772-88* м.п.	5.62	2.98	16.75
2	ГОСТ 8510-86*	Уголок 40х25х5 ГОСТ 8510-86* / С235 ГОСТ 27772-88* м.п.	5.62	2.37	13.32
3	ГОСТ 5336-80	Сетка 20-ОБ, м2	1.96	3.0	5.88
4	ГОСТ 5781-82*	ø6 А-I м.п.	11.24	0.22	2.47

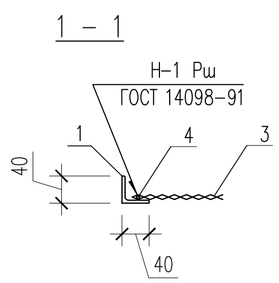

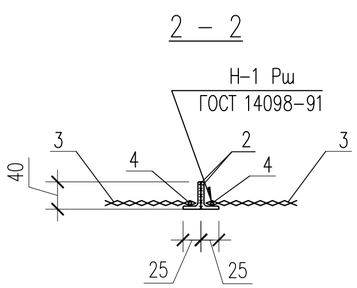

1. Все металические стойки полировать под цвет ПВХ окна.
2. В спецификации дан расход на 1 металлическую решетку.
3. Общее количество металлических решеток смотреть на листе АС-9.

Изм.	Кол.уч	Лист	N док.	Подпись	Дата	55-2021-АС
						Строительство сельского клуба в с. Кушум, район Бәйтерек ЗКО
ГИП						Сельский клуб — Стадия: РП; Лист: 13; Листов:
Проверил						
Разработал						Металлическая решетка МР-1. Спецификация конструктивных элементов. — ТОО "Строй-проект-инвентаризация" г. Шымкент – 2021г.
Н. Контр.						

Копировал Формат А3

Согласовано: Раздел ВК, Раздел ЭС, Раздел ОВ, Раздел ГП, Раздел ТХ, Раздел НСС

Взам. инв.N | Подп. дата | Инв.N подл.

Ограждение радиаторов ОГР-1

Общий вид ОГР-1

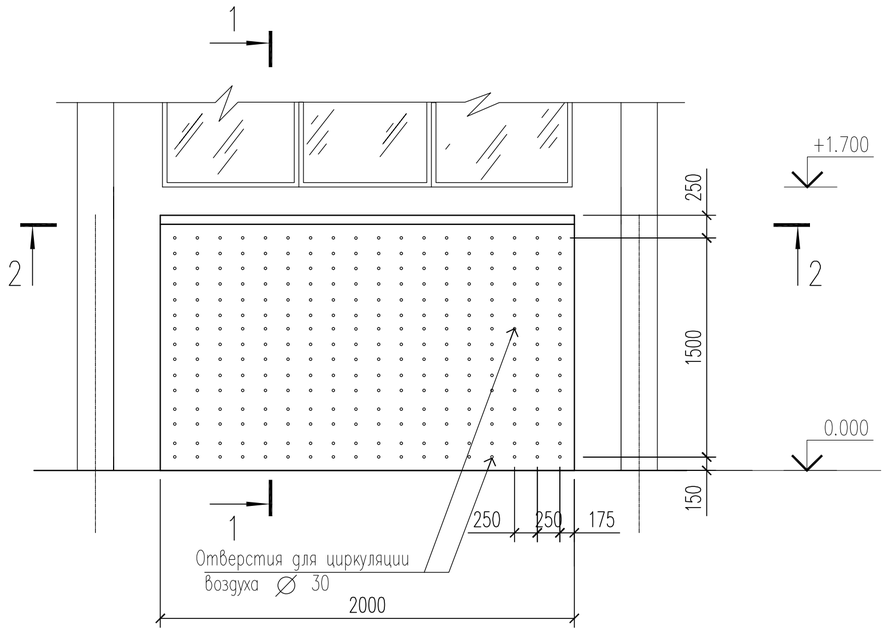

1 – 1

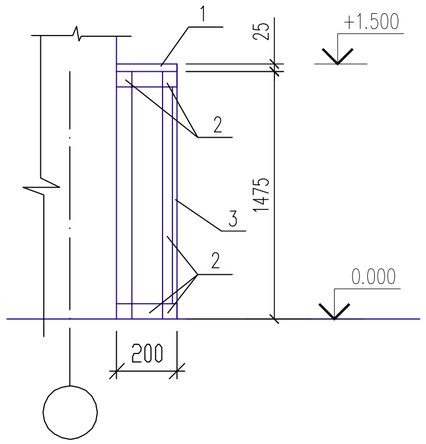

Спецификация на ограждение радиаторов

N п-п	Наименование	Сечение мм	Длина мм	Кол.	Объем $м^3$
1	Доска обшивная	25x200	2000		0,01
2	Брус п.м.	50x50	12,9 п.м.		0,032
3	Твердые породы. Покрыть лаком за 2 раза	Шпон 10x1375	1850		0,025
4	Доска обшивная	10x200	1500	2	0,006

2 – 2

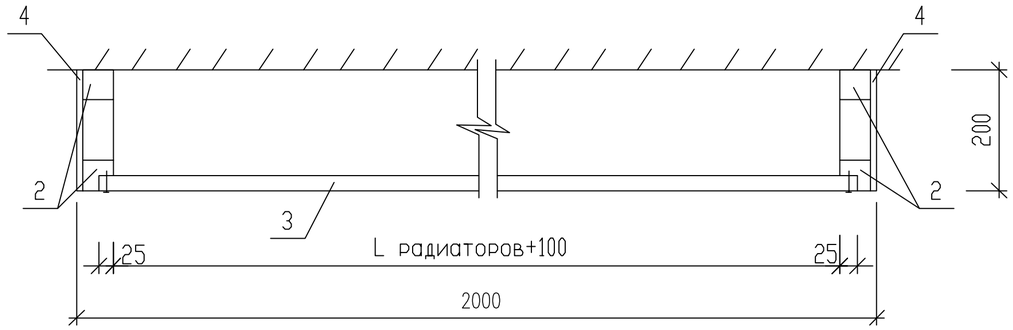

Каркас ограждения ОГР-1

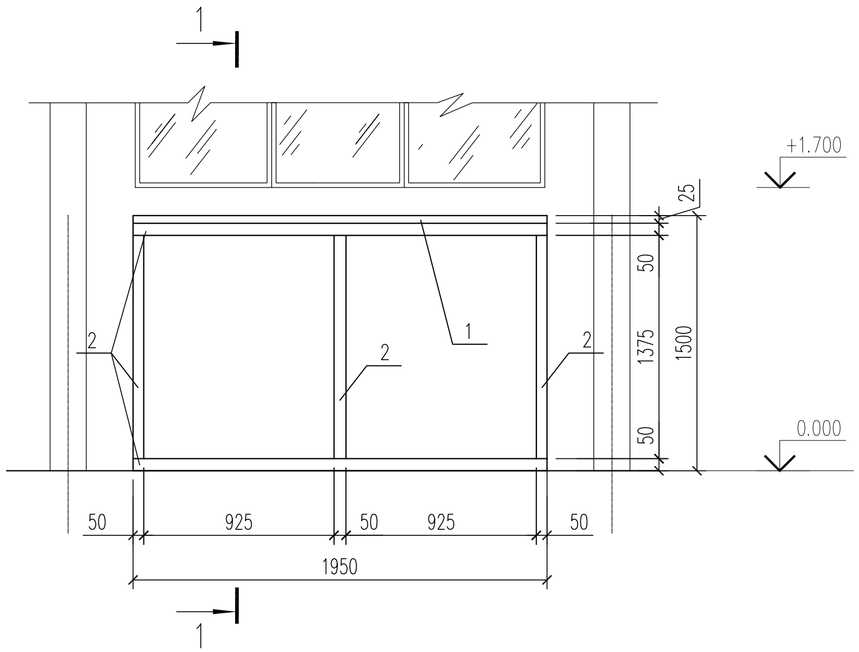

2. Ограждение радиаторов устанавливается в спортзале.
3. В спецификации дан расход на 1 устройство 1 ограждений
4. Общее количество ОГР-1 – 24шт.
5. Облицовка шпоном из твердых пород древесины (покрыть лаком за 2 раза)

Изм.	Кол.уч	Лист	N док.	Подпись	Дата	55-2021-АС		
						Строительство сельского клуба в с. Кушум, район Бәйтерек ЗКО		
ГИП						Сельский клуб	Стадия	Лист	Листов
Проверил							РП	14	
Разработал									
						Спортзал. Узлы крепления спортивного инвентаря.	ТОО "Строй-проект-инвентаризация" г. Шымкент – 2021г.	
Н. Контр.								

Копировал Формат А3

Согласовано
Раздел ВК
Раздел ЭС
Раздел ОВ
Согласовано
Раздел ГП
Раздел ТХ
Раздел НСС

Взам. инв.N
Подп. дата
Инв.N подл.

Кладочный план на отм 0.000

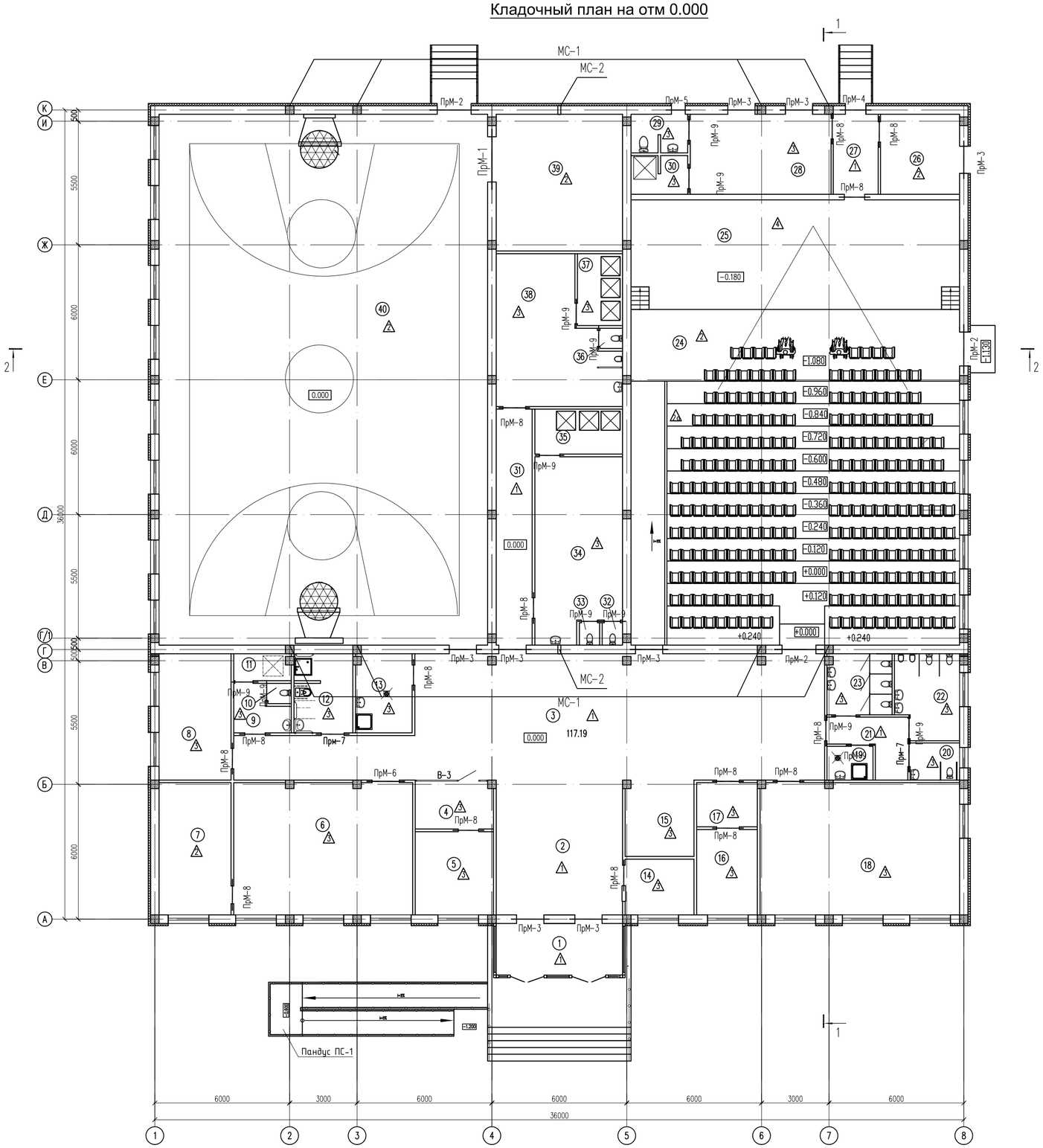

Спецификация материалов

Поз	Обозначение	Наименование	Кол.	Масса ед.,кг.	Примечание кг.
Км-1	см.данный лист АС-23	Колонна монолитная Км-1	20	157.06	3141.20
СГ-1	Серия 2.130-6с в. 1	Сетка СГ-1 п.м.	1792.67	0.75	1344.50
СГ-2	см.данный лист АС-24,25.	Сетка СГ-2 п.м.	525.5	0.32	168.16
ПО-1	см.данный лист АС-18....23	Пояс обвязки ПО-1 п.м.	240	9.74	2337.60
ПО-2	см.данный лист АС-18....23	Пояс обвязки ПО-2 п.м.	117.75	9.02	1062.11
ПО-3	см.данный лист АС-18....23	Пояс обвязки ПО-3 п.м.	96	10.04	963.84
МС-1	см.данный лист АС-18....23	Сердечник МС-1 п.м.	57.6	9.92	571.39
МС-2	см.данный лист АС-18....23	Сердечник МС-2 п.м.	14.4	8.72	125.57
ПрМ-1	см.данный лист АС-24,25	Перемычка монолитная ПрМ-1	1	36.00	36.00
ПрМ-2	см.данный лист АС-24,25	Перемычка монолитная ПрМ-2	3	29.20	87.60
ПрМ-3	см.данный лист АС-24,25	Перемычка монолитная ПрМ-3	8	21.70	173.60
ПрМ-4	см.данный лист АС-24,25	Перемычка монолитная ПрМ-4	1	18.72	18.72
ПрМ-5	см.данный лист АС-24,25	Перемычка монолитная ПрМ-5	1	15.04	15.04
ПрМ-6	см.данный лист АС-24,25	Перемычка монолитная ПрМ-6	1	8.90	8.90
ПрМ-7	см.данный лист АС-24,25	Перемычка монолитная ПрМ-7	2	7.96	15.92
ПрМ-8	см.данный лист АС-24,25	Перемычка монолитная ПрМ-8	17	7.42	126.14
ПрМ-9	см.данный лист АС-24,25	Перемычка монолитная ПрМ-9	12	6.80	81.60
ПрМ-10	см.данный лист АС-24,25	Перемычка монолитная ПрМ-10	2	25.30	50.60

План на отм. -2.100

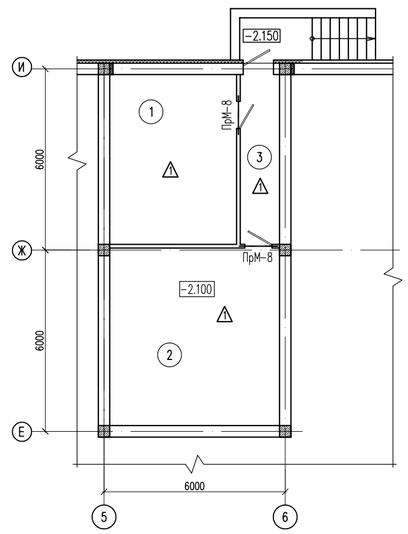

1. Монолитные перемычки замаркированы на л. АС-15...26.
2. Бетонирование монолитных конструкций производить в соответствии с требованиями СН РК 5.03-07-2013.
3. Перед установкой в опалубку отдельные стержни объединить в каркас хомутами при помощи вязальной проволокой 1,5-2,0мм.
4. Снятие опалубки производить при достижении бетоном 70% проектной прочности.

Изм.	Кол.уч	Лист	N док.	Подпись	Дата	55-2021-АС		
						Строительство сельского клуба в с. Кушум, район Байтерек ЗКО		
ГИП						Сельский клуб	Стадия	Лист	Листов
Проверил							РП	15	
Разработал									
Н. Контр.						Кладочный план на отм 0.000	ТОО "Строй-проект-инвентаризация" г. Шымкент - 2021г.	

Копировал Формат А1

Согласовано: Раздел ВК, Раздел ЭС, Раздел ОВ

Согласовано: Раздел ГП, Раздел ТХ, Раздел НС

Взам. инв.N | Подп. дата | Инв.N подл.

Кладочный план на отм +3.000

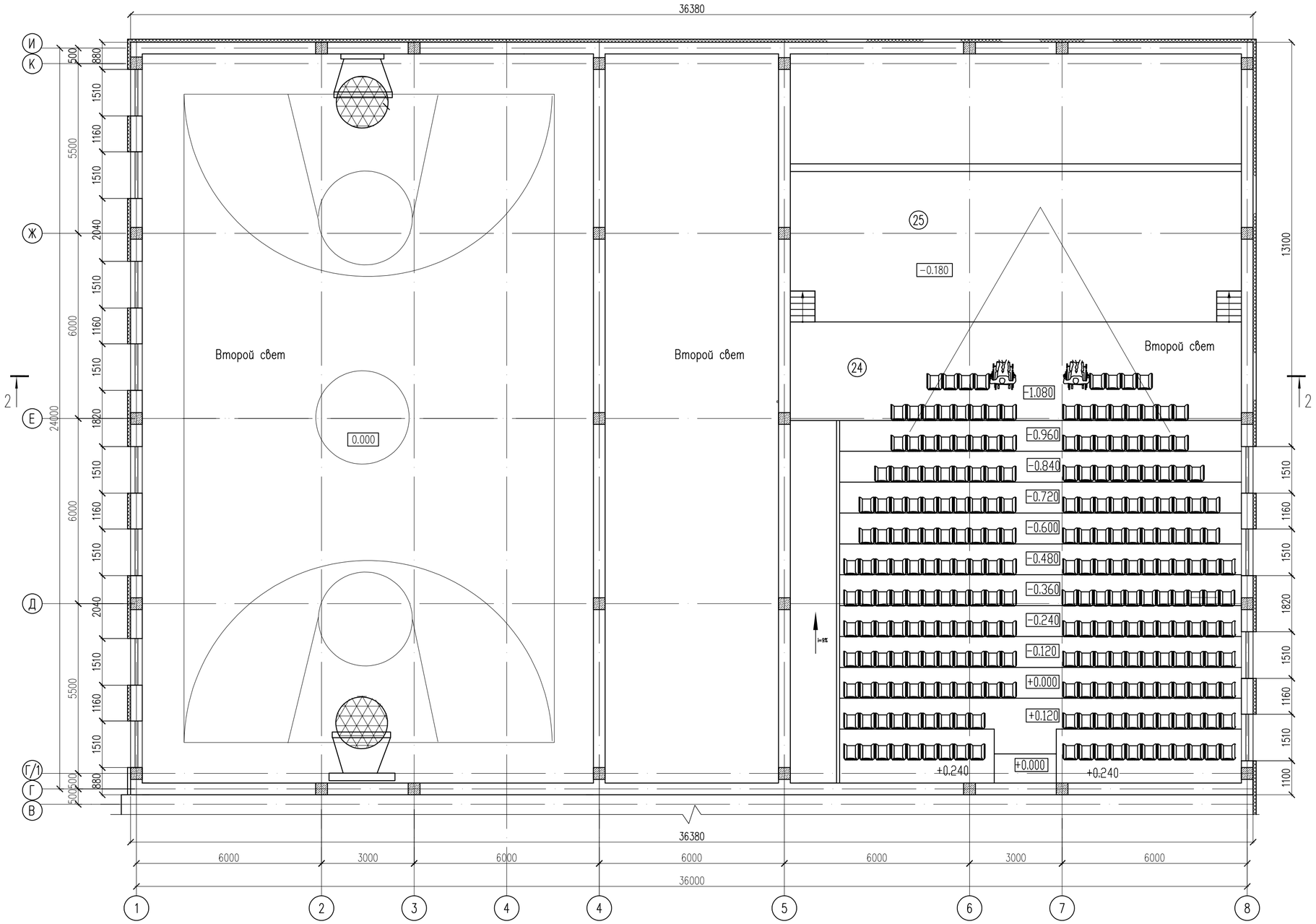

Согласовано	
Раздел ВК	
Раздел ЭС	
Раздел ОВ	

Согласовано	
Раздел ГП	
Раздел ТХ	
Раздел НСС	

Взам. инв.N	
Подп. дата	
Инв.N подл.	

Изм.	Кол.уч	Лист	N док.	Подпись	Дата	55-2021-АС		
						Строительство сельского клуба в с. Кушум, район Байтерек ЗКО		
ГИП						Сельский клуб	Стадия	Лист	Листов
Проверил							РП	16	
Разработал						Кладочный план на отм +3.000	ТОО "Строй-проект-инвентаризация" г. Шымкент - 2021г.	
Н. Контр.								

Копировал Формат А2

Экспликация полов.

Номер помещения	Тип пола	Схема пола или номер узла по серии 2.244-1 в.6	Элементы пола и их толщина	Площадь пола, $м^2$
			План на отм. -2.100	
1.2.3,4.	1	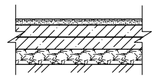 ТД 747	-Покрытие - из бетона класса В15 -20 -Стяжка из цементно-песчанного раствора М150 -40 -Гидроизоляционный слой: мастика битумнорезиновая изоляционная ГОСТ 15836-79 -Стяжка из цементно-песчаного раствора М150 по уклону -20 -Подстилающий слой: бетон кл. В7,5 -80 -Основание-грунт основной Плинтус-бетонные п.м. 56.0м	62.83
			План на отм. +0.000	
1,2,3,21,27,31.	1	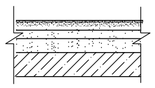 ТД 354	Мозаичные плиты -20 Прослойка и заполнение швов из цементно-песчаного раствора М150 -13 -Гидроизоляционный слой: мастика битумнорезиновая изоляционная ГОСТ 15836-79 Подстилающий слой: бетон кл. В7,5 -80мм Грунт основания с втрамбованным Плинтус -керамический п.м.150,07м	192.65
7,24,26,39,40.	2	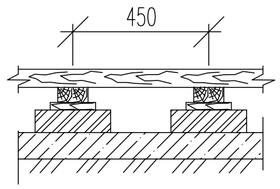 ТД 111	Покрытие-рейки 60х60 -60 мм Лага 100х50 (пролет 1000мм) -50мм Прокладки из доски 150х25х200 по 2слоям пергаминта -25мм Кирпичный столбик 250х75х250 на цементно-песчаном растворе марки М25-75мм -Стяжка из цементно-песчанного раствора М150 -40 -Гидроизоляционный слой: мастика битумнорезиновая изоляционная ГОСТ 15836-79 Грунт основания - (см. примеч. п.4) Плинтус - деревянный с покраской масляными красками -229,6м.	472.71
4,5,6,8,9,10,11, 12,13,14,15,16,17, 18,19,22,23,28, 29,30,32,33, 34,35,36,37,38.	3	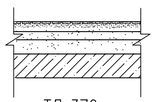 ТД 376	Керамические плитки ГОСТ 6787-89 -11мм Прослойка и заполнение швов из цементно-песчаного раствора марки М150 -14мм -Стяжка из цементно-песчанного раствора М150 -40 -Гидроизоляционный слой: мастика битумнорезиновая изоляционная ГОСТ 15836-79 Подстилающий слой: бетон кл. В7,5 -80мм Грунт основания с втрамбованным щебнем или гравием крупн. 40-60 мм Плинтус -керамический п.м.405,34м	322.60
25	4	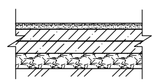 ТД 747	-Покрытие - из бетона класса В15 -20 -Стяжка из цементно-песчанного раствора М150 -40 -Гидроизоляционный слой: мастика битумнорезиновая изоляционная ГОСТ 15836-79 -Стяжка из цементно-песчаного раствора М150 по уклону -20 -Подстилающий слой: бетон кл. В7,5 -80 -Основание-грунт основной Плинтус-бетонные п.м. 56.0м	72.32

Экспликация полов.

Номер помещения	Тип пола	Схема пола или номер узла по серии 2.244-1 в.6	Элементы пола и их толщина	Площадь пола, $м^2$
24	2а	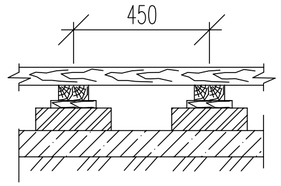 ТД 111	Покрытие-рейки 60х60 -60 мм Лага 100х50 (пролет 1000мм) -50мм Прокладки из доски 150х25х200 по 2слоям пергаминта -25мм Кирпичный столбик 250х75х250 на цементно-песчаном растворе марки М25-75мм -Стяжка из цементно-песчанного раствора М150 -40 -Гидроизоляционный слой: мастика битумнорезиновая изоляционная ГОСТ 15836-79 Подстилающий слой: учтен См.л-50 Грунт основания - (см. примеч. п.4)	170.7

1. Данный лист смотреть с л. АС-15.
2. Цветавую гамму по внутренней отделке выдержать в светлых танах.
3. В покрытии пола использовать плитку светлых тонов.
4. Керамические полы выполнить с плинтусами из керамических плиток, деревянные с плинтусами из деревянные.
5. Отметка пола в санузлах и тамурах не менее 20 мм ниже, чем основного здания
6. Деревянные элементы полов обрабатываются Огнезащитным составом ТХЭФ. Огнезащитная пропитка для дерева КЕДР защита - ППП-2. Предназначен для огнебиозащиты деревянных конструкции внутри помещения всех типов зданий (в том числе II степени огнестойкости) из свежей древесины, либо пропитанных ранее щелочными составами.
7. Согласно требования СП РК 3.02-118-2013 п.4.1.12. типа пола ТД 111 толщина верхнего слоя бруски 55х55мм заменить брусками 60х60мм.

Согласовано: Раздел ВК, Раздел ЭС, Раздел ОВ, Раздел ГП, Раздел ТХ, Раздел НСС

Взам. инв.N | Подп. дата | Инв.N подл.

Изм.	Кол.уч	Лист	N док.	Подпись	Дата	55-2021-АС		
						Строительство сельского клуба в с. Кушум, район Бәйтерек ЗКО		
ГИП						Сельский клуб	Стадия	Лист	Листов
Проверил							РП	17	
Разработал						Экспликация полов.	ТОО "Строй-проект-инвентаризация" г. Шымкент - 2021г.	
Н. Контр.								

Копировал Формат А3

Развертка стен по оси Г

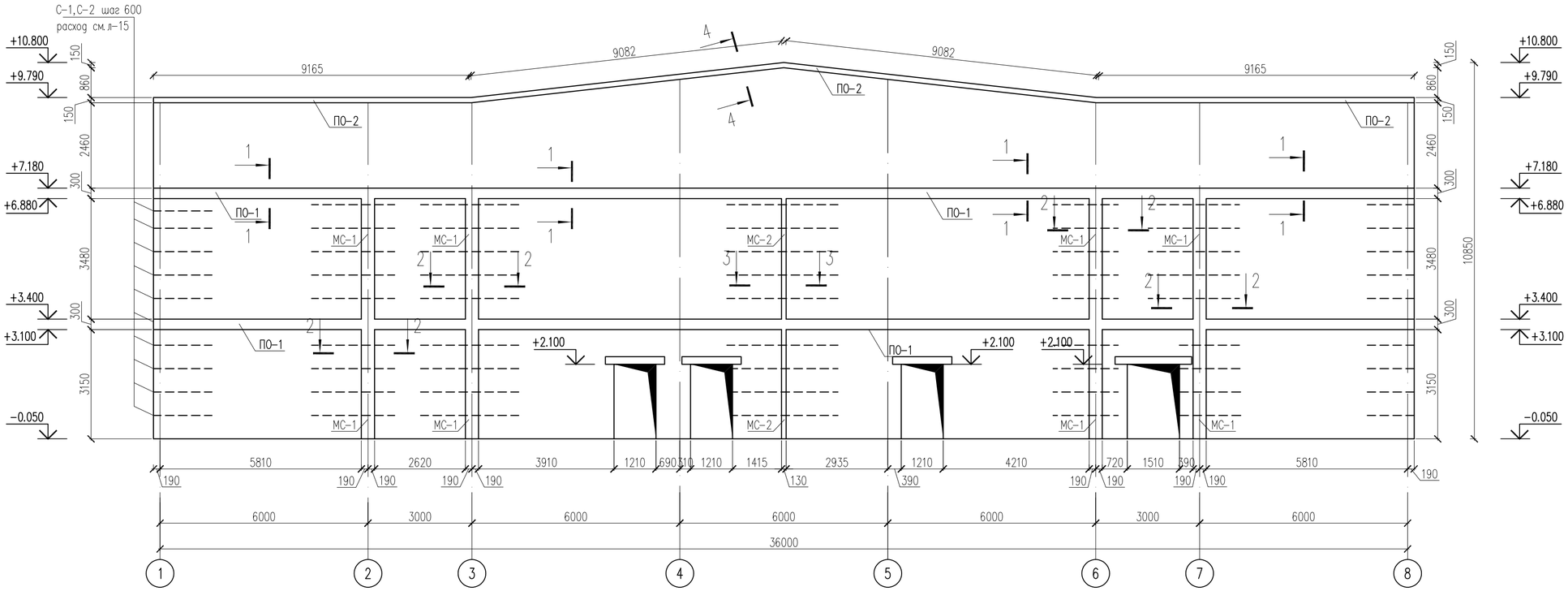

1 – 1
ПО-1

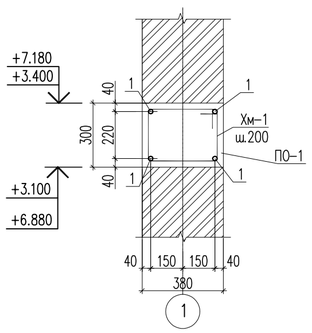

2 – 2
МС-1

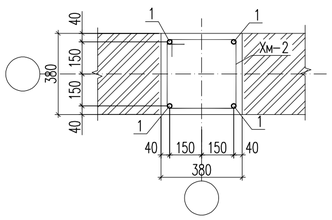

3 – 3
МС-2

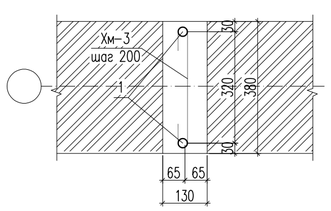

4 – 4
ПО-2

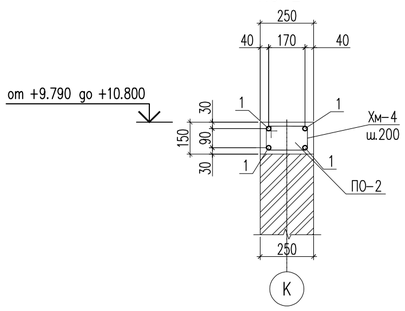

Ведомость деталей

Поз.	Эскиз
Хм-1	410, 330, 240, 320 L=1300мм
Хм-2	410, 410, 320, 320 L=1460мм
Хм-3	20, 340, 70, 70 L=520мм
Хм-4	280, 200, 110, 190 L=780мм

1. Монолитные перемычки замаркированы на л. АС-15,24.
2. Бетанирование монолитных конструкций производить в соответствии с требованиями СН РК 5.03-07-2013.
3. Перед установкой в опалубку отдельные стержни объединить в каркас хомутами при помощи вязальной проволкои 1,5-2,0мм.
4. Снятие опалубки производить при достижении бетоном 70% проектной прочности.

Изм.	Кол.уч	Лист	N док.	Подпись	Дата	55-2021-АС
						Строительство сельского клуба в с. Кушум, район Бәйтерек ЗКО
ГИП						Сельский клуб — Стадия: РП; Лист: 18; Листов:
Проверил						
Разработал						Развертка стен по оси Г. Разрез 1-1,2-2,3-3,4-4. Ведомость деталей.
Н. Контр.						ТОО "Строй-проект-инвентаризация" г. Шымкент - 2021г.

Копировал Формат А2

Согласовано: Раздел ВК, Раздел ЭС, Раздел ОВ

Согласовано: Раздел ГП, Раздел ТХ, Раздел НСС

Взам. инв.N | Подп. дата | Инв.N подл.

Развертка стен по оси К

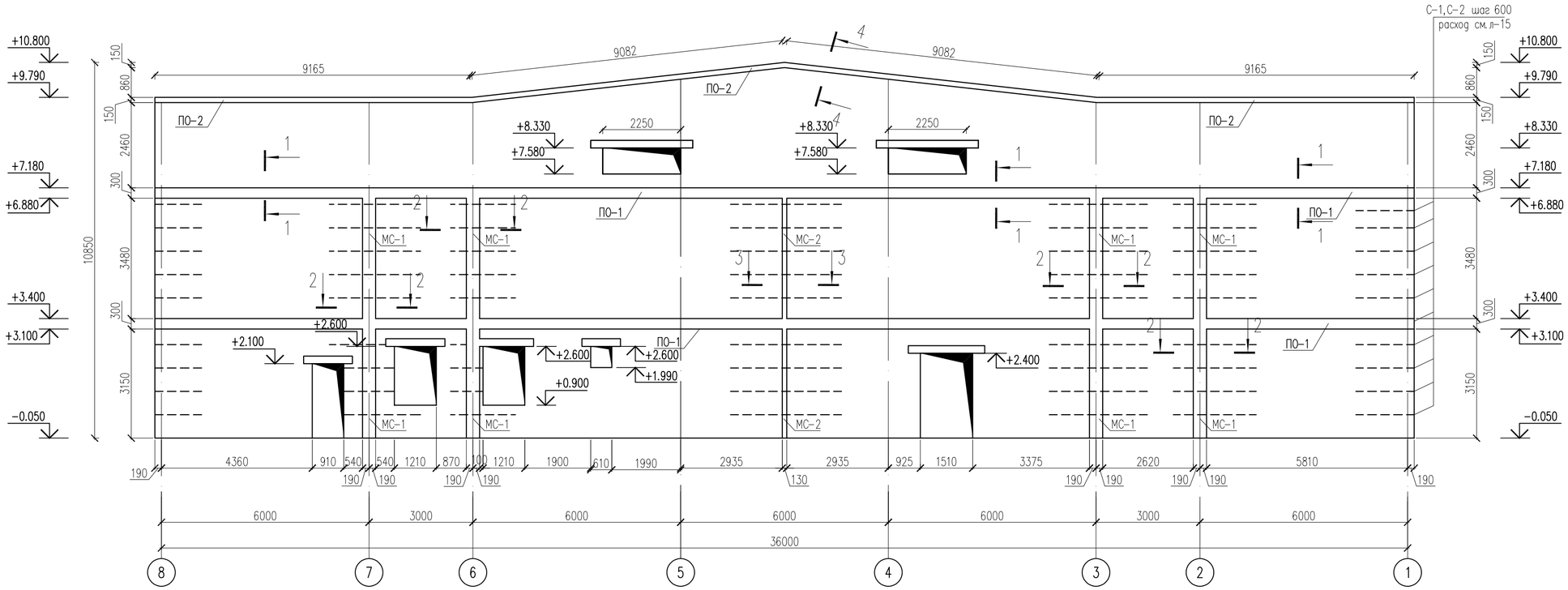

1 – 1
ПО-1

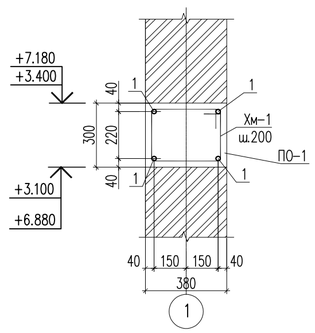

2 – 2
МС-1

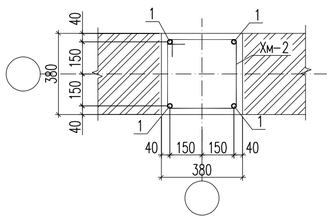

3 – 3
МС-2

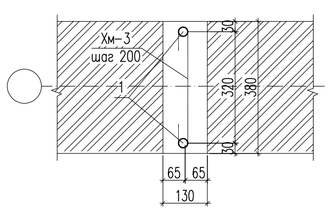

4 – 4
ПО-2

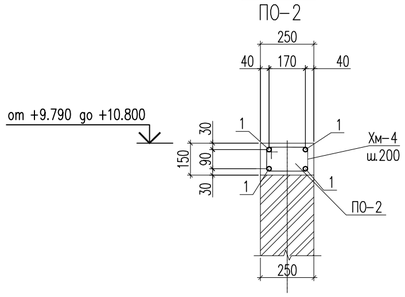

Ведомость деталей

Поз.	Эскиз
Хм-1	410; 330; 240; 320; L=1300мм
Хм-2	410; 410; 320; 320; L=1460мм
Хм-3	340; 20; 70; 70; L=520мм
Хм-4	280; 200; 110; 190; L=780мм

1. Монолитные перемычки замаркированы на л. АС-15,24.
2. Бетанирование монолитных конструкций производить в соответствии с требованиями СН РК 5.03-07-2013.
3. Перед установкой в опалубку отдельные стержни объединить в каркас хомутами при помощи вязальной проволкои 1,5-2,0мм.
4. Снятие опалубки производить при достижении бетоном 70% проектной прочности.

Изм.	Кол.уч	Лист	N док.	Подпись	Дата	55-2021-АС
						Строительство сельского клуба в с. Кушум, район Бәйтерек ЗКО
ГИП						Сельский клуб — Стадия: РП; Лист: 19; Листов:
Проверил						
Разработал						Развертка стен по оси К. Разрез 1-1,2-2,3-3,4-4. Ведомость деталей. — ТОО "Строй-проект-инвентаризация" г. Шымкент – 2021г.
Н. Контр.						

Копировал | Формат А2

Согласовано: Раздел ВК, Раздел ЭС, Раздел ОВ

Согласовано: Раздел ГП, Раздел ТХ, Раздел НСС

Взам. инв.N | Подп. дата | Инв.N подл.

Развертка стен по оси 1

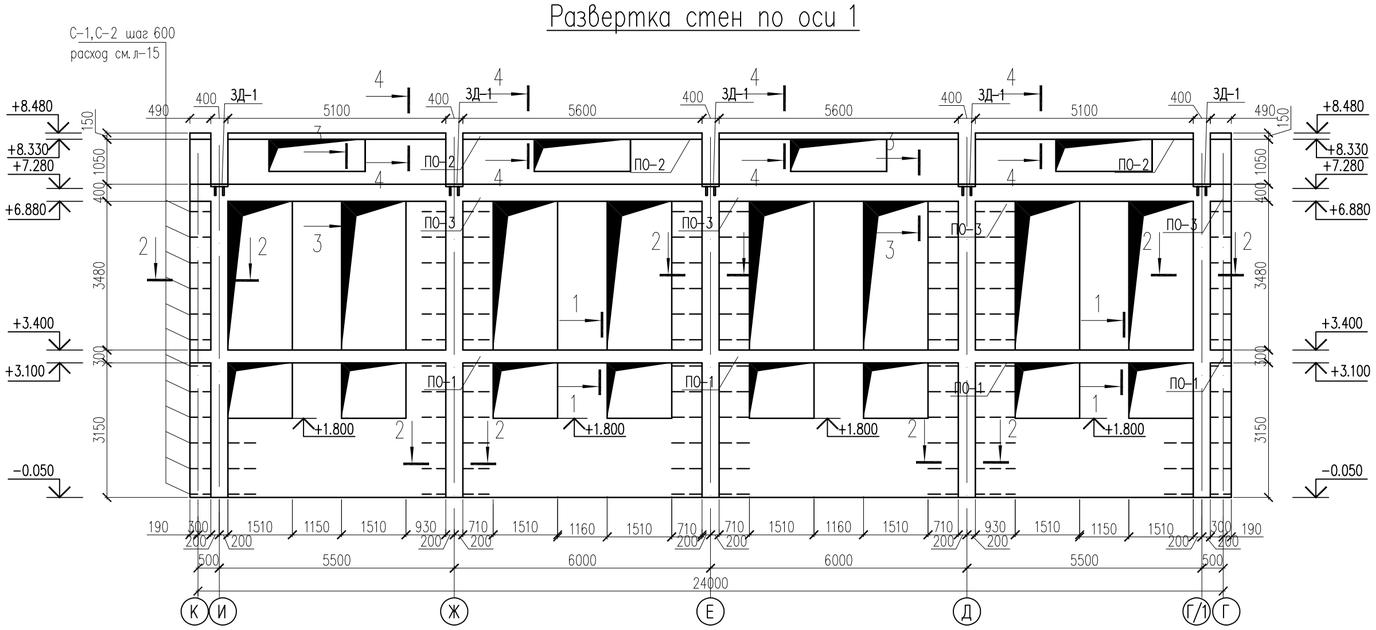

1 – 1
ПО-1

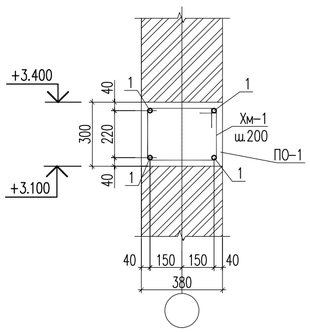

2 – 2
Колонна Км-1

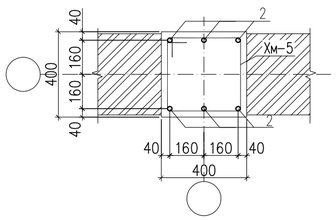

3 – 3
ПО-3

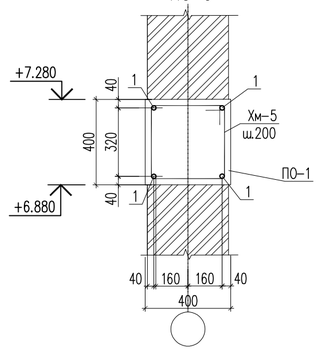

4 – 4
ПО-2

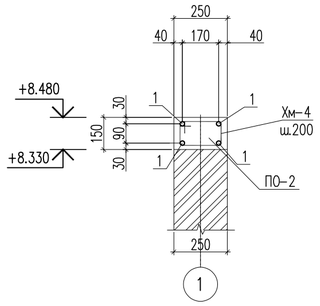

Стыки стержней рабочей арматуры встык, на сварке с накладками в колоннах

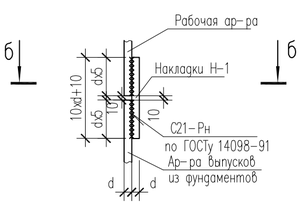

б–б
для угловых стержней

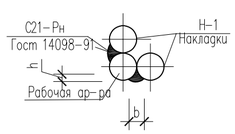

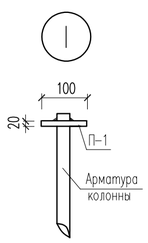

Ведомость деталей

Поз.	Эскиз
Хм-1	410; 330; 240; 320; L=1300мм
Хм-4	280; 200; 110; 190; L=780мм
Хм-5	430; 430; 340; 340; L=1540мм

1. Монолитные перемычки замаркированы на л. АС–15,24.
2. Бетанирование монолитных конструкций производить в соответствии с требованиями СН РК 5.03–07–2013.
3. Перед установкой в опалубку отдельные стержни объединить в каркас хомутами при помощи вязальной проволкои 1,5–2,0мм.
4. Снятие опалубки производить при достижении бетоном 70% проектной прочности.

						55–2021–АС
Изм.	Кол.уч	Лист	N док.	Подпись	Дата	Строительство сельского клуба в с. Кушум, район Бәйтерек ЗКО
ГИП						Сельский клуб — Стадия: РП; Лист: 20; Листов:
Проверил						
Разработал						Развертка стен по оси 1. Колонна Км–1. Разрез 1–1–:–4–4. Ведомость деталей.
Н. Контр.						ТОО "Строй–проект–инвентаризация" г. Шымкент – 2021г.

Копировал Формат А2

Согласовано: Раздел ВК, Раздел ЭС, Раздел ОВ
Согласовано: Раздел ПП, Раздел ТХ, Раздел НСС
Взам. инв.N
Подп. дата
Инв.N подл.

Развертка стен по оси 8

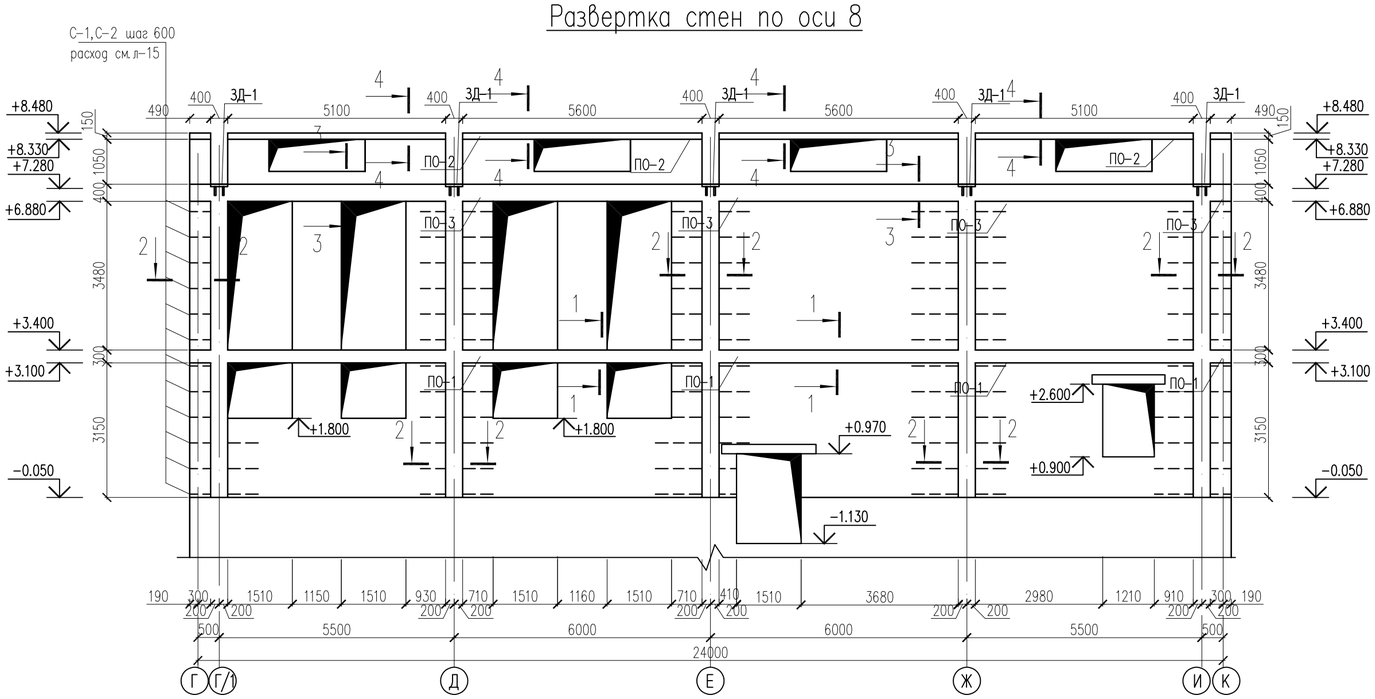

1 – 1
ПО-1

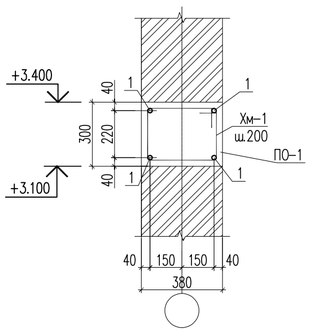

2 – 2
Колонна Км-1

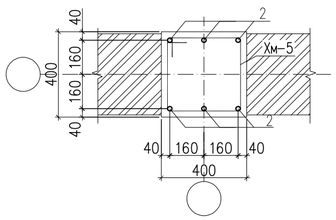

3 – 3
ПО-3

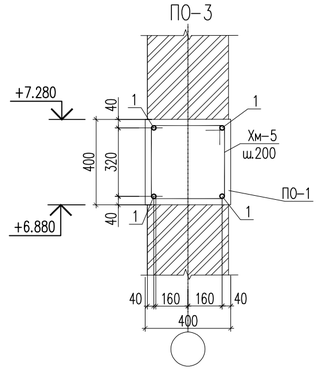

4 – 4
ПО-2

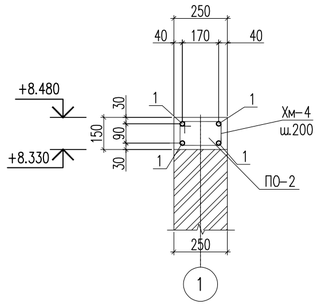

Стыки стержней рабочей арматуры встык, на сварке с накладками в колоннах

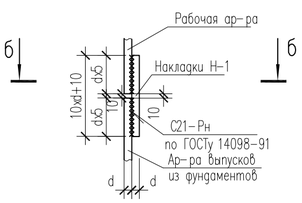

б–б
для угловых стержней

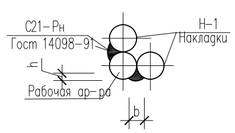

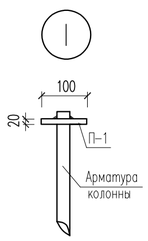

Ведомость деталей

Поз.	Эскиз
Хм-1	410; 330; 240; 320; L=1300мм
Хм-4	280; 200; 110; 190; L=780мм
Хм-5	430; 430; 340; 340; L=1540мм

1. Монолитные перемычки замаркированы на л. АС–15,24.
2. Бетанирование монолитных конструкций производить в соответствии с требованиями СН РК 5.03–07–2013.
3. Перед установкой в опалубку отдельные стержни объединить в каркас хомутами при помощи вязальной проволкои 1,5–2,0мм.
4. Снятие опалубки производить при достижении бетоном 70% проектной прочности.

Изм.	Кол.уч	Лист	N док.	Подпись	Дата	55–2021–АС
						Строительство сельского клуба в с. Кушум, район Бәйтерек ЗКО
ГИП						Сельский клуб — Стадия: РП; Лист: 21; Листов:
Проверил						
Разработал						Развертка стен по оси 8. Колонна Км–1. Разрез 1–1–:–4–4. Ведомость деталей.
Н. Контр.						ТОО "Строй–проект–инвентаризация" г. Шымкент – 2021г.

Копировал | Формат А2

Согласовано: Раздел ВК, Раздел ЭС, Раздел ОВ
Согласовано: Раздел ГП, Раздел ТХ, Раздел НСС
Взам. инв.N | Подп. дата | Инв.N подл.

Развертка стен по оси 4 и 5

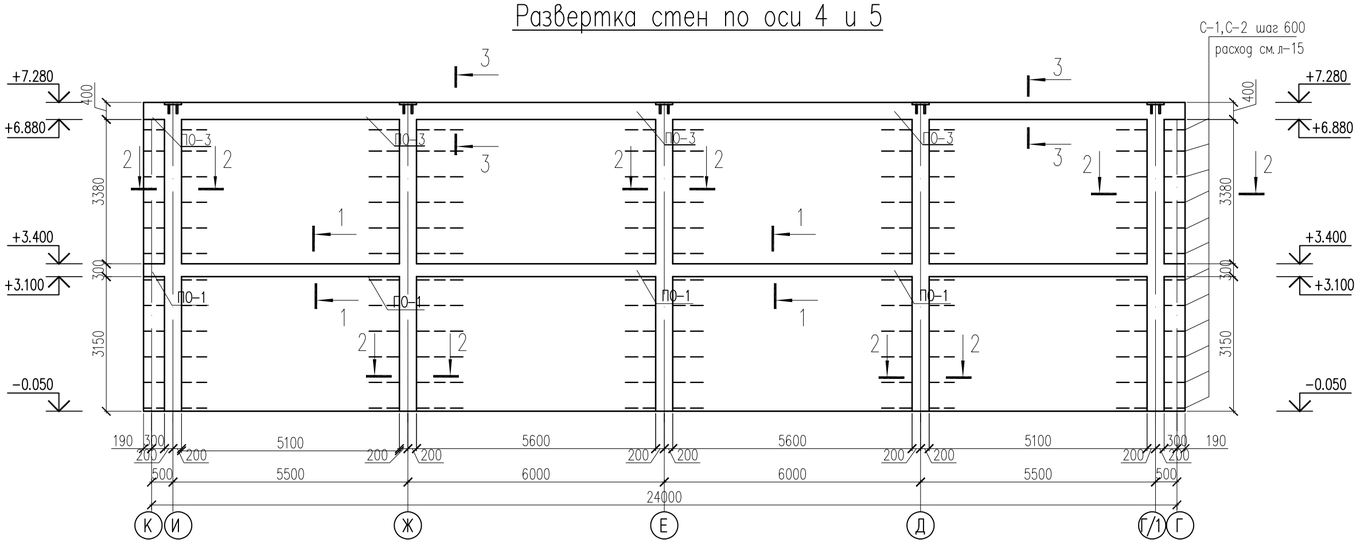

Колонна Км-1

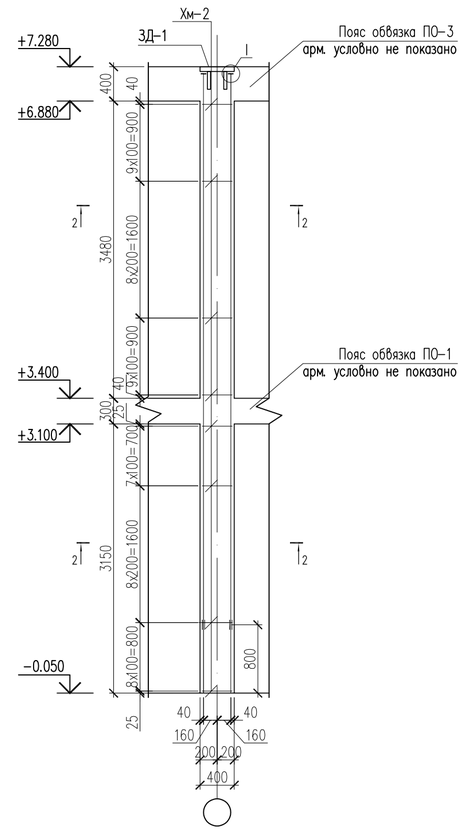

1 – 1
ПО-1

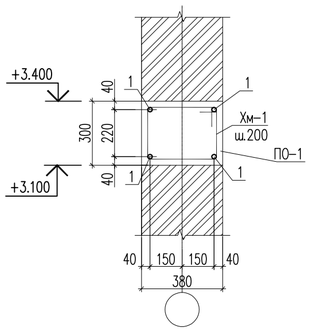

2 – 2
Колонна Км-1

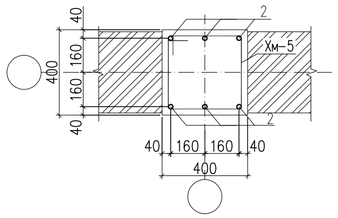

3 – 3
ПО-3

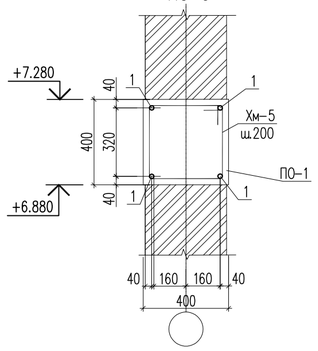

Стыки стержней рабочей арматуры встык, на сварке с накладками в колоннах

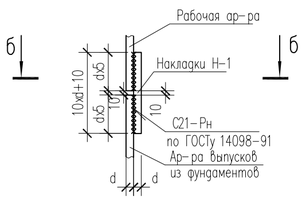

б–б
для угловых стержней

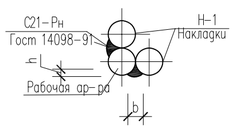

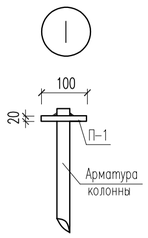

Ведомость деталей

Поз.	Эскиз	
Хм-1	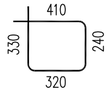	L=1300мм
Хм-5	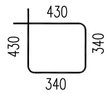	L=1540мм

1. Монолитные перемычки замаркированы на л. АС-15,24.
2. Бетанирование монолитных констркуций производить в соответствии с требованиями СН РК 5.03-07-2013.
3. Перед установкой в опалубку отдельные стержни объединить в каркас хомутами при помощи вязальной проволкои 1,5-2,0мм.
4. Снятие опалубки производить при достижении бетоном 70% проектной прочности.

						55-2021-АС			
Изм.	Кол.уч	Лист	N док.	Подпись	Дата	Строительство сельского клуба в с. Кушум, район Байтерек ЗКО			
ГИП						Сельский клуб	Стадия	Лист	Листов
Проверил							РП	22	
Разработал						Развертка стен по оси 4. Колонна Км-1. Разрез 1-1-:-3-3. Ведомость деталей.	ТОО "Строй-проект-инвентаризация" г. Шымкент - 2021г.		
Н. Контр.									

Копировал Формат А2

Согласовано: Раздел ВК, Раздел ЭС, Раздел ОВ, Раздел ГП, Раздел ТХ, Раздел НСС

Взам. инв.N | Подп. дата | Инв.N подл.

Спецификация материалов

Поз.	Обозначение	Наименование	Кол.	Масса ед., кг.	Примеч.
ПО-1		Пояс обвязки ПО-1 (на 1п.м.)		9.74	
1	ГОСТ 34028-2016	Пруток МД 18х1000-А400Е	4	2.00	8.00
Хм-1	ГОСТ 34028-2016	Пруток МД 6х1300-А240Е	6	0.29	1.74
	Материалы:	Бетон кл. С12/15 м3	0.11		
ПО-2		Пояс обвязки ПО-2 (на 1п.м.)		9.02	
1	ГОСТ 34028-2016	Пруток МД 18х1000-А400Е	4	2.00	8.00
Хм-4	ГОСТ 34028-2016	Пруток МД 6х780-А240Е	6	0.17	1.02
	Материалы:	Бетон кл. С12/15 м3	0.04		
ПО-3		Пояс обвязки ПО-3 (на 1п.м.)		10.04	
1	ГОСТ 34028-2016	Пруток МД 18х1000-А400Е	4	2.00	8.00
Хм-5	ГОСТ 34028-2016	Пруток МД 6х1540-А240Е	6	0.34	2.04
	Материалы:	Бетон кл. С12/15 м3	0.16		
		Монолитный сердечник МС-1(п.м)		9.92	
1	ГОСТ 34028-2016	Пруток МД 18х1000-А400Е	4	2.00	8.00
Хм-2	ГОСТ 34028-2016	Пруток МД 6х1460-А240Е	6	0.32	1.92
	Материалы:	Бетон кл. С12/15 $м^3$	0.14		
		Монолитный сердечник МС-2(п.м)		8.72	
1	ГОСТ 34028-2016	Пруток МД 18х1000-А400Е	4	2.00	8.00
Хм-3	ГОСТ 34028-2016	Пруток МД 6х520-А240Е	6	0.12	0.72
	Материалы:	Бетон кл. С12/15 $м^3$	0.05		
Км-1	на 1шт.	Колонна монолитная Км-1		157.06	
2	ГОСТ 34028-2016	Пруток МД 22х6480-А400Е	6	19.3	116
Хм-2	ГОСТ 34028-2016	Пруток МД 8х1540-А240Е	51	0.61	31.1
Н-1	ГОСТ 34028-2016	Пруток МД 22х230-А400Е	6	0.09	0.54
П-1	ГОСТ 103-76	Полоса $\frac{100х20\ ГОСТ\ 103-76}{ВСт3кп\ ГОСТ\ 380-94*}$ L=100	6	1.57	9.42
		Материалы:			
		Бетон кл. С20/25 м3	1.06		

Согласовано: Раздел ВК, Раздел ЭС, Раздел ОВ

Согласовано: Раздел ГП, Раздел ТХ, Раздел НСС

Взам. инв.N | Подп. дата | Инв.N подл.

ЖР-1

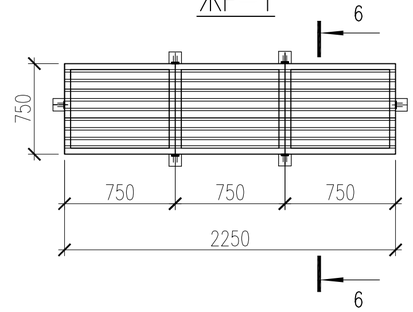

6 – 6

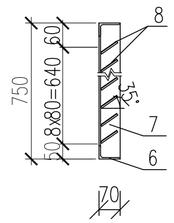

Деталь крепления ЖР-1

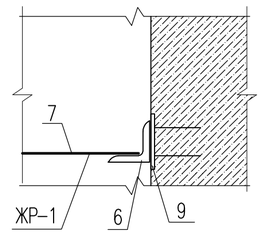

Спецификация материалов

Поз.	Обозначение	Наименование	Кол.	Масса ед., кг.	Примеч.
ЖР-1		Жалюзийная решетка ЖР-1 (шт.)	10	52.09	
6	ГОСТ 8510-86*	Уголок $\frac{70х45х5\ ГОСТ\ 8510-86*}{С245\ ГОСТ\ 27772-88*}$ L=2250	2	9.88	19.76
7	ГОСТ 8510-86*	Уголок $\frac{70х45х5\ ГОСТ\ 8510-86*}{С245\ ГОСТ\ 27772-88*}$ L=750	4	3.29	13.16
8	ГОСТ 103-76	Полоса $\frac{30х4\ ГОСТ\ 103-76}{С245\ ГОСТ\ 27772-88*}$ L=750	27	0.71	19.17
9	Серия 1.400-15	Закладная деталь МН 112-6	10	2.8	28

1. Монолитные перемычки замаркированы на л. АС-15,24.
2. Бетанирование монолитных констркуций производить в соответствии с требованиями СН РК 5.03-07-2013.
3. Перед установкой в опалубку отдельные стержни обьединить в каркас хомутами при помощи вязальной проволкои 1,5-2,0мм.
4. Снятие опалубки производить при достижении бетоном 70% проектной прочности.

Изм.	Кол.уч	Лист	N док.	Подпись	Дата	55-2021-АС		
						Строительство сельского клуба в с. Кушум, район Бәйтерек ЗКО		
ГИП						Сельский клуб	Стадия	Лист	Листов
Проверил							РП	23	
Разработал						Спецификация материалов ЖР-1. Деталь крепления ЖР-1.	ТОО "Строй-проект-инвентаризация" г. Шымкент – 2021г.	
Н. Контр.								

Копировал Формат А3

ПрМ-1,2,3,4,5.

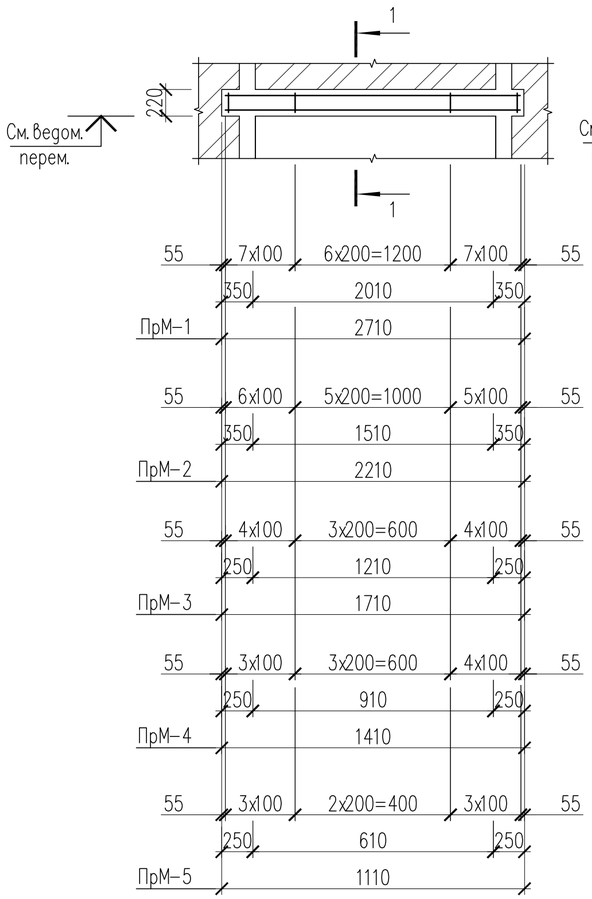

ПрМ-6,7,8,9.

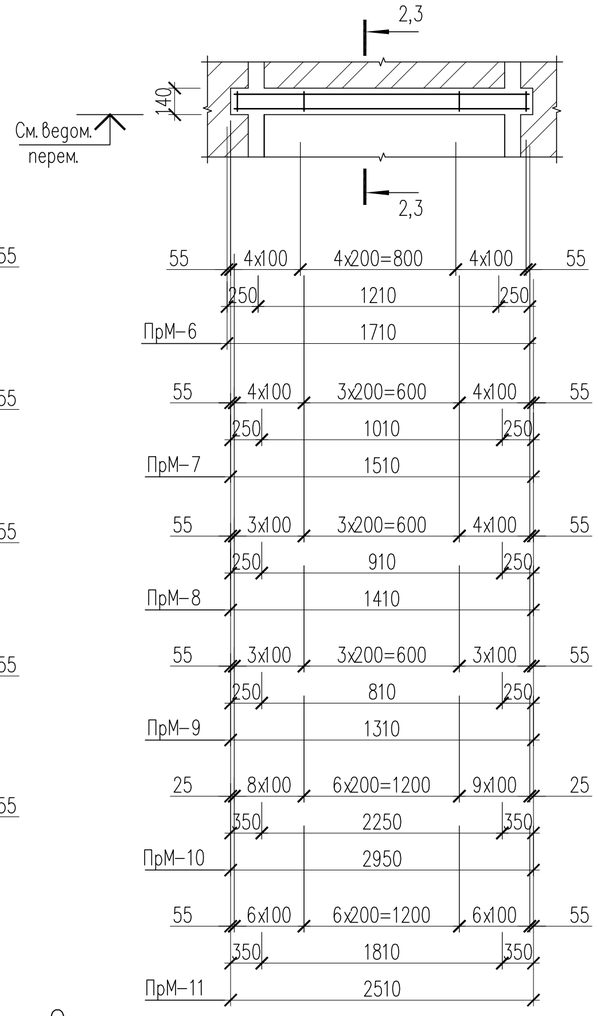

Ведомость деталей

Поз.	Эскиз
Хм-1	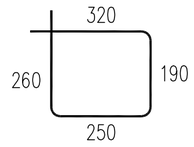 L=1020мм
Хм-2	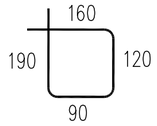 L=560мм
Хм-3	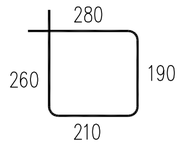 L=1000мм

Ведомость перемычек

Марка	Схема сечения
ПрМ-1, ПрМ-2, ПрМ-3, ПрМ-4, ПрМ-5.	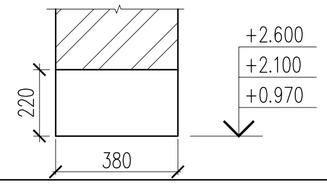
ПрМ-6, ПрМ-7, ПрМ-8, ПрМ-9.	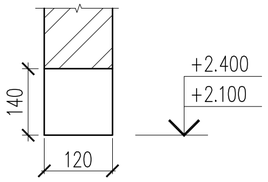
ПрМ-10, ПрМ-11.	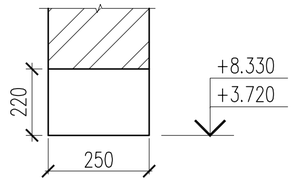

Сетка Сг-2
(условно на 1 пог. м)

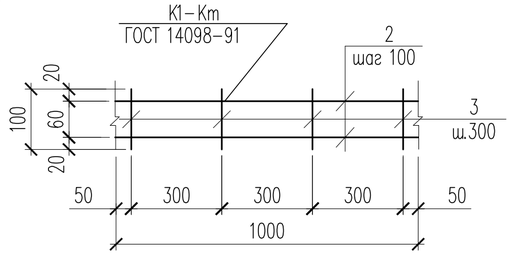

1. Монолитные перемычки замаркированы на л. АС-15-:26.
2. Спецификация на л. АС-25
3. Бетанирование монолитных констркуций производить в соответствии с требованиями СП 5.03.-107-2013.
4. Перед установкой в опалубку отдельные стержни объединить в каркас хомутами при помощи вязальной проволкои 1,5-2,0мм.
5. Снятие опалубки производить при достижении бетоном 70% проектной прочности.

2 - 2

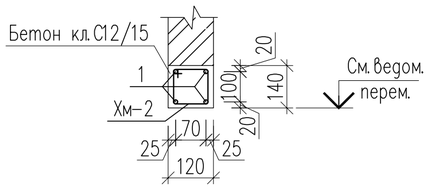

1 - 1

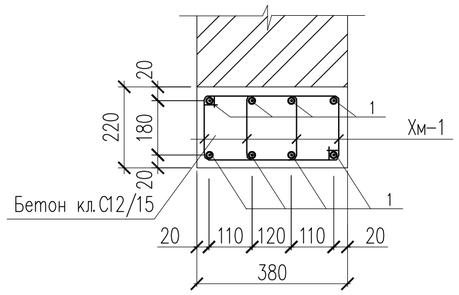

3 - 3

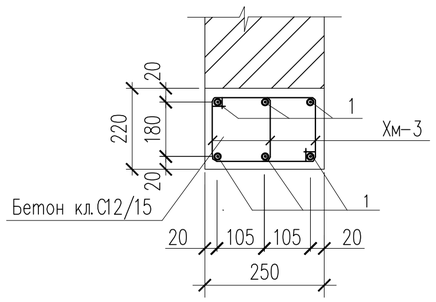

Изм.	Кол.уч	Лист	N док	Подпись	Дата	55-2021-АС		
						Строительство сельского клуба в с. Кушум, район Бәйтерек ЗКО		
ГИП						Сельский клуб	Стадия	Лист	Листов
Проверил							РП	24	
Разработал						ПрМ-1-:-11. Разрез 1-1,2-2,3-3. Ведомость деталей. Ведомость перемычек. Сетка Сг-2.	ТОО "Строй-проект-инвентаризация" г. Шымкент - 2021г.	
Н. Контр.								

Согласовано
Раздел ПП Каныбеков
Раздел ТХ Жамбаев
Раздел НСС Гисматулина
Раздел ВК Сарсебаев
Раздел ЭС Гисматулина
Раздел ОВ Умешова

Взам. инв.N
Подп. дата
Инв.N подл.

Формат А3

Спецификация материалов

Поз.	Обозначение	Наименование	Кол.	Масса ед., кг.	Примеч.
		Перемычка монолитная ПрМ-1	1	36.00	
1	ГОСТ 34028-2016	Пруток МД-12х2700-А400Е	8	2.40	19.2
Хм-1	ГОСТ 34028-2016	Пруток МД-8х1020-А240Е	42	0.40	16.8
	Материалы:	Бетон кл. С12/15 $м^3$	0.23		
		Перемычка монолитная ПрМ-2	1	29.20	
1	ГОСТ 34028-2016	Пруток МД-12х2200-А400Е	8	1.95	15.6
Хм-1	ГОСТ 34028-2016	Пруток МД-8х1020-А240Е	34	0.40	13.6
	Материалы:	Бетон кл. С12/15 $м^3$	0.18		
		Перемычка монолитная ПрМ-3	1	21.70	
1	ГОСТ 34028-2016	Пруток МД-12х1700-А400Е	8	1.51	12.1
Хм-1	ГОСТ 34028-2016	Пруток МД-8х1020-А240Е	24	0.40	9.60
	Материалы:	Бетон кл. С12/15 $м^3$	0.14		
		Перемычка монолитная ПрМ-4	1	18.72	
1	ГОСТ 34028-2016	Пруток МД-12х1400-А400Е	8	1.24	9.92
Хм-1	ГОСТ 34028-2016	Пруток МД-8х1020-А240Е	22	0.40	8.80
	Материалы:	Бетон кл. С12/15 $м^3$	0.12		
		Перемычка монолитная ПрМ-5	1	15.04	
1	ГОСТ 34028-2016	Пруток МД-12х1100-А400Е	8	0.98	7.84
Хм-1	ГОСТ 34028-2016	Пруток МД-8х1020-А240Е	18	0.40	7.20
	Материалы:	Бетон кл. С12/15 $м^3$	0.09		
		Перемычка монолитная ПрМ-6	1	8.90	
1	ГОСТ 34028-2016	Пруток МД-12х1700-А400Е	4	1.51	6.04
Хм-2	ГОСТ 34028-2016	Пруток МД-8х560-А240Е	13	0.22	2.86
	Материалы:	Бетон кл. С12/15 $м^3$	0.03		
		Перемычка монолитная ПрМ-7	1	7.96	
1	ГОСТ 34028-2016	Пруток МД-12х1500-А400Е	4	1.33	5.32
Хм-2	ГОСТ 34028-2016	Пруток МД-8х560-А240Е	12	0.22	2.64
	Материалы:	Бетон кл. С12/15 $м^3$	0.03		

Спецификация материалов

Поз.	Обозначение	Наименование	Кол.	Масса ед., кг.	Примеч.
		Перемычка монолитная ПрМ-8	1	7.42	
1	ГОСТ 34028-2016	Пруток МД-12х1410-А400Е	4	1.25	5.00
Хм-2	ГОСТ 34028-2016	Пруток МД-8х560-А240Е	11	0.22	2.42
	Материалы:	Бетон кл. С12/15 $м^3$	0.02		
		Перемычка монолитная ПрМ-9	1	6.80	
1	ГОСТ 34028-2016	Пруток МД-12х1300-А400Е	4	1.15	4.60
1	ГОСТ 34028-2016	Пруток МД-8х560-А240Е	10	0.22	2.20
	Материалы:	Бетон кл. С12/15 $м^3$	0.02		
		Перемычка монолитная ПрМ-10	1	25.30	
1	ГОСТ 34028-2016	Пруток МД-12х2940-А400Е	6	2.61	15.7
Хм-3	ГОСТ 34028-2016	Пруток МД-8х1000-А240Е	24	0.40	9.60
	Материалы:	Бетон кл. С12/15 $м^3$	0.16		
		Перемычка монолитная ПрМ-11		20.90	
1	ГОСТ 34028-2016	Пруток МД-12х2500-А400Е	6	2.22	13.3
Хм-3	ГОСТ 34028-2016	Пруток МД-8х1000-А240Е	19	0.40	7.60
	Материалы:	Бетон кл. С12/15 $м^3$	0.14		
		Сетка Сг-2 (на 1п.м)		0.32	
2	ГОСТ 6727-80*	ø5 Вр-I L=1000	2	0.14	0.28
3	ГОСТ 6727-80*	ø3 Вр-I L=100	4	0.01	0.04

Согласовано
Раздел ВК
Раздел ЭС
Раздел ОВ
Согласовано
Раздел ГП
Раздел ТХ
Раздел НСС
Взам. инв.N
Подп. дата
Инв.N подп.

Изм.	Кол.уч	Лист	N док.	Подпись	Дата
ГИП					
Проверил					
Разработал					
Н. Контр.					

55-2021-АС

Строительство сельского клуба в с. Кушум, район Бәйтерек ЗКО

Сельский клуб

Стадия	Лист	Листов
РП	25	

Спецификация материалов

ТОО "Строй-проект-инвентаризация"
г. Шымкент - 2021г.

Копировал Формат А3

План чердака.

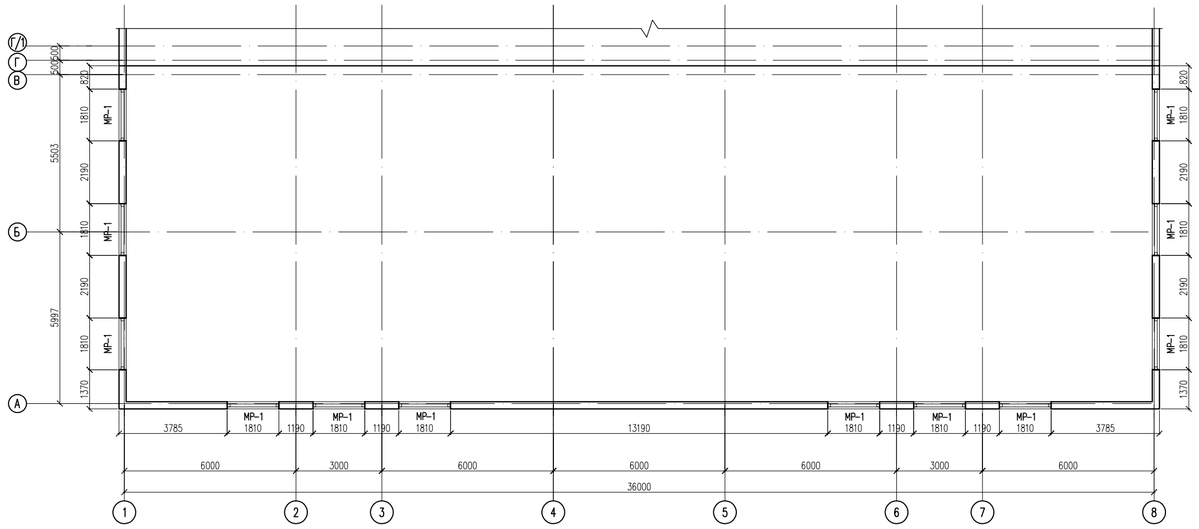

Спецификация конструктивных элементов

Поз.	Обозначение	Наименование	Кол.	Масса ед., кг.	Примеч.
		Железобетонный пояс ПО-1 м.п.	59.88	5.54	331.74
1	ГОСТ 34028-2016	Пруток МД-12х1000-А400Е	4	0.89	3.56
Хм-1	ГОСТ 34028-2016	Пруток МД-8х840-А240Е	6	0.33	1.98
		Материалы:			
		Бетон кл.С12/15 м3	2.25		
СГ-2	2.130-6с.1-0020	Сетка СГ-2 м.п.	235.5	0.31	73.00
2	ГОСТ 6727-80*	ø5 Вр-I L=1000	2	0.14	0.28
3	ГОСТ 6727-80*	ø3 Вр-I L=220	3	0.01	0.03
МР-1		Металлическая решетка МР-1	12	13.02	455.7
		Металлическая решетка МР-1	2	17.84	35.68
1	ГОСТ 8509-93	Уголок 45х45х5 ГОСТ 8509-93 / С235 ГОСТ 27772-2015 L=2010	2	6.77	13.54
2	ГОСТ 8509-93	Уголок 45х45х5 ГОСТ 8509-93 / С235 ГОСТ 27772-2015 L=400	2	1.35	2.70
3	ГОСТ 5336-80*	Сетка Р 20-1.6 ГОСТ 5336-80* $м^2$	0.8	0.39	0.31
4	ГОСТ 34028-2016	Пруток МД-6х490-А240Е	2	0.11	0.22
5	ГОСТ 34028-2016	Пруток МД-6х4820-А240Е	1	1.07	1.07
	См.лист АС-24	Перемычка монолитная ПрМ-11	12	20.90	250.80

1 – 1

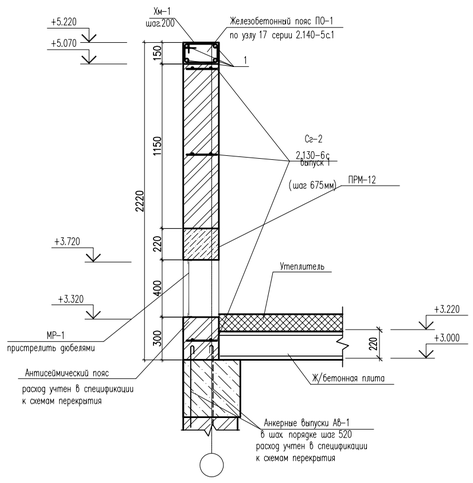

2 – 2

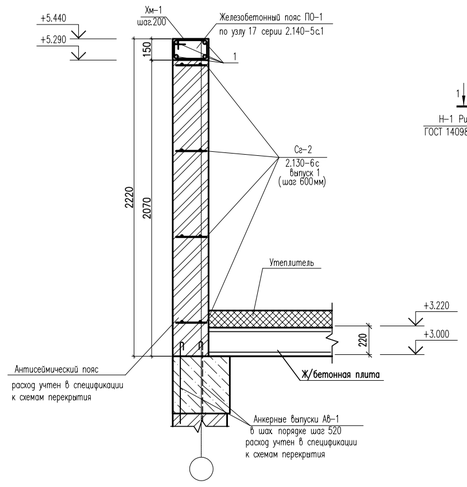

Металлическая решетка МР-1

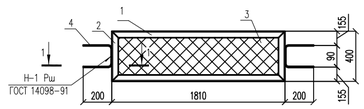

1 – 1

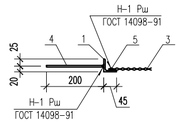

Анкер А-1

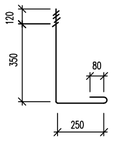

Сетка Сг-1
(условно на 1п.м.)

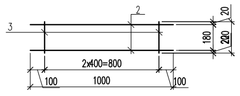

Ведомость деталей

Поз.	Эскиз
Хм-1	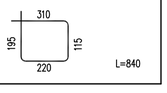

Примечание
1. Решетки МР-1 до установки окрасить масляными красками за 2 раза.
2. Бетонирование сердечников производить в соответствии с указаниями СП 5.03.107-2013 "Несущие и ограждение конструкции. Правила производства работ".

Изм.	Кол.уч	Лист	N док.	Подпись	Дата	55-2021-АС		
						Строительство сельского клуба в с. Кушум, район Б.Ытерек ЗКО		
ГИП						Сельский клуб	Стадия	Лист	Листов
Проверил							РП	26	
Разработал						План чердака.Металлическая решетка МР-1.Спецификация конструктивных элементов.	ТОО "Строй-проект-инвентаризация" г. Шымкент – 2021г.	
Н. Контр.								

План сцены

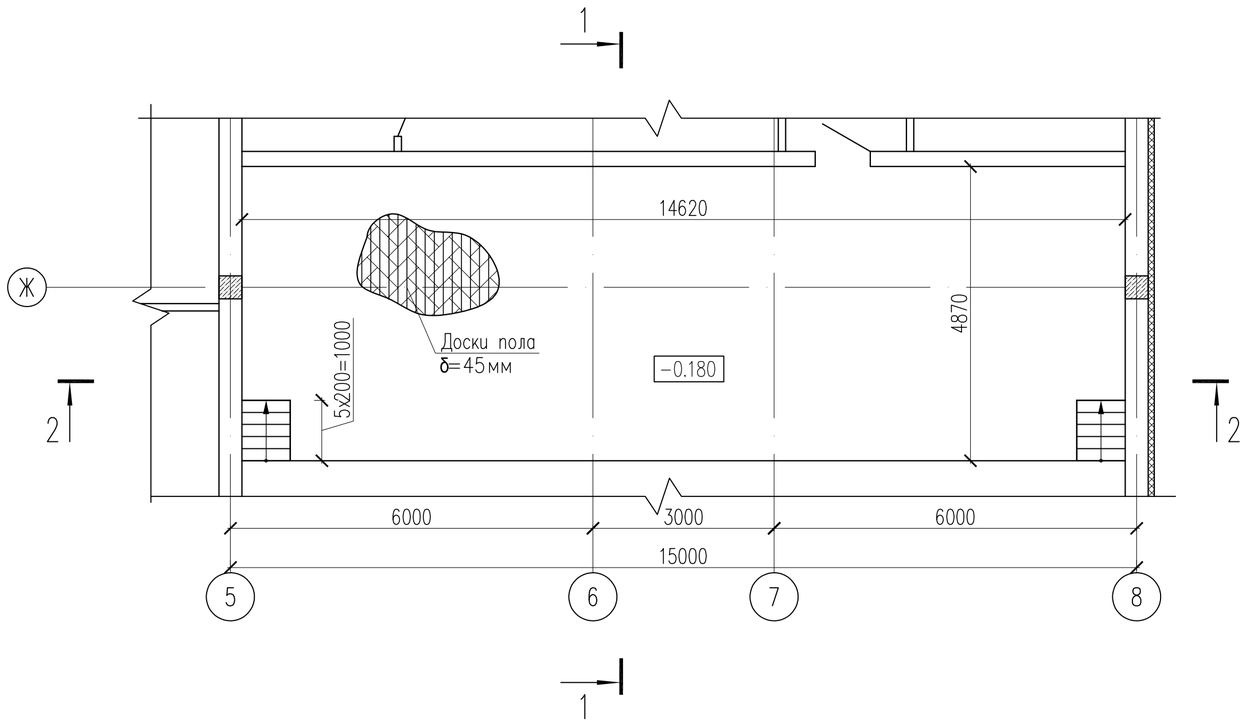

1 – 1

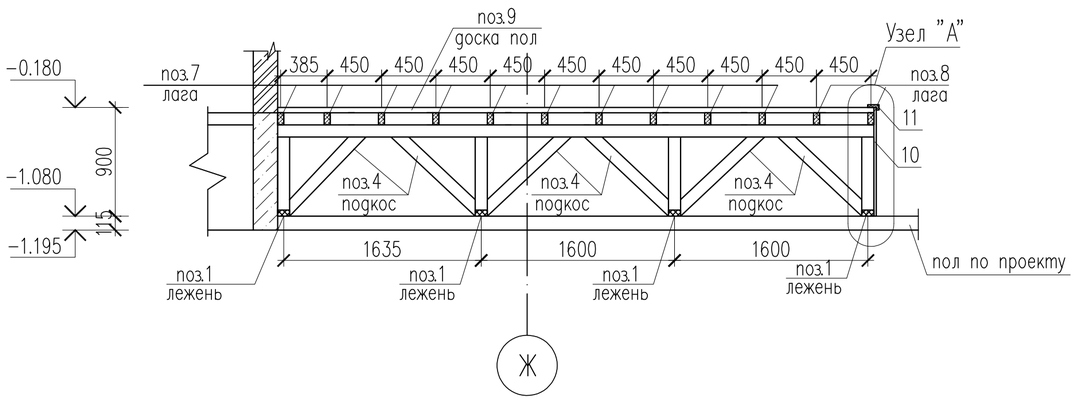

1. Разрезы 1–1, 2–2, 3–3 см. л.АС–
2. Все деревянные конструкции подвергнуть огнезащитной обработке, согласно п.3.35 СП РК 2.02–101–2014 "Пожарная безопасность зданий и сооружений". Качество огнезащитной обработки должно быть таким, чтобы потеря массы огнезащищенной древесины при испытании по СТ СЭВ 4686–84 не превышала 25%. Материалом для защиты деревянных конструкций от возгорания посредством глубокой пропитки является смесь буры с борной кислотой в соотношении 1,5:1.

   Антикоррозийную защиту деревянных конструкций предусмотреть согласно п.3.2 табл.15,20 СП РК 2.01–101–2013 "Защита строительных материалов от коррозии.
3. Лаги (поз.1) уложить на прокладку из двух слоев толи. Расход толи – 25м²
4. Акриловая краска для деревянного пола 145м2.

Изм.	Кол.уч	Лист	N док.	Подпись	Дата	55–2021–АС		
						Строительство сельского клуба в с. Кушум, район Бәйтерек ЗКО		
ГИП						Сельский клуб	Стадия	Лист	Листов
Проверил							РП	27	
Разработал						План сцены. Разрез 1–1.	ТОО "Строй–проект–инвентаризация" г. Шымкент – 2021г.	
Н. Контр.								

Согласовано

Взам. инв. N

Подп. и дата

Инв. N подл.

План сцены

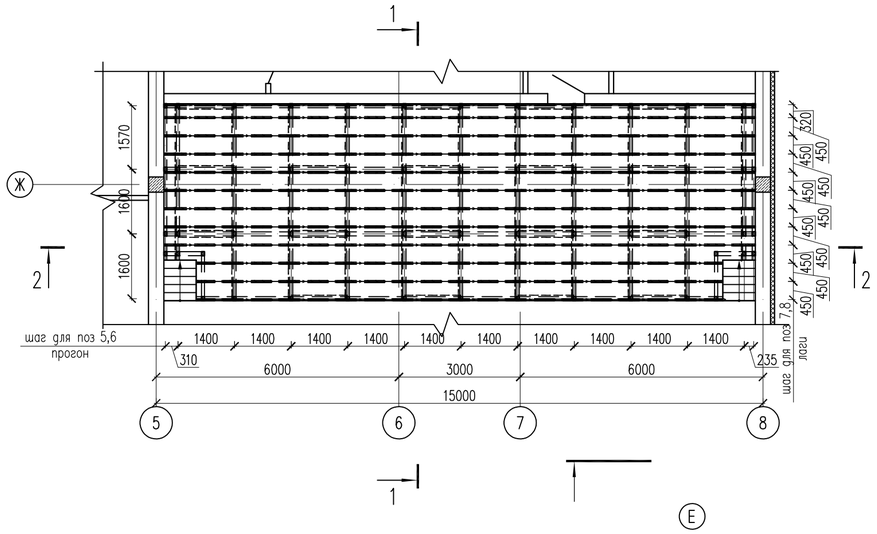

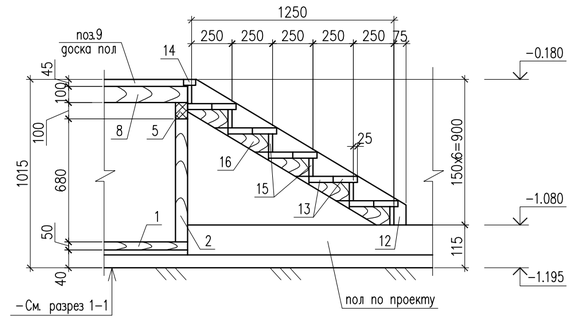

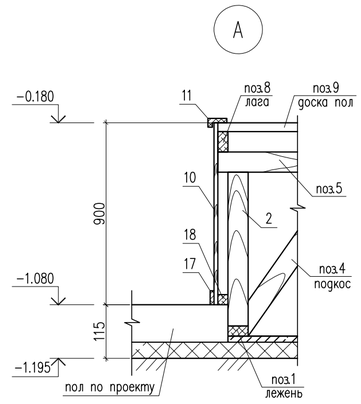

2 – 2

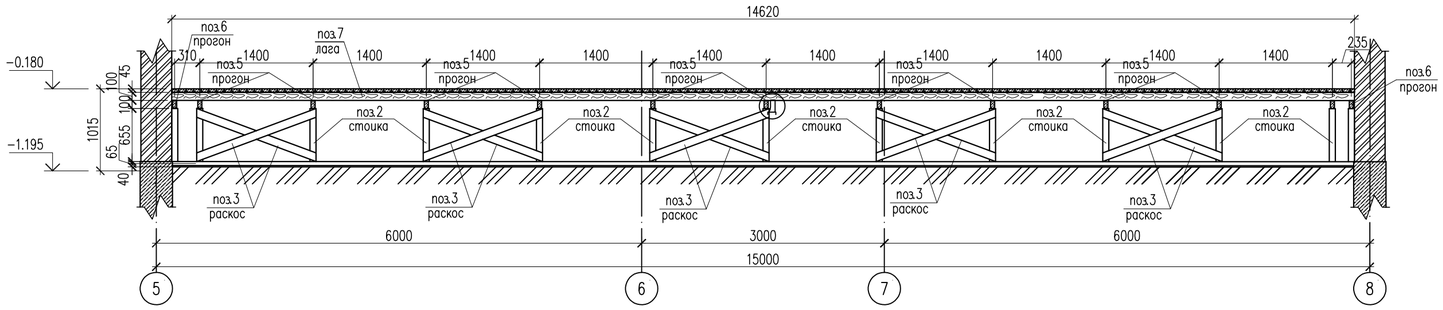

Изм.	Кол.уч	Лист	N док.	Подпись	Дата
ГИП					
Проверил					
Разработал					
Н. Контр.					

55–2021–АС

Строительство сельского клуба в с. Кушум, район Бәйтерек ЗКО

Сельский клуб

Стадия	Лист	Листов
РП	28	

План стоек, прогонов и лаг. Разрез 2–2,3–3. Узел А

ТОО "Строй–проект–инвентаризация" г. Шымкент – 2021г.

Копировал | Формат А4–3

Согласовано	
Раздел ВК	
Раздел ЭС	
Раздел ОВ	
Раздел ГП	
Раздел ТХ	
Раздел НСС	

Взам. инв.N | Подп. дата | Инв.N подл.

Спецификация материалов

Поз.	Обозначение	Наименование	Кол.	Масса ед., кг.	Примеч.
1	ГОСТ 8486-86*Е	Лежень 100х50 п.м	58.5	0.005	0.292
2	ГОСТ 8486-86*Е	Стойка 100х75 L=680	56	0.0075	0.42
3	ГОСТ 8486-86*Е	Раскос 100х30 L=1620	38	0.003	0.11
4	ГОСТ 8486-86*Е	Подкос 100х30 L=1100	66	0.003	0.20
5	ГОСТ 8486-86*Е	Прогон 100х75 L=5000	7	0.037	0.26
6	ГОСТ 8486-86*Е	Прогон 100х75 L=4000	4	0.03	0.12
7	ГОСТ 8486-86*Е	Лага 100х50 п.м	146	0.005	0.73
8	ГОСТ 8486-86*Е	Лага 100х50 п.м	26	0.005	0.13
9	ГОСТ 8486-86*Е	Доска половая 95х45 L=5000	153	0.021	3.21
10	ГОСТ 8486-86*Е	Общивка сцены 95х20 L=900	153	0.0018	0.28
11	ГОСТ 8486-86*Е	Раскладка 95х45 п.м	14.6	0.0042	0.06
12	ГОСТ 8486-86*Е	Тетива лест. марша брус 45х200 L=1620	4	0.009	0.0583
13	ГОСТ 8486-86*Е	Проступь 150х37 L=900	20	0.0049	0.10
14	ГОСТ 8486-86*Е	Проступь 75х37 L=900	2	0.0027	0.01
15	ГОСТ 8486-86*Е	Лобовая доска 113х25 L=900	12	0.0025	0.03
16	ГОСТ 8486-86*Е	Бобышка 113х40 L=250	20	0.002	0.04
17	ГОСТ 8486-86*Е	Плинтус 20х55 L=14600	1	0.016	0.016
18	ГОСТ 8486-86*Е	Брус монтажный 50х50 L=14600	1	0.036	0.036
		Итого древесины:			6.10

Согласовано

Взам. инв. N

Подп. и дата

Инв. N подл.

Изм.	Кол.уч	Лист	N док.	Подпись	Дата
ГИП					
Проверил					
Разработал					
Н. Контр.					

55-2021-АС

Строительство сельского клуба в с. Кушум, район Бэйтерек ЗКО

Сельский клуб

Стадия	Лист	Листов
РП	29	

Спецификация материалов.

ТОО "Строй-проект-инвентаризация"
г. Шымкент - 2021г.

Схема расположения элемнтов плит покрытия на отм. +3.000.

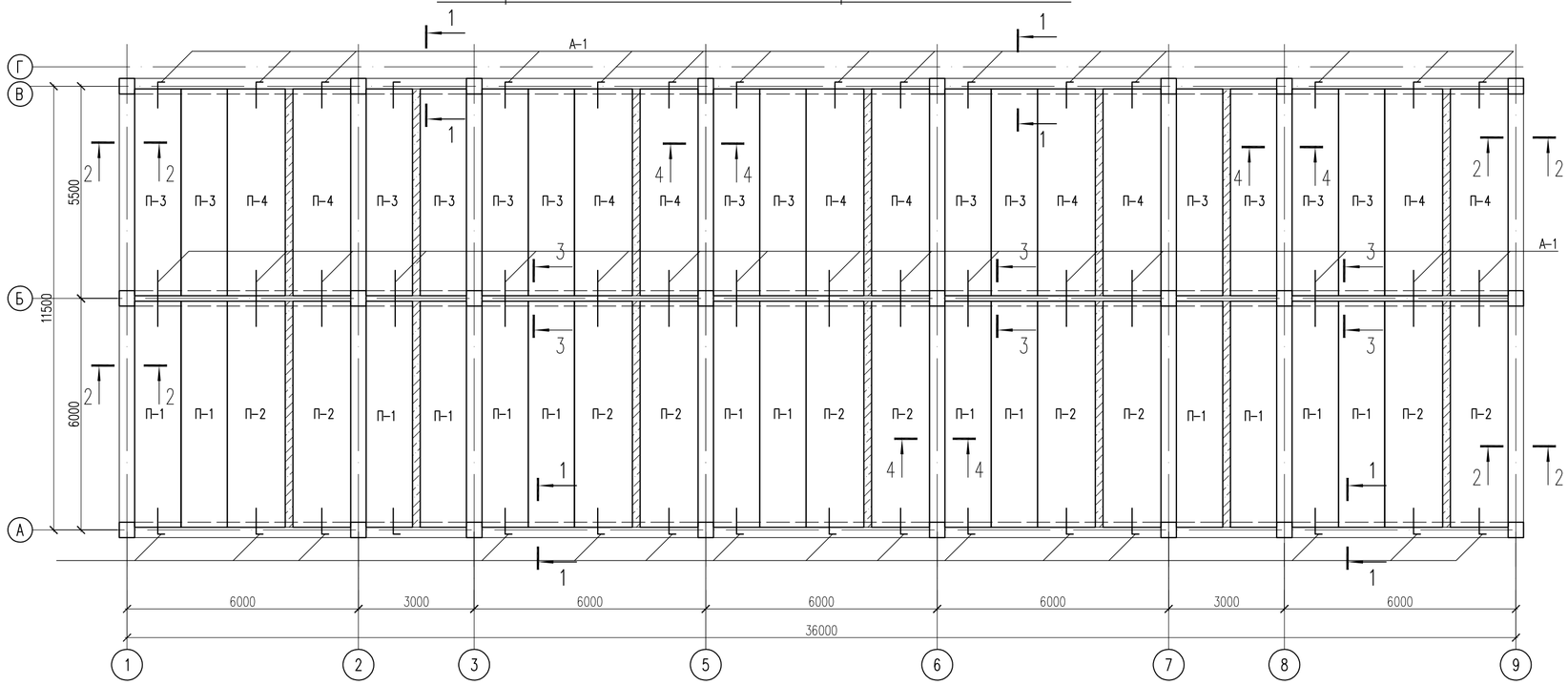

1 – 1

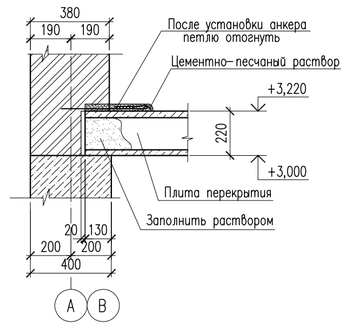

2 – 2

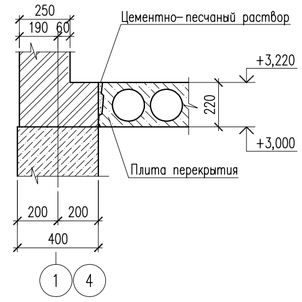

3 – 3

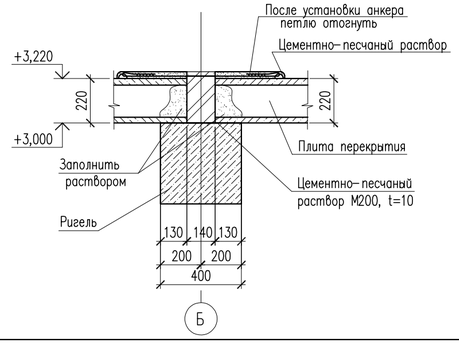

4 – 4

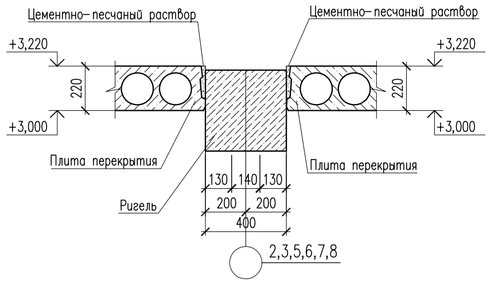

1. Данный лист читать совместно с листами АС-.
2. Швы между плитами перекрытия тщательно заполнить цементно-песчаным раствором М200.
3. Заделку швов раствором и дальнейшую кладку из кирпича производить после проверки правельности кстановки сборных элементов и выполнения антикоррозийной защиты соединительных и монтажных изделий и сварных швов.
4. Отверстия с размерами 150х150 и меньше для пропуска стояков ОВ, ВК, ЭОМ (условно не показаны) сверлить по месту в пустотах плит, не нарушая несущих ребер, в соответствии смежными чертежами.
5. Анкер А-1, А-2 приварить к монтажной петле и завести в кладку.
6. Плиты покрытия укладывать на свежеприготовленный слой цементно-песчаного раствора марки М200 толщиной 10мм.
7. Все монтажные работы должны выполнять в соответствии с требованиями НТП РК 02-01-1.1-2011 "Проектирование бетонных и железобетонных конструкций из тяжелых бетонов без предварительного напряжения арматуры", СН РК 2.01-01-2013 "Защита строительных конструкций от коррозии".

						55-2021-АС
Изм.	Кол.уч	Лист	N док.	Подпись	Дата	Строительство сельского клуба в с. Кушум, район Байтерек ЗКО
ГИП						Сельский клуб — Стадия: РП; Лист: 30; Листов:
Проверил						
Разработал						Схема расположения элемнтов плит покрытия на отм. +3.000. — ТОО "Строй-проект-инвентаризация" г. Шымкент – 2021г
Н. Контр.						

Копировал Формат А4-3

Согласовано: Раздел ВК, Раздел ЭС, Раздел ОВ, Раздел ГП, Раздел ТХ, Раздел НСС

Взам. инв.N | Подп. дата | Инв.N подл.

Схема расположения элемнтов плит покрытия на отм. −0.300.

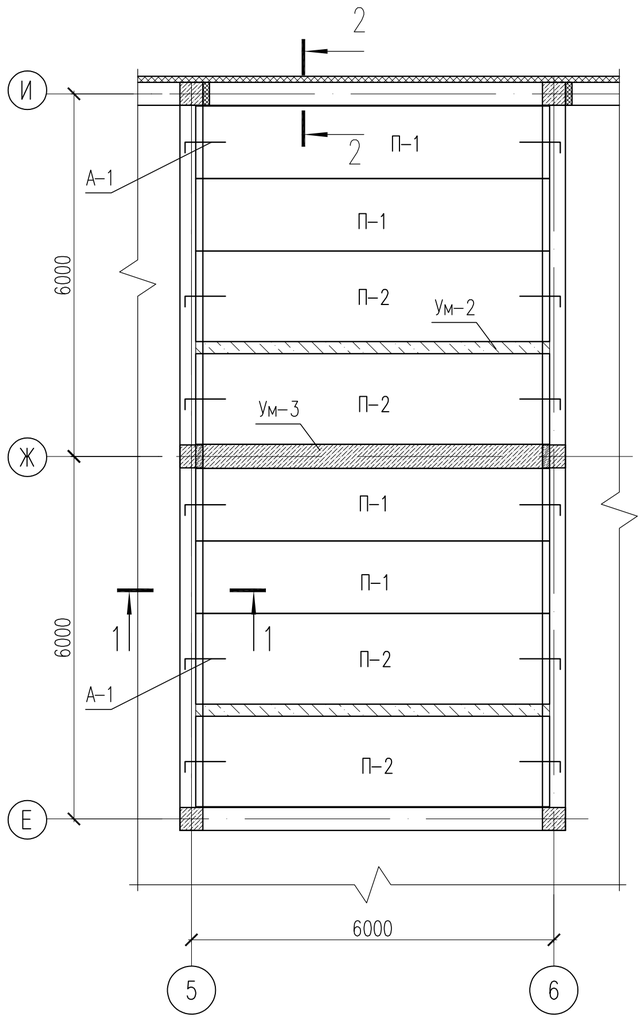

1 – 1

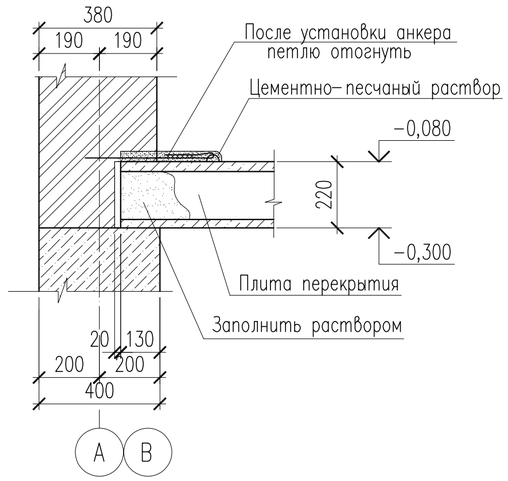

1. Данный лист читать совместно с листами АС-.
2. Швы между плитами перекрытия тщательно заполнить цементно-песчаным раствором М200.
3. Заделку швов раствором и дальнейшую кладку из кирпича производить после проверки правельности кстановки сборных элементов и выполнения антикоррозийной защиты соединительных и монтажных изделий и сварных швов.
4. Отверстия с размерами 150х150 и меньше для пропуска стояков ОВ, ВК, ЭОМ (условно не показаны) сверлить по месту в пустотах плит, не нарушая несущих ребер, в соответствии смежными чертежами.
5. Анкер А-1, А-2 приварить к монтажной петле и завести в кладку.
6. Плиты покрытия укладывать на свежеприготовленный слой цементно-песчаного раствора марки М200 толщиной 10мм.
7. Все монтажные работы должны выполнять в соответствии с требованиями НТП РК 02-01-1.1-2011 "Проектирование бетонных и железобетонных конструкций из тяжелых бетонов без предварительного напряжения арматуры", СН РК 2.01-01-2013 "Защита строительных конструкций от коррозии".

						55-2021-АС		
						Строительство сельского клуба в с. Кушум, район Бәйтерек ЗКО		
Изм.	Кол.уч	Лист	N док.	Подпись	Дата			
ГИП						Сельский клуб	Стадия	Лист	Листов
Проверил							РП	31	
Разработал									
						Схема расположения элемнтов плит покрытия на отм. −0,300.	ТОО "Строй-проект-инвентаризация" г. Шымкент − 2021г.	
Н. Контр.								

Согласовано
Раздел ВК
Раздел ЭС
Раздел ОВ
Согласовано
Раздел ГП
Раздел ТХ
Раздел НСС

Взам. инв.N
Подп. дата
Инв.N подл.

Копировал
Формат А3

Спецификация материалов

(начало)

Поз.	Обозначение	Наименование	Кол.	Масса ед., кг.	Примеч.
		Сборные ж/б плиты покрытия на отм. −0,300			
П-1	ТУ 5842-001-01217316-05	ПБ-2.60.12-8 К7	4	2330	
П-2	ТУ 5842-001-01217316-05	ПБ-2.60.15-8 К7	4	2960	
А-1	см. данный лист	Анкер А-1 шт.	12	0.68	
		Сборные ж/б плиты покрытия на отм. +3,000			
П-1	ТУ 5842-001-01217316-05	ПБ-2.60.12-8 К7	14	2330	
П-2	ТУ 5842-001-01217316-05	ПБ-2.60.15-8 К7	10	2960	
П-3	ТУ 5842-001-01217316-05	ПБ-2.54.12-8 К7	14	2100	
П-4	ТУ 5842-001-01217316-05	ПБ-2.54.15-8 К7	10	2660	
А-1	см. данный лист	Анкер А-1 шт.	32	0.68	
А-2	см. данный лист	Анкер А-2 шт.	16	0.74	
	на 1шт	Анкер А-1			
А-1	ГОСТ 34028-2016	Пруток МД 10х1100-А240Е	1	0.68	0.68
	на 1шт	Анкер А-2			
А-2	ГОСТ 34028-2016	Пруток МД 10х1200-А240Е	1	0.68	0.74

Ведомость деталей

Поз.	Эскиз
А-1	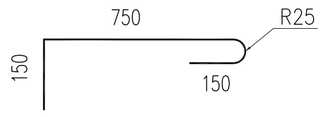
А-2	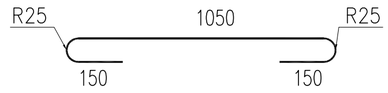

1. Данный лист читать совместно с листами АС-.
2. Швы между плитами перекрытия тщательно заполнить цементно-песчаным раствором М200.
3. Заделку швов раствором и дальнейшую кладку из кирпича производить после проверки правельности кстановки сборных элементов и выполнения антикоррозийной защиты соединительных и монтажных изделий и сварных швов.
4. Отверстия с размерами 150х150 и меньше для пропуска стояков ОВ, ВК, ЭОМ (условно не показаны) сверлить по месту в пустотах плит, не нарушая несущих ребер, в соответствии смежными чертежами.
5. Анкер А-1, А-2 приварить к монтажной петле и завести в кладку.
6. Плиты покрытия укладывать на свежеприготовленный слой цементно-песчаного раствора марки М200 толщиной 10мм.
7. Все монтажные работы должны выполнять в соответствии с требованиями НТП РК 02-01-1.1-2011 "Проектирование бетонных и железобетонных конструкций из тяжелых бетонов без предварительного напряжения арматуры", СН РК 2.01-01-2013 "Защита строительных конструкций от коррозии".

Согласовано: Раздел ВК, Раздел ЭС, Раздел ОВ

Согласовано: Раздел ГП, Раздел ТХ, Раздел НСС

Взам. инв.N | Подп. дата | Инв.N подл.

Изм.	Кол.уч	Лист	N док.	Подпись	Дата
ГИП					
Проверил					
Разработал					
Н. Контр.					

55-2021-АС

Строительство сельского клуба в с. Кушум, район Бәйтерек ЗКО

Сельский клуб

Стадия	Лист	Листов
РП	32	

Спецификация материалов. Ведомость деталей.

ТОО "Строй-проект-инвентаризация" г. Шымкент – 2021г.

Копировал | Формат А3

Участок монолитный УМ–1

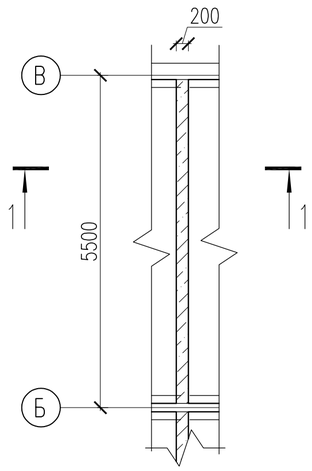

Участок монолитный УМ–2

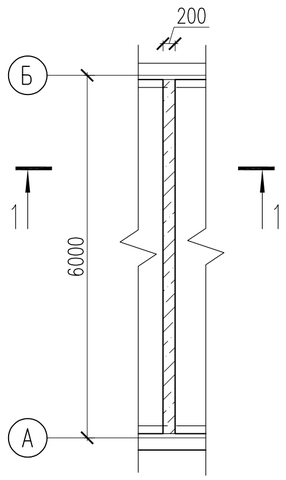

Спецификация материалов

Поз.	Обозначение	Наименование	Кол.	Масса ед., кг.	Примеч.
	на 1шт	Участок монолитный УМ–1	7	60.00	420.00
1	ГОСТ 34028–2016	Пруток МД 20х5500–А400Е	4	13.6	54.4
3	ГОСТ 34028–2016	Пруток МД 6х920–А240Е	28	0.20	5.60
		Материалы:			
		Бетон кл. С16/20 м3	0.24		
	на 1шт	Участок монолитный УМ–2	8	65.20	456.40
1	ГОСТ 34028–2016	Пруток МД 20х6000–А400Е	4	14.8	59.20
3	ГОСТ 34028–2016	Пруток МД 6х920–А240Е	30	0.20	6.00
		Материалы:			
		Бетон кл. С16/20 м3	0.26		

Каркас КП–1

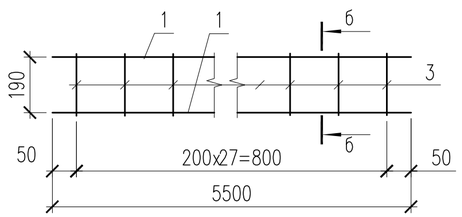

1 – 1

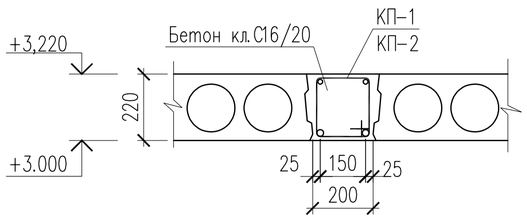

Каркас КП–2

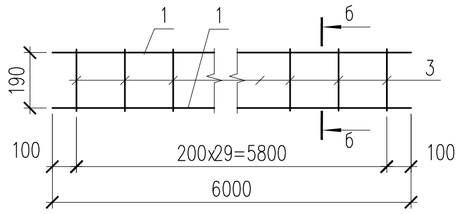

1. Данный лист читать совместно с листами КЖ–30–:–33.
2. Все монтажные работы должны выполнять в соответствии с требованиями СНиП РК 5.03–34–2005 "Бетонные и железобетонные конструкции", СН РК 2.01–01–2013 "Защита строительных конструкций от коррозии".
3. Монолитные конструкции выполнить согласно СН РК 2.01–01–2013.
4. Снятие опалубки производить после достижения бетоном 70% проектной прочности.

Ведомость деталей

Поз.	Эскиз
3	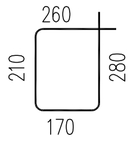

Изм.	Кол.уч	Лист	N док.	Подпись	Дата
ГИП					
Проверил					
Разработал					
Н. Контр.					

55–2021–АС

Строительство сельского клуба в с. Кушум, район Бәйтерек ЗКО

Сельский клуб

Стадия	Лист	Листов
РП	33	

Участок монолитный УМ–1. УМ–2. Каркас КП–1, КП–1. Спецификация материалов.

ТОО "Строй–проект–инвентаризация" г. Шымкент – 2021г.

Копировал Формат А3

Согласовано
Раздел ВК
Раздел ЭС
Раздел ОВ
Согласовано
Раздел ГП
Раздел ТХ
Раздел НСС
Взам. инв.N
Подп. дата
Инв.N подл.

Участок монолитный УМ-3

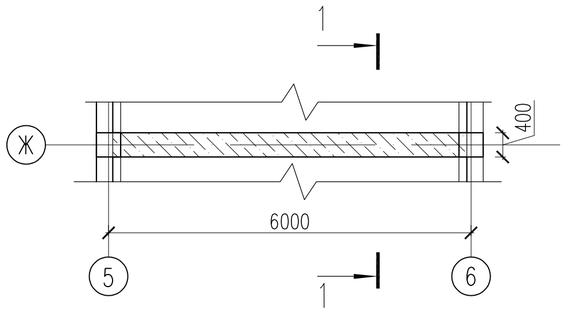

1 – 1

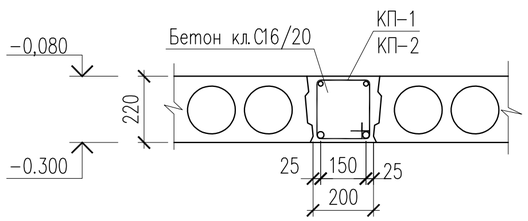

Каркас КП-3

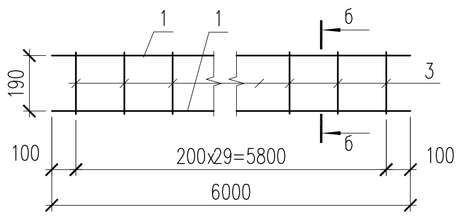

Спецификация материалов

Поз.	Обозначение	Наименование	Кол.	Масса ед., кг.	Примеч.
	на 1шт	Участок монолитный УМ-3	1	67.60	456.40
1	ГОСТ 34028-2016	Пруток МД 20х6000-А400Е	4	14.8	59.20
3	ГОСТ 34028-2016	Пруток МД 6х1270-А240Е	30	0.28	8.40
		Материалы:			
		Бетон кл. С16/20 м3	0.52		

1. Данный лист читать совместно с листами КЖ-30-:-34.
2. Все монтажные работы должны выполнять в соответствии с требованиями СНиП РК 5.03-34-2005 "Бетонные и железобетонные конструкции", СН РК 2.01-01-2013 "Защита строительных конструкций от коррозии".
3. Монолитные конструкции выполнить согласно СН РК 2.01-01-2013.
4. Снятие опалубки производить после достижения бетоном 70% проектной прочности.

Ведомость деталей

Поз.	Эскиз
3	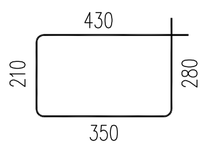

Изм.	Кол.уч	Лист	N док.	Подпись	Дата
ГИП					
Проверил					
Разработал					
Н. Контр.					

55-2021-АС

Строительство сельского клуба в с. Кушум, район Бәйтерек ЗКО

Сельский клуб	Стадия	Лист	Листов
	РП	34	

Участок монолитный УМ-3. Каркас КП-3. Спецификация материалов.

ТОО "Строй-проект-инвентаризация" г. Шымкент – 2021г.

Копировал Формат А3

Согласовано
Раздел ВК
Раздел ЭС
Раздел ОВ

Согласовано
Раздел ГП
Раздел ТХ
Раздел НСС

Взам. инв.N
Подп. дата
Инв.N подл.

Схема расположения элемнтов плит покрытия на отм. +3.000.

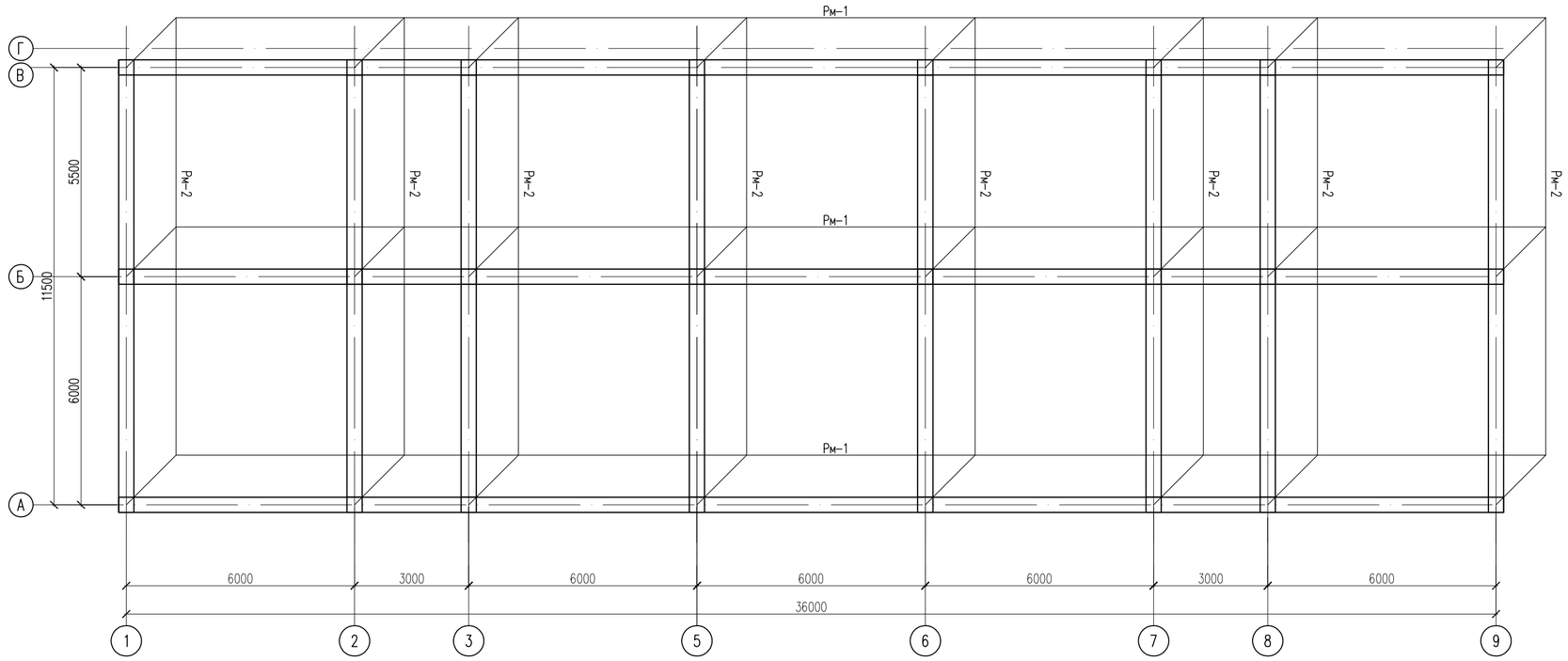

1. Монолитные конструкции выполнить согласно СП РК 5.03-107-2013 "Несущие и ограждающие конструкции" и СНиП РК 5.03-34-2005 "Бетонные и железобетонные конструкции".
2. Сварку металлических элементов производить электродами Э 42А по ГОСТ 9467-75*. Высота сварных швов принимается по ГОСТ 6465-76. по наименьшей толщине сварных элементов.
3. Размерные линии указаны до центра рабочей арматуры.
4. Работу по изготовлению и монтажу конструкции выполнять в соответствии с требованиями:
СП РК 2.01-101-2013 "Защита строительных конструкций от коррозии"
СНиП II-23-81* "Стальные конструкций"
5. Снятие опалубки производить после достижения бетоном 70% проектной прочности.
6. Данный лист смотреть совместно с листом АС-36.....АС-39.

Спецификация к схеме расположения монолитных рам.

Марка поз.	Обозначение	Наименование	Кол. шт.	Масса ед. кг	Примечание
		Монолитная рама			
Рм-1	см. л. АС-	Рама монолитная Рм-1	3	1104.98	3314.94
Рм-2	см. л. АС-	Рама монолитная Рм-2	8	231.18	1849.44

Согласовано
Раздел ВК
Раздел ЭС
Раздел ОВ
Согласовано
Раздел ГП
Раздел ТХ
Раздел НСС

Взам. инв.N
Подп. дата
Инв.N подп.

Изм.	Кол.уч	Лист	N док	Подпись	Дата	55-2021-АС		
						Строительство сельского клуба в с. Кушум, район Бәйтерек ЗКО		
ГИП						Сельский клуб	Стадия	Лист	Листов
Проверил							РП	35	
Разработал						Схема расположения элемнтов плит покрытия на отм. +3.000.	ТОО "Строй-проект-инвентаризация" г. Шымкент - 2021г.	
Н. Контр.								

Копировал Формат А4-3

Рама Рм-1

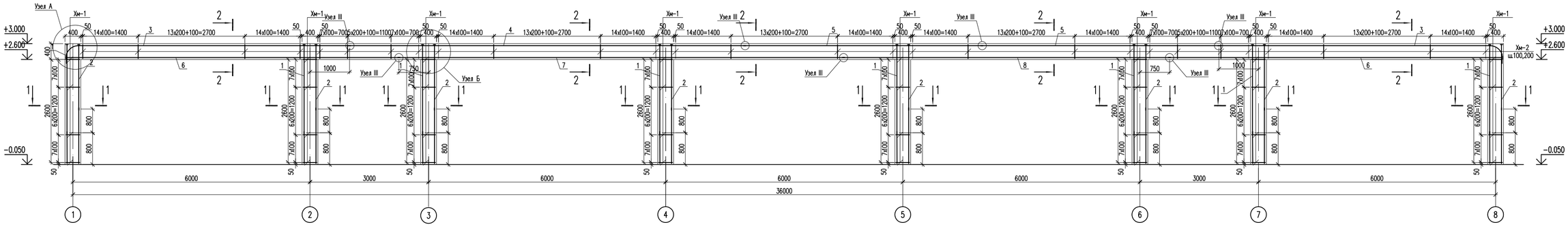

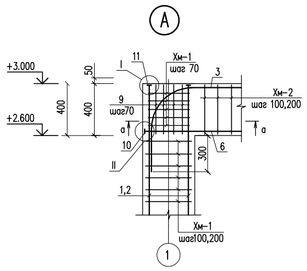

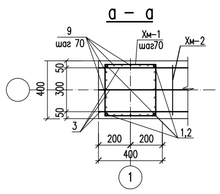

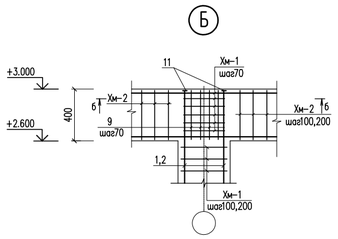

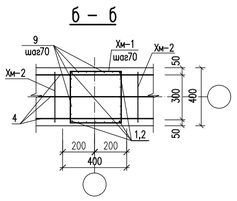

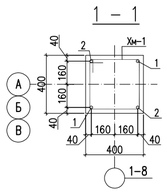

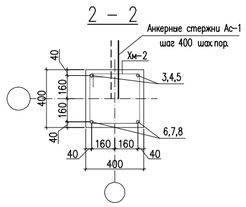

1. Бетонные работы по возведению монолитных конструкций ведутся в соответствии указаниями требованиями СП РК 5.03.107-2013 "Несущие и ограждающие конструкции".
2. Снятие несущей опалубки производить после достижения бетоном 70% проектной прочности.
3. Данный лист читать совместно с листами АС-35.....39.

Изм.	Кол.уч	Лист	N док.	Подпись	Дата	55-2021-АС		
						Строительство сельского клуба в с. Кушум, район Б.Ойтерек ЗКО		
ГИП						Сельский клуб	Стадия	Лист	Листов
Проверил							РП	36	
Разработал						Рама Рм-1. Узел А. Узел Б.	ТОО "Строй-проект-инвентаризация" г. Шымкент - 2021г.	
Н. Контр.								

Копировал Формат А4-3

Согласовано
Раздел ВК
Раздел ЭС
Раздел ОВ
Раздел ГП
Раздел ТХ
Раздел НС

Взам. инв.N
Подп. дата
Инв.N подл.

III

Стыки стержней рабочей арматуры встык, на сварке с накладками в ригелях

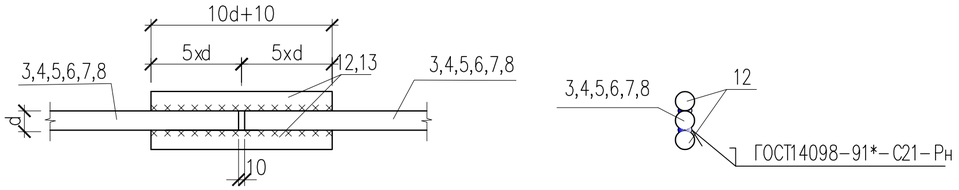

Стыки стержней рабочей арматуры встык, на сварке с накладками в колоннах

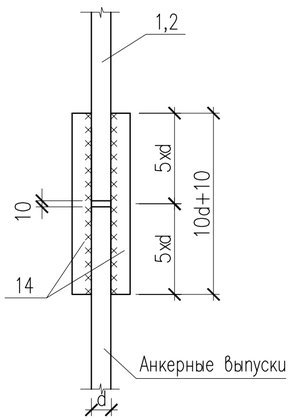

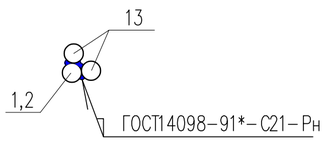

I

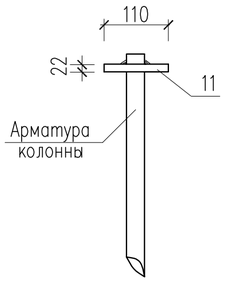

II

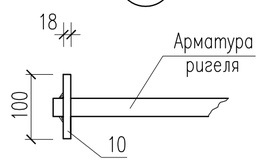

1. Бетонные работы по возведению монолитных конструкций ведутся в соответствии указаниями требованиями СП РК 5.03.107-2013 "Несущие и ограждающие конструкции".
2. Снятие несущей опалубки производить после достижения бетоном 70% проектной прочности.
3. Данный лист читать совместно с листами АС-35.....39.

Ведомость деталей

Поз.	Эскиз
3	7000; 800; L=7800
Хм-1,Хм-2	440; 440; 360; 360; L=1600

Спецификация элементов рамы Рм-1

Поз.	Обозначение	Наименование	Кол.	Масса ед.,кг.	Примечание кг.
		Рама Рм-1		1104.98	
1	ГОСТ 34028-2016	Пруток МД-22х2225-А400Е	16	6.64	106
2	ГОСТ 34028-2016	Пруток МД-22х1625-А400Е	16	4.85	77.6
3	ГОСТ 34028-2016	Пруток МД-25х7800-А400Е	4	30.1	120
4	ГОСТ 34028-2016	Пруток МД-25х10000-А400Е	2	38.5	77.0
5	ГОСТ 34028-2016	Пруток МД-25х6000-А400Е	4	23.1	92.4
6	ГОСТ 34028-2016	Пруток МД-20х8425-А400Е	4	20.8	83.2
7	ГОСТ 34028-2016	Пруток МД-20х11250-А400Е	2	27.7	55.4
8	ГОСТ 34028-2016	Пруток МД-20х8250-А400Е	2	20.3	40.6
9	ГОСТ 34028-2016	Пруток МД-10х370-А240Е	160	0.23	36.8
10	ГОСТ 103-76	Полоса 100х20 ГОСТ 103-76 / ВСт3кп ГОСТ 380-94* L=100	4	1.57	6.28
11	ГОСТ 103-76	Полоса 110х22 ГОСТ 103-76 / ВСт3кп ГОСТ 380-94* L=110	32	2.09	66.88
12	ГОСТ 34028-2016	Пруток МД-25х260-А400Е	8	1.00	8.00
13	ГОСТ 34028-2016	Пруток МД-20х210-А400Е	6	0.52	3.12
14	ГОСТ 34028-2016	Пруток МД-22х230-А400Е	32	0.69	22.1
Хм-1	ГОСТ 34028-2016	Пруток МД-8х1600-А240Е	208	0.63	131
Хм-2	ГОСТ 34028-2016	Пруток МД-8х1600-А240Е	257	0.63	162
Ас-1	ГОСТ 34028-2016	Пруток МД-12х400-А400Е	46	0.36	16.6
		Материалы:			
		Бетон на стойки кл.С20/25 м3	3.39		
		Бетон на ригеля кл.С20/25 м3	5.83		

Согласовано
Раздел ВК
Раздел ЭС
Раздел ОВ
Согласовано
Раздел ГП
Раздел ТХ
Раздел НСС

Взам. инв.N
Подп. дата
Инв.N подл.

Изм.	Кол.уч	Лист	N док.	Подпись	Дата	55-2021-АС		
						Строительство сельского клуба в с. Кушум, район Байтерек ЗКО		
ГИП						Сельский клуб	Стадия	Лист	Листов
Проверил							РП	37	
Разработал						Спецификация элементов рамы Рм-1.	ТОО "Строй-проект-инвентаризация" г. Шымкент - 2021г.		
Н. Контр.									

Копировал Формат А3

Рама Рм-2

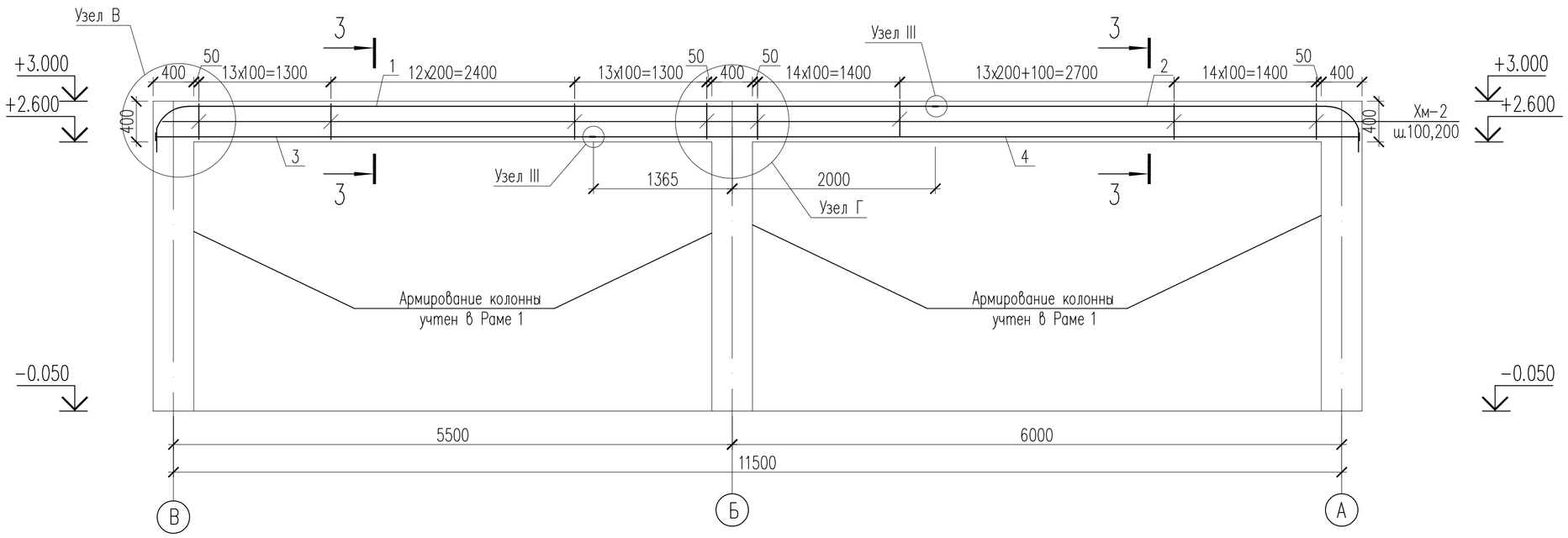

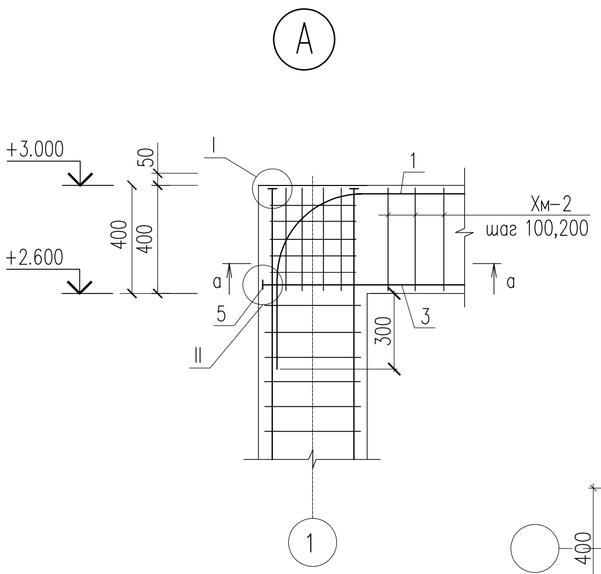

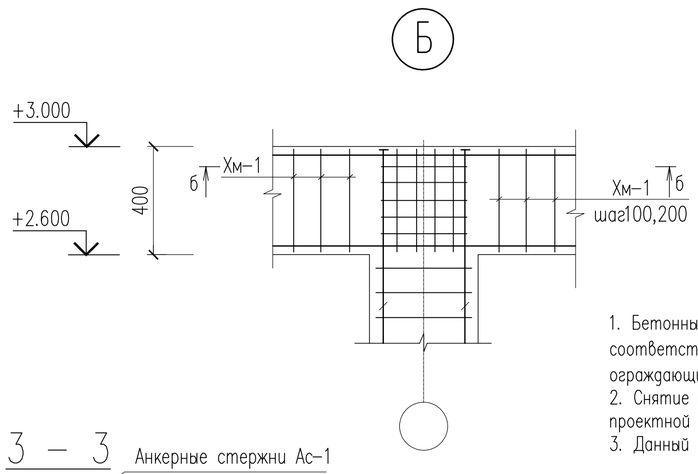

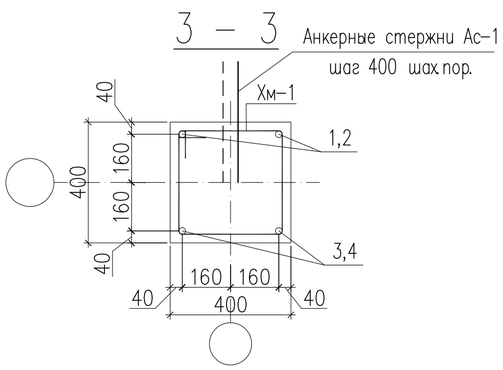

1. Бетонные работы по возведению монолитных конструкций ведутся в соответствии указаниями требованиями СП РК 5.03.107-2013 "Несущие и ограждающие конструкции".
2. Снятие несущей опалубки производить после достижения бетоном 70% проектной прочности.
3. Данный лист читать совместно с листами АС-35.....39.

Изм.	Кол.уч	Лист	N док.	Подпись	Дата	55-2021-АС		
						Строительство сельского клуба в с. Кушум, район Бәйтерек ЗКО		
ГИП						Сельский клуб	Стадия	Лист	Листов
Проверил							РП	38	
Разработал						Рама Рм-2. Узел А. Узел Б.	ТОО "Строй-проект-инвентаризация" г. Шымкент - 2021г.	
Н. Контр.								

Копировал Формат А3

Согласовано
Раздел ВК
Раздел ЭС
Раздел ОВ
Согласовано
Раздел ГП
Раздел ТХ
Раздел НСС

Взам. инв.N
Подп. дата
Инв.N подл.

III

Стыки стержней рабочей арматуры встык, на сварке с накладками в ригелях

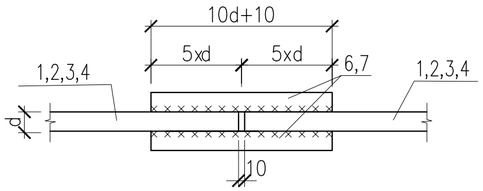

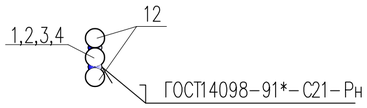

II

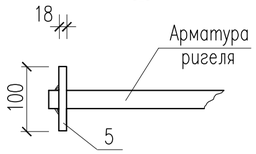

Спецификация элементов рамы Рм-2

Поз.	Обозначение	Наименование	Кол.	Масса ед., кг.	Примечание кг.
		Рама Рм-2		231.18	
1	ГОСТ 34028-2016	Пруток МД-25х8300-А400Е	2	32.0	64.0
2	ГОСТ 34028-2016	Пруток МД-25х4800-А400Е	2	18.5	37.0
3	ГОСТ 34028-2016	Пруток МД-20х4300-А400Е	2	10.6	21.2
4	ГОСТ 34028-2016	Пруток МД-20х7550-А400Е	2	18.6	37.2
5	ГОСТ 103-76	Полоса $\frac{100x20\ ГОСТ\ 103-76}{ВСт3кп\ ГОСТ\ 380-94*}$ L=100	4	1.57	6.28
6	ГОСТ 34028-2016	Пруток МД-25х260-А400Е	2	1.00	2.00
7	ГОСТ 34028-2016	Пруток МД-20х210-А400Е	2	0.52	1.04
Хм-1	ГОСТ 34028-2016	Пруток МД-8х1600-А240Е	82	0.63	51.66
Ас-1	ГОСТ 34028-2016	Пруток МД-12х400-А400Е	30	0.36	10.8
		Материалы:			
		Бетон на ригеля кл.С20/25 м3	1.9		

Ведомость деталей

Поз.	Эскиз
1	
2	
Хм-1	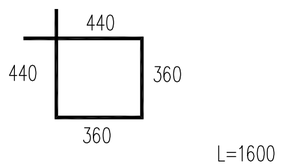

1. Бетонные работы по возведению монолитных конструкций ведутся в соответствии указаниями требованиями СП РК 5.03.107-2013 "Несущие и ограждающие конструкции".
2. Снятие несущей опалубки производить после достижения бетоном 70% проектной прочности.
3. Данный лист читать совместно с листами АС-35.....39.

Согласовано	
Раздел ВК	
Раздел ЭС	
Раздел ОВ	
Раздел ГП	
Раздел ТХ	
Раздел НСС	

Взам. инв.N	
Подп. дата	
Инв.N подл.	

Изм.	Кол.уч	Лист	N док.	Подпись	Дата	55-2021-АС		
						Строительство сельского клуба в с. Кушум, район Бәйтерек ЗКО		
ГИП						Сельский клуб	Стадия	Лист	Листов
Проверил							РП	39	
Разработал									
						Спецификация элементов рамы Рм-2.	ТОО "Строй-проект-инвентаризация" г. Шымкент - 2021г.	
Н. Контр.								

Копировал Формат А3

План котлована
28.7=0.000

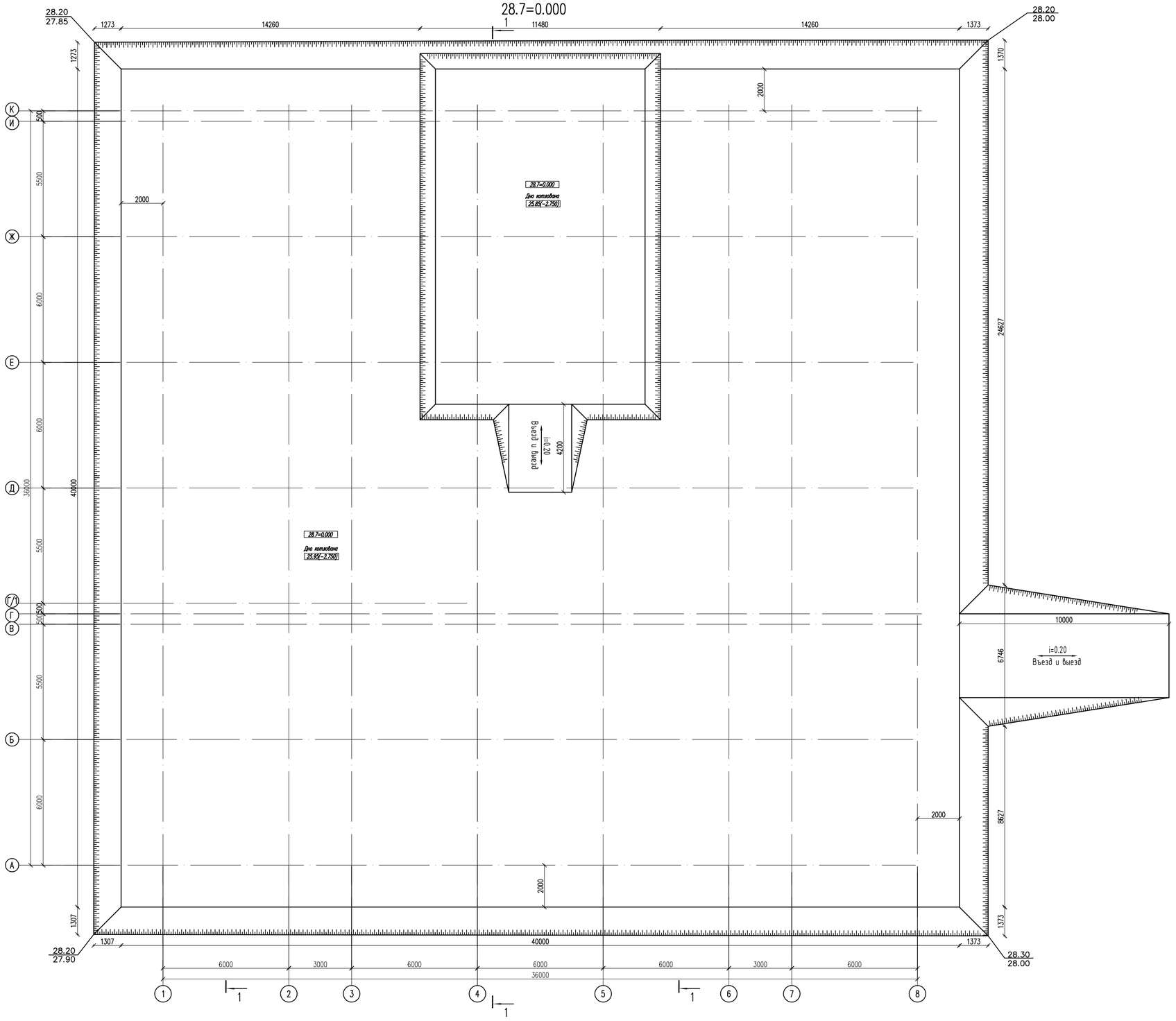

Общие мероприятия по устройству котлована.

Мероприятия по подготовке основания под фундаменты выполнены согласно заключения об инженерно-геологических условиях, выполненных ТОО «СпутникПроектГеодезия» 2021 г.

По номенклатурному виду и физическим свойствам грунтов в пределах участка до глубины 6,0м, выделены два инженерно-геологических элемента (ИГЭ) .

ИГЭ-1 – (aQ -III) Супесь, слабо просадочная, мощностью 2,1м.

ИГЭ-2 – (aQ III) Глина, слабо просадочная вскрытой мощностью 3,8м.

Тип грунтовых условий площадки по просадочности – первый.

Подземные воды (УПВ) пройденными выработками (на ноябрь 2021 года) до глубины 6,0м не вскрыты. По опросным данным подземные воды залегают ниже 10м.

Нормативная глубина промерзания, м: 0,77;

Глубина проникновения 0°С в грунт, м: – 0,90;

Сейсмичность площадки, согласно СП РК 2.03-30-2017, составляет шести баллов.

Категория грунтов по сейсмическим свойствам – вторая.

Указания по производству земляных работ и подготовке основания фундаментов.

Для производства земляных работ за относительную отметку 0,000 принят уровень чистого пола, что соответствует абсолютной отметке 28.7 по генплану.

Работы по подготовке котлована выполняются в следующей последовательности

Выполнить котлован с глубиной 2.75м на отм 25.95 (отм низа подушки).

В качестве оснований фундаментов принята грунтовая подушка толщиной 1000мм из местного грунта супеси.

Устройство грунтовой подушки производить слоями толщиной 25-30 см с послойной укаткой тяжелыми катками с проходами 8-10 раз по одному следу при оптимальной влажности грунта.

Для предварительных расчетов на супесь, уплотненную с послойной укаткой до плотности в сухом состоянии не менее ρd = 1,65-1,75 г/см3, при влажности W = Wp предлагается принять следующие расчетные значения прочностных, деформационных характеристик и удельного веса:

удельный вес грунта γ1/γ11, кН/м3	20,4/20,4
угол внутреннего трения ϕ1/ϕ11,град.	25/26
удельное сцепление С1/С11, кПа	9/11
модуль деформации в водонасыщенном состоянии Е, мПа	10,5
плотность ρd, г/см3	1,65-1,75

Примечание

До начала устройства фундаментов вышеперечисленные показатели прочностных и деформационных свойств подтвердить лабораторными испытаниями. По достижению проектной величины подушки составить итоговый акт приемки основания под фундаменты.

Обратная засыпка пазух котлована производится местным грунтом с послойным уплотнением.

Согласно ЭСН РК 8.04-01-2015 для ручных земляных работ и одноковшовых экскаваторов группа грунтов по трудности разработки:

- супесь – первая;
- глина – вторая.

Наименование	Ед. изм.	Кол-во
Разрабатываемый грунт котлована	$м^3$	3579.0
Грунтовая подушка	$м^3$	1654
Устройство въезда	$м^3$	65.0
Обратная засыпка пазух	$м^3$	456.0
Подсыпка под полы	$м^3$	1880.0

1-1
28.7=0.000

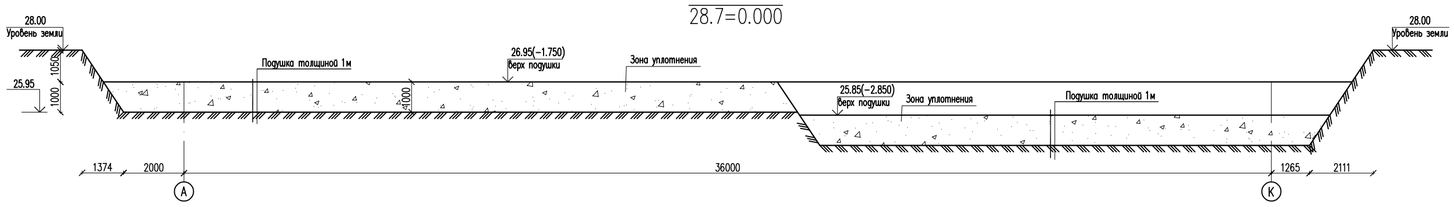

Согласовано
Раздел ВК
Раздел ЭС
Раздел ОВ
Согласовано
Раздел ГП
Раздел ТХ
Раздел НСС

Взам. инв.N
Подп. дата
Инв.N подл.

Изм.	Кол.уч	Лист	N док.	Подпись	Дата
ГИП					
Проверил					
Разработал					
Н. Контр.					

55-2021-АС

Строительство сельского клуба в с. Кушум, район Байтерек ЗКО

Сельский клуб

Стадия	Лист	Листов
РП	40	

План котлована

ТОО "Строй-проект-инвентаризация" г. Шымкент – 2021г.

Копировал | Копировал | Формат А2

План фундаментов

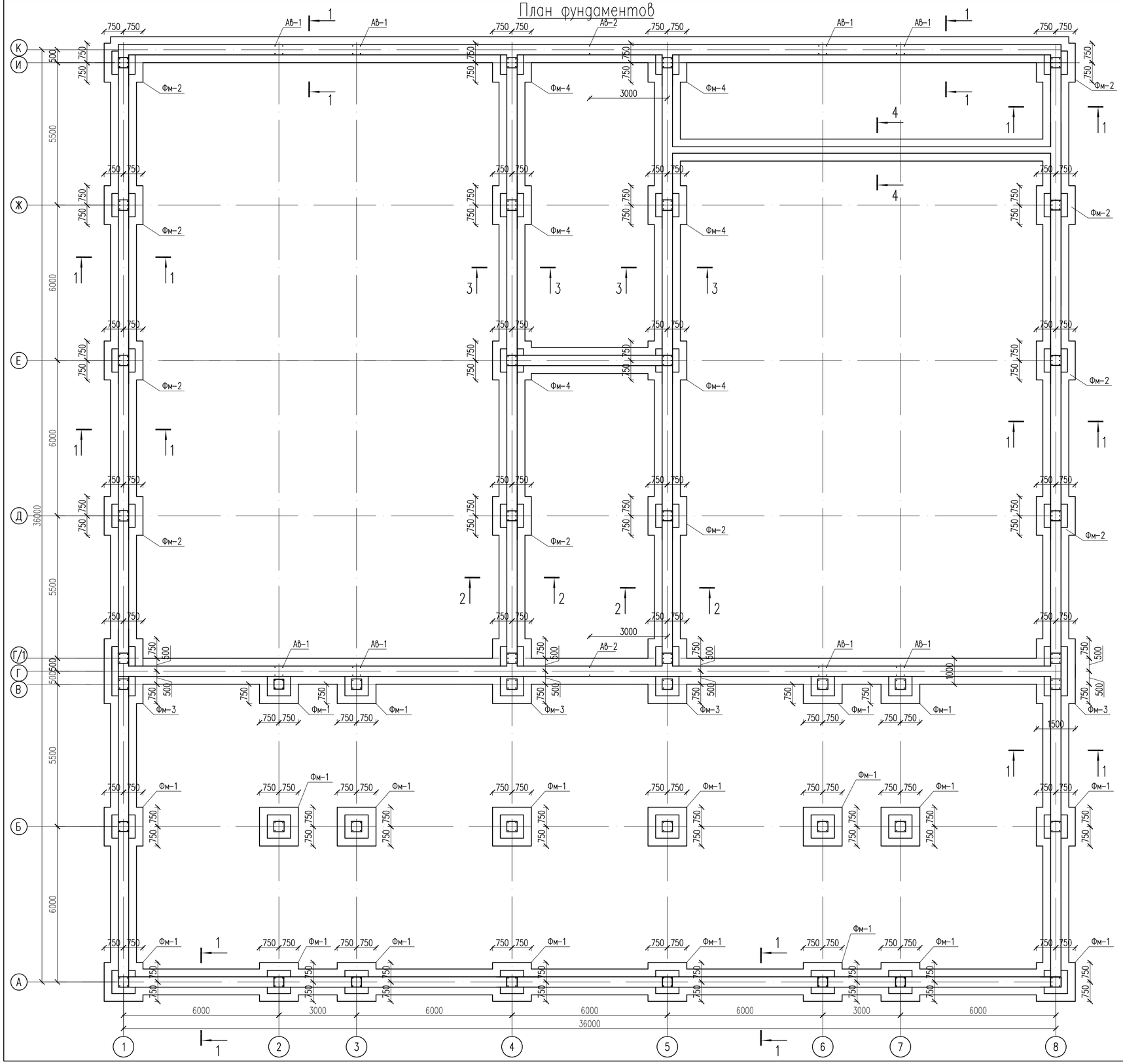

Спецификация материалов

(начало)

Поз.	Обозначение	Наименование	Кол.	Масса ед., кг.	Примеч.
		Монолитные столбчатые фундаменты			
ФМ-1	См. лист АС-43	Фундамент ФМ-1 шт.	20		
ФМ-2	См. лист АС-44	Фундамент ФМ-2 шт.	10		
ФМ-3	См. лист АС-45	Фундамент ФМ-3 шт.	4		
ФМ-4	См. лист АС-46	Фундамент ФМ-4 шт.	6		

Указания по устройству фундаментов

1. Получить разрешение ГАСК (Государственного архитектурно-строительного контроля) на производство строительных работ.
2. Согласно разбивочного чертежа (см. раздел ГП) выносятся разбивочные оси здания на местности.
3. С поверхности земли распространен почвенно-растительный слой из слабогумусированного суглинка мощностью 0,20 м.

ВНИМАНИЕ

Данный грунт, как и строительный мусор, категорически запрещено использовать в качестве подготовки под полы и при обратной засыпке пазух котлована под фундаменты.

4. Грунтовые условия и гидрология площадки строительства приведены на листах общих данных
5. За относительную отметку 0,000 блока принят уровень чистого пола помещений 1 этажа, что соответствует абсолютной отметке по генплану – 28.7.
6. Основанием фундаментов служит подушка из местного супись толщиной 1 м. Указания по устройству основания смотреть указания по производству земляных работ на листе АС- .
7. Под фундаментами здания выполняется подготовка из бетона класса В3,5 с плотностью по водонепроницаемости W4 толщиной 100 мм с уширением за грани фундаментов по 100 мм в каждую сторону от фундамента.
8. Выполнить монолитные столбчатые и ленточные фундаменты из бетон кл. С10/12.5 с плотностью по водонепроницаемости W4, на сульфатостойком портландцементе по ГОСТ 22266-94, подошва фундаментов армируется сетками из арматуры класса А-III с непрерывным армированием по всей длине. Стыковку сеток выполнять через каждые 9,0 м внахлест с перепуском по 0,5 м.

При устройстве фундаментов предусмотреть арматурные выпуски для связи с арматурой стоек рам и монолитных сердечников.

9. Над отверстиями в фундаментах длиной свыше 200 мм укладываются арматурные стержни 3Ø12А-400 с перепуском в каждую сторону от отверстия по 250 мм, соединенные поперечными стержнями Ø6А-240 с шагом 300 мм.
10. На отметке –0,050 устраивается горизонтальная гидроизоляция из цементно-песчаного раствора состава 1:2 толщиной 20 мм с уплотняющими добавками.
11. Боковые поверхности фундаментов и стен техподполья, соприкасающиеся с грунтом обмазать горячим битумом за 2 раза.
12. Выполнить обратную засыпку пазух котлована из местного суглинистого грунта с послойным уплотнением при оптимальной влажности грунта. При этом плотность сухого грунта по всей толщине уплотненного слоя должна быть не менее 1,7 т/м³.
13. По периметру здания устраивается асфальтовая отмостка по бетонному основанию шириной 1,5 м по уплотненному гравийно-песчаному грунту с уклоном от здания не менее 0,03. Отметка бровки отмостки должна быть выше планировочной отметки прилегающей территории не менее, чем на 50 мм.
14. Работы по выполнению земляных работ и устройству фундаментов вести в соответствии с указаниями СП РК 1.03-106-2012 "Охрана труда и техника безопасности в строительстве", СП РК 5.03-107-2013 "Несущие и ограждающие конструкции".
15. Данный лист смотреть совместно с листами АС-42-:-48

Изм.	Кол.уч	Лист	N док	Подпись	Дата	55-2021-АС		
						Строительство сельского клуба в с. Кушум, район Байтерек ЗКО		
ГИП						Сельский клуб	Стадия	Лист	Листов
Проверил							РП	41	
Разработал						План фундаментов. Спецификация материалов. Указания по устройству фундаментов.	ТОО "Строй-проект-инвентаризация" г. Шымкент – 2021г.	
Н. Контр.								

Копировал

Формат А2

1 – 1

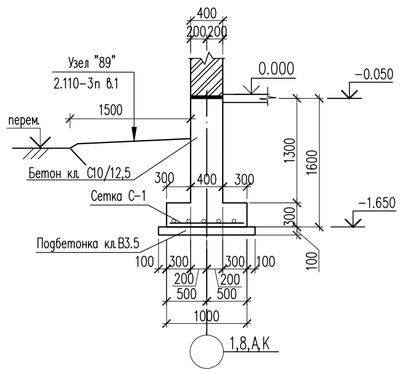

2 – 2

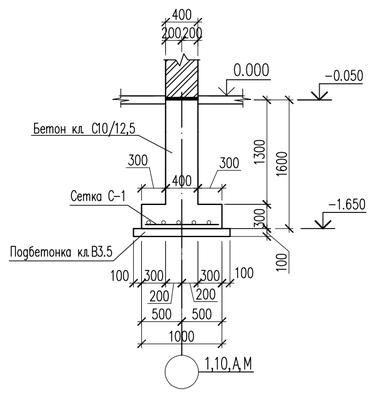

3 – 3

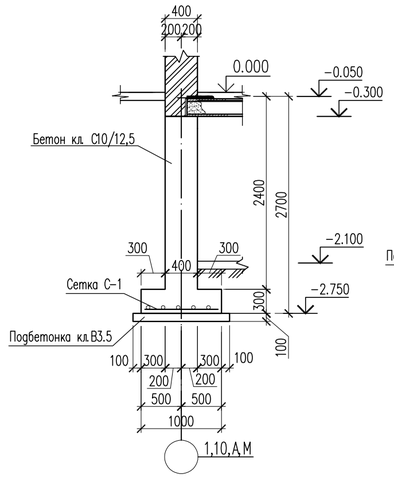

4 – 4

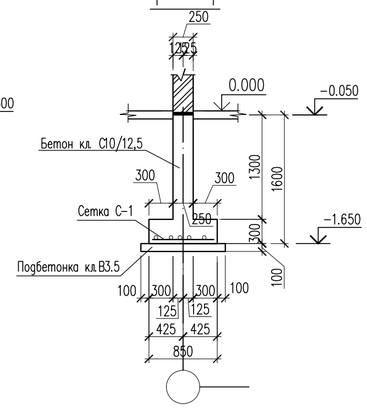

Сетка С–1

(на 1 п.м.)

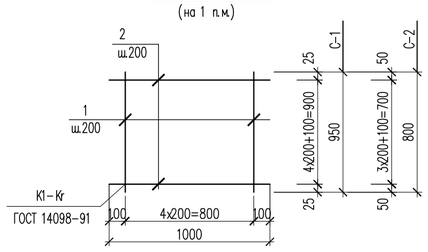

Каркас АВ–1,2

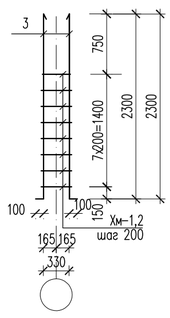

Анкерный выпуски АВ–1.

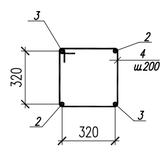

Анкерный выпуски АВ–2.

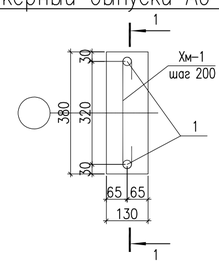

1. Данный лист смотреть совместно с листами АС–41–:–48.
2. Замоноличивание монолитных конструкций производить в соответствии с требованиями СП РК 5.03–107–2013
3. Перед установкой в опалубку, отдельные стержни объединить в каркасы хомутами из вязальной проволоки ø1.5 – 2.0 мм.
4. Снятие опалубки производить после достижения бетоном 70% проектной прочности
5. Защитный слой бетона в сечениях дан до рабочей арматуры. Сварку производить электродами Э–42А ГОСТ 9467–75* h=6мм, сварные соединения выполнить по ГОСТ 14098–91.

Ведомость деталей

Поз.	Эскиз
Хм–1	340; 340; 340; 340; 90; 90; L=1540
Хм–2	340; 20; 70; 70; 20; L=520

Спецификация материалов

Поз.	Обозначение	Наименование	Кол.	Масса ед., кг.	Примеч.
		Монолитные ленточные фундаменты			
		Сетки			
С–1	См. лист АС–	Сетка С–1 п.м.	228.0	9.54	
С–2	См. лист АС–	Сетка С–2 п.м.	15.0	8.65	
АВ–1	См. лист АС–	Анкерный выпуски АВ–1 шт	8	11.32	
АВ–2	См. лист АС–	Анкерный выпуски АВ–2 шт	2	5.38	
		Сетка С–1 п.м.		9.54	
1	ГОСТ 34028–2016	Пруток МД–12х950–А400Е	5	0.84	4.20
2	ГОСТ 34028–2016	Пруток МД–12х1000–А400Е	6	0.89	5.34
		Сетка С–2 п.м.		8.65	
1	ГОСТ 34028–2016	Пруток МД–12х800–А400Е	5	0.71	4.20
2	ГОСТ 34028–2016	Пруток МД–12х1000–А400Е	5	0.89	4.45
		Материалы:			
		Бетон кл. С10/12.5(на лент.фундамент)$м^3$	220.74		цементе на сульфа–тостойком
		Бетон кл. В3.5 (подготовка) $м^3$	29.93		цементе на сульфа–тостойком
	на 1шт.	Анкерный выпуски АВ–1		11.32	
3	ГОСТ 34028–2016	Пруток МД 12х2400–А400Е	4	2.13	8.52
Хм–1	ГОСТ 34028–2016	Пруток МД–6х1580–А400	8	0.35	2.80
	на 1шт.	Анкерный выпуски АВ–2	1	5.38	
4	ГОСТ 34028–2016	Пруток МД 12х2400–А400Е	2	2.13	4.26
Хм–2	ГОСТ 34028–2016	Пруток МД 6х520–А240Е	8	0.14	1.12

Изм.	Кол.уч	Лист	N док.	Подпись	Дата
ГИП					
Проверил					
Разработал					
Н. Контр.					

55–2021–АС

Строительство сельского клуба в с. Кушум, район Бәйтерек ЗКО

Сельский клуб

Стадия	Лист	Листов
РП	42	

Сечения 1–1,2–2,3–3,4–4. Спецификация материалов. Каркас АВ–1,2. Сетка С–1.

ТОО "Строй–проект–инвентаризация" г. Шымкент – 2021г.

Копировал Формат А4–3

Согласовано
Раздел ВК
Раздел ЭС
Раздел ОВ
Согласовано
Раздел ГП
Раздел ТХ
Раздел НСС

Взам. инв.N
Подп. дата
Инв.N подл.

Фундамент Фм-1.

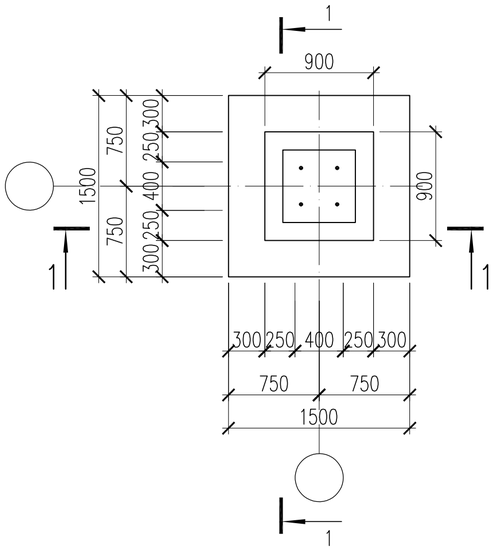

1 – 1

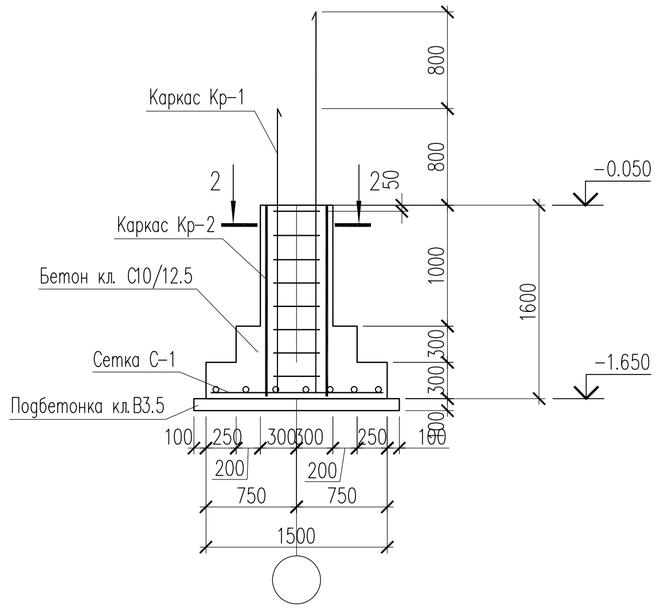

2 – 2

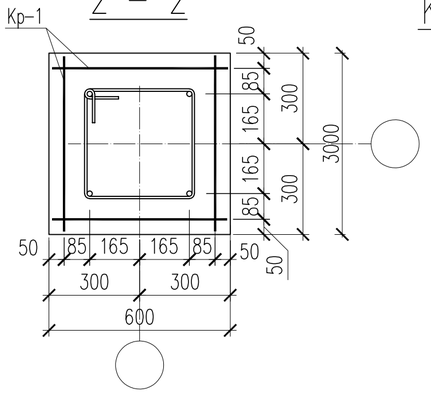

Каркас Кр-1

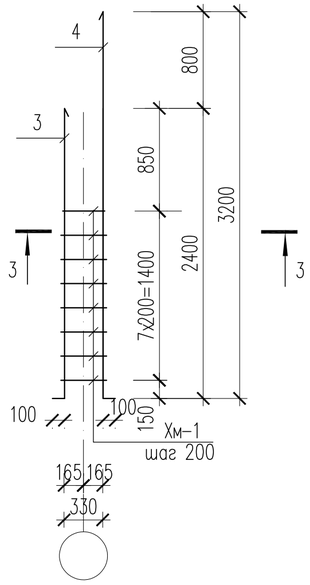

Сетка С-1

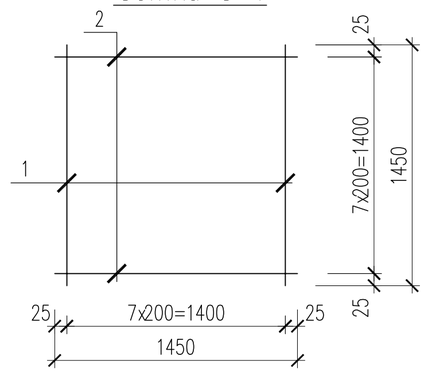

Каркас Кр-2

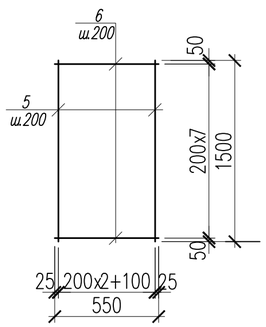

3 – 3

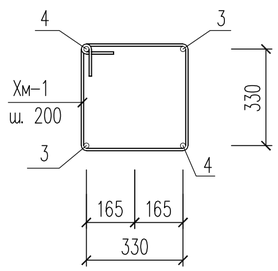

Ведомость деталей

Поз.	Эскиз
Хм-1	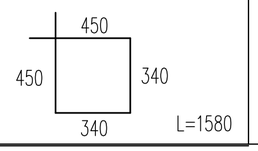

Спецификация материалов

Поз.	Обозначение	Наименование	Кол.	Масса ед., кг.	Примеч.
		Фундамент Фм-1			
С-1	см. данный лист	Сетка С-1 шт.	1	20.60	20.60
Кр-1	см. данный лист	Каркас Кр-1 шт.	1	39.58	39.58
Кр-2	см. данный лист	Каркас Кр-2 шт.	4	6.44	25.76
		Материалы:			
		Бетон кл. С10/12,5 $м^3$	1.24		цементе на сульфатостойком
		Подбетонка кл. В3.5 (подготовка) $м^3$	0.29		цементе на сульфатостойком
1					
		Сетка С-1		20.60	
1	ГОСТ 34028-2016	Пруток МД-12х1450-А400	8	1.29	10.3
2	ГОСТ 34028-2016	Пруток МД-12х1450-А400	8	1.29	10.3
		Каркас Кр-1		39.58	
3	ГОСТ 34028-2016	Пруток МД-22х2500-А400	2	7.46	14.92
4	ГОСТ 34028-2016	Пруток МД-22х3300-А400	2	9.85	19.70
Хм-1	ГОСТ 5781-82*	Пруток МД-8х1580-А400	8	0.62	4.96
Кр-1		Каркас Кр-2	4	6.44	
5	ГОСТ 5781-82*	Пруток МД-10х1500-А400	4	0.93	3.72
6	ГОСТ 5781-82*	Пруток МД-10х550-А400	8	0.34	2.72

1. Данный лист смотреть совместно с листами АС-##.

Изм.	Кол.уч	Лист	N док.	Подпись	Дата
ГИП					
Проверил					
Разработал					
Н. Контр.					

55-2021-АС

Строительство сельского клуба в с. Кушум, район Бәйтерек ЗКО

Сельский клуб	Стадия	Лист	Листов
	РП	43	

Фундамент Фм-1. Сечения 1-1,2-2. Каркас Кр-1.

ТОО "Строй-проект-инвентаризация" г. Шымкент – 2021г.

Копировал Формат А3

Согласовано: Раздел ВК, Раздел ЭС, Раздел ОВ, Раздел ГП, Раздел ТХ, Раздел НСС

Взам. инв.N | Подп. дата | Инв.N подл.

Фундамент Фм-2.

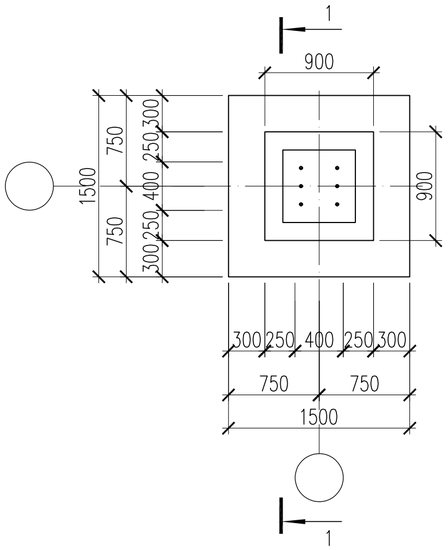

1 – 1

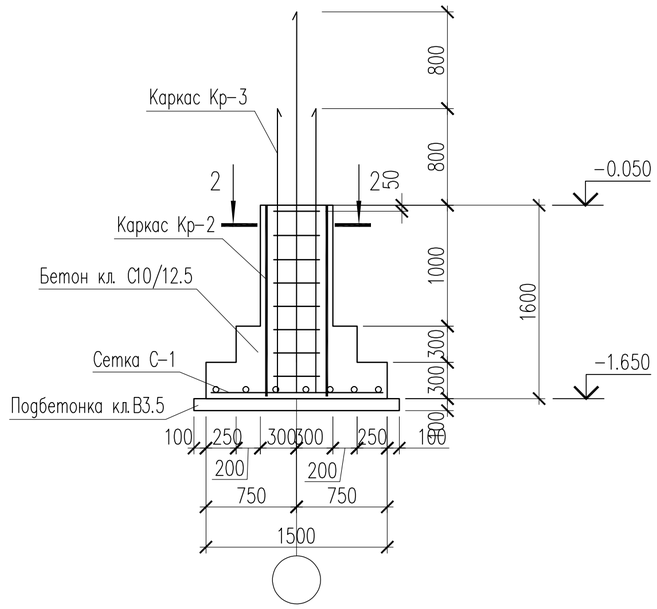

2 – 2

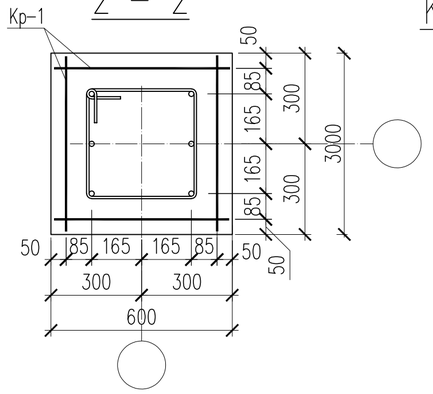

Каркас Кр-3

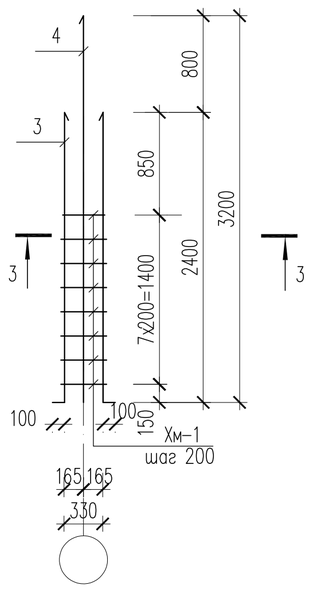

Сетка С-1

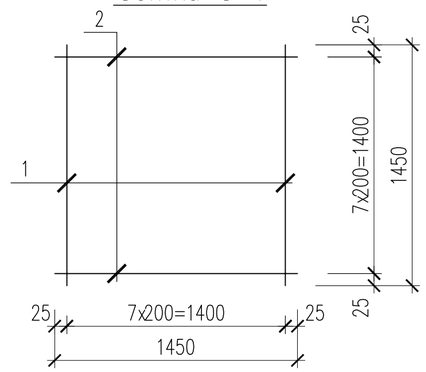

Каркас Кр-2

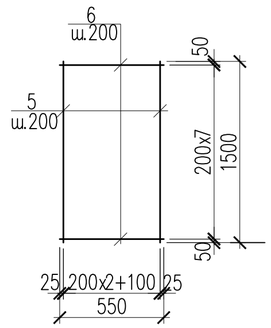

3 – 3

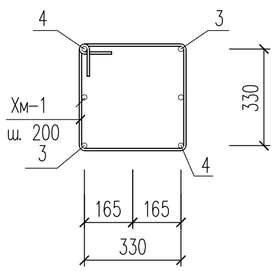

Ведомость деталей

Поз.	Эскиз
Хм-1	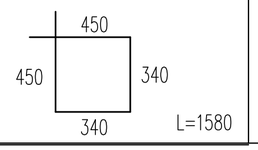

Спецификация материалов

Поз.	Обозначение	Наименование	Кол.	Масса ед., кг.	Примеч.
		Фундамент Фм-2			
С-1	см. данный лист	Сетка С-1 шт.	1	20.60	20.60
Кр-1	см. данный лист	Каркас Кр-3 шт.	1	56.89	56.89
Кр-2	см. данный лист	Каркас Кр-2 шт.	4	6.44	25.76
		Материалы:			
		Бетон кл. С10/12,5 $м^3$	1.24		цементе на сульфатостойком
		Подбетонка кл. В3.5 (подготовка) $м^3$	0.29		цементе на сульфатостойком
1					
		Сетка С-1		20.60	
1	ГОСТ 34028-2016	Пруток МД-12х1450-А400	8	1.29	10.3
2	ГОСТ 34028-2016	Пруток МД-12х1450-А400	8	1.29	10.3
		Каркас Кр-3		56.89	
3	ГОСТ 34028-2016	Пруток МД-22х2500-А400	3	7.46	22.38
4	ГОСТ 34028-2016	Пруток МД-22х3300-А400	3	9.85	29.55
Хм-1	ГОСТ 5781-82*	Пруток МД-8х1580-А400	8	0.62	4.96
Кр-1		Каркас Кр-2	4	6.44	
5	ГОСТ 5781-82*	Пруток МД-10х1500-А400	4	0.93	3.72
6	ГОСТ 5781-82*	Пруток МД-10х550-А400	8	0.34	2.72

1. Данный лист смотреть совместно с листами АС-##.

Изм.	Кол.уч	Лист	N док.	Подпись	Дата
ГИП					
Проверил					
Разработал					
Н. Контр.					

55-2021-АС

Строительство сельского клуба в с. Кушум, район Бәйтерек ЗКО

Сельский клуб	Стадия	Лист	Листов
	РП	44	

Фундамент Фм-2. Сечения 1-1,2-2. Каркас Кр-3.

ТОО "Строй-проект-инвентаризация" г. Шымкент – 2021г.

Копировал Формат А3

Согласовано
Раздел ВК
Раздел ЭС
Раздел ОВ
Согласовано
Раздел ГП
Раздел ТХ
Раздел НСС

Взам. инв.N
Подп. дата
Инв.N подл.

Фундамент Фм-3.

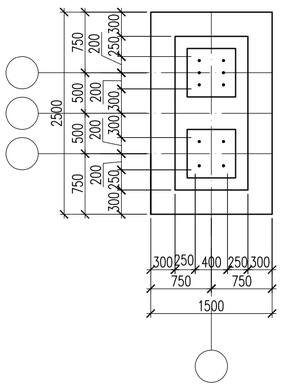

1 – 1

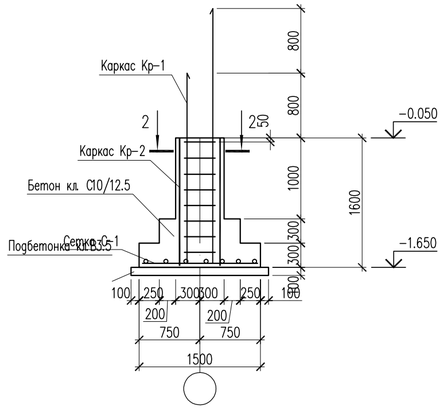

Каркас Кр-1

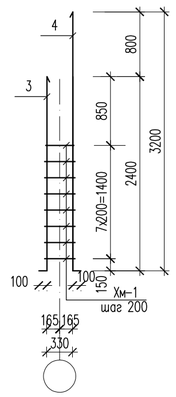

Каркас Кр-3

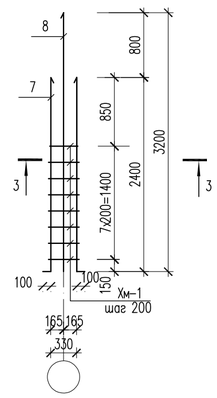

2 – 2

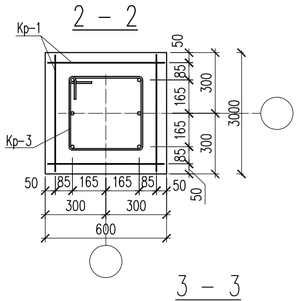

Каркас Кр-2

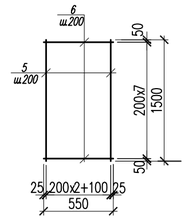

Сетка С-1

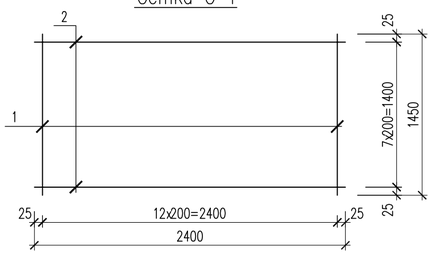

3 – 3

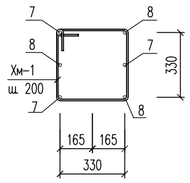

Ведомость деталей

Поз	Эскиз
Хм-1	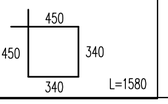 L=1580

Спецификация материалов

Поз.	Обозначение	Наименование	Кол.	Масса ед., кг.	Примеч.
		Фундамент Фм-2			
С-1	см. данный лист	Сетка С-1 шт.	1	27.07	27.07
Кр-1	см. данный лист	Каркас Кр-1 шт.	1	39.58	39.58
Кр-2	см. данный лист	Каркас Кр-2 шт.	4	6.44	25.76
Кр-3	см. данный лист	Каркас Кр-3 шт.	1	56.89	56.89
		Материалы:			
		Бетон кл. С10/12,5 $м^3$	2.29		цементе на сульфа-тостойком
		Подбетонка кл. В3.5 (подготовка) $м^3$	0.46		цементе на сульфа-тостойком
1					
		Сетка С-1		27.07	
1	ГОСТ 34028-2016	Пруток МД-12х1450-А400	13	1.29	16.77
2	ГОСТ 34028-2016	Пруток МД-12х1450-А400	8	1.29	10.3
		Каркас Кр-1		39.58	
3	ГОСТ 34028-2016	Пруток МД-22х2500-А400	2	7.46	14.92
4	ГОСТ 34028-2016	Пруток МД-22х3300-А400	2	9.85	19.70
Хм-1	ГОСТ 5781-82*	Пруток МД-8х1580-А400	8	0.62	4.96
Кр-1		Каркас Кр-2	4	6.44	
5	ГОСТ 5781-82*	Пруток МД-10х1500-А400	4	0.93	3.72
6	ГОСТ 5781-82*	Пруток МД-10х550-А400	8	0.34	2.72
		Каркас Кр-3		56.89	
7	ГОСТ 34028-2016	Пруток МД-22х2500-А400	3	7.46	22.38
8	ГОСТ 34028-2016	Пруток МД-22х3300-А400	3	9.85	29.55
Хм-1	ГОСТ 5781-82*	Пруток МД-8х1580-А400	8	0.62	4.96

1. Данный лист смотреть совместно с листами АС-##.

Изм.	Кол.уч	Лист	N док.	Подпись	Дата
ГИП					
Проверил					
Разработал					
Н. Контр.					

55-2021-АС

Строительство сельского клуба в с. Кушум, район Бәйтерек ЗКО

Сельский клуб

Стадия	Лист	Листов
РП	45	

Фундамент Фм-3. Сечения 2-2. Каркас Кр-3.

ТОО "Строй-проект-инвентаризация" г. Шымкент – 2021г.

Копировал Формат А4-3

Согласовано: Раздел ВК, Раздел ЭС, Раздел ОВ, Раздел ТП, Раздел ТХ, Раздел НСС

Взам. инв.N | Подп. дата | Инв.N подл.

Фундамент Фм-4.

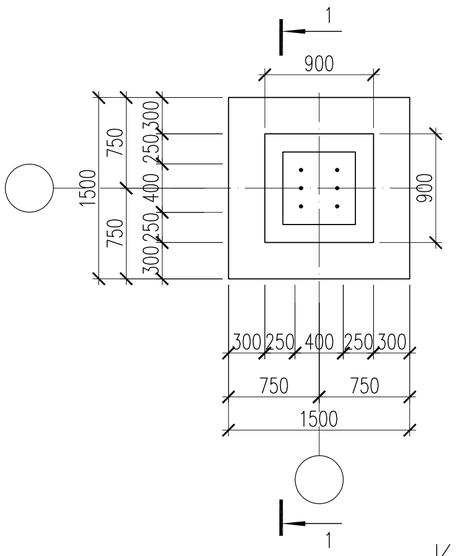

1 – 1

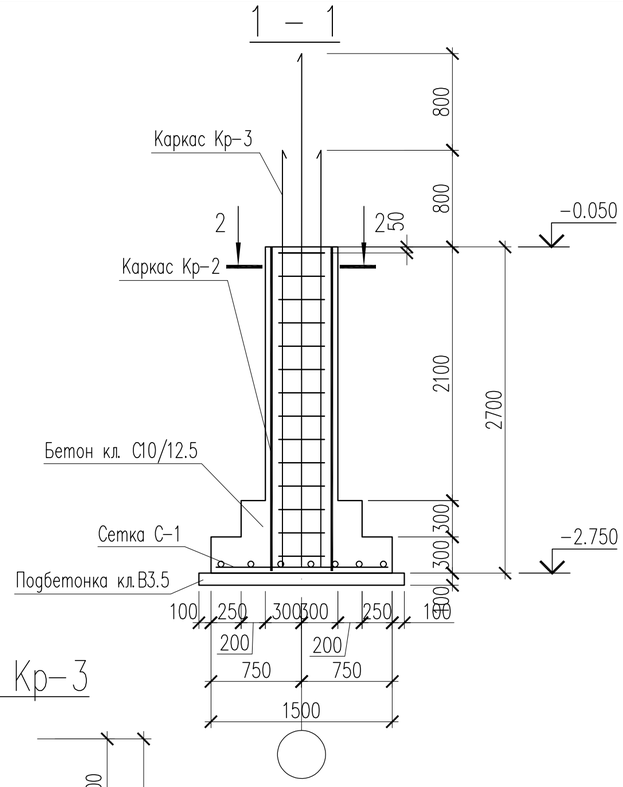

2 – 2

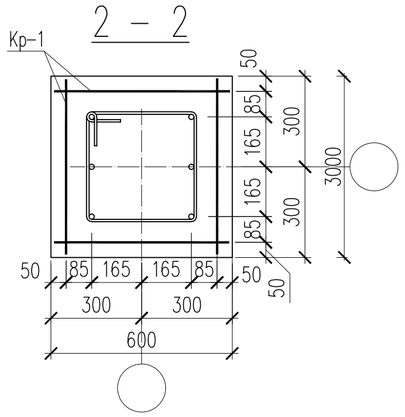

Каркас Кр-3

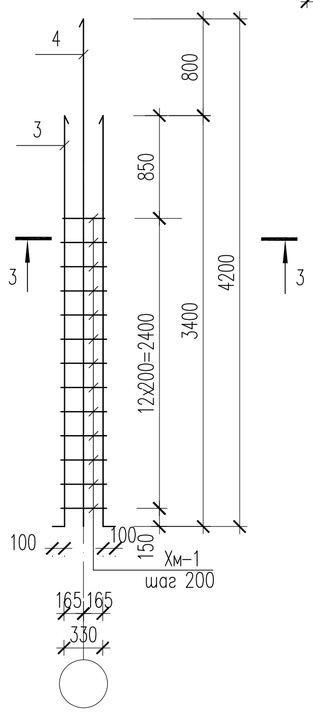

Сетка С-1

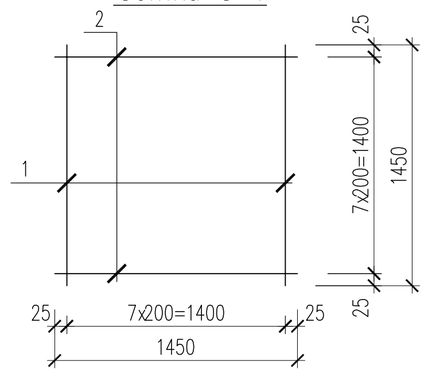

Каркас Кр-2

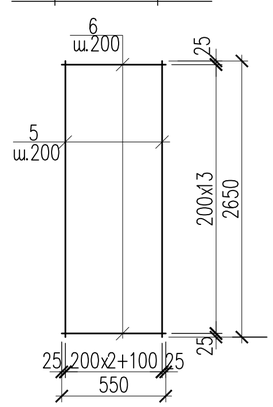

3 – 3

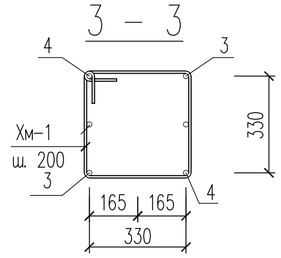

Ведомость деталей

Поз.	Эскиз
Хм-1	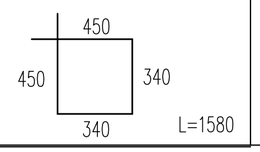

Спецификация материалов

Поз.	Обозначение	Наименование	Кол.	Масса ед., кг.	Примеч.
		Фундамент Фм-4			
С-1	см. данный лист	Сетка С-1 шт.	1	20.60	20.60
Кр-1	см. данный лист	Каркас Кр-3 шт.	1	77.66	77.66
Кр-2	см. данный лист	Каркас Кр-2 шт.	4	9.28	37.12
		Материалы:			
		Бетон кл. С10/12,5 $м^3$	1.68		цементе на сульфатостойком
		Подбетонка кл. В3.5 (подготовка) $м^3$	0.29		цементе на сульфатостойком
1					
		Сетка С-1		20.60	
1	ГОСТ 34028-2016	Пруток МД-12х1450-А400	8	1.29	10.3
2	ГОСТ 34028-2016	Пруток МД-12х1450-А400	8	1.29	10.3
		Каркас Кр-3		77.66	
3	ГОСТ 34028-2016	Пруток МД-22х3500-А400	3	10.4	31.20
4	ГОСТ 34028-2016	Пруток МД-22х4300-А400	3	12.8	38.40
Хм-1	ГОСТ 5781-82*	Пруток МД-8х1580-А400	13	0.62	8.06
Кр-1		Каркас Кр-2	4	9.28	
5	ГОСТ 5781-82*	Пруток МД-10х2650-А400	4	1.64	6.56
6	ГОСТ 5781-82*	Пруток МД-10х550-А400	8	0.34	2.72

1. Данный лист смотреть совместно с листами АС-##.

Изм.	Кол.уч	Лист	N док.	Подпись	Дата
ГИП					
Проверил					
Разработал					
Н. Контр.					

55-2021-АС

Строительство сельского клуба в с. Кушум, район Бәйтерек ЗКО

Сельский клуб	Стадия	Лист	Листов
	РП	46	

Фундамент Фм-4. Каркас Кр-3. Спецификация материалов.

ТОО "Строй-проект-инвентаризация" г. Шымкент – 2021г.

Согласовано: Раздел ВК, Раздел ЭС, Раздел ОВ, Раздел ГП, Раздел ТХ, Раздел НСС

Взам. инв.N | Подп. дата | Инв.N подл.

Копировал | Формат А3

Схема расположения фундаментов под перегородки и фундамент под сцены

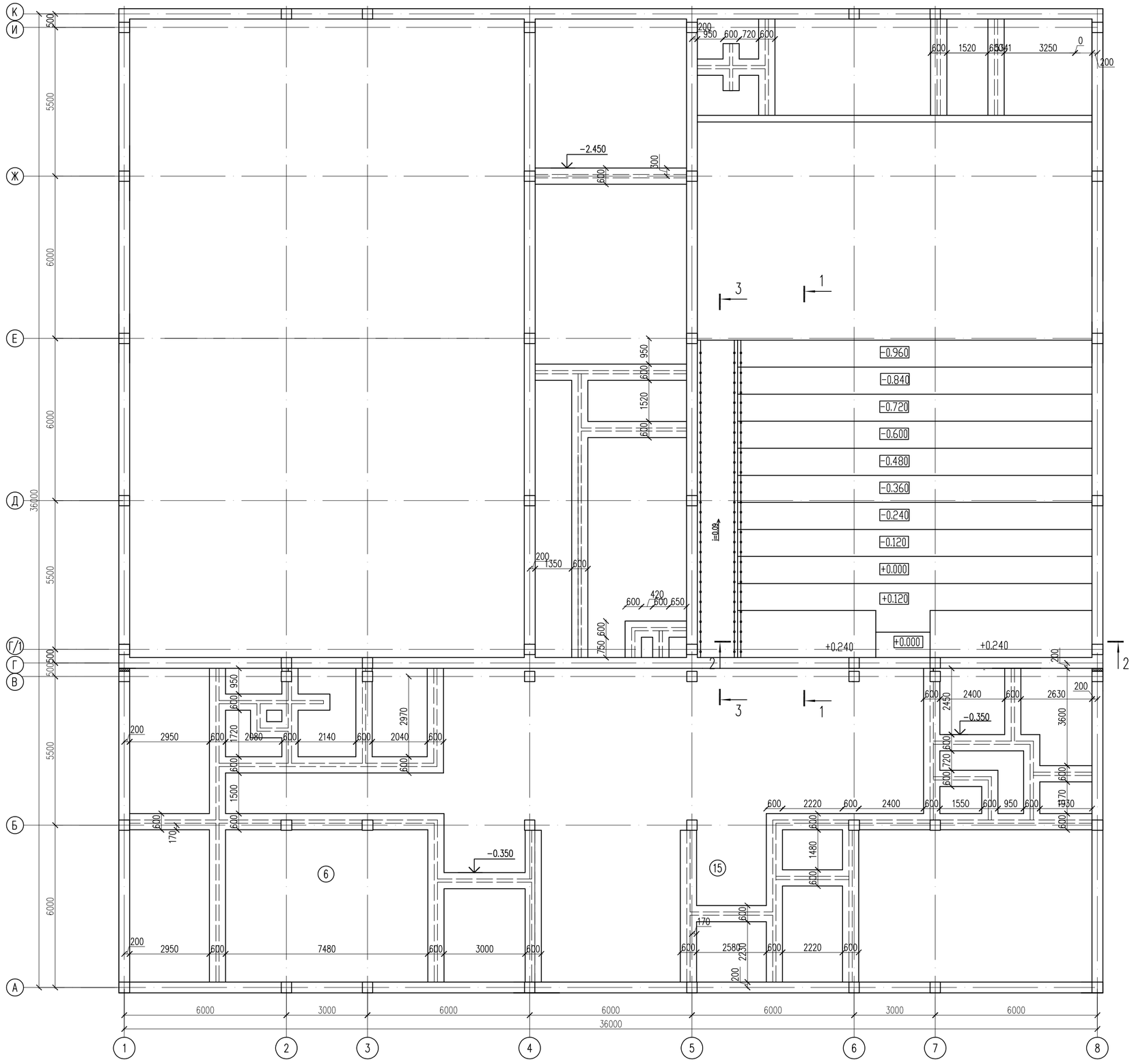

Фундамент под перегородки

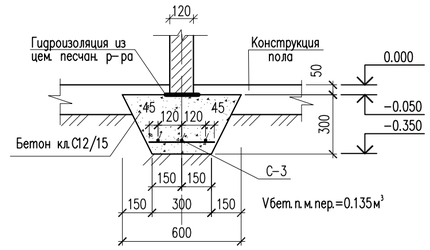

Сетка С-3

(Условна на 1п.м.)

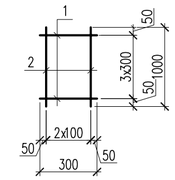

1 – 1

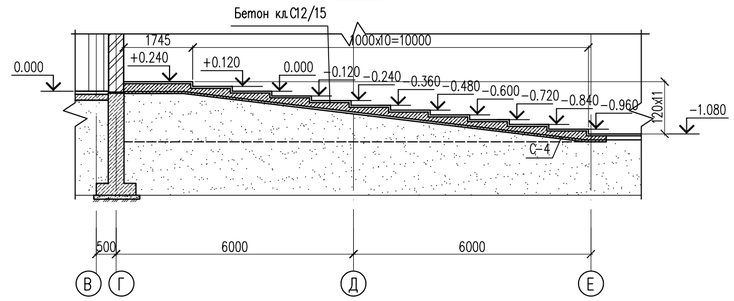

Разрез 2–2

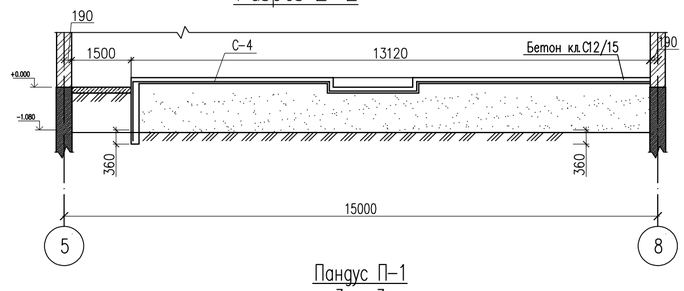

Пандус П-1

3 – 3

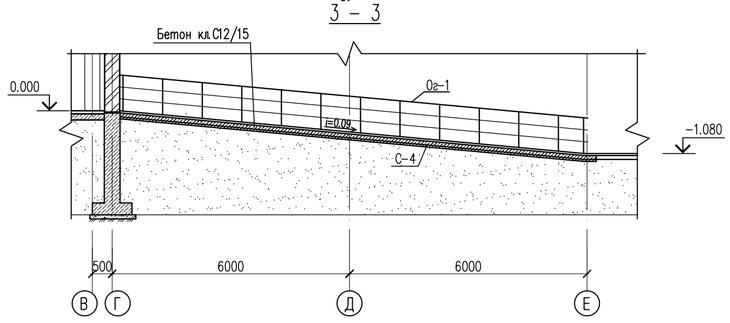

						55-2021-АС
Изм.	Кол.уч	Лист	N док.	Подпись	Дата	Строительство сельского клуба в с. Кушум, район Байтерек ЗКО
ГИП						Сельский клуб — Стадия: РП; Лист: 47; Листов:
Проверил						
Разработал						Схема расположения фундаментов под перегородки и фундамент под сцены
Н. Контр.						ТОО "Строй-проект-инвентаризация" г. Шымкент – 2021г.

Копировал

Формат А2

Сетка С-4

(на 1 п.м.)

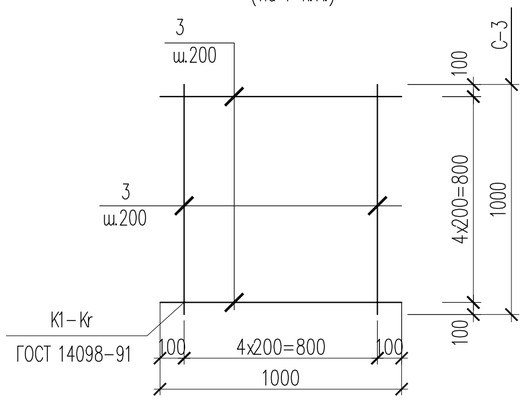

Спецификация материалов

Поз.	Обозначение	Наименование	Кол.	Масса ед., кг.	Примеч.
		Монолитный фундамент под перегородки			
		Сетка С-3 п.м.	160	2.14	342.40
1	ГОСТ 34028-2016	Пруток МД-6х300-А240Е	4	0.07	0.28
2	ГОСТ 34028-2016	Пруток МД-10х1000-А400Е	3	0.62	1.86
		Материалы:			
		Бетон кл.С12/15 м3	20.8		цементе на сульфа-тостойком
		Монолитный фундамент под трибуны			
		Сетка С-4 м2	171	4.00	684.00
3	ГОСТ 34028-2016	Пруток МД-8х1000-А400Е	10	0.40	4.00
		Материалы:			
		Бетон кл.С12/15 м3	35.79		
		Пандус П-1			
		Сетка С-4 м2	18	4.00	72.00
3	ГОСТ 34028-2016	Пруток МД-8х1000-А400Е	10	0.40	4.00
		Материалы:			
		Бетон кл.С12/15 м3	2.71		цементе на сульфа-тостойком
Ог-1		Ограждения трехригельные горизонт. из нержавеющей стали п.м.			36

Согласовано
Раздел ВК
Раздел ЭС
Раздел ОВ

Согласовано
Раздел ГП
Раздел ТХ
Раздел НСС

Взам. инв.N
Подп. дата
Инв.N подл.

Изм.	Кол.уч	Лист	N док.	Подпись	Дата
ГИП					
Проверил					
Разработал					
Н. Контр.					

55-2021-АС

Строительство сельского клуба в с. Кушум, район Байтерек ЗКО

Сельский клуб

Стадия	Лист	Листов
РП	48	

Сетка С-4. Спецификация материалов.

ТОО "Строй-проект-инвентаризация" г. Шымкент - 2021г.

Копировал Формат А3

Крыльцо КР-1

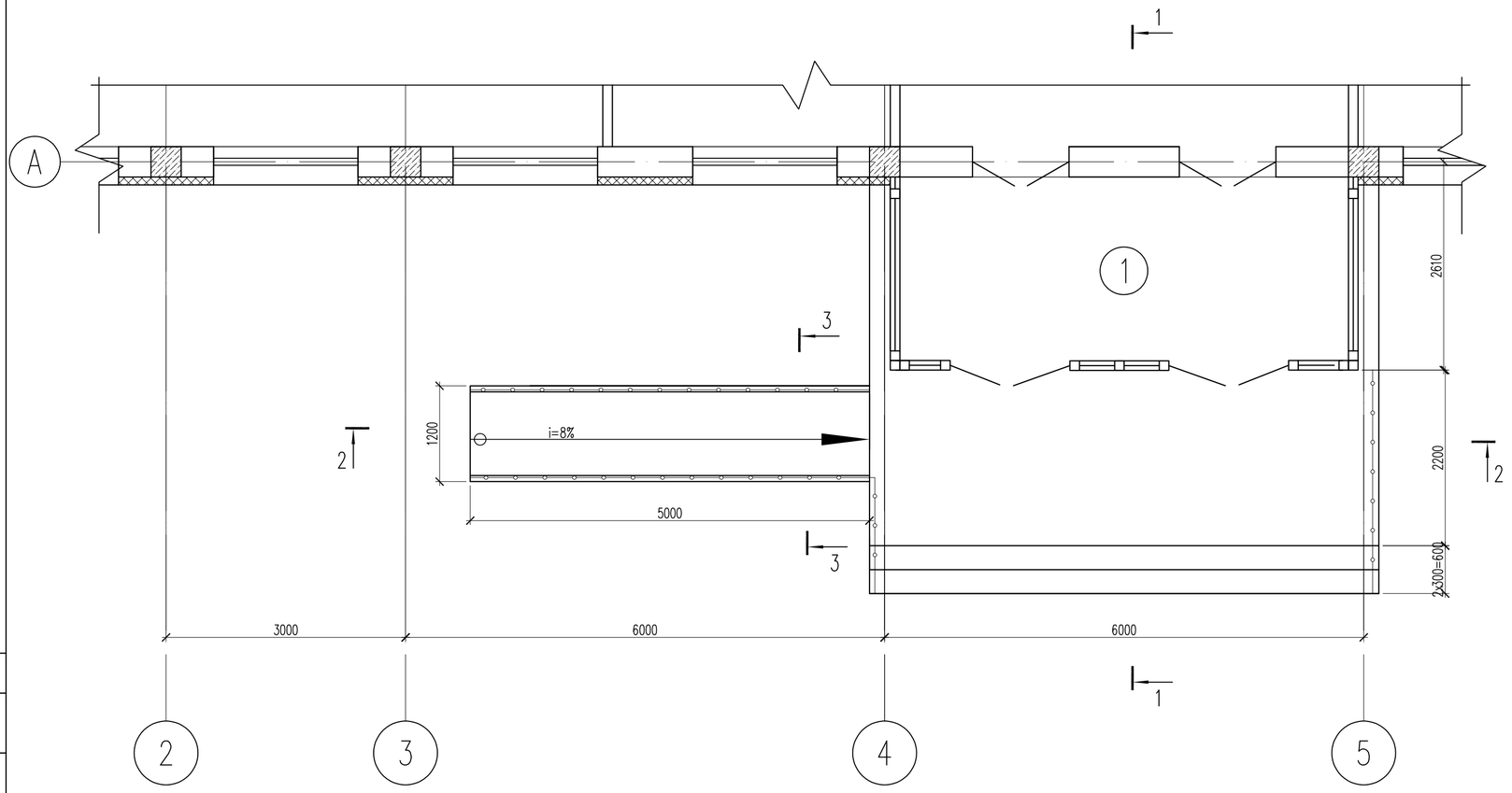

Сечение 1-1

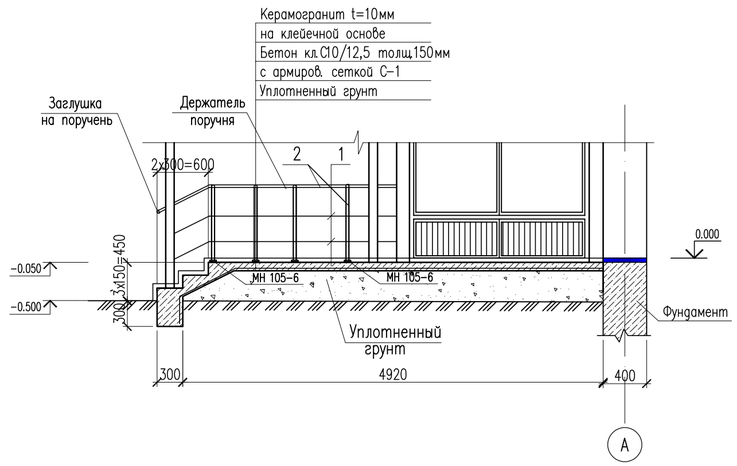

Спецификация материалов

Поз.	Обозначение	Наименование	Кол.	Масса ед., кг.	Примеч.
КР-1	см. данный лист	Крыльцо КР-1 (шт.)	1		
		Крыльцо КР-1			
С-1	ГОСТ 8478-88	Сетка 5Вр-1 100/100 м2	41.8	2.88	120.38
МН 105-6	Серия1.400-15. в1. 120-05	Закладная деталь МН 105-6 шт.	10		
		Керамогранит t=10мм м2	41.81		
	Материалы:	Бетон кл. С10/12.5 W4 на сульфатостойким цементе м3	6.2		
		Ограждение ОГ-1	1	50.27	
1	ГОСТ 10704-91	Труба Труба 45х3 / С245 ГОСТ 27772-2015 п.м	10.62	3.11	33.03
2	ГОСТ 10704-91	Труба 30х2 ГОСТ 10704-91 / С245 ГОСТ 27772-2015 п.м	12.49	1.38	17.24

1. Данный лист читать совместно с листами АС-50-:-58.
2. Бетонные работы по возведению монолитных конструкций ведутся в соответствии указаниями требованиями СП РК 5.03.107-2013 "Несущие и ограждающие конструкции".
3. Снятие несущей опалубки производить после достижения бетоном 70% проектной прочности.
4. Видимые поверхности стенок крылец и пандуса оштукатурить цементным раствором.
5. Защиту металлических элементов от коррозий выполнить масляными красками за 2 раза после окончания сварочных работ.

Изм.	Кол.уч	Лист	N док.	Подпись	Дата	55-2021-АС		
						Строительство сельского клуба в с. Кушум, район Байтерек ЗКО		
ГИП						Сельский клуб	Стадия	Лист	Листов
Проверил							РП	49	
Разработал						Схема расположения Крыльцо КР-1, Пандус П-1.	ТОО "Строй-проект-инвентаризация" г. Шымкент - 2021г.	
Н. Контр.								

Копировал Формат А2

Согласовано
Раздел ВК
Раздел ЭС
Раздел ОВ
Согласовано
Раздел ГП
Раздел ТХ
Раздел НСС

Взам. инв.N
Подп. дата
Инв.N подл.

Сечение 2–2

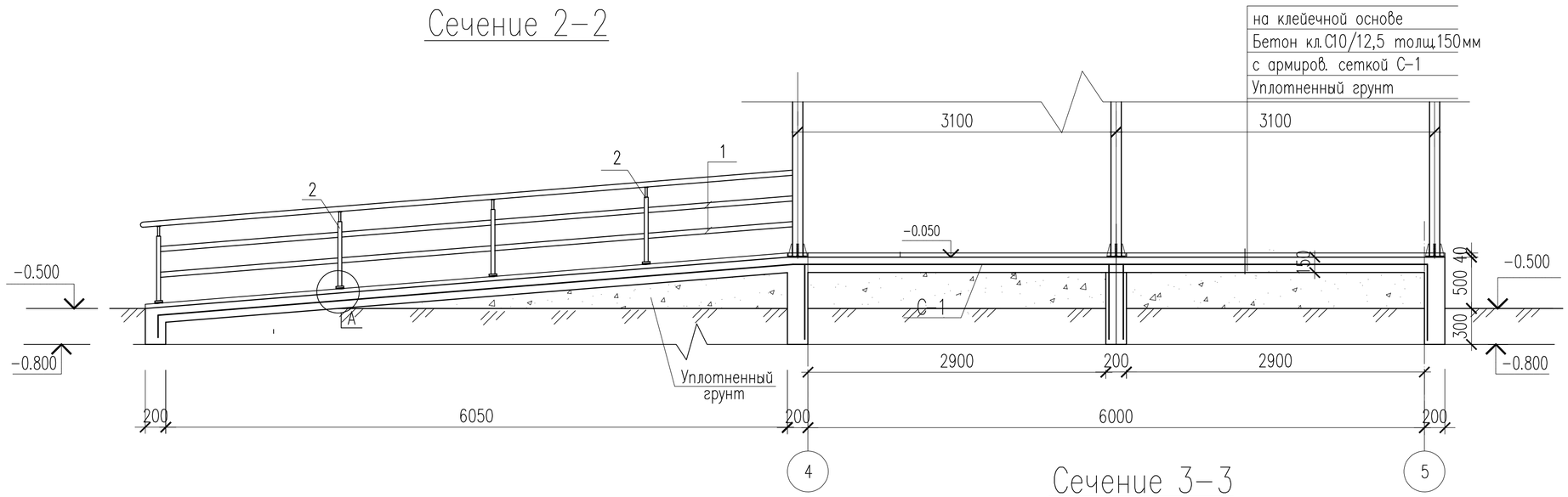

Сечение 3–3

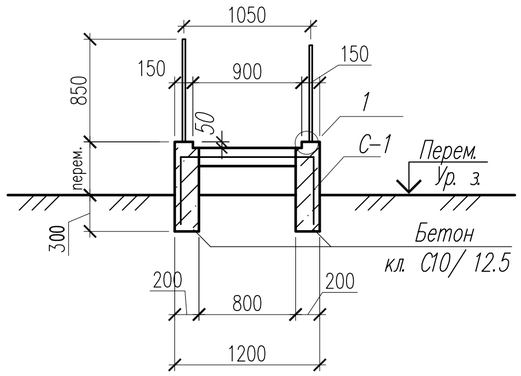

Спецификация материалов

Поз.	Обозначение	Наименование	Кол.	Масса ед., кг.	Примеч.
П–1	см. данный лист	Пандус П–1 (шт.)	1		
		Пандус П–1			
С–1	ГОСТ 8478–88	Сетка 5Вр–1 100/100 м2	13.21	2.88	38.04
МН 105–6	Серия1.400–15. в1. 120–05	Закладная деталь МН 105–6 шт.	10		
		Керамогранит t=10мм м2	11.14		
	Материалы:	Бетон кл. С10/12,5 W4 на сульфатостойким цементе м3	2.68		
		Ограждение ОГ–1	1	130.89	
1	ГОСТ 10704–91	Труба Труба 45х3 / С245 ГОСТ 27772–2015 п.м	36.92	3.11	114.82
2	ГОСТ 10704–91	Труба 30х2 ГОСТ 10704–91 / С245 ГОСТ 27772–2015 п.м	11.64	1.38	16.07

1. Данный лист читать совместно с листами АС–50–:–58.
2. Бетонные работы по возведению монолитных конструкций ведутся в соответствии указаниями требованиями СП РК 5.03.107–2013 "Несущие и ограждающие конструкции".
3. Снятие несущей опалубки производить после достижения бетоном 70% проектной прочности.
4. Видимые поверхности стенок крылец и пандуса оштукатурить цементным раствором.
5. Защиту металлических элементов от коррозий выполнить масляными красками за 2 раза. после окончания сварочных работ.

Изм.	Кол.уч	Лист	N док.	Подпись	Дата
ГИП					
Проверил					
Разработал					
Н. Контр.					

55–2021–АС

Строительство сельского клуба в с. Кушум, район Бәйтерек ЗКО

Сельский клуб	Стадия	Лист	Листов
	РП	50	

Сечение 2 – 2.
Сечение 3 – 3. Спецификация материалов

ТОО "Строй–проект–инвентаризация"
г. Шымкент – 2021г.

Взамен инв. N

Подпись и дата

Инв. N подл.

Формат А3

Схема расположения Стойки Ст-1

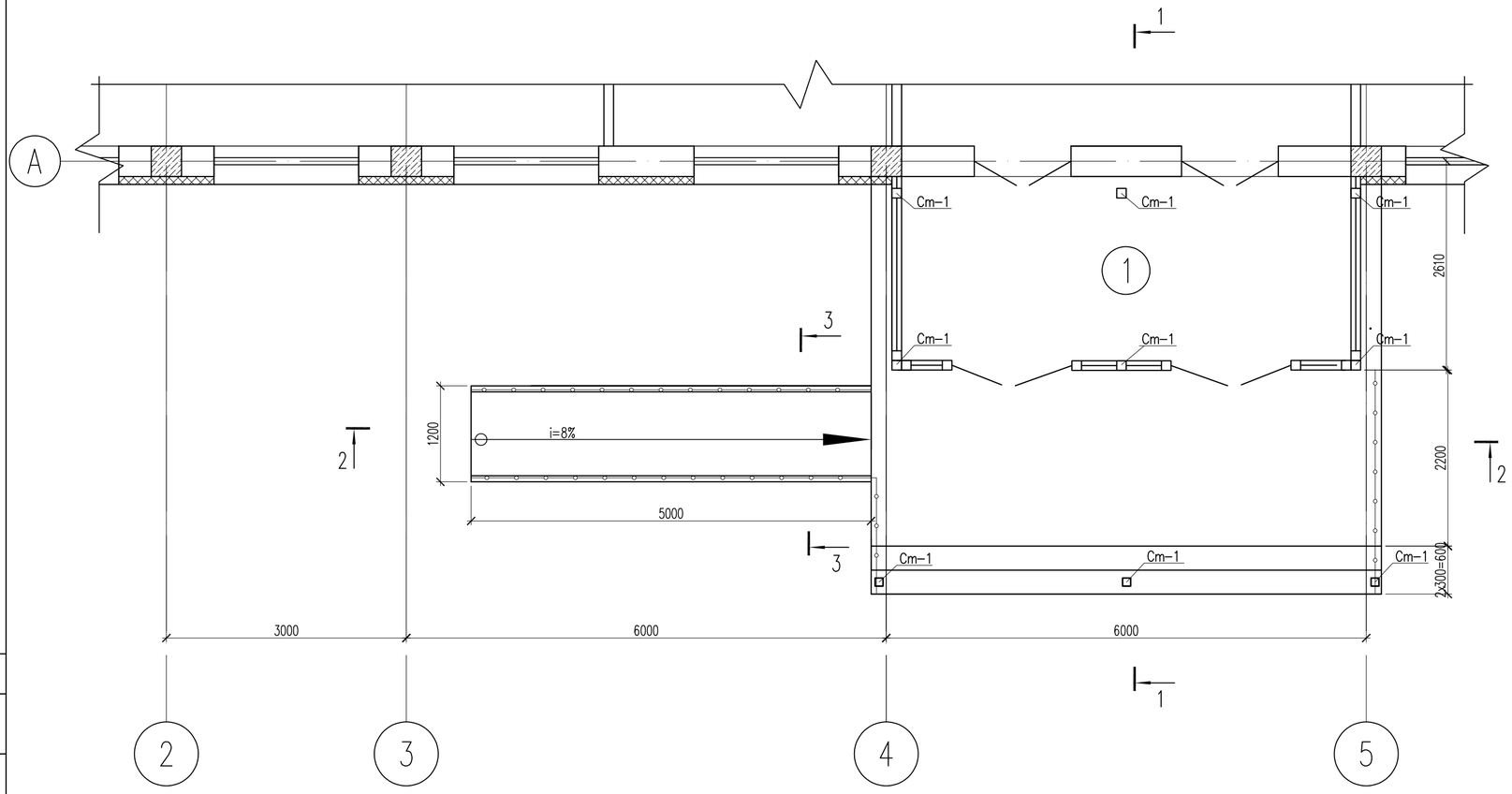

Спецификация конструктивных элементов

Поз.	Обозначение	Наименование	Кол.	Масса ед.,кг.	Примеч.
		Стойка Ст-1			
5	ТУ 36-2287-80	Профиль $\frac{140x140x6\ ТУ\ 36-2287-80}{С235\ ГОСТ\ 27772-2015}$ п.м	32.7	25.2	824.04
6	ГОСТ 19903-74*	Лист $\frac{6x120x120\ ГОСТ\ 19903-74*}{С235\ ГОСТ\ 27772-88*}$	9	0.68	6.12
7	ГОСТ 19903-74*	Лист $\frac{10x200x200\ ГОСТ\ 19903-74*}{С235\ ГОСТ\ 27772-88*}$	9	3.14	28.26
8	ГОСТ 19903-74*	Лист $\frac{6x50x140\ ГОСТ\ 19903-74*}{С235\ ГОСТ\ 27772-88*}$	36	0.33	11.88
		Закладные детали МН-1	9	7.10	63.9
9	ГОСТ 19903-74*	Лист $\frac{10x200x200\ ГОСТ\ 19903-74*}{С235\ ГОСТ\ 27772-88*}$	1	3.14	3.14
10	ГОСТ 24379.1-80	Болт 1.1 М16х250 шт.	4	0.99	3.96

Закладная деталь Мн-1

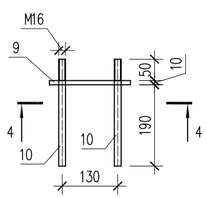

4 – 4

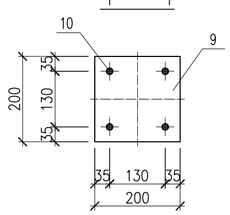

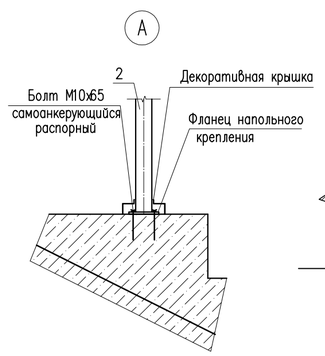

Деталь крепления стойки Ст-1

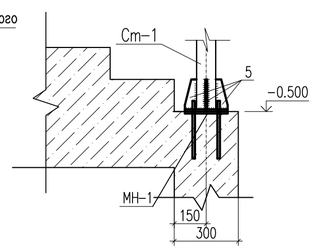

1. Данный лист читать совместно с листами АС-50-;-58.
2. Бетонные работы по возведению монолитных конструкций ведутся в соответствии указаниями требованиями СП РК 5.03.107-2013 "Несущие и ограждающие конструкции".
3. Снятие несущей опалубки производить после достижения бетоном 70% проектной прочности.
4. Видимые поверхности стенок крылец и пандуса оштукатурить цементным раствором.
5. Защиту металлических элементов от коррозий выполнить масляными красками за 2 раза после окончания сварочных работ.

Изм.	Кол.уч	Лист	N док.	Подпись	Дата	55-2021-АС
						Строительство сельского клуба в с. Кушум, район Байтерек ЗКО
ГИП						Сельский клуб — Стадия: РП; Лист: 51; Листов:
Проверил						
Разработал						Схема расположения Стойки Ст-1. Спецификация конструктивных элементов. Закладная деталь Мн-1. Деталь крепления стойки Ст-1. — ТОО "Строй-проект-инвентаризация" г. Шымкент – 2021г.
Н. Контр.						

Копировал Формат А2

Согласовано: Раздел ВК, Раздел ЭС, Раздел ОВ

Согласовано: Раздел ГП, Раздел ТХ, Раздел НСС

Взам. инв.N | Подп. дата | Инв.N подл.

План кровли навеса Нв-1

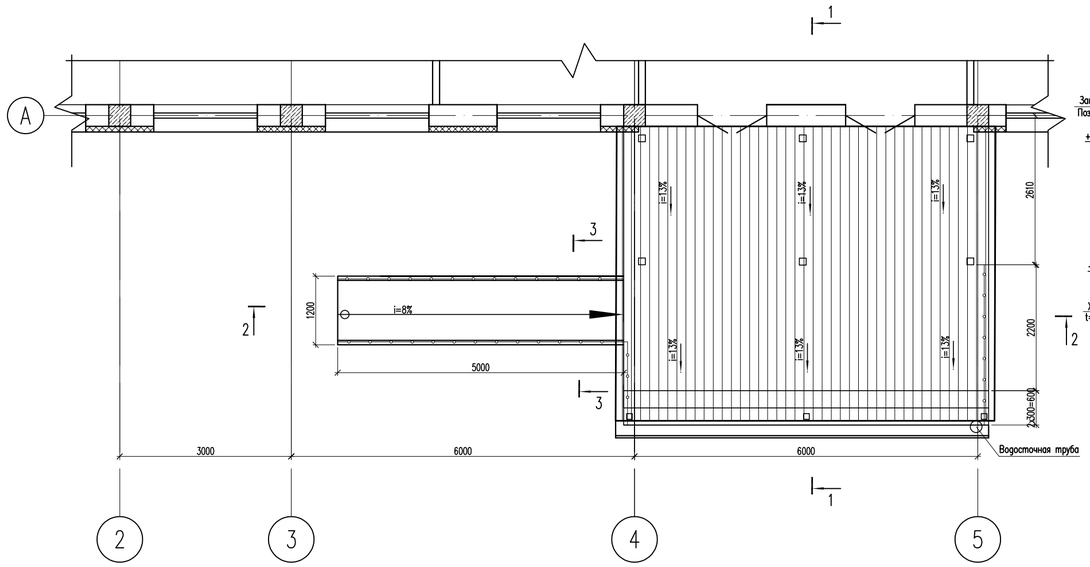

1 – 1

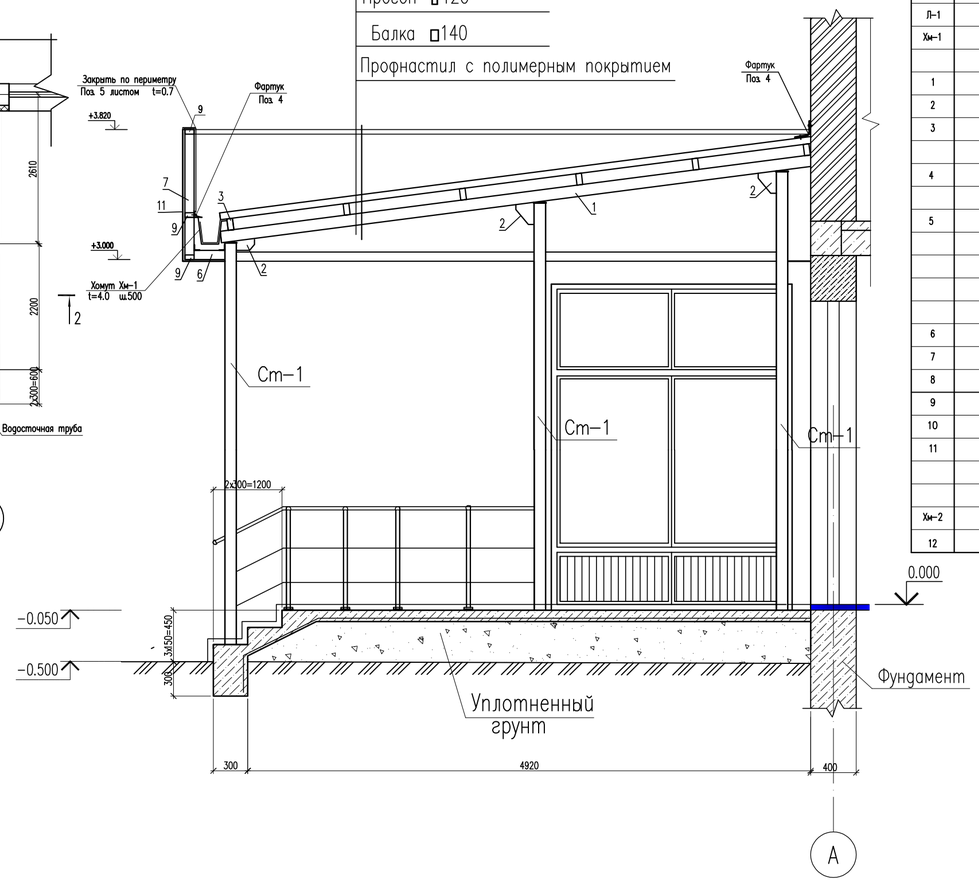

Спецификация материалов

Поз.	Обозначение	Наименование	Кол.	Масса ед.,кг.	Примеч.
		Водосточный лоток Л-1			
Л-1	ГОСТ 14918-80	Лоток из листа 0.7х600х2000	6.7	6.6	44.22
Хм-1	ГОСТ 103-76	Полоса 50м / С245 ГОСТ 103-76 / ГОСТ 27772-2015 L=820	13	1.29	16.77
		Каркас козырька			
1	ГОСТ 30245-2003	Профиль 140х100х7 / С245 ГОСТ 30245-2003 / ГОСТ 27772-2015 п.м	9.72	25.1	243.97
2	ГОСТ 19903-74*	Лист 6х1500х150 / С245 ГОСТ 19903-74* / ГОСТ 27772-2015	9	1.06	6.36
3	ГОСТ 30245-2003	Профиль 120х80х5 / С245 ГОСТ 30245-2003 / ГОСТ 27772-2015 п.м	38.4	14.8	568.32
4	ГОСТ 14918-80	Фартук 300х0.7			
		из оцинкованной стали м.п.	18.0	1.7	30.60
5	ГОСТ 14918-80	Фартук 500х0.7			
		из оцинкованной стали м.п.	18.0	2.75	49.50
		Материалы			
	ГОСТ 24045-86	Профилированный лист t=0.7мм м2	21.0		
		Каркас парапета			
6	ГОСТ 8639-82	Труба 80х80м / С 245 ГОСТ 8639-82 / ГОСТ 27772-2015 L=350	3	3.27	9.81
7	ГОСТ 8639-82	Труба 80х80м / С 245 ГОСТ 8639-82 / ГОСТ 27772-2015 L=820	3	9.33	27.99
8	ГОСТ 8509-93	Уголок 50х50б / С 245 ГОСТ 8509-93 / ГОСТ 27772-2015 L=80	7	0.30	2.10
9	ГОСТ 8545-80	Труба 80х40м / С 245 ГОСТ 8545-80 / ГОСТ 27772-2015 м.п.	54	6.82	368.28
10	ГОСТ 8639-82	Труба 80х60м / С 245 ГОСТ 8639-82 / ГОСТ 27772-2015 L=300	3	2.80	8.40
11	ГОСТ 21631-76*	Лист алюминиевый t=1 мм м2	23.2	2.67	61.94
		Водосточная труба Dн=90 из	2	8.1	16.2
		оцинкованной стали 0.8х285м/500			
Хм-2	ГОСТ 103-76	Полоса 40м / ВСт3кп ГОСТ 103-76 / ГОСТ 380-94* L=520	11	0.65	7.15
12	ГОСТ 34028-2016	Пруток МД-8х100-А400Е	22	0.04	0.88

Деталь крепления стойки Ст-2

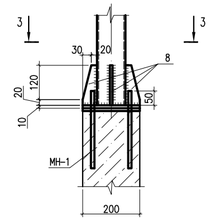

3 – 3

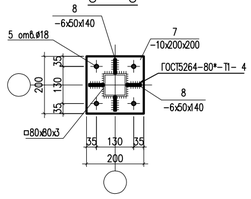

Стойки Ст-1

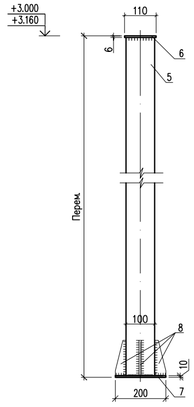

1. Данный лист читать совместно с листами АС-50-:-58.
2. Бетонные работы по возведению монолитных конструкций ведутся в соответствии указаниями требованиями СП РК 5.03.107-2013 "Несущие и ограждающие конструкции".
3. Снятие несущей опалубки производить после достижения бетоном 70% проектной прочности.
4. Видимые поверхности стенок краевед и пандуса оштукатурить цементным раствором.
5. Защиту металлических элементов от коррозий выполнить масляными красками за 2 раза после окончания сварочных работ.

Изм.	Кол.уч	Лист	N док.	Подпись	Дата	55-2021-АС		
						Строительство сельского клуба в с. Кушум, район Б.Ытерек ЗКО		
ГИП						Сельский клуб	Стадия	Лист	Листов
Проверил							РП	52	
Разработал						План кровли навеса Нв-1.Деталь крепления стойки Ст-2. Стойки Ст-1.	ТОО "Строй-проект-инвентаризация" г. Шымкент – 2021г.	
Н. Контр.								

Копировал Формат А3-3

Согласовано: Раздел ВК, Раздел ЭС, Раздел ОВ

Согласовано: Раздел ПП, Раздел ТХ, Раздел НСС

Взам. инв.N | Подп. дата | Инв.N подл.

Крыльцо КР-2

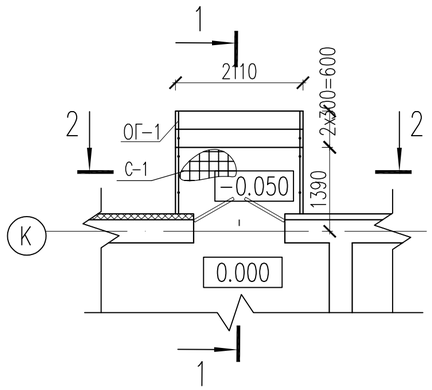

2 – 2

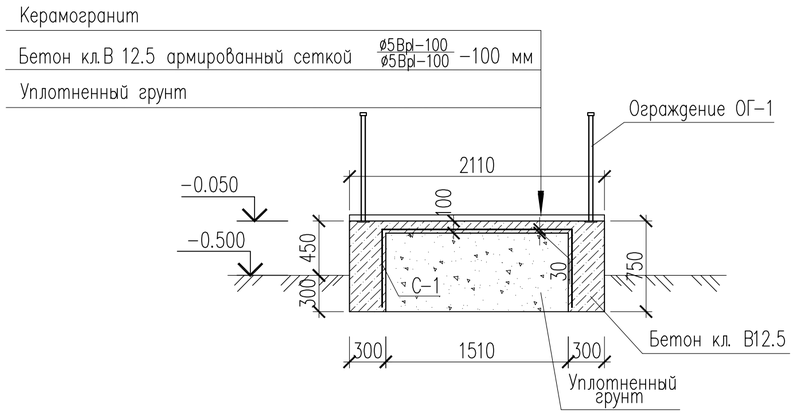

1 – 1

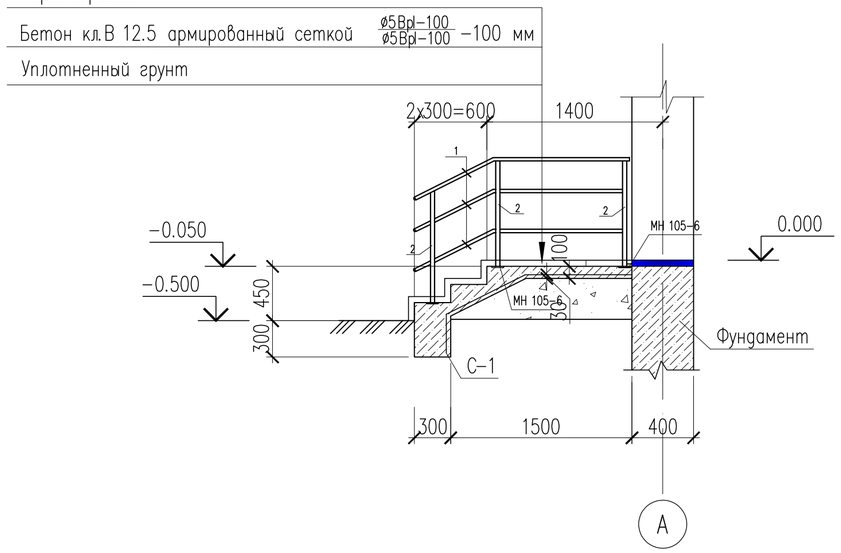

Спецификация материалов

Поз.	Обозначение	Наименование	Кол.	Масса ед.,кг.	Примеч.
Кр-2	см. данный лист	Крыльцо Кр-2 (шт.)	1		
		Крыльцо Кр-2			
С-1	ГОСТ 8478-88	Сетка 5Вр-1 100/100 м2	4.82	2.88	13.88
МН 105-6	Серия1.400-15. в1. 120-05	Закладная деталь МН 105-6 шт.	6		
	Материалы:	Бетон кл. С10/12.5 м3	2.93		цементе на сульфатостойком
		Керамогранит м2	4.96		
		Ограждение ОГ-1	1	20.94	
1	ГОСТ 10704-91	Труба Труба 45х3 / С245 ГОСТ 27772-2015 п.м	5.57	3.11	17.32
2	ГОСТ 10704-91	Труба 30х2 ГОСТ 10704-91 / С245 ГОСТ 27772-2015 п.м	2.62	1.38	3.62

Изм.	Кол.уч	Лист	N док.	Подпись	Дата
ГИП					
Проверил					
Разработал					
Н. Контр.					

55-2021-АС

Строительство сельского клуба в с. Кушум, район Бәйтерек ЗКО

Сельский клуб

Стадия	Лист	Листов
РП	53	

Крыльца Кр-2. Сечение 1 – 1,2 – 2. Спецификация материалов.

ТОО "Строй-проект-инвентаризация" г. Шымкент – 2021г.

Взамен инв. N

Подпись и дата

Инв. N подл.

Формат А3

Крыльцо КР-3

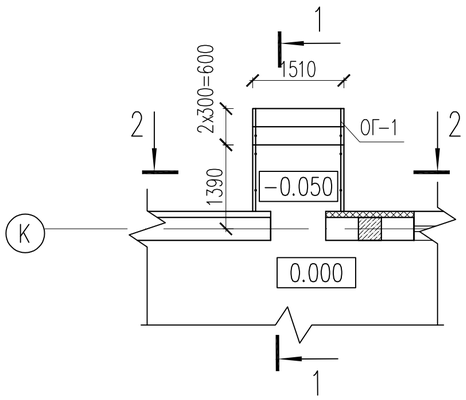

2 – 2

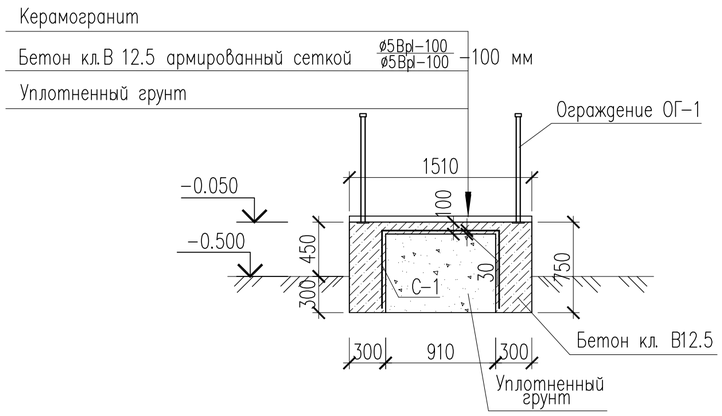

1 – 1

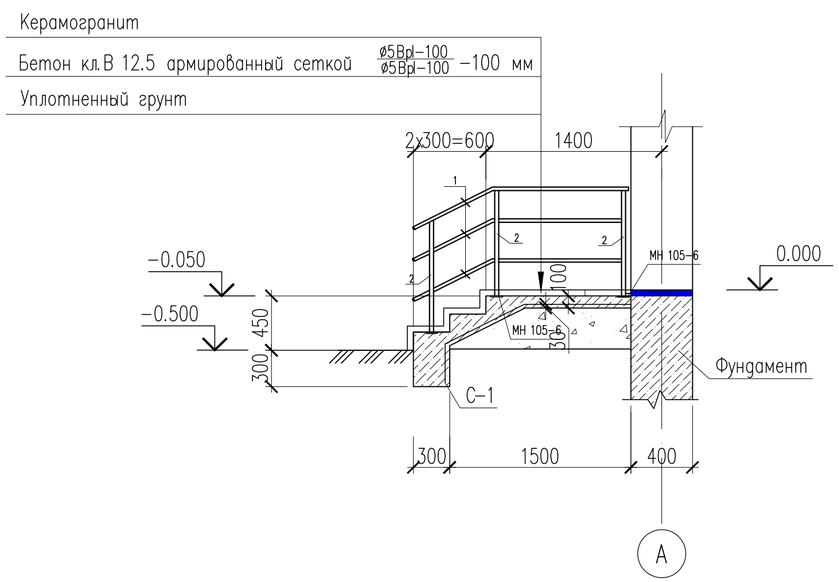

Спецификация материалов

Поз.	Обозначение	Наименование	Кол.	Масса ед.,кг.	Примеч.
Кр-3	см. данный лист	Крыльцо Кр-3 (шт.)	1		
		Крыльцо Кр-3			
С-1	ГОСТ 8478-88	Сетка 5Вр-1 100/100 м2	3.66	2.88	10.54
МН 105-6	Серия1.400-15. в1. 120-05	Закладная деталь МН 105-6 шт.	6		
	Материалы:	Бетон кл. С10/12.5 м3	1.03		цементе на сульфатостойком
		Керамогранит м2	3.55		
		Ограждение ОГ-1	1	20.94	
1	ГОСТ 10704-91	Труба Труба 45х3 / С245 ГОСТ 27772-2015 п.м	5.57	3.11	17.32
2	ГОСТ 10704-91	Труба 30х2 ГОСТ 10704-91 / С245 ГОСТ 27772-2015 п.м	2.62	1.38	3.62

Изм.	Кол.уч	Лист	N док.	Подпись	Дата
ГИП					
Проверил					
Разработал					
Н. Контр.					

55-2021-АС

Строительство сельского клуба в с. Кушум, район Бәйтерек ЗКО

Сельский клуб

Стадия	Лист	Листов
РП	54	

Крыльца Кр-3.Сечение 1 – 1,2 – 2. Спецификация материалов.

ТОО "Строй-проект-инвентаризация" г. Шымкент – 2021г.

Взамен инв. N

Подпись и дата

Инв. N подл.

Формат А3

Лестница Лм-1 в цокольный этаж

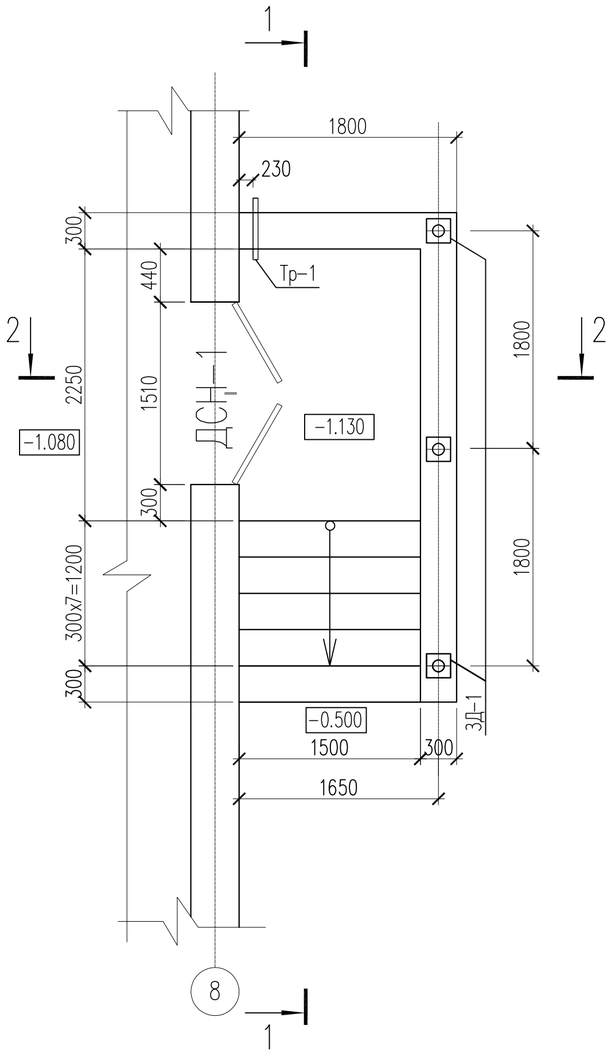

Разрез 1 – 1

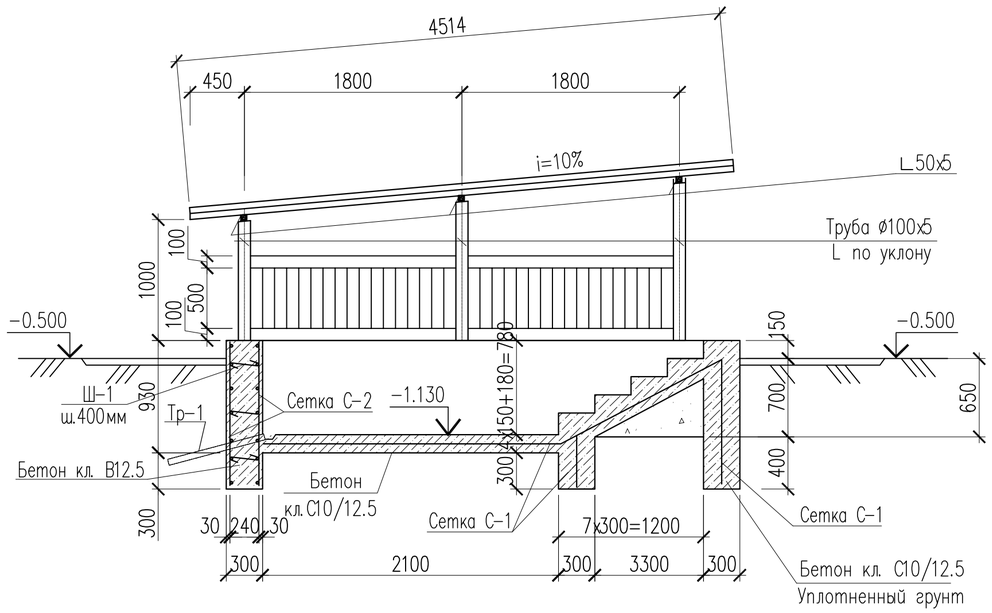

Разрез 2 – 2

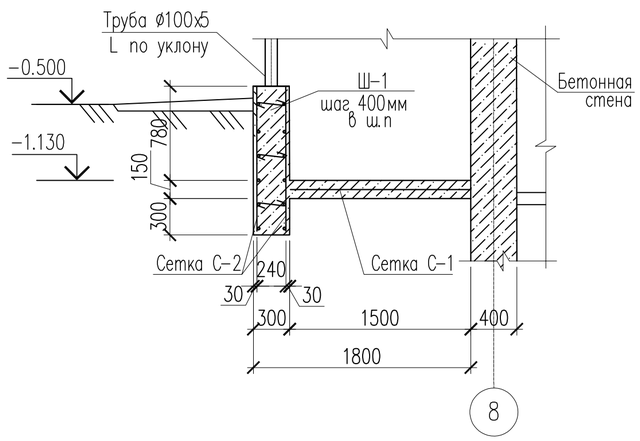

1. Данный лист читать совместно с листами АС-50-:-58.
2. Бетонные работы по возведению монолитных конструкций ведутся в соответствии указаниями требованиями СП РК 5.03.107-2013 "Несущие и ограждающие конструкции".
3. Снятие несущей опалубки производить после достижения бетоном 70% проектной прочности.
4. Видимые поверхности стенок крылец и пандуса оштукатурить цементным раствором.
5. Защиту металлических элементов от коррозий выполнить масляными красками за 2 раза. после окончания сварочных работ.

Взамен инв. N	Подпись и дата	Инв. N подл.

Изм.	Кол.уч	Лист	N док.	Подпись	Дата	55-2021-АС		
						Строительство сельского клуба в с. Кушум, район Бәйтерек ЗКО		
ГИП						Сельский клуб	Стадия	Лист	Листов
Проверил							РП	55	
Разработал						Лестница Лм-1 в цокольный этаж. Разрез 1-1, 2-2.	ТОО "Строй-проект-инвентаризация" г. Шымкент – 2021г.	
Н. Контр.								

Формат А3

План прогонов.

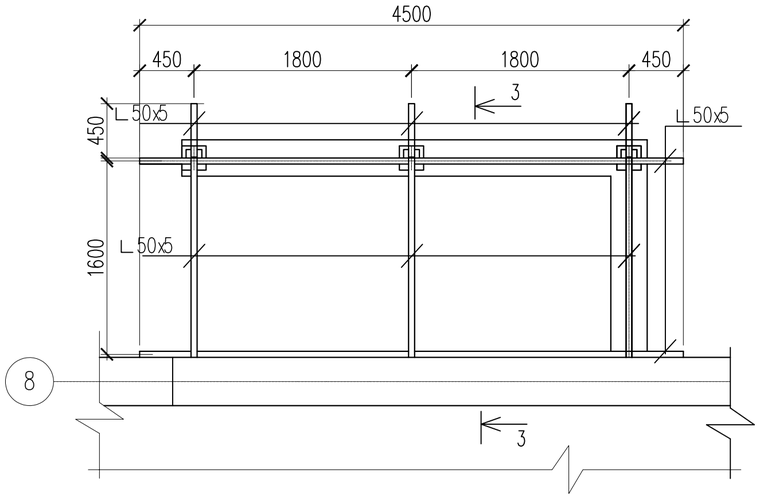

Разрез 3 – 3

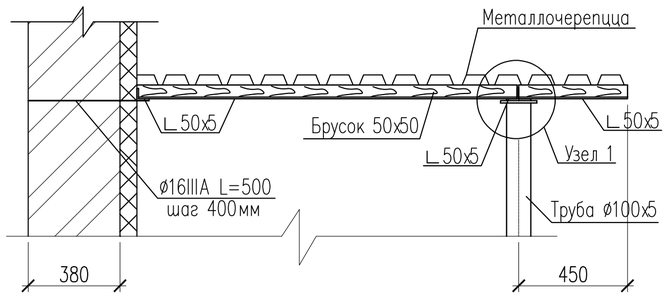

Узел 1

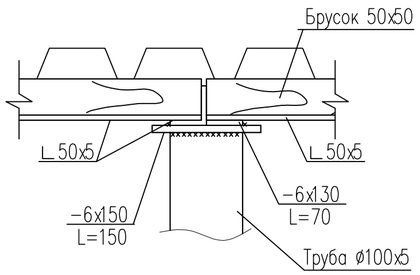

Сетка С–2

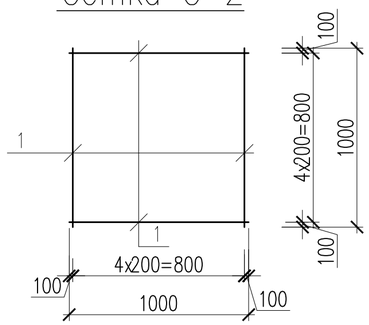

Спецификация материалов

Марка поз.	Обозначение	Наименование	Кол. шт	Масса ед. кг	Примеч.
		Лестница Лм–1	1		
	ГОСТ 8734–75	Труба ø100x5 п.м	3.5	11.71	40.98
	ГОСТ 103–91	Полоса 6x150 L=150мм	3	1.06	3.18
	ГОСТ 103–91	Полоса 6x130 L=70мм	3	0.43	1.29
	ГОСТ 34028–2016	Пруток МД–16x500–А400Е	12	0.79	9.48
	ГОСТ 8509–93	Уголок 50x5 п.м	15.15	3.77	57.11
	ГОСТ 24454–80*	Брусок 50x50 п.м	10.65	0.0025	0.026
		Металлочерепица м2	10.1		
ЗД–1	Серия 1.400–15	Закладная деталь МН 118–3	3	3.50	10.5
		Сетка С–1			
С–1	ГОСТ 23279–85	1С $\frac{5Вр–I–100(50)}{5Вр–I–100(50)}$ 1000x1000	8.10	3.16	25.60
		Сетка С–2 м2	12.66	6.2	78.49
1	ГОСТ 34028–2016	Пруток МД–10x1000–А400Е	10	0.62	6.20
Ш–1	ГОСТ 34028–2016	Пруток МД–6x430–А240Е	26	0.10	2.60
Тр–1	ГОСТ 8734–75	Труба ø50x3 L=1000	1	3.48	3.48
		Материал:			
		Бетон кл.С10/12.5 W4 на сульфатостойким цементе м3	3.45		

1. Данный лист читать совместно с листами АС–50–:–58.
2. Бетонные работы по возведению монолитных конструкций ведутся в соответствии указаниями требованиями СП РК 5.03.107–2013 "Несущие и ограждающие конструкции".
3. Снятие несущей опалубки производить после достижения бетоном 70% проектной прочности.
4. Видимые поверхности стенок крылец и пандуса оштукатурить цементным раствором.
5. Защиту металлических элементов от коррозий выполнить масляными красками за 2 раза. после окончания сварочных работ.

Ведомость деталей

Поз.	Эскиз
Ш–1	20, 80, 230, 80, 20

Изм.	Кол.уч	Лист	N док.	Подпись	Дата	55–2021–АС
						Строительство сельского клуба в с. Кушум, район Бәйтерек ЗКО
ГИП						Сельский клуб — Стадия: РП; Лист: 56; Листов:
Проверил						
Разработал						План прогонов. Разрез 3–3. Узел 1. Сетка С–2. Спецификация материалов.
Н. Контр.						ТОО "Строй–проект–инвентаризация" г. Шымкент – 2021г.

Копировал Формат А3

Согласовано: Раздел ВК, Раздел ЭС, Раздел ОВ

Согласовано: Раздел ГП, Раздел ТХ, Раздел НСС

Взам. инв.N | Подп. дата | Инв.N подл.

Лестница Лм-2 в цокольный этаж

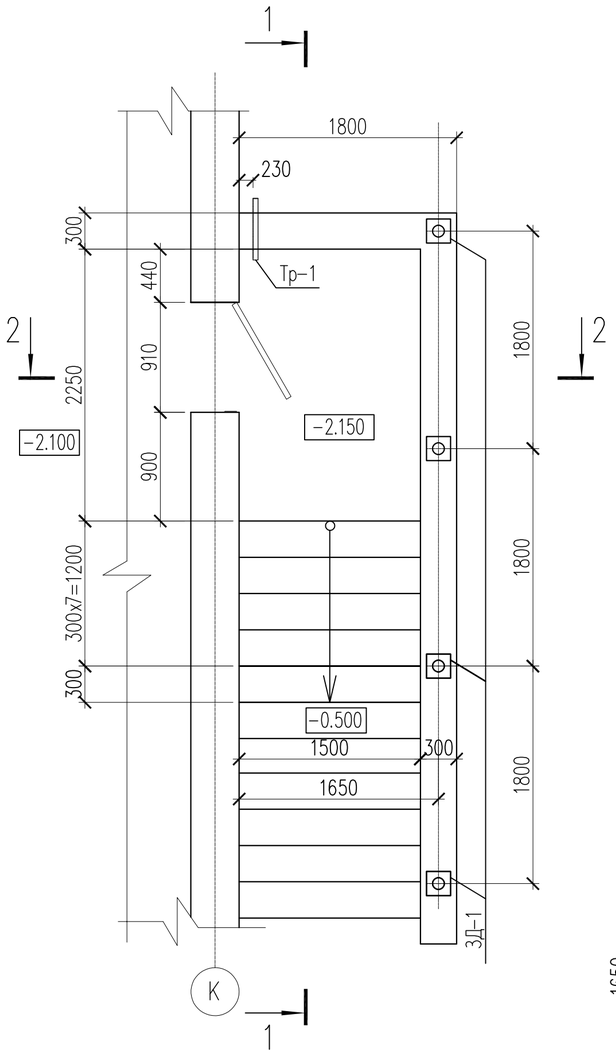

Разрез 1 – 1

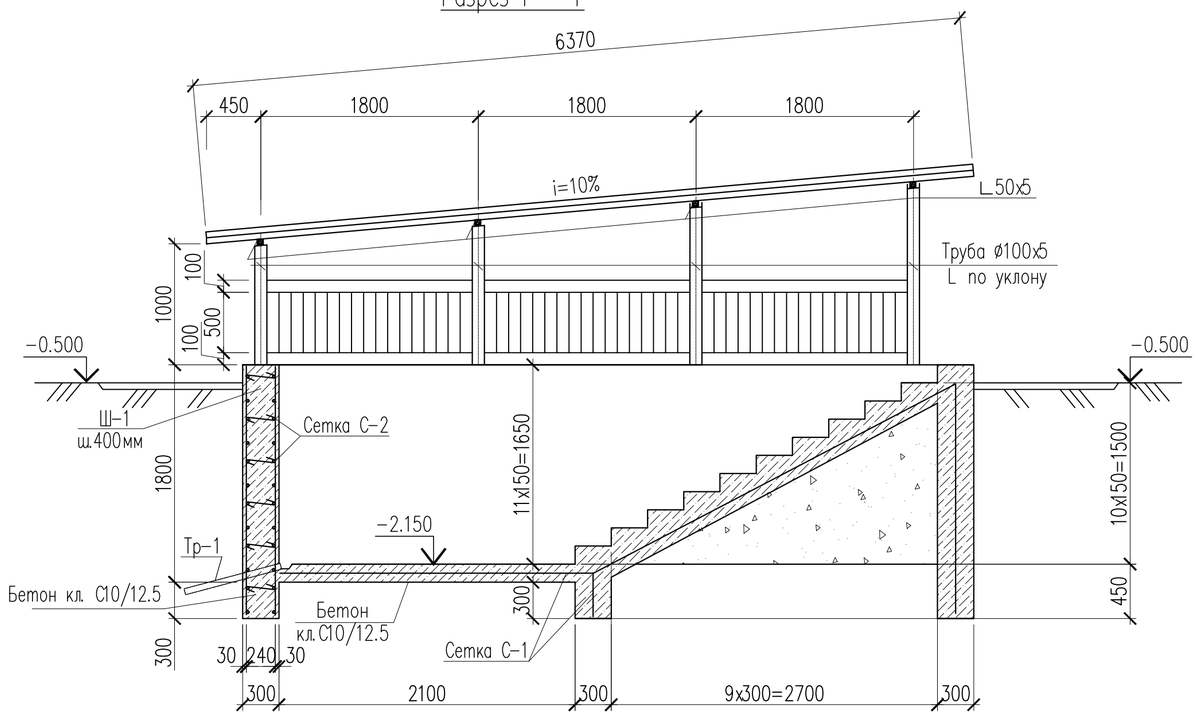

Разрез 2 – 2

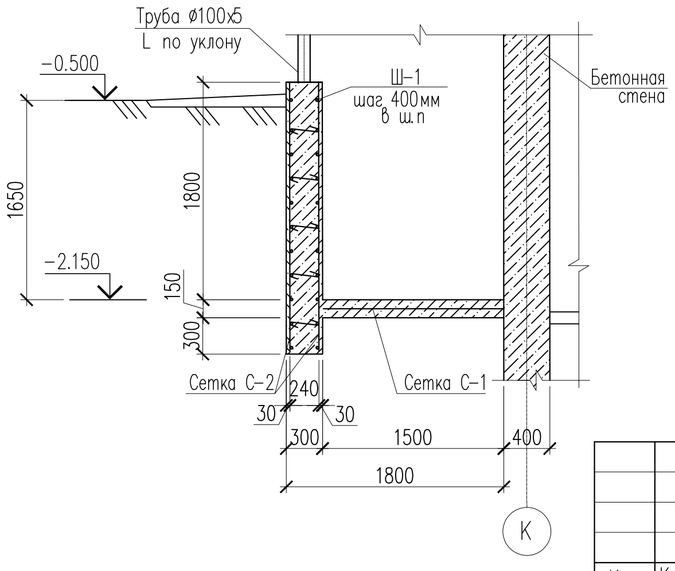

1. Данный лист читать совместно с листами АС-50-:-58.
2. Бетонные работы по возведению монолитных конструкций ведутся в соответствии указаниями требованиями СП РК 5.03.107-2013 "Несущие и ограждающие конструкции".
3. Снятие несущей опалубки производить после достижения бетоном 70% проектной прочности.
4. Видимые поверхности стенок крылец и пандуса оштукатурить цементным раствором.
5. Защиту металлических элементов от коррозий выполнить масляными красками за 2 раза. после окончания сварочных работ.

Изм.	Кол.уч	Лист	N док.	Подпись	Дата	55-2021-АС		
						Строительство сельского клуба в с. Кушум, район Бәйтерек ЗКО		
ГИП						Сельский клуб	Стадия	Лист	Листов
Проверил							РП	57	
Разработал						Лестница Лм-1 в цокольный этаж. Разрез 1-1, 2-2.	ТОО "Строй-проект-инвентаризация" г. Шымкент – 2021г.	
Н. Контр.								

Взамен инв. N

Подпись и дата

Инв. N подл.

Формат А3

План прогонов.

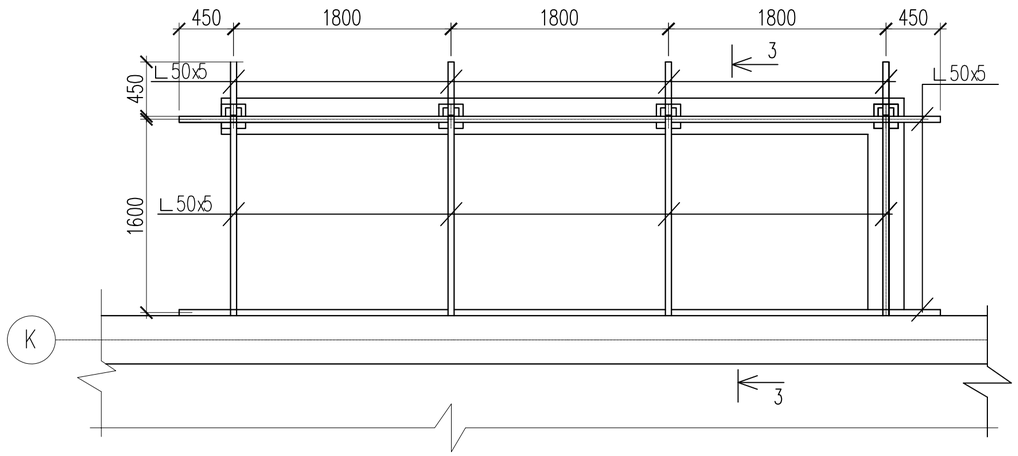

Разрез 3 – 3

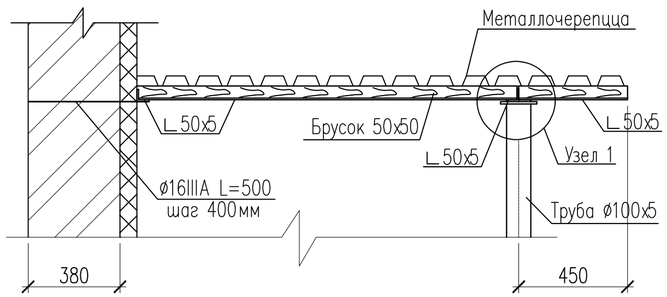

Узел 1

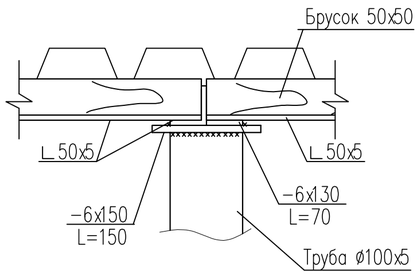

Сетка С–2

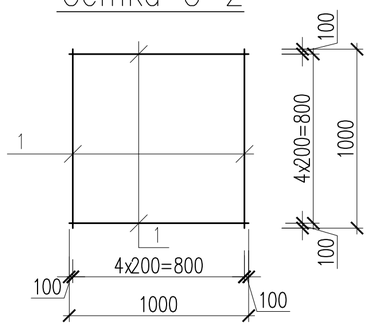

Ведомость деталей

Поз.	Эскиз
Ш–1	230 80 20 20 80

Спецификация материалов

Марка поз.	Обозначение	Наименование	Кол. шт	Масса ед. кг	Примеч.
		Лестница Лм–1	1		
	ГОСТ 8734–75	Труба ø100x5 п.м	5	11.71	58.7
	ГОСТ 103–91	Полоса 6x150 L=150мм	4	1.06	4.24
	ГОСТ 103–91	Полоса 6x130 L=70мм	4	0.43	1.72
	ГОСТ 34028–2016	Пруток МД–16x500–А400Е	16	0.79	12.6
	ГОСТ 8509–93	Уголок 50x5 п.м	20.97	3.77	79.06
	ГОСТ 24454–80*	Брусок 50x50 п.м	14.67	0.0025	0.037
		Металлочерепица м2	13.38		
ЗД–1	Серия 1.400–15	Закладная деталь МН 118–3	4	3.50	10.5
		Сетка С–1			
С–1	ГОСТ 23279–85	$1С\frac{5Вр–I–100(50)}{5Вр–I–100(50)}$ 1000x1000	12.36	3.16	39.06 кг
		Сетка С–2 м2	31.7	6.2	196.54
1	ГОСТ 34028–2016	Пруток МД–10x1000–А400Е	10	0.62	6.20
Ш–1	ГОСТ 34028–2016	Пруток МД–6x430–А240Е	60	0.10	0.6
Тр–1	ГОСТ 8734–75	Труба ø50x3 L=1000	1	3.48	3.48
		Материал:			
		Бетон кл.В12.5 W4 на сульфатостойким цементе м3	7.67		

1. Данный лист читать совместно с листами АС–50–:–58.
2. Бетонные работы по возведению монолитных конструкций ведутся в соответствии указаниями требованиями СП РК 5.03.107–2013 "Несущие и ограждающие конструкции".
3. Снятие несущей опалубки производить после достижения бетоном 70% проектной прочности.
4. Видимые поверхности стенок крылец и пандуса оштукатурить цементным раствором.
5. Защиту металлических элементов от коррозий выполнить масляными красками за 2 раза после окончания сварочных работ.

Изм.	Кол.уч	Лист	N док.	Подпись	Дата
ГИП					
Проверил					
Разработал					
Н. Контр.					

55–2021–АС

Строительство сельского клуба в с. Кушум, район Байтерек ЗКО

Сельский клуб

Стадия	Лист	Листов
РП	58	

План прогонов. Разрез 3–3. Узел 1. Сетка С–2. Спецификация материалов.

ТОО "Строй–проект–инвентаризация" г. Шымкент – 2021г.

Копировал Формат А3

Согласовано
Раздел ВК
Раздел ЭС
Раздел ОВ

Согласовано
Раздел ГП
Раздел ТХ
Раздел НСС

Взам. инв.N
Подп. дата
Инв.N подл.

Ведомость рабочих чертежей.

Лист	Наименование	Примечание
КМ–1	Ведомость рабочих чертежей.	
КМ–1.1	Общие данные(начало)	
КМ–1.2	Общие данные(окончания)	
КМ–2	План кровли. Ведомость элементов.	
КМ–3	Спецификация металлопроката	
КМ–4	Схема расположения распорок и связей по нижним поясам ферм.	
КМ–5	Схема расположения связей и распорок по верхним поясам ферм.	
КМ–6	Разрез 1–1, 2–2, 3–3. Узел 18,19,20,21.	
КМ–7	Схема расположения прогоновпо верхним поясам ферм.	
КМ–8	Геометрическая схема фермы Ф1. Монтажная схема фермы Ф1. Отправочный элемент фермы Ф1.	
КМ–9	Узел 1,2,3,4,5.	
КМ–10	Узел 6,7,8,9,10.	
КМ–11	Узел 11,12,13,14.	
КМ–12	Узел 15,16,17.	
КМ–13	Схема расположения каркаса под подвесной потолок. Деталь устройства потолка. Узел А.	
КМ–14	Схема расположения колонн и балок вертикальных связей на отм. +3.400. Разрез 1–1,2–2.	
КМ–15	Схема расположения прогонов по верхним поясам ферм.	

Ведомость основных комплектов рабочих чертежей.

Обозначение	Наименование	Примечание
Альбом I	Генеральный план.	
Альбом II	Газоснабжение	
Альбом III	Водопровод и канализация.	
Альбом IV	Электроснабжение	
Альбом V	Теплоснабжение	
Альбом VI	Фундамент под модульную котельную. Архитектурно–строительная часть.	
Альбом VII	Молниезащита	
Альбом VIII	Тепломеханические решения	

Рабочий проект: «Строительство сельского клуба в с. Кушум, район Байтерек ЗКО» разработан в соответствии с действующими на территории Республики Казахстан, нормами и правилами и предусматривает мероприятия, обеспечивающие взрыво–пожаробезопасность и исключающие вредные воздействия на окружающую среду и воздушный бассейн, а так же предупреждающие чрезвычайные ситуации природного и техногенного характера.

ГИП ----

						55–2021–КМ
						Строительство сельского клуба в с. Кушум, район Бәйтерек ЗКО
Изм.	Кол.уч	Лист	N док.	Подпись	Дата	
ГИП						Сельский клуб — Стадия: РП; Лист: 1; Листов:
Проверил						
Разработал						Ведомость рабочих чертежей. — ТОО "Строй–проект–инвентаризация" г. Шымкент – 2021г.
Н. Контр.						

Общая часть

Проект "Строительство сельского клуба в с. Кушум, район Бәйтерек ЗКО" разработан на основании:
Задание на проектирование, утвержденное заказчиком.
Архитектурно-планировочное задание, выданное Государственное учреждение "Отдел архитектуры, градостроительства и строительства района Бәйтерек" Западно-Казахстанская область за N7 от 02.09.2021 года.
Технических условий на теплоснабжение, электроснабжение, водоснабжение и канализацию
Заключения об инженерно-геологических условиях, выполненного ТОО «СпутникПроектГеодезия»
Топографической сьемки, выполненной ТОО «СпутникПроектГеодезия»
Способ строительства - подрядный с привлечением строителей, имеющих лицензию на производство строительных работ.
Источник финансирования - бюджетные средства.
Вид строительства - новое строительство.
Генпроектировщик ТОО «Строй-проект-инвентаризация».
Заказчик Государственное учреждение "Отдел архитектуры, градостроительства и строительства района Бәйтерек" Западно-Казахстанская область.

1.2 Природно-климатические условия района строительства (СН РК 2.04-01-2017)

Пункт Уральск.
Климатический подрайон III В
Температура наружного воздуха в. °С:
абсолютная максимальная +41,5
абсолютная минимальная -43,0
Средняя максимальная температура воздуха наиболее теплого месяца, °С +29,9
Температура воздуха наиболее холодных (обеспеченностью 0,92):
Суток - -32,2;
Пятидневки - -29,6;
Периода - -16,8;
Средняя суточная температуры воздуха наиболее холодного месяца, °С --11,3.
Средняя суточная температуры воздуха наиболее теплого месяца, °С +22,6.
Продолжительность, сут. Средняя суточная температура воздуха, °С, периода со средней суточной температурой воздуха: 0°С - 139/-7,6;
8°С - 193/-4,6;
10°С -206/-3,5;
Средняя годовая температура воздуха, °С - 5,9;
Количество осадков за ноябрь-март - 129 мм;
Количество осадков за апрель-октябрь - 219 мм;
Преобладающее направление ветра за декабрь-февраль - ЮВ (юго-восток)
Преобладающее направление ветра за июнь-август - СЗ (северо-запад)
Максимальная из средних скоростей ветра по румбам за январь - 6,3м/сек;
Минимальная из средних скоростей ветра по румбам за июль, - 1,8м/сек;
Средняя скорость ветра за отопительный период, - 2,8м/с;
Базовая скорость ветра, - 30м/с;
Давление ветра, - 0,56 кПа;
Высота снежного покрова:
средняя из наибольших декадных за зиму - 34,7см;
максимальная из наибольших декадных -59,0см;
максимальная суточная за зиму на последний день декады - 45см;
Продолжительность залегания устойчивого снежного покрова 123дней;
Нормативная глубина промерзания, м: 0,77;
Глубина проникновения 0°С в грунт, м: - 0,90;
Зона влажности - 3 (сухая);
Район по весу снегового покрова - IV.
Район по давлению ветра - III.
Район по толщине стенки гололеда - II.
Село Кушум расположено на правом берегу реки Урал, в 36 км к югу от города Уральск.
По номенклатурному виду и физическим свойствам грунтов в пределах участка до глубины 6,0м., выделены два инженерно-геологических элемента (ИГЭ) .
ИГЭ-1 - (aQ -III) Супесь, слабо просадочная, мощностью 2,1м.
ИГЭ-2 - (aQ III) Глина, слабо просадочная вскрытой мощностью 3,8м.
Подземные воды (УПВ) пройденными выработками (на ноябрь 2021 года) до глубины 6,0м не вскрыты. По опросным данным подземные воды залегают ниже 10м.
За относительную отметку 0,000 принят уровень чистого пола 1-го этажа школы, что соответствует абсолютной отметке 28,7 на местности.

2. Объемно - планировочные и конструктивные решения

Здание одноэтажное, с подвалом, прямоугольной формы в плане, с размерами в осях «1-8», «А-К» 36,0х36.0м.
Высота первого этажа от пола до потолка 3,0м.
Высота спортзала от пола до потолка 7,0м.
Высота зрительного зала от пола до потолка 8,08м.
Фермы покрытия - металлические двускатные длиной 15м,6м,15м разделенное на части выполненные из уголков по ГОСТ 8509-93.

3. Указания по изготовлению и монтажу металлоконструкций.

Все заводские соединения сварные. Заводские сварные соединения выполнять полуавтоматической сваркой. Катеты угловых сварных швов принимать по расчету.
Монтажные соединения на болтах нормальной точности М12 класса 5.8 (кроме оговоренных) и монтажной сварке. Все болты класса точности "В". Гайки класса прочности 5, шайбы пружинные. Использование крепежных изделий без клейма, маркировки и второго сорта, а также изготовленных из автоматной стали не допускается.
Монтажные соединения на сварке производить электродами Э46А. Толщину сварных швов принимать в зависимости от толщины свариваемых элементов, но не менее 4 мм (кроме оговоренных).
Дополнительные указания по изготовлению металлоконструкций, сварке, болтам и др. см. на рабочих чертежах данного проекта.
Чертежи металлоконструкций выполнены на стадии "КМ" и являются заданием на разработку чертежей марки "КМД".
Расчет металлоконструкций выполнен с учетом коэффициента надежности конструкций по назначению Yн=0.95.

4. Антикоррозионные мероприятия

Антикоррозионная защита металлических конструкций разработана в соответствии с требованиями СНиП РК 2.01-19-2004 «Защита строительных конструкций от коррозии».

Защита от коррозии металлических конструкций осуществляется лакокрасочными материалами 1-ой группы - пентафталевыми эмалями ПФ-115 ГОСТ 6465-76 и ПФ-133 ГОСТ 926-82 или пентафталевыми лаками ПФ-170 и ПФ-171 ГОСТ 15907-70* с добавлением 10-15% алюминиевой пудры наносимых на предварительно огрунтованые металлические поверхности глифталевыми грунтовками ГФ-021 по ГОСТ 25129-82 или ГФ-0163 по ТУ 6-27-12-90.

Поверхности несущих стальных конструкций перед нанесением защитных лакокрасочных покрытий зачищают от окислов (окалины, ржавчины, шлаковых включений) до 3 степени очистки согласно ГОСТ 9.402-2004 «Подготовка металлических поверхностей перед окрашиванием».

Нарушенное в процессе электросварочных работ лакокрасочное покрытие должно быть зачищено согласно ГОСТ 9.402-2004 «Подготовка металлических поверхностей перед окрашиванием» и восстановлено. Качество лакокрасочного покрытия несущих металлических конструкций должно соответствовать VII классу по ГОСТ 9.032-74 «Покрытия лакокрасочные».

5. Противопожарная защита

Огнезащита металлических конструкций осуществляется в соответствии с требованиями СНиП РК 2.02-05-2002 «Пожарная безопасность зданий и сооружений».

Огнезащита стальных конструкций ферм, горизонтальных и вертикальных связей по фермам, несущих прогонов подвесного потолка и прогонов покрытия (после их монтажа на строительной площадке) следует наносить на вышеуказанные конструкции вспучивающееся огнезащитное покрытие по стали ВПМ-2 по ОСТ РК 2.02-04-2003. Покрытие по стали вспучивающееся огнезащитное ВПМ-2 по ОСТ РК 2.02-04-2003 наносится на защищаемые поверхности в условиях строительной площадки.

Огнезащитная эффективность покрытия относится к группе 4 (не менее 45 мин) по СТ РК 615-2001.

Поверхность конструкций перед нанесением покрытия должна быть очищена от грязи, ржавчины и окалины, обезжирена растворителями (ксилолом, сольвентом или уайт-спиритом) и загрунтована глифталевой грунтовкой ГФ-0163 по ТУ 6-27-12-90 или фенольной ФЛ-03К по ГОСТ 9109-81.

Допускается нанесение указанных грунтовок на поверхности, ранее покрытые грунтовкой ГФ-020 по ГОСТ 4056-63.

Состав покрытия должен наноситься в 2-3 слоя установкой пневматического действия. Толщина сырого слоя покрытия должна быть не менее 6 мм. Общий расход рабочего состава покрытия с учетом производственных потерь составляет 6,0 кг/м2.

						55-2021-КМ
						Строительство сельского клуба в с. Кушум, район Бәйтерек ЗКО
Изм.	Кол.уч	Лист	N док.	Подпись	Дата	
ГИП						Сельский клуб — Стадия: РП; Лист: 1.1; Листов:
Проверил						
Разработал						
						Общие данные(начало) — ТОО "Строй-проект-инвентаризация" г. Шымкент - 2021г.
Н. Контр.						

Согласовано

Взам. инв. ?

Подп. и дата

Инв. ? подл.

Формат А3

Нанесение и сушка состава покрытия должны производиться при температуре окружающего воздуха не ниже −10°С и выше +35°С и относительной влажности воздуха не более 80%.

Толщина высохшего покрытия должна быть не менее 3,5 мм.

К покрытию предъявляют следующие требования:

покрытие не должно иметь трещин и отслоений;

не допускается наличие натеков толщиной более 1,5 мм;

количество натеков толщиной менее 1,5 мм не должно превышать 5 (пять) на 1 м2.

Продолжительность сушки – не менее 24 ч для каждого слоя покрытия.

Помещение, в котором производят приготовление сухого состава, должно быть оборудовано приточно–вытяжной вентиляцией.

При выполнении работ по нанесению состава покрытия следует руководствоваться требованиями стандарта ОСТ РК 2.02–04–2003 «Покрытие по стали вспучивающееся огнезащитное ВПМ–2».

Лица, производящие работы по приготовлению и нанесению состава покрытия, должны быть обеспечены средствами индивидуальной защиты:

защитными очками по ГОСТ 12.4.013;

респираторами по ГОСТ 12.4.034;

прорезиненными комбинезонами по ГОСТ 12.4.103;

перчатками по ГОСТ 12.4.068.

Приемка подготовленной поверхности перед нанесением покрытия должна быть оформлена актом на скрытые работы.

При нанесении покрытия на строительной площадке готовое покрытие принимает организация–заказчик и оформляет актом по Приложению А СТ РК 615–2001 «Составы огнезащитные по древесине и металлу для окраски и нанесения покрытий. Общие технические требования».

При приемке проводят:

контрольную проверку внешнего вида покрытия;

толщину покрытия;

адгезию покрытия к основанию.

Ведомость ссылочных и прилагаемых документов

Обозначение	Наименование	Примечание
СН РК 2.02–01–2014	Пожарная безопасность зданий и сооружений	
СП РК 1.01–104–2014	Стальные конструкции	
НТП РК 01–01–3.1(4.1)–2012	Нагрузки и воздействия	
СН РК 3.02–37–2013	Крыши и кровли	
СН РК 2.01–01–2013	Защита строительных конструкций от коррозии	
	Прилагаемые документы:	
	Инженерно–геологический отчет	
	Топографическая съемка	

Согласовано

Взам. инв. ?

Подп. и дата

Инв. ? подл.

Изм.	Кол.уч	Лист	N док.	Подпись	Дата	55–2021–КМ		
						Строительство сельского клуба в с. Кушум, район Бәйтерек ЗКО		
ГИП						Сельский клуб	Стадия	Лист	Листов
Проверил							РП	1.2	
Разработал						Общие данные	ТОО "Строй–проект–инвентаризация" г. Шымкент – 2021г.	
Н. Контр.								

Формат А3

План кровли

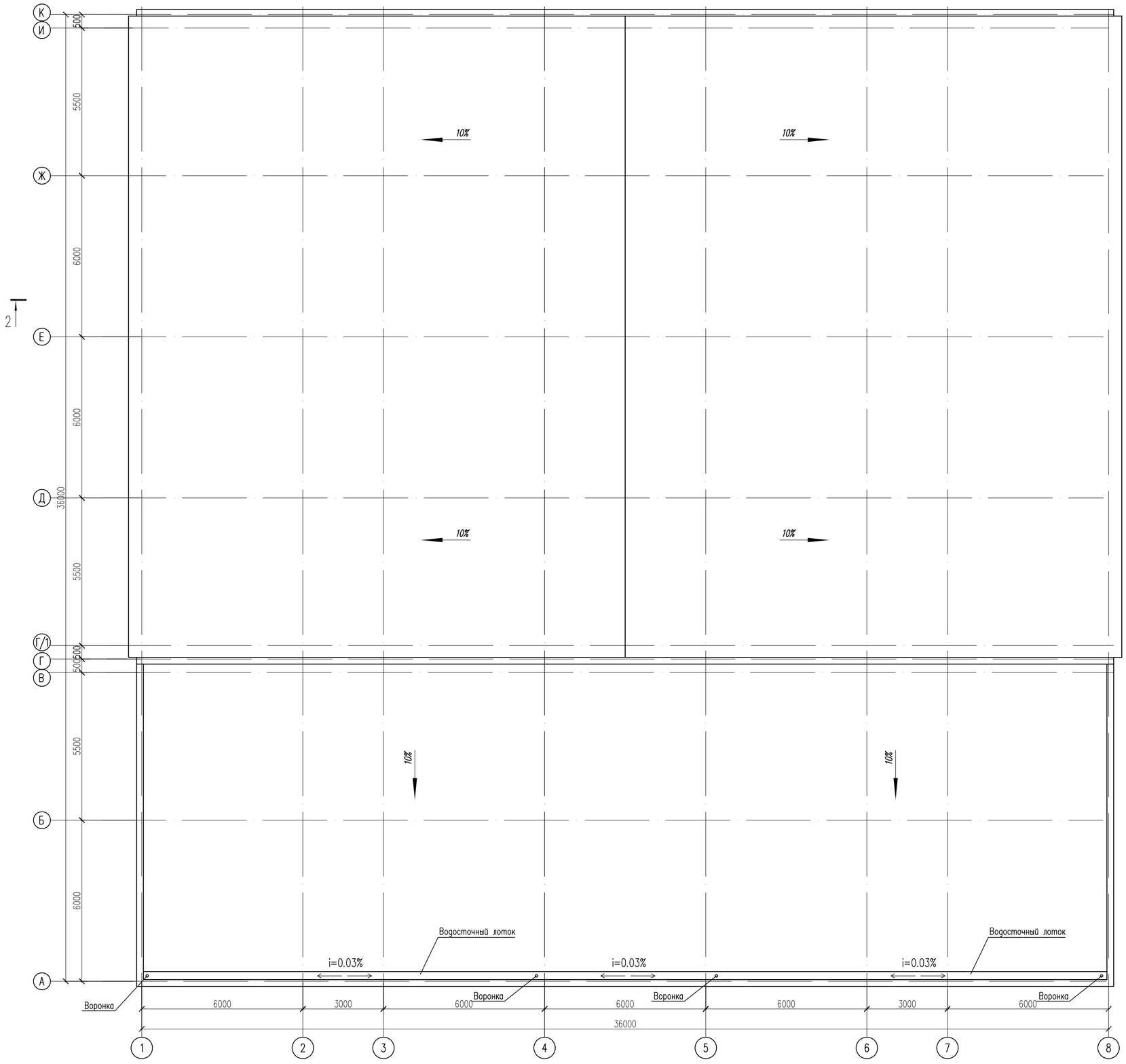

Ведомость элементов

Марка	Сечение			Опорные усилия			Группа констр.	Марка металла	Примечания
	эскиз	поз.	состав	M тс*м	N тс	A тс			
П1	[	1	[24					С245	
П2	[	1	[16					С245	
П3	1 ⌋[2	1	⌋ 50х5					С245	
		1	[14					С245	
СГ1	┘└	1	2L140х140х10					С245	
СВ1,2,3	△△△	1	2L125х125х10					С245	
		1	2L50х50х5					С245	
Р1	┘└	1	2L110х110х7					С245	
Ф1	см. л. КМ-							С245	

1. Данный лист читать совместно с листом АС-3-15.
2. Изготовление конструкций производить в соответствии с требованиями СП РК 1.01-104-2014 "Стальные конструкции".
3. Соединение металлических элементов между собой пароизводить ручной электродуговой сваркой эллектродами Э-42 ГОСТ 9467-75*, Н=6мм.
4. Длину сварных швов элементов каркаса принимать по длине контакктных поверхностей стыкуемых элементов. Высоту сварных швов принимать минимальной толщине стыкуемых элементов.
5. Защиту металлических изделий от коррозии выполнить маслянными красками после окончания всех сварочных работ.

Согласовано	
Раздел ВК	
Раздел ЭС	
Раздел ОВ	

Согласовано	
Раздел ГП	
Раздел ТХ	
Раздел НСС	

Взам. инв.N	
Подп. дата	
Инв.N подл.	

Изм.	Кол.уч	Лист	N док.	Подпись	Дата
ГИП					
Проверил					
Разработал					
Н. Контр.					

55-2021-КМ

Строительство сельского клуба в с. Кушум, район Байтерек ЗКО

Сельский клуб	Стадия	Лист	Листов
	РП	2	

План кровли. Ведомость элементов.

ТОО "Строй-проект-инвентаризация" г. Шымкент - 2021г.

Копировал

Формат А2

Спецификация металлопроката

Вид профиля и ГОСТ, ТУ	Марка стали и ГОСТ	Обозначение Размер профиля	№ по порядку	Масса металла по элементам конструкций						Общая масса, т
				Покрытие						
				Колонна	Балка	Фермы	Прогоны	Связи	Распорки	
Двутавр с утолщенными полками по ГОСТ Р 57837-2017	С 255 ГОСТ 27772-88*	I 20К1		0.952						0.952
Всего профиля:				0.952						0.952
Двутавр с утолщенными полками по ГОСТ Р 57837-2017	С 255 ГОСТ 27772-88*	I 45Б1			6.0					6.0
		I 25Б1					8.3			8.3
Всего профиля:					6.0		8.3			14.30
Швеллеры ГОСТ 8240-89	С 245 ГОСТ 27772-88	[24					14.35			14.35
		[16					3.92			3.92
		[14					8.85			8.85
Всего профиля:							27.12			27.12
Угловая равнополочная ГОСТ 8509-86	С 255 ГОСТ 27772-88	L 50х5				1.28	2.72	0.5		4.50
		L 90х7				3.12				3.12
		L 100х10				3.38				3.38
		L 110х7							2.85	2.85
		L 125х10				4.02		2.29		6.31
		L 140х10						12.78		12.78
		L 160х10				10.24				10.24
		L 180х11				10.96				10.96
Всего профиля:						33.00	2.72	15.57	2.85	54.14
Угловая неравнополочная ГОСТ 8586-93*	С 235 ГОСТ 27772-88*	L 125х80х10						0.297		0.297
Всего профиля:								0.297		0.297
Профиль замкнутый сварной гнутый квадратный по ГОСТ 30245-94	С 245 ГОСТ 27772-88*	◻ 80х5			1.25					1.25
Всего профиля:					1.25					1.25
Сталь листовая, ГОСТ 19903-91	С 255 ГОСТ 27772-88									
		t=10						3.2		3.2
		t=12				6.62				6.62
Всего профиля:						6.62		3.2		9.82
Всего				0.952	7.25	39.62	38.14	19.07	2.85	107.88
Вес неучтеного и										
наплавленного металла-4%										4.31
Итого:										112.19
Проф.настил Н60-845-0,8 ГОСТ 24045-86										1316.63м2

Согласовано
Раздел ВК
Раздел ЭС
Раздел ОВ
Согласовано
Раздел ГП
Раздел ТХ
Раздел НСС

Взам. инв.N
Подп. дата
Инв.N подл.

Изм.	Кол.уч	Лист	N док.	Подпись	Дата
ГИП					
Проверил					
Разработал					
Н. Контр.					

55-2021-КМ

Строительство сельского клуба в с. Кушум, район Бәйтерек ЗКО

Сельский клуб

Стадия	Лист	Листов
РП	3	

Спецификация металлопроката

ТОО "Строй-проект-инвентаризация" г. Шымкент - 2021г.

Копировал Формат А3

Схема расположения распорок и связей по нижним поясам ферм

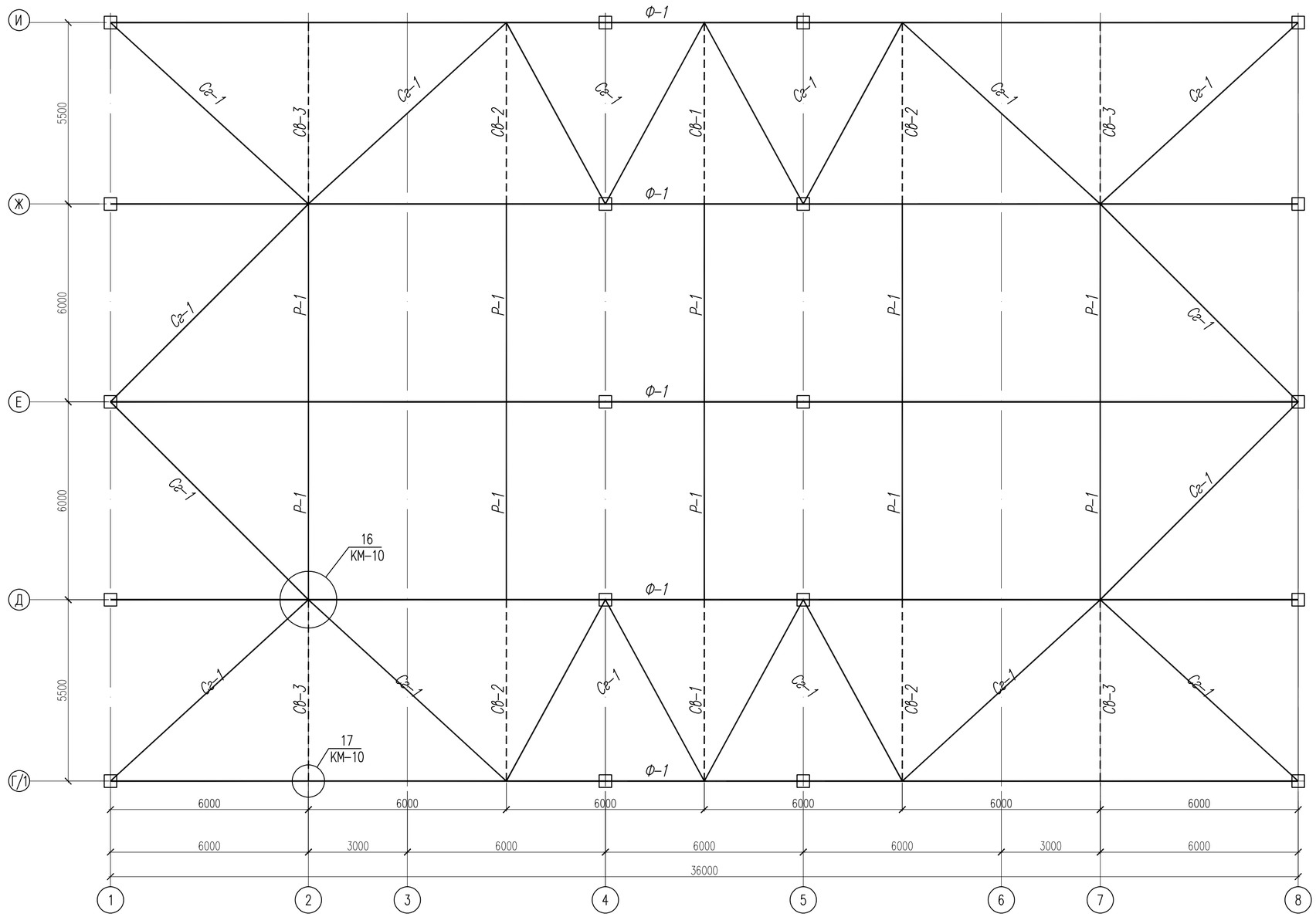

Ведомость элементов

Марка	Сечение			Опорные усилия			Группа констр.	Марка металла	Примечания
	эскиз	поз	состав	M тс*м	N тс	A тс			
П1	[	1	[24					С245	
П2	[	1	[16					С245	
П3	1 ⌟[2	1	⌟ 50х5					С245	
		1	[14					С245	
СП1	┼	1	2L140х140х10					С245	
СВ1,2,3	△△	1	2L125х125х10					С245	
		1	2L50х50х5					С245	
Р1	┬	1	2L110х110х7					С245	
Ф1	см.л. КМ-							С245	

Согласовано
Раздел ВК
Раздел ЭС
Раздел ОВ
Согласовано
Раздел ГП
Раздел ТХ
Раздел НСС

Взам. инв.N
Подп. дата
Инв.N подл.

Изм.	Кол.уч	Лист	N док.	Подпись	Дата	55-2021-КМ		
						Строительство сельского клуба в с. Кушум, район Байтерек ЗКО		
ГИП						Сельский клуб	Стадия	Лист	Листов
Проверил							РП	4	
Разработал						Схема расположения распорок и связей по нижним поясам ферм.	ТОО "Строй-проект-инвентаризация" г. Шымкент - 2021г.	
Н. Контр.								

Копировал Формат А2

Схема расположения связей и распорок по верхним поясам ферм.

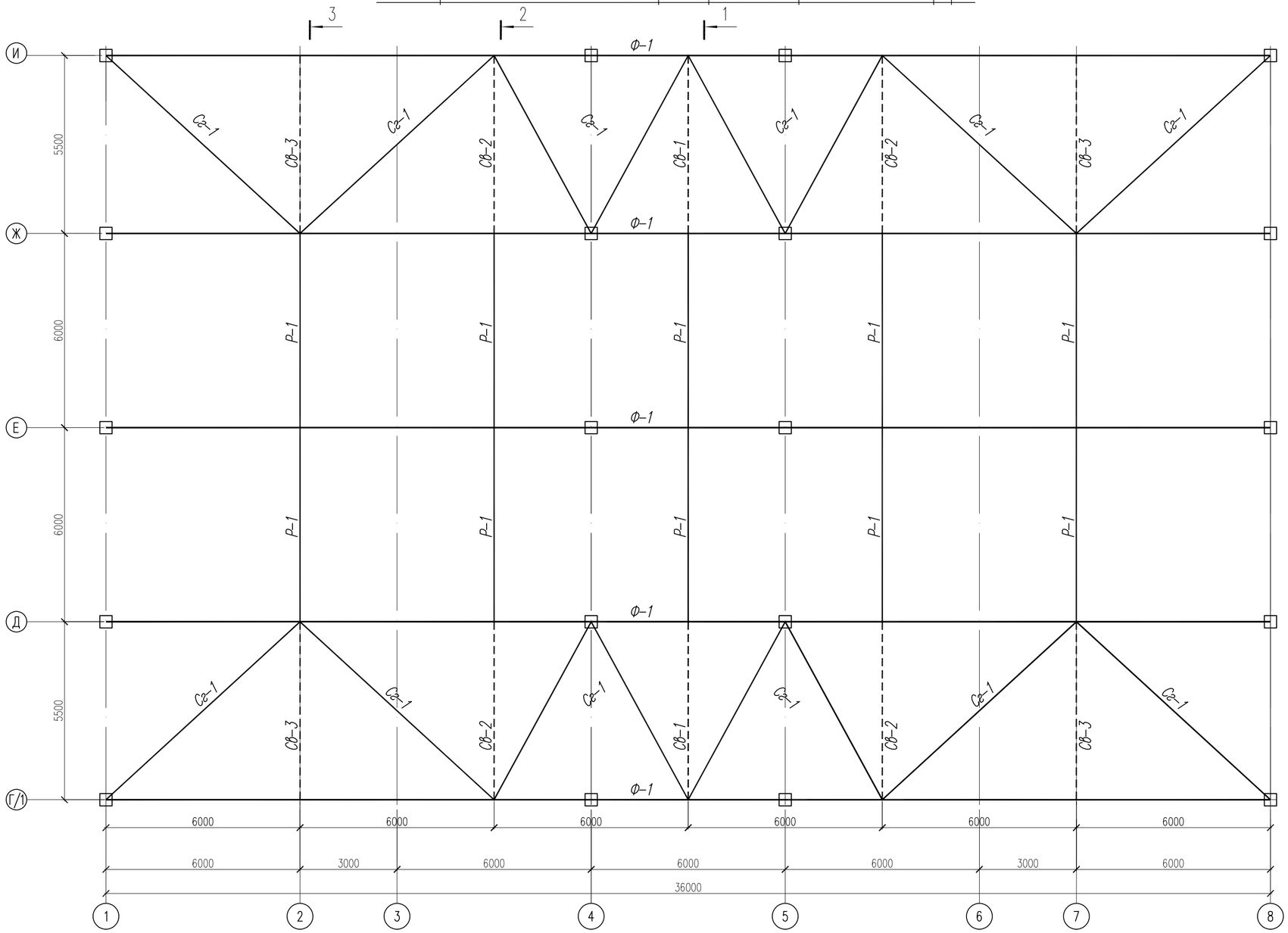
3
2
1
И
Ж
Е
Д
Г/1
Ф-1
Ф-1
Ф-

1 – 1

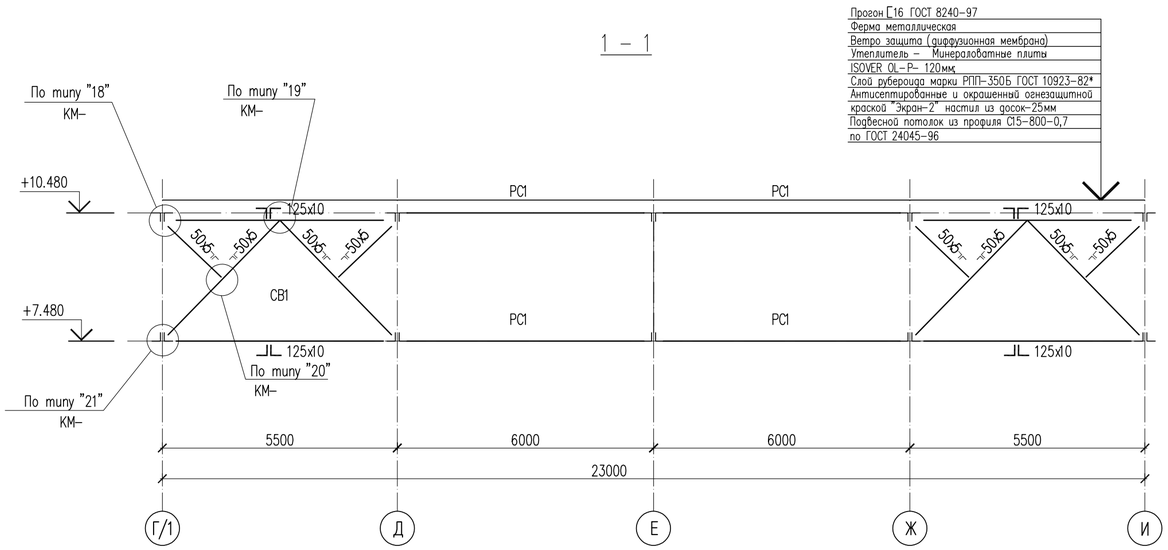

2 – 2

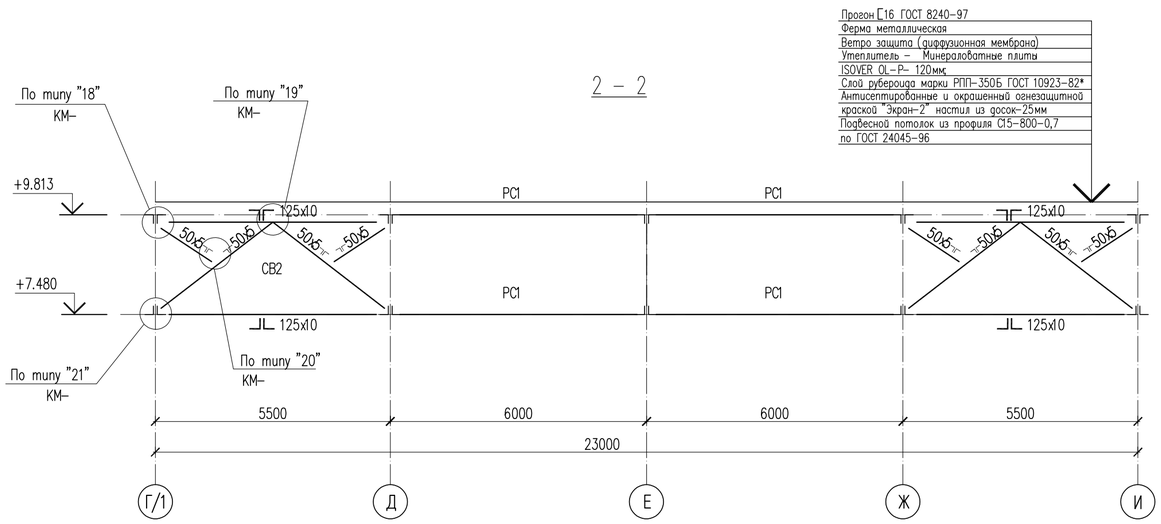

3 – 3

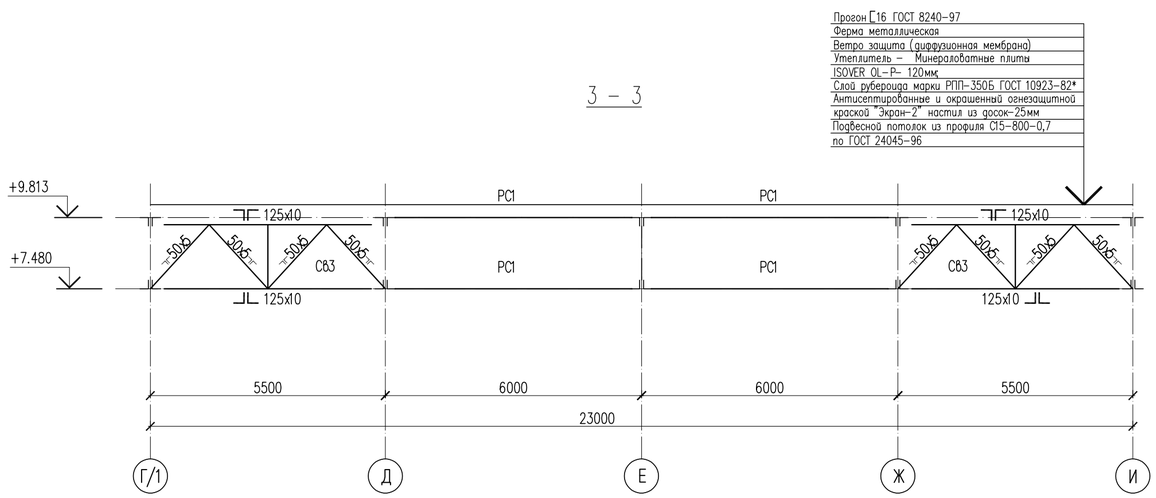

18
КМ-4

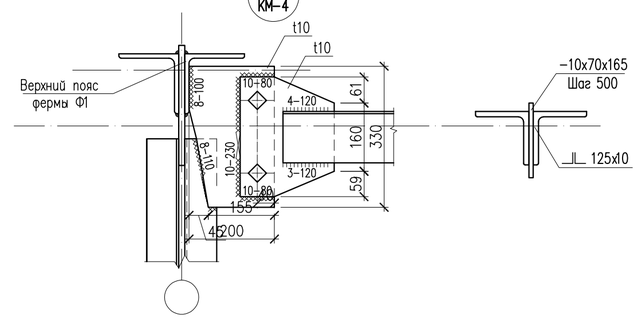

19
КМ-4

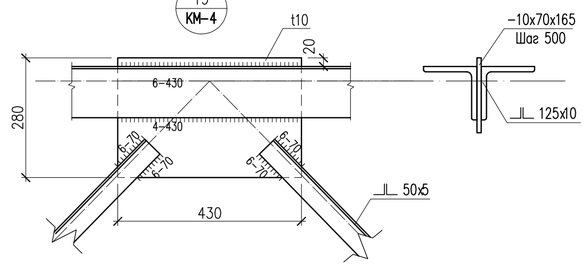

20

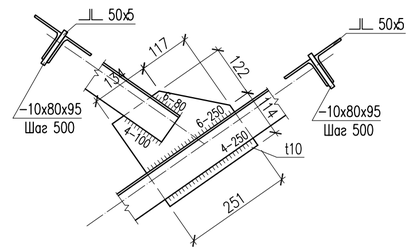

21

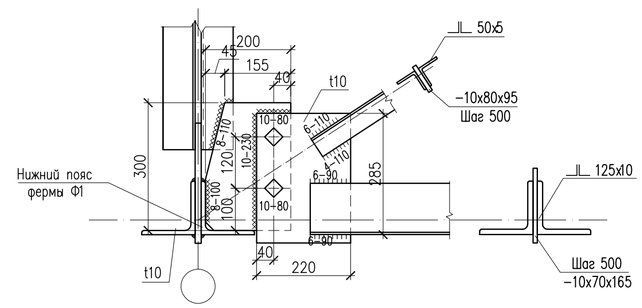

						55-2021-КМ
Изм.	Кол.уч	Лист	N док.	Подпись	Дата	Строительство сельского клуба в с. Кушум, район Байтерек ЗКО
ГИП						Сельский клуб — Стадия: РП; Лист: 6; Листов:
Проверил						
Разработал						Разрез 1-1, 2-2, 3-3. Узел 18,19,20,21. — ТОО "Строй-проект-инвентаризация" г. Шымкент – 2021г.
Н. Контр.						

Копировал

Формат А2

Согласовано
Раздел ВК
Раздел ЭС
Раздел ОВ
Согласовано
Раздел ГП
Раздел ТХ
Раздел НСС

Взам. инв.N
Подп. дата
Инв.N подл.

Схема расположения прогоновпо верхним поясам ферм

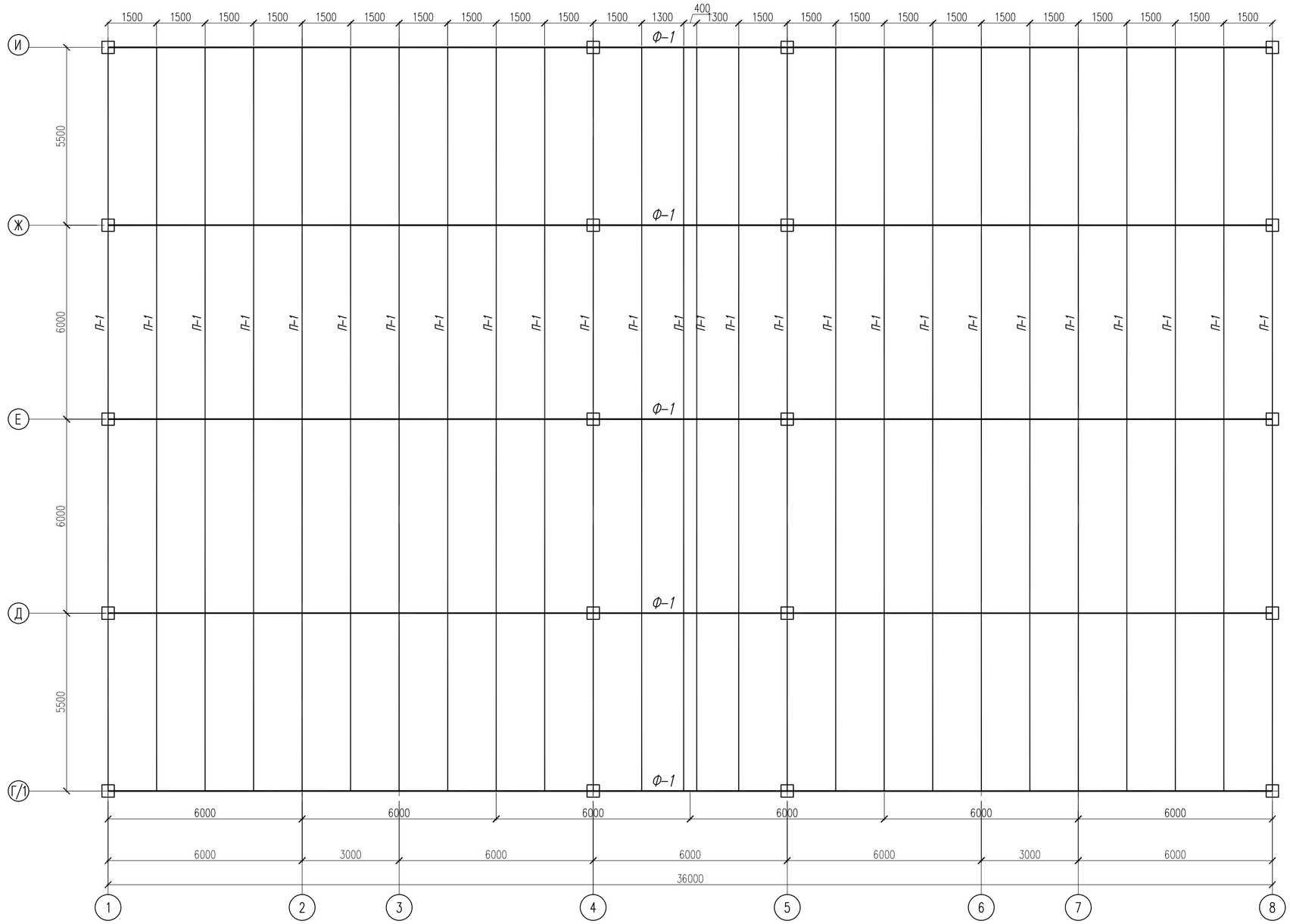

Ведомость элементов

Марка	Сечение			Опорные усилия			Группа констр.	Марка металла	Примечания
	эскиз	поз.	состав	M тс*м	N тс	A тс			
П1	[	1	[24					С245	
П2	[	1	[16					С245	
П3	1 ⌟ [2	1	⌟ 50х5					С245	
		1	[14					С245	
СП1	┼	1	2L140х140х10					С245	
СВ1,2,3	△△△	1	2L125х125х10					С245	
		1	2L50х50х5					С245	
Р1	┐	1	2L110х110х7					С245	
Ф1	см.л. КМ-							С245	

1. Данный лист читать совместно с листом АС-####-####.

Изм.	Кол.уч	Лист	N док.	Подпись	Дата	55-2021-КМ		
						Строительство сельского клуба в с. Кушум, район Бәйтерек ЗКО		
ГИП						Сельский клуб	Стадия	Лист	Листов
Проверил							РП	7	
Разработал						Схема расположения прогоновпо верхним поясам ферм.	ТОО "Строй-проект-инвентаризация" г. Шымкент - 2021г.		
Н. Контр.									

Копировал Формат А2

Согласовано
Раздел ВК
Раздел ЭС
Раздел ОВ

Согласовано
Раздел ГП
Раздел ТХ
Раздел НСС

Взам. инв.N
Подп. дата
Инв.N подл.

Геометрическая схема фермы Ф1

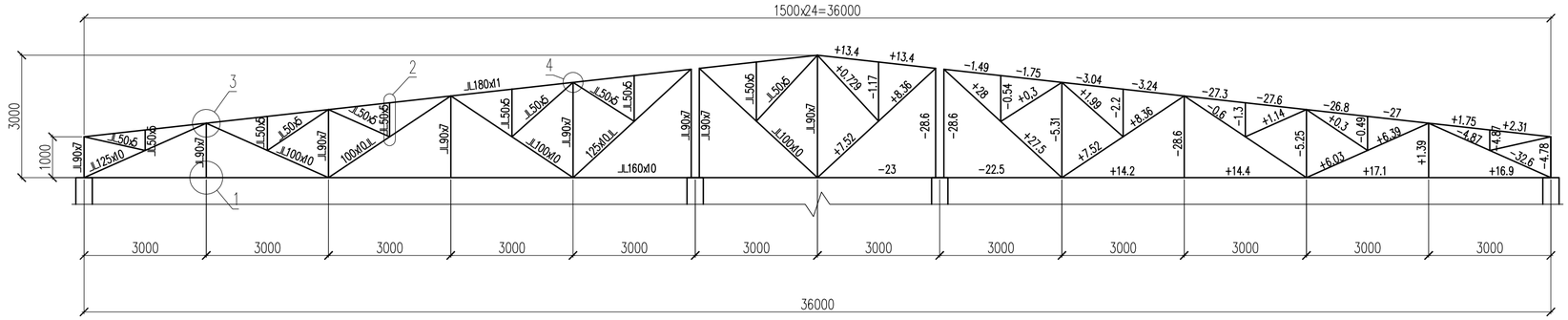

Монтажная схема фермы Ф1

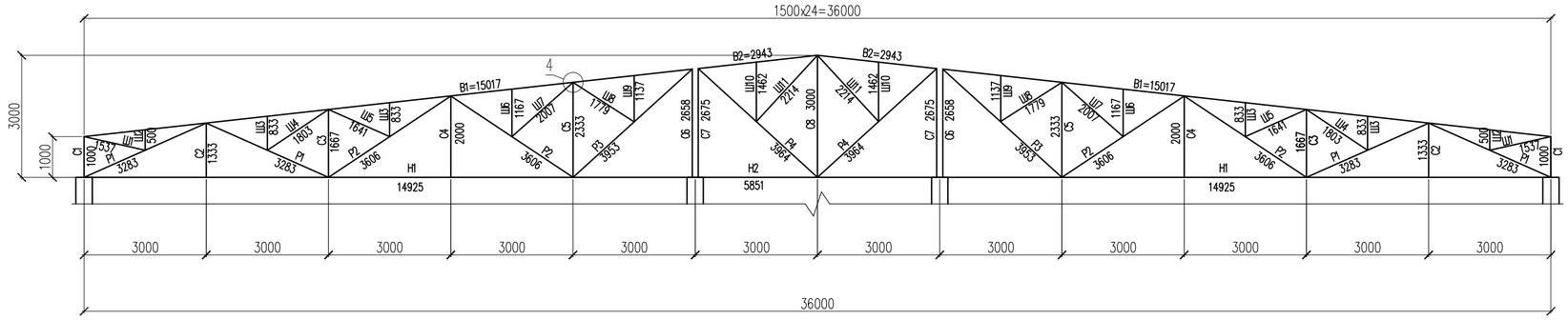

Отправочный элемент фермы Ф1

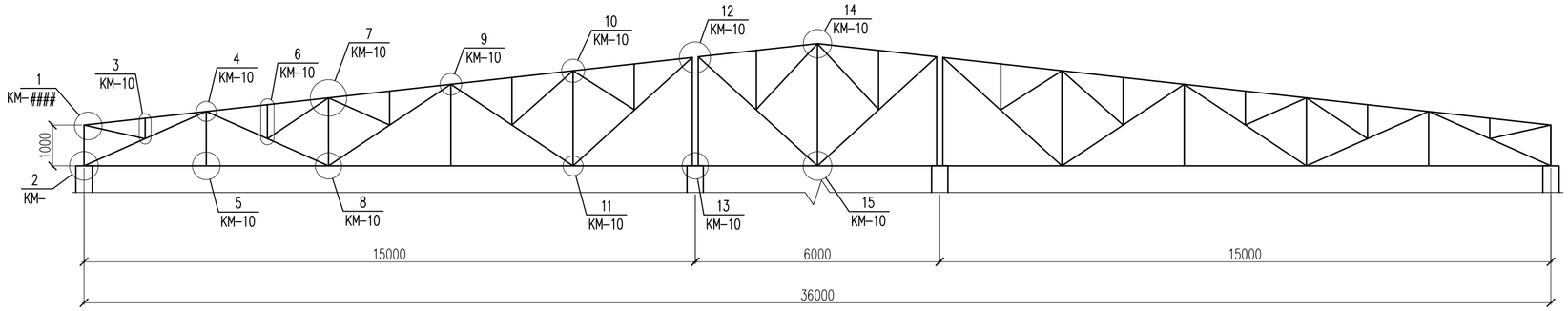

Изм.	Кол.уч	Лист	N док.	Подпись	Дата	55-2021-КМ
						Строительство сельского клуба в с. Кушум, район Бәйтерек ЗКО
ГИП						Сельский клуб — Стадия: РП; Лист: 8; Листов:
Проверил						
Разработал						Геометрическая схема фермы Ф1. Монтажная схема фермы Ф1. Отправочный элемент фермы Ф1.
Н. Контр.						ТОО "Строй-проект-инвентаризация" г. Шымкент - 2021г.

Копировал Формат A2

Согласовано: Раздел ВК, Раздел ЭС, Раздел ОВ

Согласовано: Раздел ГП, Раздел ТХ, Раздел НСС

Взам. инв.N

Подп. дата

Инв.N подп.

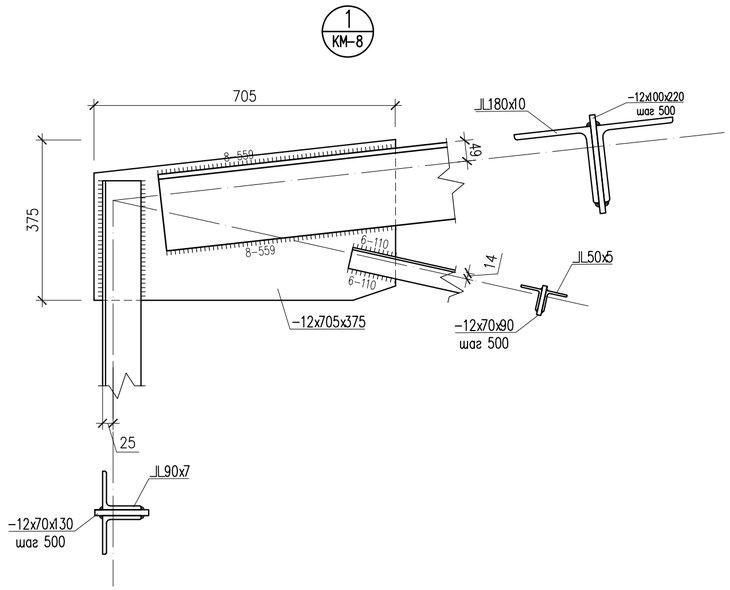

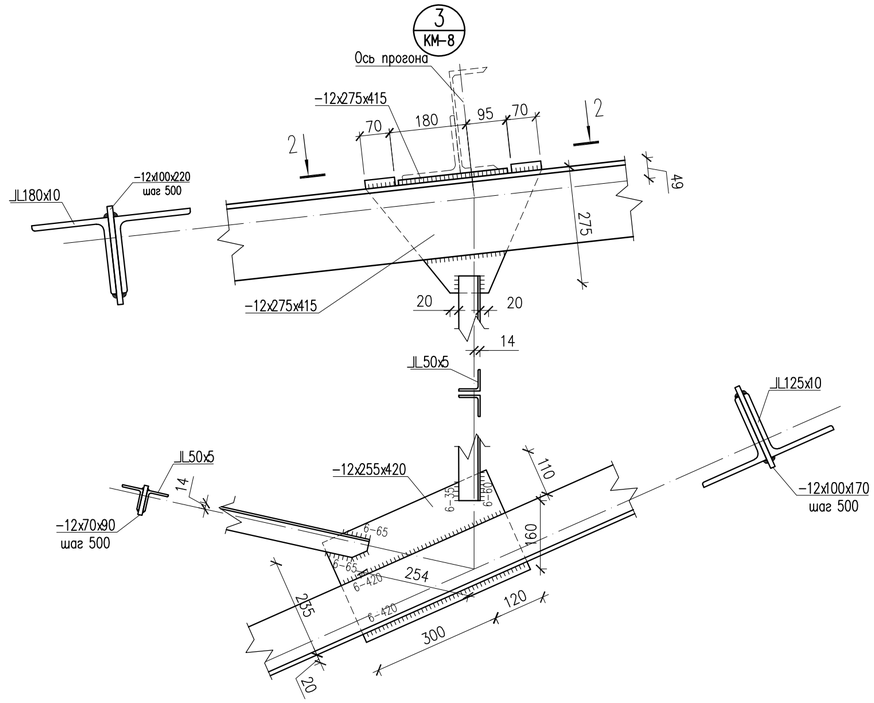

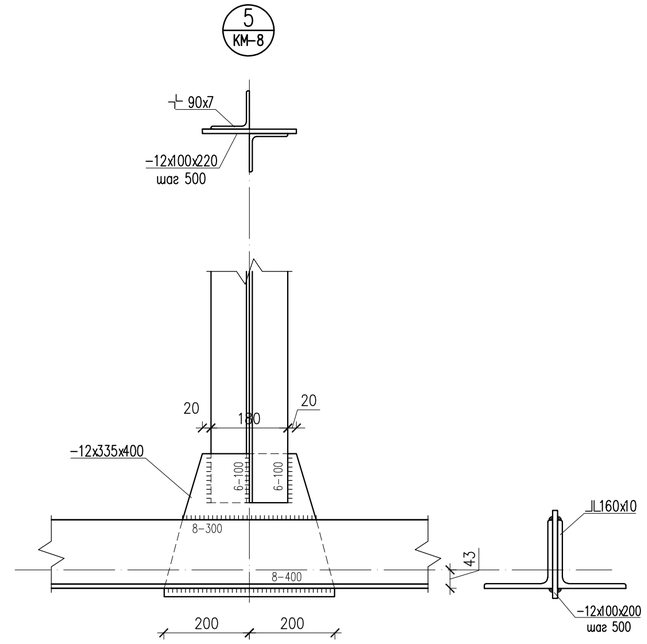

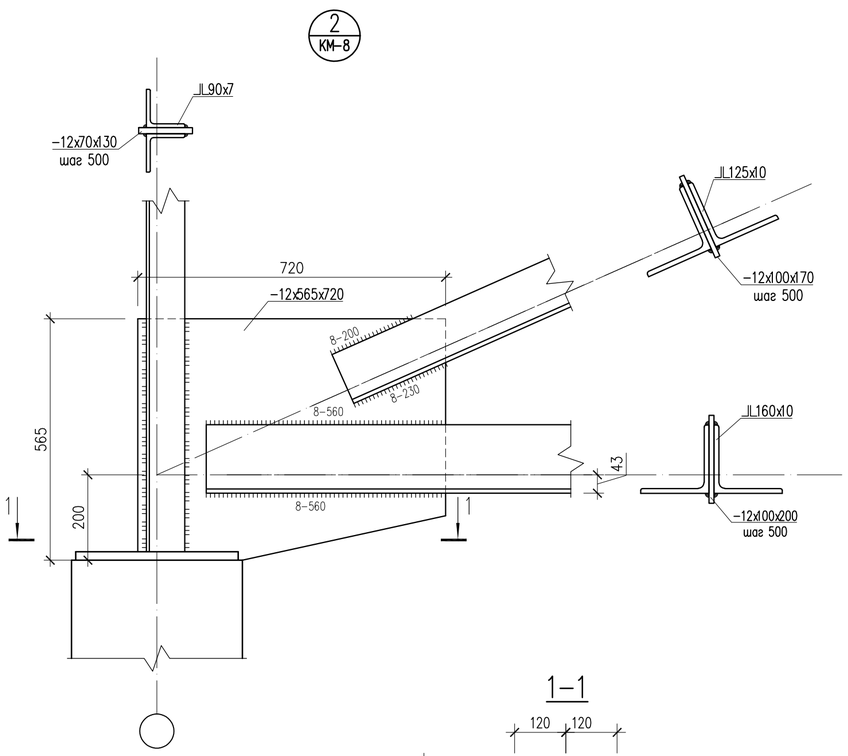

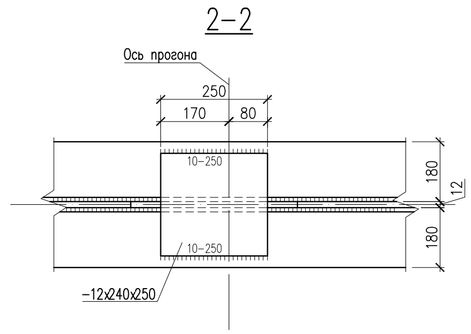

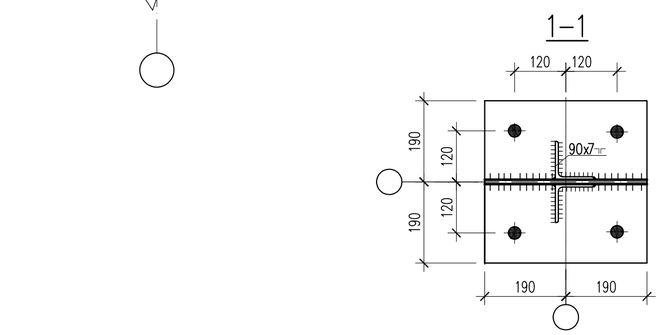

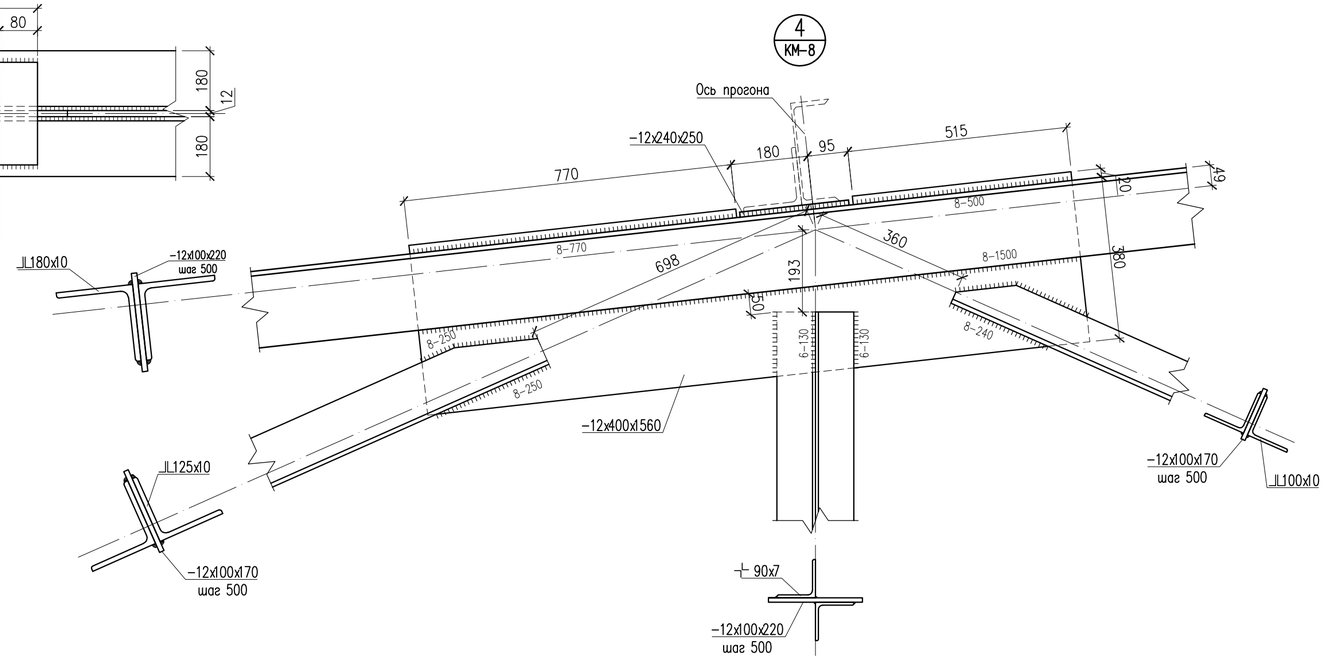

						55-2021-КМ
Изм.	Кол.уч	Лист	N док.	Подпись	Дата	Строительство сельского клуба в с. Кушум, район Байтерек ЗКО
ГИП						Сельский клуб — Стадия: РП; Лист: 9; Листов:
Проверил						
Разработал						Узел 1,2,3,4,5. — ТОО "Строй-проект-инвентаризация" г. Шымкент - 2021г.
Н. Контр.						

Копировал Формат А2

Согласовано: Раздел ВК, Раздел ЭС, Раздел ОВ

Согласовано: Раздел ПП, Раздел ТХ, Раздел НСС

Взам. инв.N | Подп. дата | Инв.N подл.

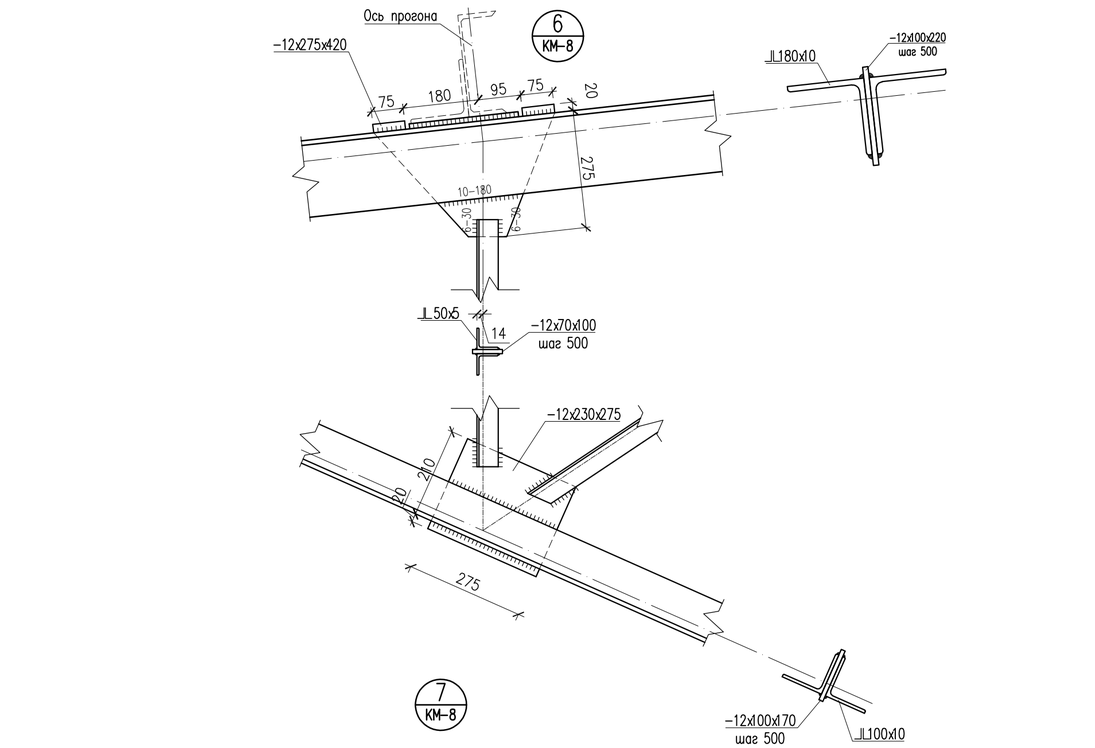

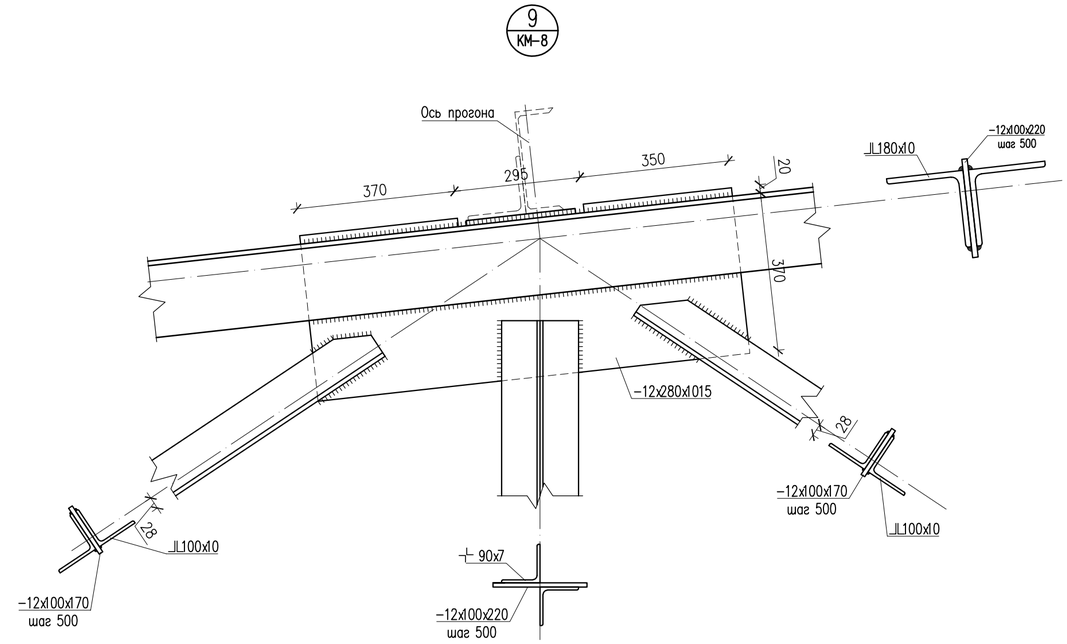

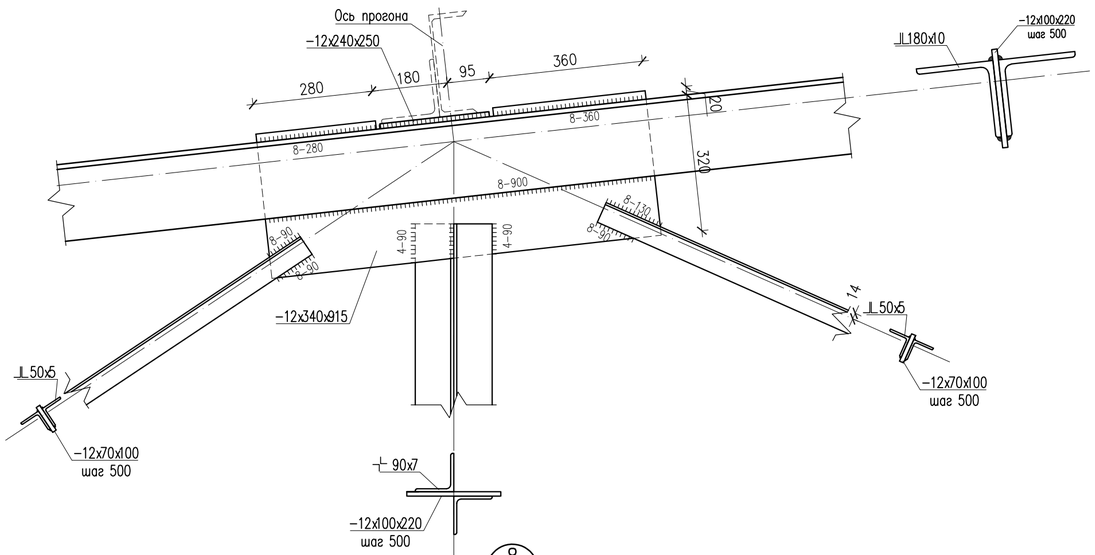

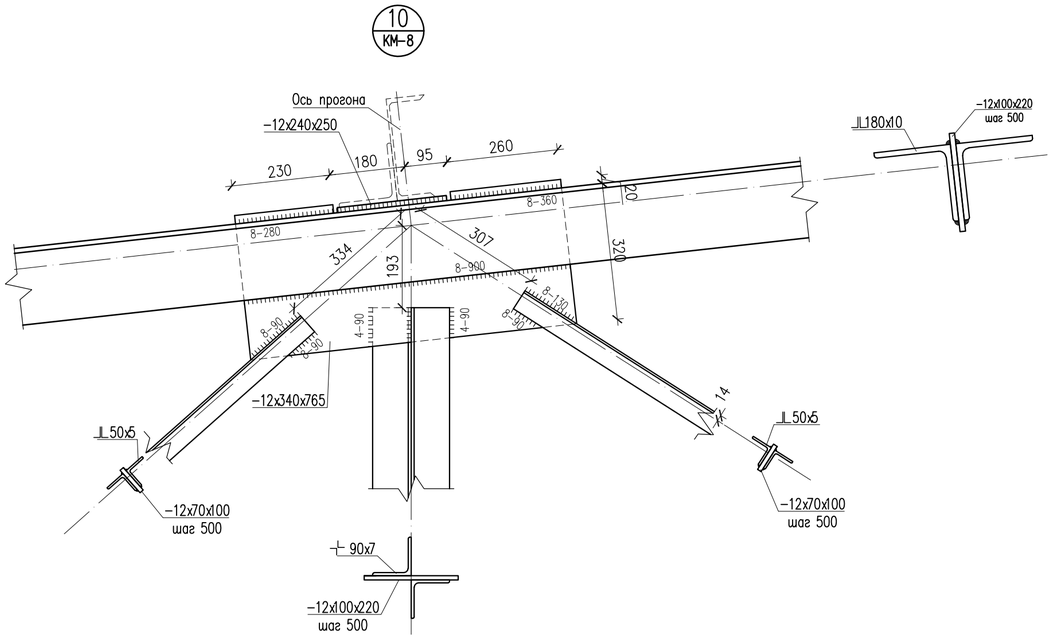

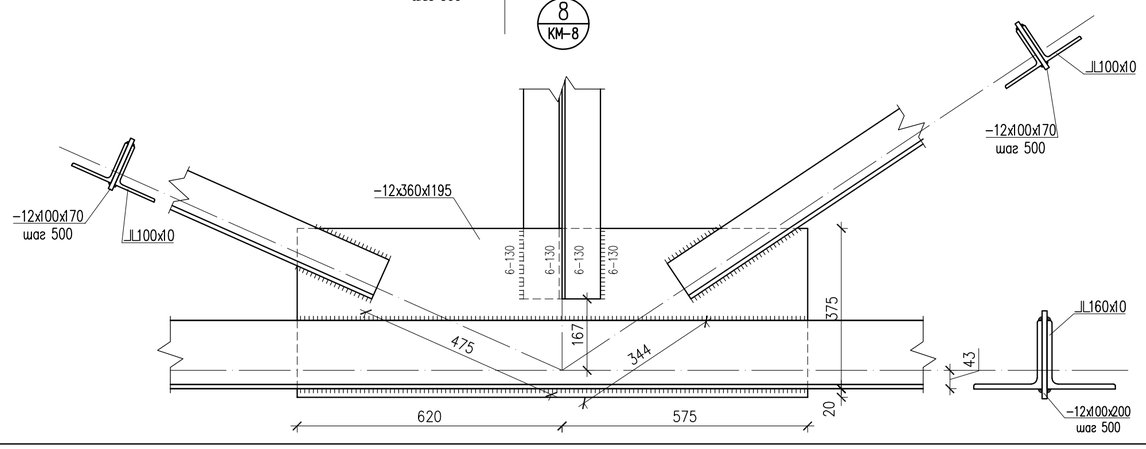

						55-2021-КМ
Изм.	Кол.уч	Лист	N док.	Подпись	Дата	Строительство сельского клуба в с. Кушум, район Бәйтерек ЗКО
ГИП						Сельский клуб — Стадия: РП; Лист: 10; Листов:
Проверил						
Разработал						Узел 6,7,8,9,10. — ТОО "Строй-проект-инвентаризация" г. Шымкент – 2021г.
Н. Контр.						

Копировал Формат А2

Согласовано: Раздел ВК, Раздел ЭС, Раздел ОВ

Согласовано: Раздел ПП, Раздел ТХ, Раздел НСС

Взам. инв.N | Подп. дата | Инв.N подл.

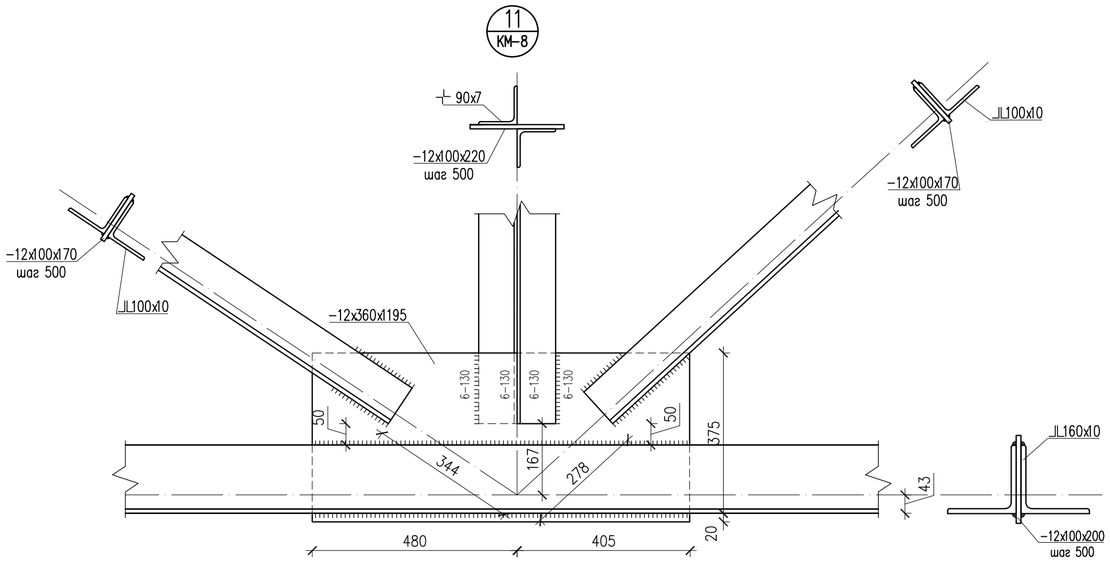

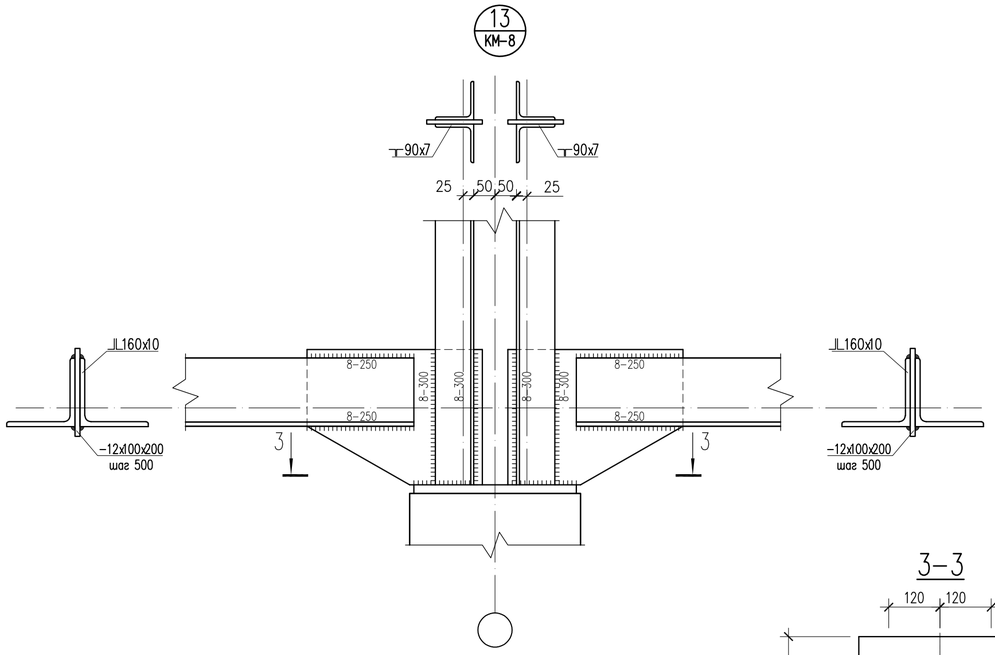

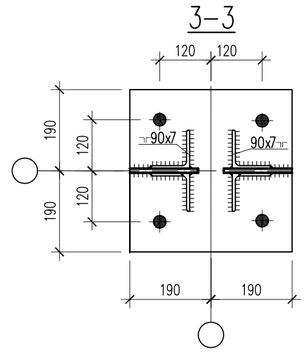

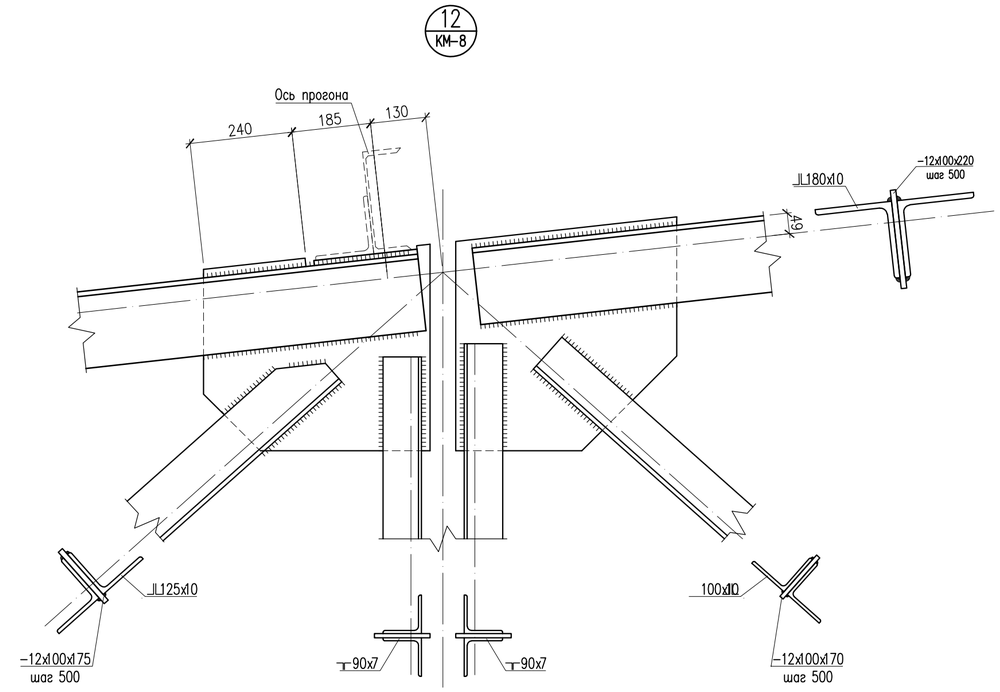

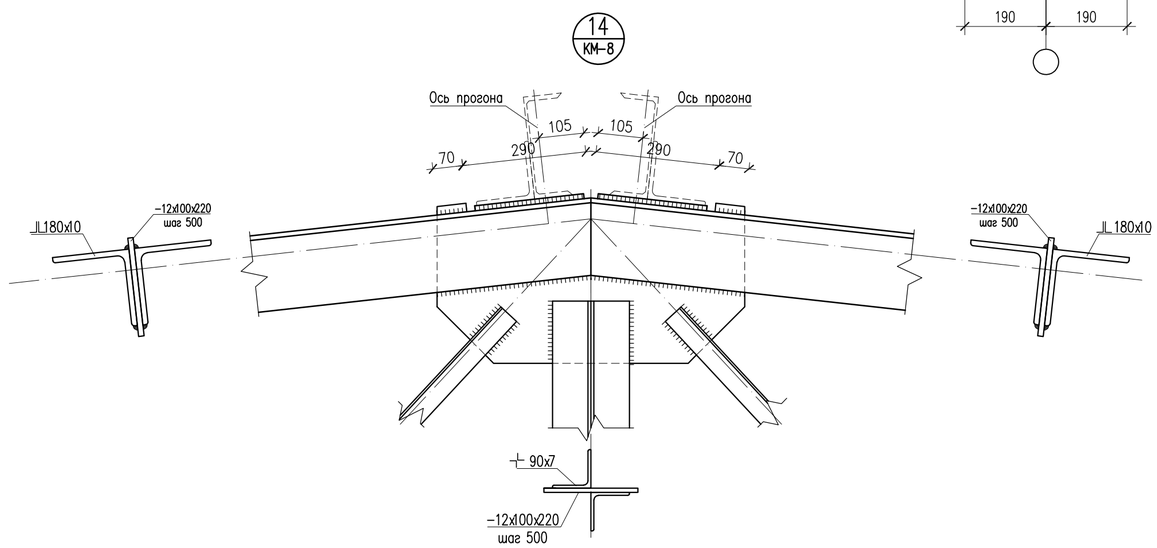

Изм.	Кол.уч	Лист	N док.	Подпись	Дата	55-2021-КМ
						Строительство сельского клуба в с. Кушум, район Байтерек ЗКО
ГИП						Сельский клуб
Проверил						Стадия: РП; Лист: 11; Листов:
Разработал						
						Узел 11,12,13,14.
Н. Контр.						ТОО "Строй-проект-инвентаризация" г. Шымкент - 2021г.

Копировал Формат A2

Согласовано
Раздел ВК
Раздел ЭС
Раздел ОВ
Согласовано
Раздел ГП
Раздел ТХ
Раздел НСС

Взам. инв.N
Подп. дата
Инв.N подл.

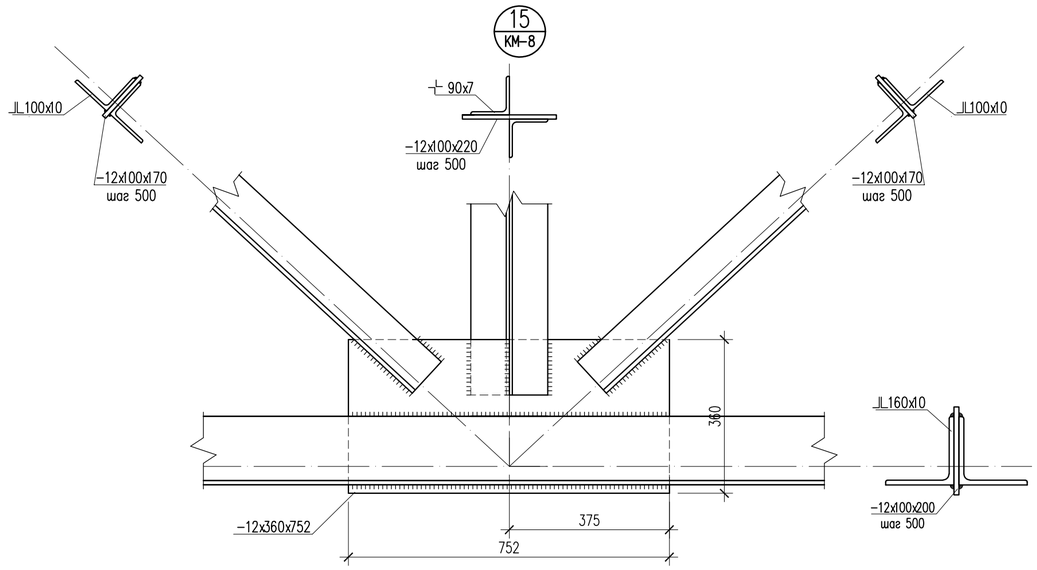

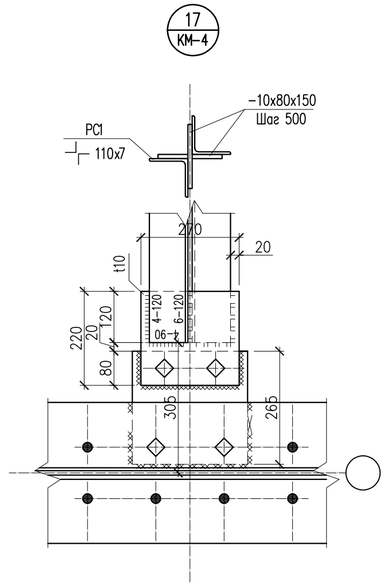

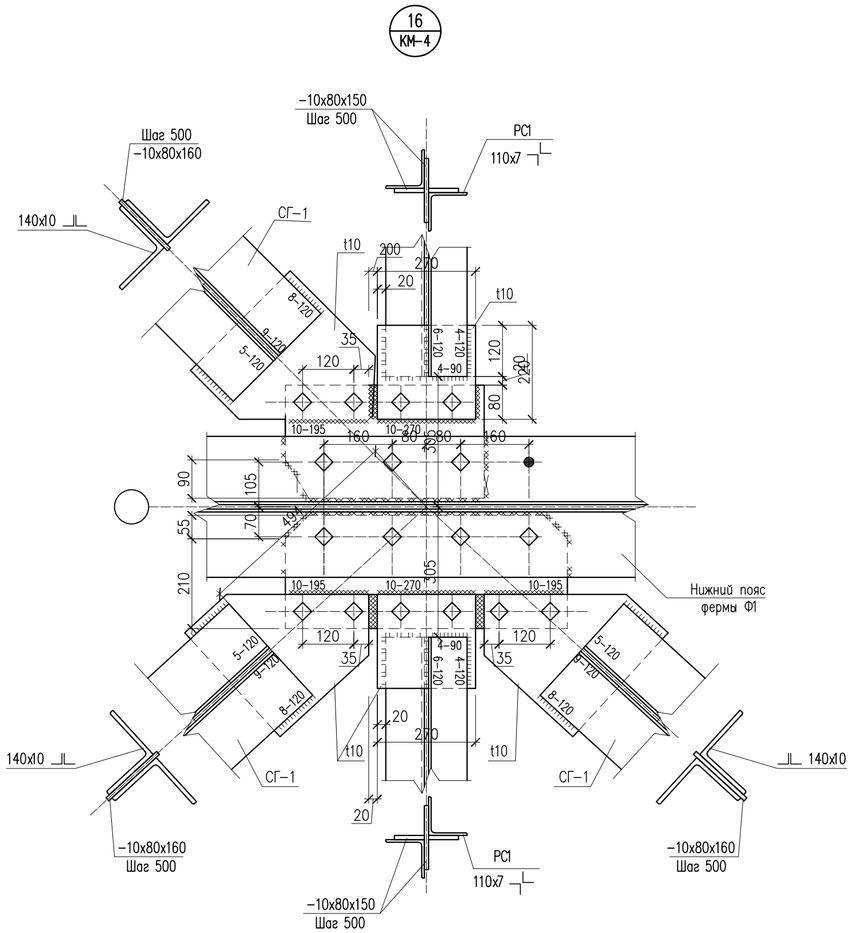

						55−2021−КМ
						Строительство сельского клуба в с. Кушум, район Байтерек ЗКО
Изм.	Кол.уч	Лист	N док.	Подпись	Дата	
ГИП						Сельский клуб
Проверил						
Разработал						
						Узел 15,16,17.
Н. Контр.						

Стадия	Лист	Листов
РП	12	

ТОО "Строй−проект−инвентаризация"
г. Шымкент − 2021г.

Копировал Формат А2

Согласовано
Раздел ВК
Раздел ЭС
Раздел ОВ

Согласовано
Раздел ГП
Раздел ТХ
Раздел НСС

Взам. инв.N
Подп. дата
Инв.N подл.

Схема расположения каркаса под подвесной потолок

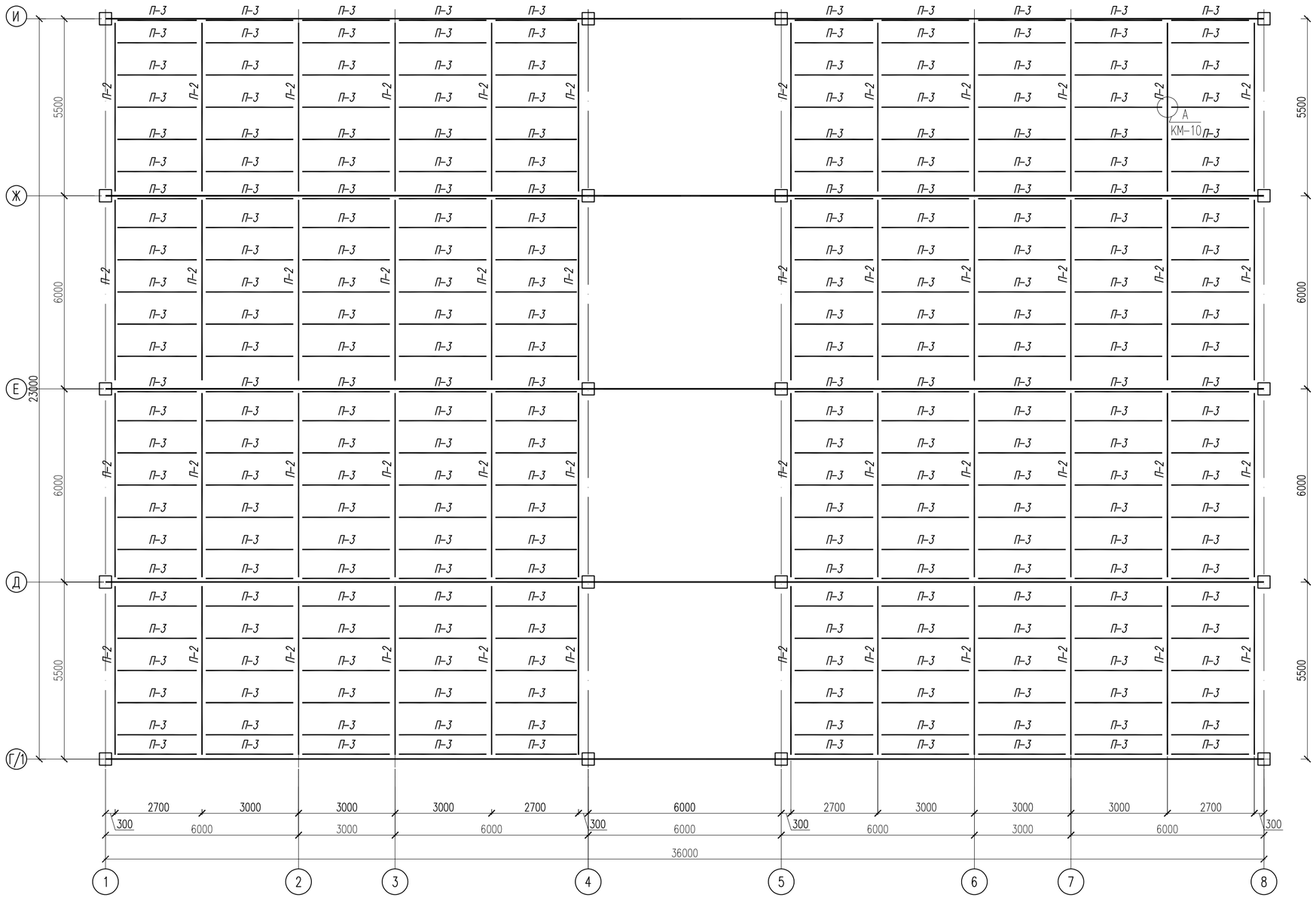

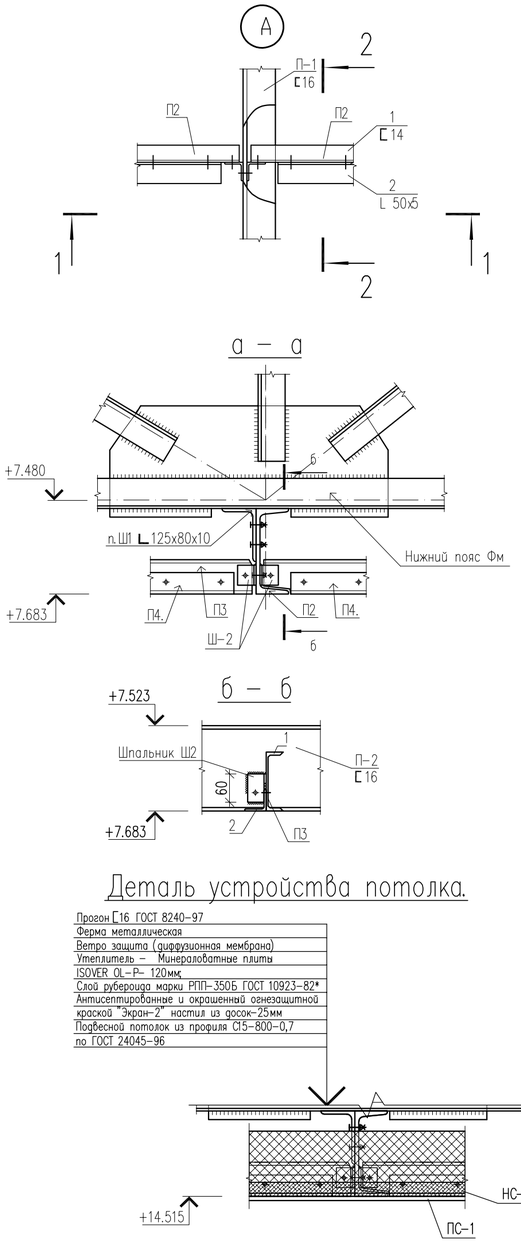

Деталь устройства потолка.

Прогон С16 ГОСТ 8240-97
Ферма металлическая
Ветро защита (диффузионная мембрана)
Утеплитель – Минераловатные плиты
ISOVER OL-P- 120мм.
Слой рубероида марки РПП-350Б ГОСТ 10923-82*
Антисептированные и окрашенный огнезащитной
краской "Экран-2" настил из досок-25мм
Подвесной потолок из профиля С15-800-0,7
по ГОСТ 24045-96

Спецификация элементов

Поз.	Обозначение	Наименование	Кол.	Масса ед., кг.	Примеч.
НС-1	ГОСТ 8486-66*Е	Доска-2-сосна-25х125 м2	788.62		19.72 м3
ПС-1	ГОСТ 24045-94	С15-800-0,7 м2	661.5	6,550	4333кг
		Утеплитель – Минераловатные плиты ISOVER OL-P- 120мм.	788.62		
Т-1	ГОСТ 34028-2016	Тяж Пруток МД 12-А240Е п.м.	1176	0,888	1044.29кг
БН-1	ГОСТ 8509-93	⊥L 50х5 п.м.	586	7,540	4418.44кг
	СЕРИЯ 1.045.9-2.08	Подвесной потолок гипсокартон м2	127.12		

Деталь устройства потолка.

Прогон С16 ГОСТ 8240-97
Ферма металлическая
Ветро защита (диффузионная мембрана)
Утеплитель – Минераловатные плиты
ISOVER OL-P- 120мм.
Слой рубероида марки РПП-350Б ГОСТ 10923-82*
Антисептированные и окрашенный огнезащитной
краской "Экран-2" настил из досок-25мм
Подвесной потолок гипсокартон

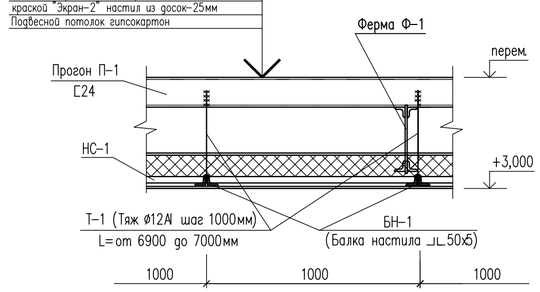

1. Даный лист читать совместно с листом КМ-5....13.
2. Изготовление конструкций производить в соответствии с требованиями СП РК 1.01-104-2014 "Стальные конструкции".
3. Соединение металлических элементов между собой парозводить ручной электродуговой сваркой эллектродами Э-42 ГОСТ 9467-75*, Н=6мм.
4. Длину сварных швов элементов каркаса принимать по длине контакктных поверхностей стыкуемых элементов. Высоту сварных швов принимать мини- мальной толщине стыкуемых элементов.
5. Защиту металлических изделий от коррозии выполнить масляными красками после окончания всех сварочных работ.
6. Схему расположеня прогонов см. на листе КМ-103.

Изм.	Кол.уч	Лист	N док.	Подпись	Дата	55-2021-КМ
						Строительство сельского клуба в с. Кушум, район Байтерек ЗКО
ГИП						Сельский клуб — Стадия: РП; Лист: 13; Листов:
Проверил						
Разработал						Схема расположения каркаса под подвесной потолок. Деталь устройства потолка. Узел А. — ТОО "Строй-проект-инвентаризация" г. Шымкент – 2021г.
Н. Контр.						

Копировал Формат А2

Согласовано: Раздел ВК, Раздел ЭС, Раздел ОВ

Согласовано: Раздел ГП, Раздел ТХ, Раздел НСС

Взам. инв.N | Подп. дата | Инв.N подл.

Схема расположения колонн и балок вертикальных связей на отм. +3.400

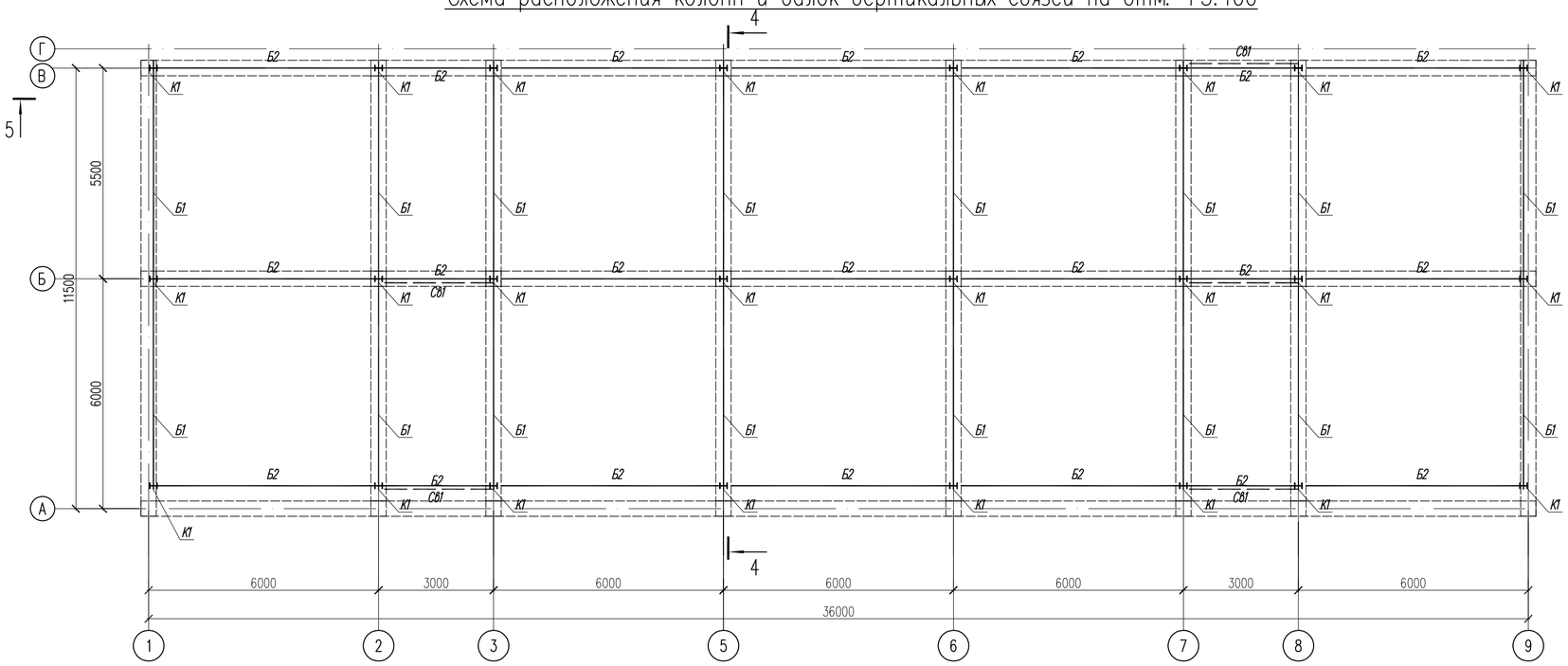

1 – 1

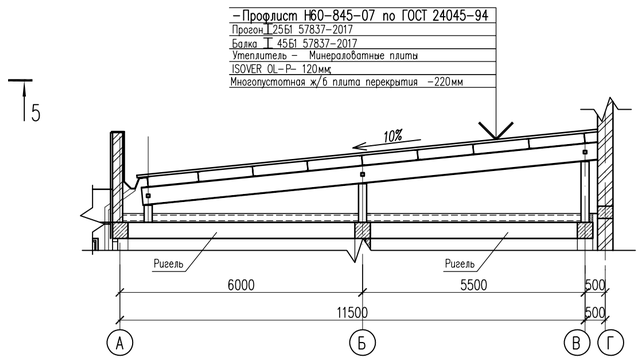

2 – 2

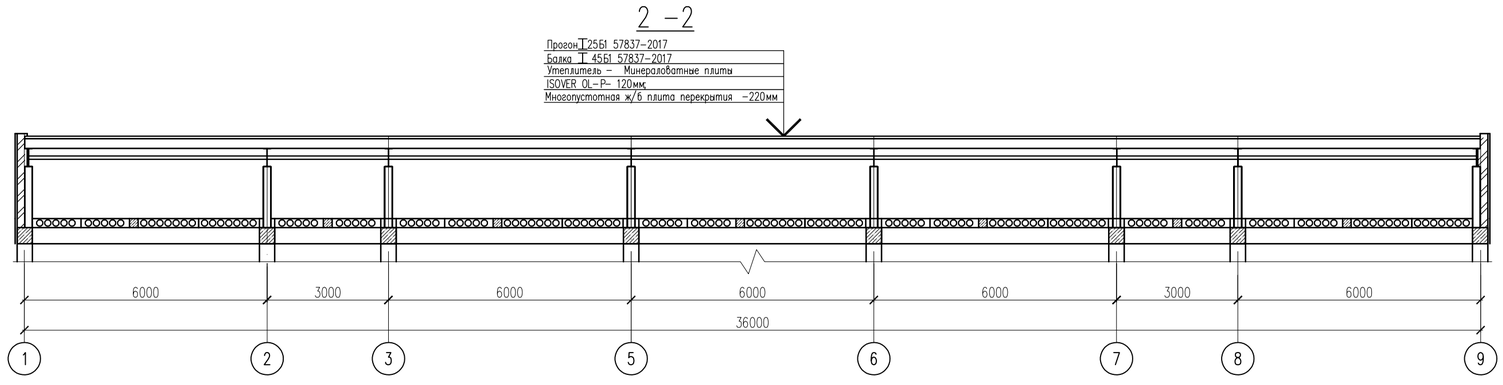

Согласовано	
Раздел ВК	
Раздел ЭС	
Раздел ОВ	
Раздел ГП	
Раздел ТХ	
Раздел НС¢	
Взам. инв.N	
Подп. дата	
Инв.N подл.	

Изм.	Кол.уч	Лист	N док.	Подпись	Дата	55-2021-КМ		
						Строительство сельского клуба в с. Кушум, район Байтерек ЗКО		
ГИП						Сельский клуб	Стадия: РП	Лист: 14 / Листов:
Проверил								
Разработал						Схема расположения колонн и балок вертикальных связей на отм. +3.400. Разрез 1–1,2–2.	ТОО "Строй-проект-инвентаризация" г. Шымкент – 2021г.	
Н. Контр.								

Копировал Формат А4–3

Схема расположения прогонов по верхним поясам ферм

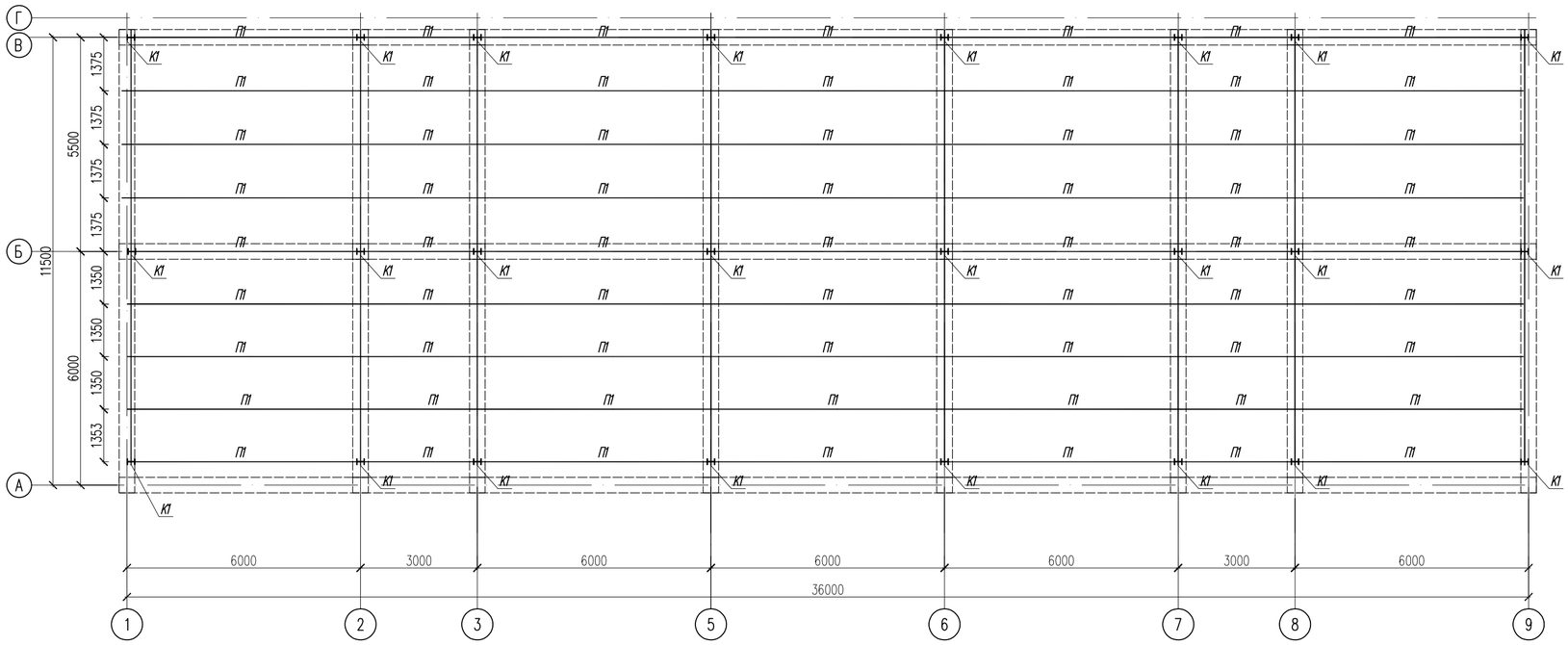

Ведомость элементов

Марка	Сечение			Опорные усилия			Группа констр.	Марка металла	Примечания
	эскиз	поз	состав	M тс*м	N тс	A тс			
П1	[	1	[24					С245	
П2	[	1	[16					С245	
П3	1 ⌟[2	1	⌟ 50х5					С245	
		1	[14					С245	
П4	I	1	I 25Б1					С245	
Б1	I	1	I 45Б1					С245	
Б2	□	1	□ 80х80х5					С245	
СП	┼	1	2L140х140х10					С245	
СВ1,2,3	△△△	1	2L125х125х10					С245	
		1	2L50х50х5					С245	
Р1	┼	1	2L110х110х7					С245	
Ф1	см.л. КМ-							С245	

Изм.	Кол.уч	Лист	N док	Подпись	Дата
ГИП					
Проверил					
Разработал					
Н. Контр.					

55-2021-КМ

Строительство сельского клуба в с. Кушум, район Бәйтерек ЗКО

Сельский клуб

Стадия	Лист	Листов
РП	15	

Схема расположения прогонов по верхним поясам ферм.

ТОО "Строй-проект-инвентаризация" г. Шымкент - 2021г.

Копировал

Формат А4-3

Согласовано
Раздел ВК
Раздел ЭС
Раздел ОВ
Раздел ГП
Раздел ТХ
Раздел НСС

Взам. инв.N
Подп. дата
Инв.N подл.