ТОО «Асад-ЛТД»

ГСЛ №015679 от 14.05.2019 года

Заказ: 55-2021

Заказчик: ГУ "Отдел архитектуры, градостроительства
и строительства района Бәйтерек"
Западно-Казахстанская область

РАБОЧИЙ ПРОЕКТ

«Строительство сельского клуба в с. Кушум, район Бәйтерек ЗКО»

Технологическое решение

55-2021-ТХ

Том 2

Альбом 2

г. Шымкент - 2021 г.

ТОО «Асад-ЛТД»

ГСЛ №015679 от 14.05.2019 года

Заказ: 55-2021

Заказчик: ГУ "Отдел архитектуры, градостроительства
и строительства района Бәйтерек"
Западно-Казахстанская область

РАБОЧИЙ ПРОЕКТ

«Строительство сельского клуба в с. Кушум, район Бәйтерек ЗКО»

Технологическое решение

55-2021-ТХ

Том 2

Альбом 2

Директор ТОО «Асад-ЛТД» *Шынгыс М.А.*

Главный архитектор проекта *Турдиев Б.М.*

г.

г. Шымкент - 2021 г.

ВЕДОМОСТЬ РАБОЧИХ ЧЕРТЕЖЕЙ ОСНОВНОГО КОМПЛЕКТА

Лист	Наименование	Примечание
1	Общие данные начало	
2	Общие данные окончание	
3	Расстановка технологического оборудования. План на отм. 0,000	
	Экспликация помещений.	

ВЕДОМОСТЬ ССЫЛОЧНЫХ И ПРИЛАГАЕМЫХ ДОКУМЕНТОВ.

Обозначение	Наименование	Примечание
	Ссылочные документы	
СП РК 3.02-107-2014 от 07.08.2018г.	Общественные здания и сооружения.	
СН РК 3.02-07-2014 от 07.08.2018г.	Общественные здания и сооружения.	
СП РК 3.02-118-2013г	Закрытые спортивные залы	
СН РК 3.02-20-2011 СП РК 3.02-120-2012	Культурно-зрелищные учреждения	
СанПин №РК ДСМ-29	"Санитарно-эпидемиологические требования к	
от 26.10.2018 приказ МЗ РК	административным и жилым зданиям"	
СанПин №38 от 21.01.2015 приказ МНЭ РК	"Санитарно-эпудемиологические требования к условиям работы с источниками физических	
	факторов (компьютеров, видеотерминалы), оказывающие воздействие на человека"	
	Прилагаемые документы	
55-2021-ТХ.СО	Спецификация оборудования.	1-5 листов
55-2021-ТХ.ФГ	Фрагмент с/у для МГН	1 лист

Ведомость основных комплектов рабочих чертежей

Обозначение	Наименование	Примечание
55-2021-ПЗ	Пояснительная записка.	Том I. ПЗ
	Сметная документация.	Том II
55-2021-ГП, ТС, НВК, ЭСН.	Генеральный план. Наружные инженерные сети.	Альбом 1
55-2021-АС	Архитектурно-строительная часть Выгреб 50м3, Лоток. Фундамент под котельный.	Альбом 2
55-2021-ВК, ТХ, ОВ, ЭОМ, ПС, ВН	Водопровод и канализация.	Альбом 3
	Технологическая часть.	
	Отопление и вентиляция.	
	Электроосвещение. Электрооборудование.	
	Пожарная сигнализация. Видеонаблюдение.	

СХЕМА БЛОКИРОВКИ ЗДАНИЙ

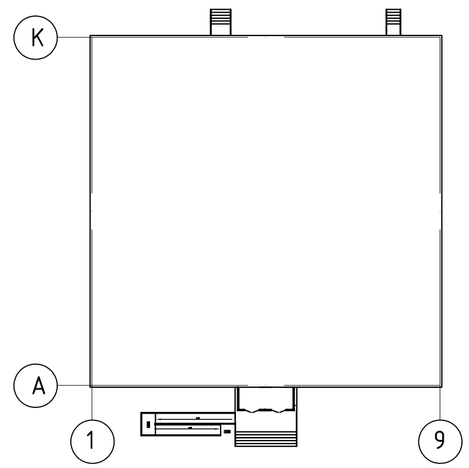

Согласовано

Раздел ОВ	Жаилина	
Раздел ВК	Сарсебаев	
Раздел ЭЛ	Усенбекова	

Взам. инв. N°

Подп. и дата

Инв. N° подл.

Рабочий проект "Строительство сельского клуба в с. Кушум, район Байтерек ЗКО" разработан в соответствии с действующими на территории Республики Казахстан нормами и правилами и предусматривает мероприятия, обеспечивающие взрыво - пожаро- безопасность, исключающие вредные воздействия на окружающую среду и воздушный бассейн, а также предупреждающие чрезвычайные ситуации природного и техногенного характера.

ГИП _____ Акылбеков

Изм.	Кол.уч	Лист	N док.	Подпись	Дата
Проверил		Акилбеков О.			
Разработал		Байкенжеева			
Н. Контр.		Акшабаев М.			

55-2021-ТХ

«Строительство сельского клуба в с. Кушум, район Бәйтерек ЗКО»

Клуб	Стадия	Лист	Листов
	РП	1	

Общие данные (начало)

ТОО «Строй-проект -инвентаризация» г. Шымкент - 2021г.

Копировал Формат А3

ОБЩИЕ ДАННЫЕ

Технологическая часть рабочего проекта сельского клуба выполнена на основании задания на проектирование. Технологическое оборудование принято в соответствии с действующими нормами Республики Казахстан.

Режим работы учреждения:

*пятидневная рабочая неделя;

*общая длительность рабочего дня 10 часов (с 8:00 до 18:00);

*выходные дни: суббота, воскресенье и нерабочие праздничные дни в соответствии с действующим законодательством РК.

Количество персонала было принято согласно штатному расписанию сельского клуба: заведующий клубом-1 ед.; секретарь-1 ед.; тренер-1ед.; библиотекарь-1 ед.; методист-1 ед.; персонал гардероба-1 ед.; специалист киномеханическо-осветительного оборудования-1 ед.; преподаватель по кружкам-2 ед.; служба охраны-1 ед.

В сельском клубе предусмотрены следующие помещения: гардеробная, помещение службы охраны, вестибюль-фойе, коридор, санузел женский, санузел для МГН, санузел мужской, кладовая уборочного инвентаря, кабинет заведующего клубом, приемная, складское помещение, зал на 250 мест, эстрада, кладовая сценической аппаратуры, санузел для артистов, душевая, костюмерная, кружок изобразительного искусства (12 ч.), кружковые помещения- музыка и пения, читальный зал, кладовая для хранение книг, спортивный зал, инвентарная, комната тренера, раздевальная для тренеров, раздевальная с санузлом и душем для МГН, раздевальная (жен), раздевальная (муж), кабинет врача.

Уровень комфортности сельского клуба - II. Тип сцены - эстрады Э-1 - стационарные. Расстояние между границей сцены и спинками кресел первого ряда 2,75м, ширина проходов в зале 1,5м. Зал рассчитан на 200 мест, расстояние между спинками сидений - 1м, проход двухсторонний.

Зрительные залы по назначению и вместимости делиться следующим образом:

а) по вместимости - малые (от 81 до 300 мест)

б) по назначению - универсальные

в) по акустическим характеристикам - универсальные (речь, музыка, кинопоказ и др.)

г) по форме взаимосвязи со сценой (эстрадой) - зал с традиционной эстрадой.

Сельский клуб является культурно-зрелищным учреждением в сельской местности и служит для создания условий сохранения, распространения и пропаганды культурных ценностей и проведения культурно-зрелищных мероприятий. Предназначен для проведения массовых мероприятий, концертных, праздничных программ и выступлений.

Проектом предусмотрены зал для игровых видов спорта:

-баскетбол;

-волейбол;

-борьба.

В зале для игровых видов спорта предусмотрено кольца, канат для лазанья, стенка гимнастическая, бревно гимнастическое, скамья гимнастическая, барьер легкоатлетический, брусья гимнастические, электронное табло и вышка судейская, ковры для борьбы, татами.. При зале проектом предусмотрены раздевальные с душевыми и санузлом. В раздевальных заложены: шкаф для одежды, зеркала, банкетки и фены бытовые.

В кабинетах проектом предусмотрена мебель и оборудование необходимые для работы персонала.

В целях обеспечения комфортных условий для посетителей, зал оснащен профессиональным осветительным и звуковым оборудованием, театральными креслами, набором мебели. Предусмотрена библиотека с читальным залом на 13 мест для чтения, включая медиатеку на 1 компьютерный стол, и кладовой со стеллажами для хранения книг.

Медицинские кабинеты обеспечивают проведение медицинских осмотров, комплексное оздоровление детей, имеющих отклонения в состоянии здоровья. Процедурный кабинет предназначен для проведения текущих прививок, оздоравливающих процедур и оказания первой медицинской помощи при травмах. Медицинские помещения обеспечены необходимой медицинской мебелью, инвентарем и инструментами: кушетка, ширма, холодильник фармацевтический, весы медицинские, ростомер, облучатель бактерицидный настенно-потолочный «ОБНП-2х30-01 ГЕНЕРИС», термометр, тонометр, динамометр, спирометр, фонендоскоп, термоконтейнер для определения остроты зрения, вешалка для одежды. Для сбора и удаление медицинских отходов предусмотрено ведро с педальной крышкой на 7 литров. И промаркирован "Отходы. Класс А".

Все оборудование, заложенное в проекте соответствует современным требованиям стандартов и выпускается Российскими и Казахстанскими производителями. Площади помещений определены по расчету. Размещение спортивных залов и административных помещений по этажам предусмотрено согласно функционального назначения и требования санитарии.

Проектом предусмотренные помещения клуба оснащены набором мебели, технологического оборудования и предусмотрены согласно требований действующих стандартов.

Согласовано	
Раздел ОВ	Жаилина
Раздел ВК	Сарсебаев
Раздел ЭЛ	Усенбекова

Взам. инв. №

Подп. и дата

Инв. № подл.

Изм.	Кол.уч	Лист	N док.	Подпись	Дата	55-2021-ТХ		
						«Строительство сельского клуба в с. Кушум, район Бәйтерек ЗКО»		
Проверил		Акилбеков О.				Клуб	Стадия	Лист	Листов
Разработал		Байкенжеева					РП	2	
Н. Контр.		Акшабаев М.				Общие данные (окончание)	ТОО «Строй-проект -инвентаризация» г. Шымкент - 2021г.	

Копировал Формат А3

Расстановка технологического оборудования. План на отм. 0,000

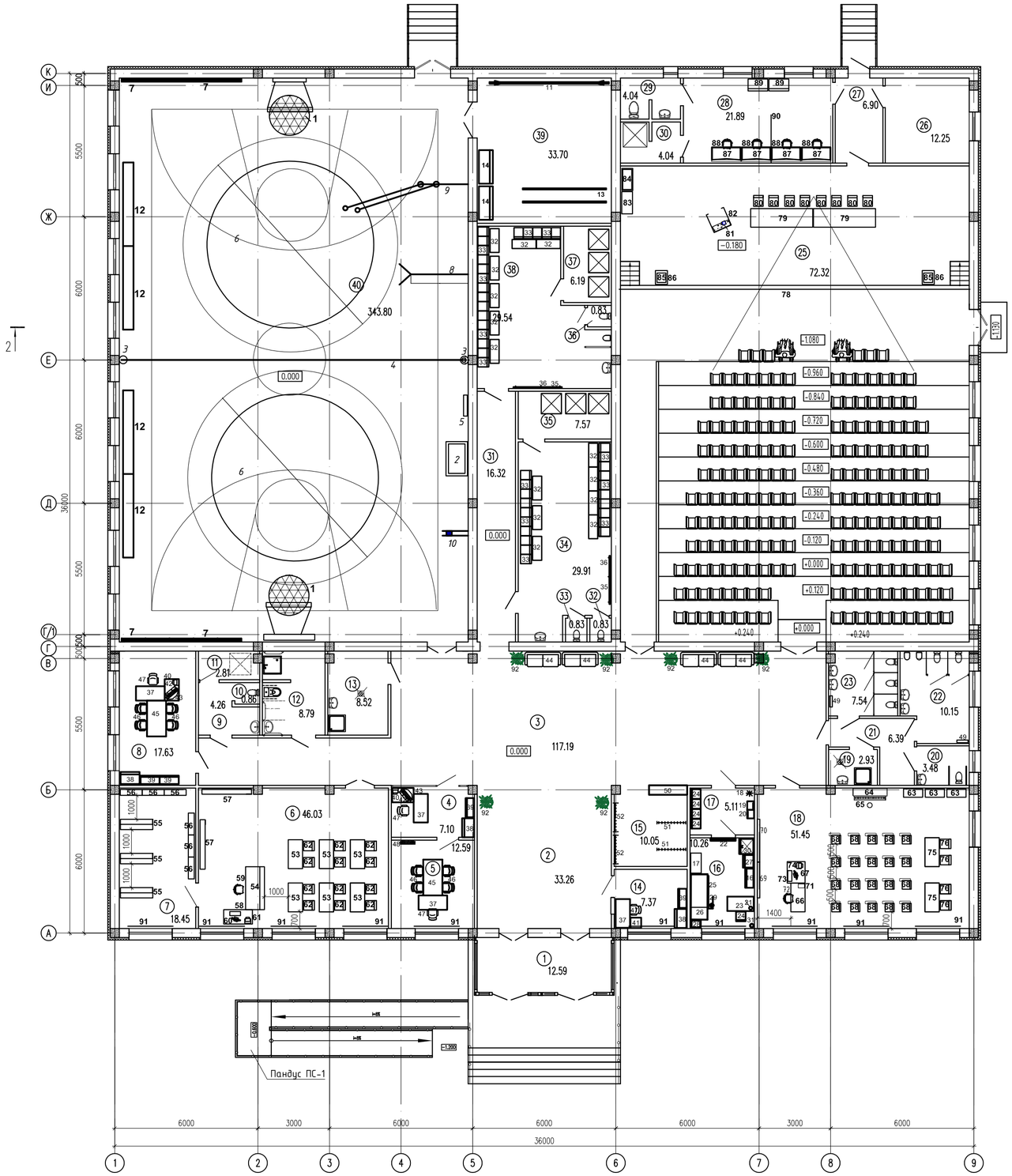

Экспликация помещений

Номер помещения	Наименование	Площадь, м2	Кат. помещения
1	Тамбур	12.59	
2	Вестибюль	33.26	
3	Коридор	117.19	
4	Приемная	7.10	
5	Кабинет директора	12.59	
6	Читальный зал	46.03	
7	Кладовая для хранения книг	18.45	
8	Кабинет тренера	17.63	
9	Раздевальная для тренеров	4.26	
10	Санузел	0.86	
11	Душевая	2.81	
12	Раздевальная с санузлом и душем для МГН	8.79	
13	КУИ (для спорт зала)	8.52	
14	Помещение службы охраны	7.37	
15	Гардеробная	10.05	
16	Кабинет врача	10.26	
17	Ожидальная	5.11	
18	Кружковые помещения (музыки и пения)	51.45	
19	Кладовая уборочного инвентаря	2.93	
20	Санузел для МГН	3.48	
21	Коридор	6.39	
22	Санузел мужской	10.15	
23	Санузел мужской	7.54	
24	Зрительный зал	217.24	
25	Эстрада	72.32	
26	Кладовая сценической аппаратуры	12.25	
27	Коридор	6.90	
28	Костюмерная	21.89	
29	Санузел для артистов	4.04	
30	Душевая	4.04	
31	Коридор	16.32	
32	Санузел	0.83	
33	Санузел	0.83	
34	Раздевальная (жен)	29.91	
35	Душевая	7.57	
36	Санузел	0.83	
37	Душевая	6.19	
38	Раздевальная (муж)	29.54	
39	Инвентарная	33.70	
40	Спортивный зал	343.80	
	Итого	1213.01	

План арены для соревнований по баскетболу

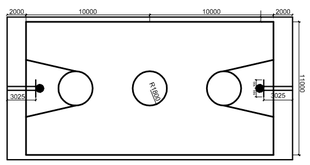

План арены для соревнований по волейболу

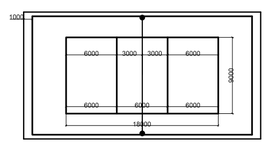

План арены для соревнований по борьбе

Изм.	Кол.уч	Лист	N док.	Подпись	Дата	55-2021-ТХ
						«Строительство сельского клуба в с. Кушум, район Байтерек ЗКО»
Проверил	Акилбеков О.					Клуб — Стадия: РП; Лист: 3; Листов:
Разработал	Байкенжеева					Расстановка технологического оборудования. План на отм. 0,000
Н. Контр.	Акшабаев М.					ТОО «Строй-проект -инвентаризация» г. Шымкент – 2021г.

Копировал | Формат A1

Согласовано
Раздел ОВ Жилгина
Раздел ВК Сарсембаев
Раздел ЭЛ Усенбекова

Взам. инв. N
Подп. и дата
Инв. N подл.

ПОЗ. п/п	НАИМЕНОВАНИЕ РАБОТ И ТЕХНИЧЕСКАЯ ХАРАКТЕРИСТИКА	ТИП,МАРКА,ОБОЗНАЧЕНИЕ ДОКУМЕНТА , ОПРОСН. ЛИСТА	КОД ОБОРУДОВАНИЯ	ЗАВОД-ИЗГОТОВИТЕЛЬ	ЕДИНИЦА ИЗМ-Я.	КОЛ-ВО	МАССА ЕДИНИЦЫ	ПРИМЕЧАНИЕ
1	2	3	4	5	6	7	8	9
	Универсальный зал							
1	Стойка баскетбольная профессиональная мобильная складная, вынос щита - 2,25 м:			"Спорт-опт" Казахстан	шт.	2		
	Каркас состоит из стальных труб 80*40. Лицевая часть обшита фанерой обтянуто кожзаменителем. На 4х колесах. Каркас окрашен краской							
	нитро-эмаль.							
	В конструкции стойки используются:							
	- баскетбольный щит соревновательный выполнен из небьющегося силикатного стекла или акрила							
	- кольцо баскетбольное профессиональное амортизированное с "запорной" системой							
	- баскетбольное кольцо комплектуется сеткой							
	- стойка имеет встроенный противовес							
	- съемные протекторы стойки и б/б щита							
	- удобный и надёжный пружинный механизм складывания							
2	Вышка судейская переносная со столиком 800*1250*2720 мм: Вышка для судьи может быть использована в зале и на улице. Каркас			"Спорт-опт" Казахстан	шт.	1		
	вышки изготавливается из металлического профиля 80*40 (2,5 мм), окрашен полимерно-порошковой краской.. Положение судьи - сидя. Сидение							
	пластиковое индивидуальное со спинкой. Для удобства и безопасности на судейской вышке предусмотрены подлокотники металлические, ступеньки							
	выполнены из листового металла.							
	Судейский инвентарь:							
	Флаги судейские волейбольные. Материал изготовления: ручка-дерево, флаг- ткань				компл.	1		
	Карточки судейские (красная и желтая)				компл.	2		
	Свисток металлический				шт.	2		
3	Стойка волейбольная 2 шт: Материал стоек: металлическая труба d=50 с крюками. Окрашены полимерной краской.			"Спорт-опт" Казахстан	компл.	2		
4	Сетка волейбольная тренировочная 9500*1000 мм, изготовлена из капрона,			"Спорт-опт" Казахстан	шт.	1		
	размер ячейки 10*10 см, верхняя лента из ПП 5 см, боковые ленты из ПП 2,5 см., без нижней ленты, 4 шнура для натяжения.							
5	Универсальное спортивное табло. Габариты:мм1000х700х44 высота символов 100мм, 220В, 50Гц, 50Вт			"Спорт-опт" Казахстан	шт.	1		
6	Ковер борцовский тренировочный 6*6 м: Назначение: проведения соревнований и тренировок по вольной,			"Спорт-опт" Казахстан	шт.	2		
	классической, женской борьбе и самбо.							

Взам. инв. №

Подпись и дата

Инв. № подл.

Изм.	Кол.уч	Лист	N док.	Подпись	Дата
Проверил		Акилбеков О.			
Разработал		Байкенжеева			
Н. Контр.		Акшабаев М.			

55-2021-ТХ.СО

«Строительство сельского клуба в с. Кушум, район Бәйтерек ЗКО»

Клуб	Стадия	Лист	Листов
	РП	1	5

Спецификация оборудования

ТОО «Строй-проект -инвентаризация» г. Шымкент - 2021г.

ПОЗ. п/п	НАИМЕНОВАНИЕ РАБОТ И ТЕХНИЧЕСКАЯ ХАРАКТЕРИСТИКА	ТИП,МАРКА,ОБОЗНАЧЕНИЕ ДОКУМЕНТА , ОПРОСН. ЛИСТА	КОД ОБОРУДОВАНИЯ	ЗАВОД-ИЗГОТОВИТЕЛЬ	ЕДИНИЦА ИЗМ-Я.	КОЛ-ВО	МАССА ЕДИНИЦЫ	ПРИМЕЧАНИЕ
1	2	3	4	5	6	7	8	9
7	Стенка гимнастическая 1000*277*3200 мм. Материал изготовления: доска не обрезная, фанера 15 мм, лак по дереву			ТОО "SHEGEN" Казахстан	шт.	10		
8	Перекладина гимнастическая. Металлическая, на растяжках. Высота регулируется от 1450мм до 2550мм с интервалом 50...200мм. Длина стержня			ТОО "SHEGEN" Казахстан	шт.	1		
	составляет - 2400мм (между головками стоек), диаметр стержня - 28мм Масса - 55кг. Объем - 0,03м3							
9	Кольца гимнастические. Кольца изготовлены из металла.			ТОО "SHEGEN" Казахстан	шт.	1		
10	Канат для лазанья 5 м. Материал: х/б. Диаметр: 37			ТОО "SHEGEN" Казахстан	шт.	1		
11	Бревно гимнастическое L=5000, H=1200. Конструкция состоит из металлических опор и массива дерева (Сосна), Антискользящее покрытие (Сукно),			ТОО "SHEGEN" Казахстан	шт.	1		
12	Скамья гимнастическая 3500*230*400 мм. Материал изготовления: Дерево, покрыто лаком.			ТОО "SHEGEN" Казахстан	шт.	4		
13	Брусья гимнастические мужские со станиной. Труба стальная d42 Прокат листовой 3 мм. Перекладина для брусьев 3200 мм			ТОО "SHEGEN" Казахстан	шт.	1		
14	Шкаф для спортинвентаря 1404*580*2200 мм: ЛДСП 16 мм, кромка - ПВХ			ТОО "SHEGEN" Казахстан	шт.	4		
15	Шкаф для уборочного инвентаря 380*470*1750 мм. Материал изготовления: ЛДСП 16 мм, кромка ПВХ, ЛДВП 4 мм				шт.	2		
	Кабинет врача							
16	Шкаф пристенный с полками, верх стекло, низ дверки глухие 800*350*2000мм: Материал изготовления: ЛДСП 16 мм, кромка ПВХ, стекло 4 мм в раме			ТОО "SHEGEN" Казахстан	шт.	1		
17	Столик инструментальный 3-х полочный 840*440*940 мм: Каркас металлический из квадратной трубы 25х25 окрашенный порошковой			ТОО "SHEGEN" Казахстан	шт.	1		
	краской, полки нержавеющая сталь AISI 201 0,8 мм, колесные поворотные опоры (2 шт. с тормозом, 2 шт. без тормоза).							
18	Вешалка напольная 8-ми рожковая: Материал изготовления: металл			ТОО "SHEGEN" Казахстан	шт.	1		
19	Весы напольные медицинские электронные ВМЭН-150-150 кг. цена проверочного деления (е) и дискретность индикации, гр 50/100	ВМЭН-150			шт.	1		
	Класс точности по ГОСТ 29329 + Средний (III). Диапазон рабочих температур, 0С - От +10 до +40. Габаритные размеры, мм 300*300*65							
20	Ростомер 500*375*2350 мм. Материал изготовления: ЛДСП 16 мм, кромка ПВХ, труба никелированная.				шт.	1		
21	Лампа настольная-Лампа настольная предназначена для индивидуального и общего освещения рабочего места. Питание от 220В				шт.	1		
22	Облучатель бактерицидный с лампами низкого давления настенно - потолочный. Конструкция из стального корпуса с пластмассовыми боковинами	ОБНП 2х30-01 "ГЕНЕРИС"		"Медико" Россия	шт.	1		
	и открытыми бактерицидными лампами. Крепление облучателя позволяет установить его как на стену, так и на потолок. Источники излучения: 2 шт.							
	Производительность: 180 (225) м3 /час* Потребляемая мощность: 190Вт. Габариты: 110*80*950 мм. Масса, не более: 3кг							
23	Стол письменный однотумбовый 1200*600*750 мм. Изготовлен из ЛДСП толщиной 16 мм и оклеен кромкой ПВХ. Имеет одну тумбу. Верхняя часть			ТОО "SHEGEN" Казахстан	шт.	1		
	тумбы- один выдвижной ящик для хранения бумаг; нижняя часть - дверь и одна полочка. Фасады ящиков и дверцы оклеены кромкой ПВХ.							
24	Стул полумягкий. Материал изготовления: каркас металлический, сиденье и спинка обивка- кожзаменитель			ТОО "SHEGEN" Казахстан	шт.	5		
25	Ширма медицинская 3-х створчатая 1650*400*1800 мм. Каркас выполнен из труб квадратного сечения 20*20 и 15*15, покрашен полимерно- порошковым				шт.	1		
	покрытием . Ткань - болонь, Ширма установлена на опоры колесные D50, без тормоза.							
26	Кушетка медицинская с регулируемым подголовником 1900*700*650 мм Материал изготовления: Труба стальная квадратная 25х25 мм. Уголок				шт.	1		
	железный мебельный 40*20 мм, покрашенна Краской порошковой серой шагрень. ДСП шлифованная 16 мм, Поролон мебельный 4 см, Кожзаменитель плотность.							

Взам. инв. №

Подпись и дата

Инв. № подл.

ПОЗ. п/п	НАИМЕНОВАНИЕ РАБОТ И ТЕХНИЧЕСКАЯ ХАРАКТЕРИСТИКА	ТИП,МАРКА,ОБОЗНАЧЕНИЕ ДОКУМЕНТА , ОПРОСН. ЛИСТА	КОД ОБОРУДОВАНИЯ	ЗАВОД-ИЗГОТОВИТЕЛЬ	ЕДИНИЦА ИЗМ-Я.	КОЛ-ВО	МАССА ЕДИНИЦЫ	ПРИМЕЧАНИЕ
1	2	3	4	5	6	7	8	9
27	Шкаф медицинский металлический с сейфом 530*440*1700 мм, прокат металлический листовой 0,6 мм, окрашен порошоковой краской, оснащен			ТОО "SHEGEN" Казахстан	шт.	1		
	врезным замком и врезными защелками							
28	Столик инструментальный 600*400*900 мм. Каркас выполнен из труб квадратного сечения 20х20, покрашен полимерно-порошковой краской белого			ТОО "SHEGEN" Казахстан	шт.	1		
	цвета. Полки стеклянные. Опора колесная D=50мм (без тормоза)							
29	Штатив для вливания четырехопорный разборный регулируемый по высоте 1330/2130 мм. Основание выполнено из труб квадратного сечения 25*25, стойка				шт.	1		
	из трубы d16 и d25. Покрашен полимерно-порошковой краской белого цвета. Опора колесная d50 без тормоза.							
30	Холодильник фармацевтический Pozis ХФ-250-3. 250л, 200 Вт, 220В. Габаритные размеры (ДГШ*Ш), мм 1300*610*600	Pozis ХФ-250-3			шт.	1		
31	Ведро с педальной крышкой на 7 литров: пластик			ТОО "SHEGEN" Казахстан	шт.	1		
	Раздевальная							
32	Скамейка 1000*380*250 мм. Материал изготовления: доска необрезная, лак по дереву			"OmniSpace" Казахстан	шт.	15		
33	Шкаф металлический односекционный для одежды 380*450*1830 мм. Внутри: верхняя полка, перекладина и крючки на боковых панелях. Дверь закрывается			"Siam Steel International" Таиланд	шт.	43		
	на индивидуальный почтовый замок. Покрытие порошковое, цвет светло-серый.							
34	Зеркало 1000*2000 мм. Крепление настенное, основа ЛДСП, окантовка кромка ПВХ, зеркало толщиной 4 мм.			Торговая сеть	шт.	2		
35	Зеркало 1000*2000 мм. Крепление настенное, основа ЛДСП, окантовка кромка ПВХ, зеркало толщиной 4 мм.			Торговая сеть	шт.	2		
36	Фен настенный бытовой. Материал корпуса - пластик 200 Вт, 230 В включение и выключение происходит с помощью кнопки			Торговая сеть	шт.	8		
	Административные помещения							
37	Стол письменный однотумбовый 1200*600*750 мм. Изготовлен из ЛДСП толщиной 16 мм и оклеен кромкой ПВХ. Имеет одну тумбу. Верхняя часть тумбы- один			ТОО "SHEGEN" Казахстан	шт.	3		
	выдвижной ящик для хранения бумаг; нижняя часть - дверь и одна полочка.							
38	Шкаф для одежды 830*500*1820 мм. Материал изготовления: ЛДСП 16 мм, кромка ПВХ, труба никелированная d25, ЛДВП 4 мм			ТОО "SHEGEN" Казахстан	шт.	4		
39	Шкаф пристенный с полками, верх стекло, низ дверки глухие 800*350*2000 мм. Материал изготовления: ЛДСП 16 мм, кромка ПВХ, стекло 4 мм в раме			ТОО "SHEGEN" Казахстан	шт.	3		
40	Стол компьютерный 800*500*760 мм. Материал изготовления: труба стальная 25*25, краска нитро-эмаль, ЛДСП 16 мм, кромка ПВХ			ТОО "SHEGEN" Казахстан	шт.	4		
41	Тумба мобильная 450*430*650 мм. Материал изготовления: ЛДСП 16 мм, кромка ПВХ, опора колесная d50, ЛДВП 4 мм			ТОО "SHEGEN" Казахстан	шт.	2		
42	Устройство многофункциональное МФУ 3 в1: принтер А4, ч/б, сканер, ксерокс.	LaserJet ProM1212nf MFP		Компания "Hewlett-Packard (HP)" США	шт.	1		
	USB 2.0, 50 лист, 13 стр/мин (ч/б А4), 24 МБ, Прин 1200*600dpi, скан 600*600d0.375кВт							
43	Компьютер персональный. Core i3 350M/DVD RV/4Gb (1333Mhz)/HDD 500Gb/450W/монитор 18,5/клавиатура+мышь0,65 кВт			Торговая сеть	шт.	2		
44	Диван для отдыха 1500*600*550 мм. Материал изг: поролон мебельный 1см, 2см и 4см, ткань бязь, кожзаменитель, синтепон, доска необрезная			Торговая сеть	шт.	2		
45	Стол приставка для посетителей 1200*600*750 мм. Материал изготовления: ЛДСП 16 мм, кромка ПВХ				шт.	2		
46	Стул полумягкий: Каркас металлический, сиденье, спинка обивка - гобелен.			ТОО "SHEGEN" Казахстан	шт.	8		
47	Стул подъемно - поворотный. Функционал: регулировка высоты посадки, угол наклона спинки.			ТОО "SHEGEN" Казахстан	шт.	4		

Взам. инв. №

Подпись и дата

Инв. № подл.

ПОЗ. п/п	НАИМЕНОВАНИЕ РАБОТ И ТЕХНИЧЕСКАЯ ХАРАКТЕРИСТИКА	ТИП,МАРКА,ОБОЗНАЧЕНИЕ ДОКУМЕНТА , ОПРОСН. ЛИСТА	КОД ОБОРУДОВАНИЯ	ЗАВОД-ИЗГОТОВИТЕЛЬ	ЕДИНИЦА ИЗМ-Я.	КОЛ-ВО	МАССА ЕДИНИЦЫ	ПРИМЕЧАНИЕ
1	2	3	4	5	6	7	8	9
48	Телевизор 42" (106,68 см). 20Вт.			Samsung	шт.	1		
49	Электрополотенце / Рукосушитель. Корпус из пластика. Напряжение - 220В, Частота - 50 Гц				шт.	2		
50	Стойка ресепшен прямая. Размер(ШхГхВ): 1600х400х1200	DMS 160			шт.	1		
51	Вешалка гардеробная на 16 крючков 2-х сторонняя 1200*600*1740 мм: металлическая			ТОО "SHEGEN" Казахстан	шт.	2		
52	Вешалка настенная 1200*300*1700 мм: ЛДСП 16мм, кромка ПВХ			ТОО "SHEGEN" Казахстан	шт.	2		
	Библиотека							
53	Стол читательский двухместный 1200*600*750 мм: ЛДСП 16 мм, кромка - ПВХ 2 мм			ТОО "SHEGEN" Казахстан	шт.	6		
54	Стол-кафедра библиотекаря однотумбовый с ящиками для формуляров 1800*600/790*750*1160 мм: ЛДСП 16 мм, кромка - ПВХ			ТОО "SHEGEN" Казахстан	шт.	1		
55	Стеллаж библиотечный двухсторонний 920*432*2100 мм	СБС-22		ТОО "SHEGEN" Казахстан	шт.	3		
56	Стеллаж библиотечный односторонний 920*250*2100 мм	СБС-21		ТОО "SHEGEN" Казахстан	шт.	6		
57	Стеллаж библиотечный для фондов открытого доступа; Габариты,мм: 2075х210х1930			ТОО "SHEGEN" Казахстан	шт.	2		
58	Стол компьютерный 1200*600*750 мм: ЛДСП 16мм. кромка ПВХ			ТОО "SHEGEN" Казахстан	шт.	1		
59	Стул подъемно - поворотный: Материал: крестовина - пластик, подлокотники — пластик, обивка — гобелен.			ТОО "SHEGEN" Казахстан	шт.	1		
60	Компьютер персональный: Intel® Dual-Core J1800M 2,41 Ghz/ 2 Gb DDR3/HDD 500 Gb/Встроенный Gigabit Network				шт.	1		
	Connection 10/100/1000 Mbit/ DVD-RW/клавиатура USB, казахская,русская,английская/мышь USB, 2х							
	кнопочная оптическая со скроллингом,коврик для мыши / монитор 18,5, 0.65кВт							
61	Устройство многофункциональное МФУ 3 в1 (ксерокс, принтер, сканер); 220в,1ф,0,3кВт				шт.	1		
62	Стул полумягкий: Каркас металлический, сиденье, спинка обивка - гобелен.			ТОО "SHEGEN" Казахстан	шт.	12		
	Кружковые помещения (музыки и пения)							
63	Шкаф пристенный с полками, верх стекло, низ дверки глухие 800*350*2000мм ЛДСП			ТОО "SHEGEN" Казахстан	шт.	3		
64	Пианино цифровое: Компактный корпус с подключаемыми педалями количество тембров: 10 габаритный размер: 1326*154*295 мм выход на наушники стойка	Yamaha P-45			шт.	1		
65	Табурет поворотный регулируемый по высоте 325х325х520				шт.	1		
66	Стол преподователя однотумбовый 1200*600*750 мм: ЛДСП 16 мм, кромка - ПВХ			ТОО "SHEGEN" Казахстан	шт.	1		
67	Стол компьютерный 900*700*750 мм: Каркас металлический, ЛДСП 16 мм, кромка ПВХ			ТОО "SHEGEN" Казахстан	шт.	1		
68	Стул ученический с пюпитром 380*360*420 мм			ТОО "SHEGEN" Казахстан	шт.	20		
69	Доска магнитная с нотным станом и набором нотных знаков			ТОО "SHEGEN" Казахстан	шт.	1		
70	Интерактивная доска. Диагональ: 85. Формат: 4:3. Количество касаний:2 Технология:Электромагнитная. Работа в операционных системах:Windows	IQBoard 1- APD085		"IQBoard"	шт.	1		
	XP/2003/Vista/7/8/8.1, Linux, Mac 10.X. USB 10 м.Количество маркеров: 2. Габариты(ш-в-г) (см.):1800*1400*130. Технология: ETD.Кабель HDMI, 75Вт							
71	Проектор. Яркий SVGA проектор - 3500 ANSI лм. Разрешение 800*600. Контрастность 22000:1+Кабель HDMI. Потолочное крепление 220В/225Вт	Optoma S341		Optoma	шт.	1		

Взам. инв. №

Подпись и дата

Инв. № подл.

ПОЗ. п/п	НАИМЕНОВАНИЕ РАБОТ И ТЕХНИЧЕСКАЯ ХАРАКТЕРИСТИКА	ТИП,МАРКА,ОБОЗНАЧЕНИЕ ДОКУМЕНТА , ОПРОСН. ЛИСТА	КОД ОБОРУДОВАНИЯ	ЗАВОД-ИЗГОТОВИТЕЛЬ	ЕДИНИЦА ИЗМ-Я.	КОЛ-ВО	МАССА ЕДИНИЦЫ	ПРИМЕЧАНИЕ
1	2	3	4	5	6	7	8	9
72	Стул подъемно - поворотный: Материал: крестовина - пластик, подлокотники — пластик, обивка — гобелен.			ТОО "SHEGEN" Казахстан	шт.	1		
73	Компьютер персональный: Intel® Dual-Core J1800M 2,41 Ghz/ 2 Gb DDR3/ /HDD 500 Gb/Встроенный Gigabit Network Connection 10/100/1000 Mbit/				шт.	1		
	DVD-RW/клавиатура USB, казахская,русская,английская/мышь USB, 2х кнопочная оптическая со скроллингом,коврик для мыши / монитор 18,5, 0.65кВт							
74	Устройство многофункциональное МФУ 3 в1 (ксерокс, принтер, сканер); 220в,1ф,0,3кВт				шт.	1		
75	Стол двухместный 1200*600*750 мм: ЛДСП 16 мм, кромка - ПВХ 2 мм			ТОО "SHEGEN" Казахстан	шт.	2		
76	Стул полумягкий: Каркас металлический, сиденье, спинка обивка - гобелен.			ТОО "SHEGEN" Казахстан	шт.	4		
	Зрительный зал, артистическая							
77	Кресло театральное для актового зала (складируемое, с подлокотниками) 550*460*1000 мм (одно посадочное место) :			ТОО "SHEGEN" Казахстан	шт.	198		
	каркас труба профильная металлическая, спинка и сидушка фанера, паролон, обивка - велюр, сиденье самооткидное							
78	Антрактно-раздвижной занавес 14500*6000мм с электромеханизмом. 1400 об.мин. 220V. 1400W				шт.	1		
79	Стол для заседаний и совещаний в зале. Габариты,мм2600х650х780			ТОО "SHEGEN" Казахстан	шт.	2		
80	Стул полумягкий: Каркас металлический, сиденье, спинка обивка - гобелен.			ТОО "SHEGEN" Казахстан	шт.	8		
81	Стойка микрофонная	"Euromet- MB\2000-C"		Торговая сеть Казахстан	шт.	1		
82	Трибуна для выступлений. Габ, мм420х360х450 ЛДСП 16мм, кромка ПВХ			Торговая сеть Казахстан	шт.	1		
83	Подавитель обратной акустической связи: 24 программируемых фильтра на каждый канал; стерео, или двойная независимая обработка каналов; режимы фильтров Slow и Fast; специфические типы фильтров: Speech и Music; измерение уровня входа, входы и выходы XLR и TRS	" VoltaPRO FBX-224"		Торговая сеть Казахстан	шт.	1		
84	Активная акустическая система: Тип:Активная двухполосная акустическая система. Мощность: 400 Вт продолжительная мощность, 800 Вт пиковая. Динамики: 1 х 15" громкоговоритель НЧ, компрессионный драйвер RX14 с 1,4" титановой диафрагмой и системой защиты. Защита динамиков DDT. Частотный диапазон: 60-20000 Гц. Максимальное звуковое давление: 127 дБ. Входы/выходы XLR и 1/4". ABS корпус.Крепёж для подвеса и установки на стойки.	" Peavey PVXp 15".		Торговая сеть Казахстан	шт.	1		
85	Активный модуль фиксированного массива 1050 Вт, Размеры496х376х396 мм, Масса нетто 24 кг	"MAGaudio Fly 6"		Украина	шт.	2		
86	Активный сабвуфер массива 2000 Вт, Размеры506х860х578мм, Масса нетто 59кг	"MAGaudio Fly Sub 15"		Украина	шт.	2		
87	Стол гримерный с зеркалом 1200*600*900 мм: ЛДСП 16 мм, кромка ПВХ			ТОО "SHEGEN" Казахстан	шт.	4		
88	Стул подъемно - поворотный: Материал: крестовина - пластик, подлокотники — пластик, обивка — гобелен.			ТОО "SHEGEN" Казахстан	шт.	4		
89	Шкаф для одежды 830*500*1820 мм: ЛДСП 16 мм, кромка ПВХ			ТОО "SHEGEN" Казахстан	шт.	2		
90	Ширма 3-х створчатая 1650*400*1800 мм. Каркас выполнен из труб квадратного сечения 20*20 и 15*15, покрашен полимерно- порошковым			ТОО "SHEGEN" Казахстан	шт.	1		
	покрытием . Ткань - болонь, Ширма установлена на опоры колесные D50, без тормоза.							
91	Жалюзи вертикальные 1850*1550 мм : тканевые			ТОО "SHEGEN" Казахстан	шт.	10		
92	Подцветочница 500*500*420 мм : металл			ТОО "SHEGEN" Казахстан	шт.	6		

Взам. инв. №

Подпись и дата

Инв. № подл.

Фрагмент 1. пом.12; 20

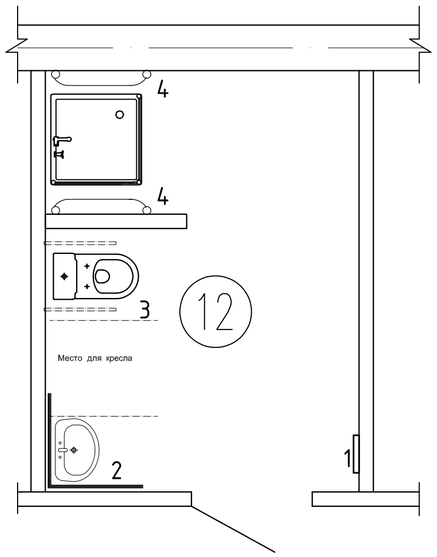

..\2a281a97_7db3_11e3_94f9_e0cb4eba45ad_3f5edd6c_653f_11e7_ae5f_000c29e0e7ea.resize1.jpg

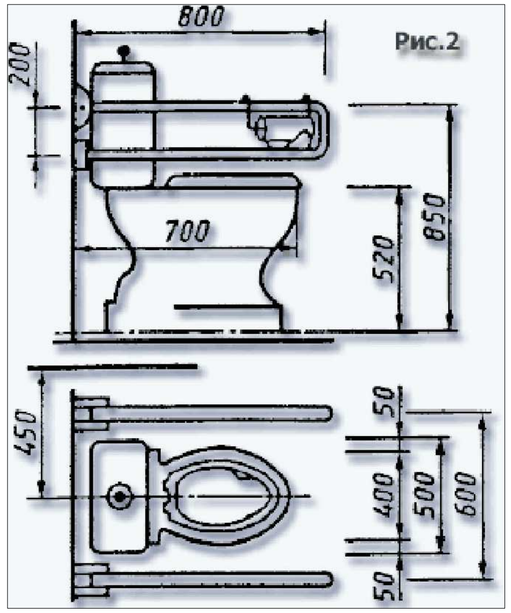

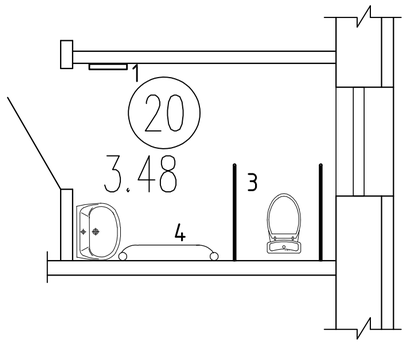

Поручни устанавливаются с целью обеспечения соответствия мест требованиям доступности и безопасности для инвалидов,
в том числе и для инвалидов, использующих для передвижения кресла-коляски.
Поручни изготовлены из легкого, прочного, устойчивого к коррозии и к дезинфекции материала, имеют конструкцию, гармонирующую с интерьером помещений и широкую цветовую гамму исполнения.

1	Беспроводная кнопка вызова для инвалидов- R-CALL настенный КВП-1. Комплект поставки: сигнальный приемник ПС-1; кнопка КМП-2У; сетевой адаптер 5В/1А; антенна.	2 к-т.
2	Угловой поручень-8873, угол между поручнями - 135 градусов	1 шт.
3	Поручень SC 7055 B для туалета Мега Оптим	2 шт.
4	U-образный поручень - 8802 для санитарно-гигиенических комнат	3 шт.

Взам.инв.N

Подпись и дата

Инв. N подл.

Изм.	Кол.уч	Лист	N док.	Подпись	Дата
Проверил		Акилбеков О.			
Разработал		Байкенжеева			
Н. Контр.		Акшабаев М.			

55-2021-ТХ

«Строительство сельского клуба в с. Кушум, район Бэйтерек ЗКО»

Клуб	Стадия	Лист	Листов
	РП	1	1
Фрагмент 1.	ТОО «Строй-проект -инвентаризация» г. Шымкент - 2021г.		