ТОО «Асад-ЛТД»

ГСЛ №015679 от 14.05.2019 года

Заказ: 53-2021

Заказчик: ГУ "Отдел архитектуры, градостроительства
и строительства района Бәйтерек"
Западно-Казахстанская область

РАБОЧИЙ ПРОЕКТ

«Строительство сельского клуба в с. Макарово, район Бәйтерек ЗКО»

Генеральный план. Наружные сети

53-2021-ГП,ТС,НВК,ЭСН,ГСН
Том 2
Альбом 1

г. Шымкент - 2021 г.

ТОО «Асад-ЛТД»

ГСЛ №015679 от 14.05.2019 года

Заказ: 53-2021

Заказчик: ГУ "Отдел архитектуры, градостроительства
и строительства района Бәйтерек"
Западно-Казахстанская область

РАБОЧИЙ ПРОЕКТ

«Строительство сельского клуба в с. Макарово, район Бәйтерек ЗКО»

Генеральный план. Наружные сети

53-2021-ГП,ТС,НВК,ЭСН,ГСН
Том 2
Альбом 1

Директор ТОО «Асад-ЛТД» *Шынгыс М.А.*

Главный архитектор проекта *Турдиев Б.М.*

г. Шымкент - 2021 г.

ВЕДОМОСТЬ ССЫЛОЧНЫХ И ПРИЛАГАЕМЫХ ДОКУМЕНТОВ

Обозначение	Наименование	Примечание
	Ссылочные документы	
СП РК 3.01-11-2013	Градостроительство. Планировка и застройка	
	городских и сельских населенных пунктов	
СП РК 3.01-105-2013	Благоустройству территорий населенных пунктов	
СП РК 3.06-101-2012	Проектирование зданий и сооружений с учетом	
	доступности для маломобильных групп населения. общие положения	
СП РК 3.02-120-2012	КУЛЬТУРНО-ЗРЕЛИЩНЫЕ УЧРЕЖДЕНИЯ	
ГОСТ 21.508-93	Правила выполнения рабочий чертежей генеральных планов.	

ВЕДОМОСТЬ РАБОЧИХ ЧЕРТЕЖЕЙ ОСНОВНОГО КОМПЛЕКТА МАРКИ ГП.

Лист	Наименование	Примечание
1	Общие данные.	
2	Разбивочный план. М 1:500	
3	План организации рельефа. М 1:500	
4	План земляных масс. М 1:500	
5	Сводный план инженерных сетей. М 1:500	
6.6.1	План благоустройства территории. М 1:500	
7	Лоток ж/б 2*метр	

ОБЩИЕ ДАННЫЕ

Настоящий проект разработан на основании АПЗ N°8 от 02.09.2021г, решение акима района Бэйтерек N°793 от 20.12.2021г, и задания на проектирование согласованного с заказчиком. Чертежи генерального плана разработаны на основании топографической съемки выполненной ТОО "СпутникПроектГеодезия" в 2021году М1:500, в соответствии с требованиями СН РК 3.01.01-2013 Градостроительство. Планировка и застройка городских и сельских населенных пунктов.

ГЕНПЛАН УЧАСТКА СТРОИТЕЛЬСТВА.

Участок строительства расположен в ЗКО Район Байтерек, село Макарова .Согласно на право постоянного землепользования площадь участка состовляет 0.8000га.

Данным проектом предусматривается «Строительство сельского клуба в с. Макарова , район Бэйтерек ЗКО».

На участке проектируется: здания дворец культуры ,котельная (модульная),КТП, выгреб на 30м3 (индив.разр.),воркаут ,варота,калитка металлический, ограждение и навес для мусорных контейнеров.

Взаимное расположение и посадка зданий выполнены с учетом рельефа местности, розы ветров инсоляции и соблюдением требований по общественным зданиям и сооружениям.

Рабочий проект «Строительство сельского клуба в с.Макарово, район Бэйтерек ЗКО» разработан в соответствии с действующими на территории Республики Казахстан нормами и правилами в области строительного проектирования и обеспечивает безопасную эксплуатацию объекта при соблюдении предусмотренных проектом мероприятий.

Главный инженер проекта: _____ Ахилбеков
подпись фамилия дата

РАЗБИВОЧНЫЙ ПЛАН

Все размеры и отметки даны в метрах.

2. Горизонтальная привязка здания сооружений принять от координатной строисеткой А0- Б0 который соответствует на топосъёмке юго-заподной части отведенного участка абсолютной отметкой 35.69. 3. Размеры зданий даны в осях, все размеры в метрах.

Вынос объекта в натуру следует принять по согласованию с организацией выполнив-шей топографическую съемку, представителя проектной организации и районной архитек-туры.

ВЕРТИКАЛЬНАЯ ПЛАНИРОВКА

Вертикальная планировка решена с учетом сложившегося рельефа местности и необходимости водоотвода. Отвод сточных и ливневых вод, решен поверхностный от зданий по тротуарному покрытию на проезды и далее за пределы участка.Уклоны по проездам, а также на площадках приняты допустимыми. Вертикальная планировка решена в проектных горизонталях и отметках.Проектные горизонтали проведении сечением рельефа через 0.10м.

ОХРАНА ОКРУЖАЮЩЕЙ СРЕДЫ

Проектом предусмотрены мероприятия по использованию привозного растительного грунта, выполненные в соответствии со СП РК 3.01-105-2013. Благоустройству территорий населенных пунктов. Проектируемые деревья и кустарники являются защитой от шума и пыли.

БЛАГОУСТРОЙСТВО ТЕРРИТОРИИ

На территории проектируемого объекта максимально сохраняется существующее озеленение. В благоустройстве территории проектируемого объекта предусмотрены: устройство асфальтобетонах проездов, мощение тротуаров тротуарной плиткой и озеленение территории многолетними травами, кустарниками и деревьями. Сортамент кустарников и деревьев подобран с учетом климата, почвы. Места рассады выбраны по требованиям пожарной безопасности и сохранения нормативного расстояния до здания и подземных инженерных сетей.

Доступность маломобильных групп населения

Для доступности маломобильных групп населения на входах в здание предусмотрены пандусы. Ширина путей движения инвалидов на креслах-колясках к входам в здание составляет 1,8 м. На всех входах в здание имеются поручни на ограждениях.

ТЕХНИКО-ЭКОНОМИЧЕСКИЕ ПОКАЗАТЕЛИ

N п/п	Наименование	Ед. изм.	Кол-во	% к общей площади	Примечание
	Площадь отведенного участка в т.ч.	м²	8000	100	по ГОСАКТУ0.8000га
I	1.Площадь застройки	м²	1457.0	18.21	
	2.Площадь покрытий	м²	2785.0	34.81	в.том числе отмостка и воркаут
	3.Площадь озеленения	м²	3758.0	53.02	
	4.Площадь покрытие вне территорий	м²	72.0		

Изм.	Кол.уч.	Лист	№ док.	Подпись	Дата	53-2021- ГП			
						«Строительство сельского клуба в с.Макарово, район Бэйтерек ЗКО»			
						Генеральный план	Стадия	Лист	Листов
							РП	1	7
Проверил		Ахилбеков							
Разработал		Кадыркулов				Общие данные	ТОО «Строй-проект-инвентаризация» г. Шымкент 2021г.		
Н.контр.		Колдасов							

Формат А3

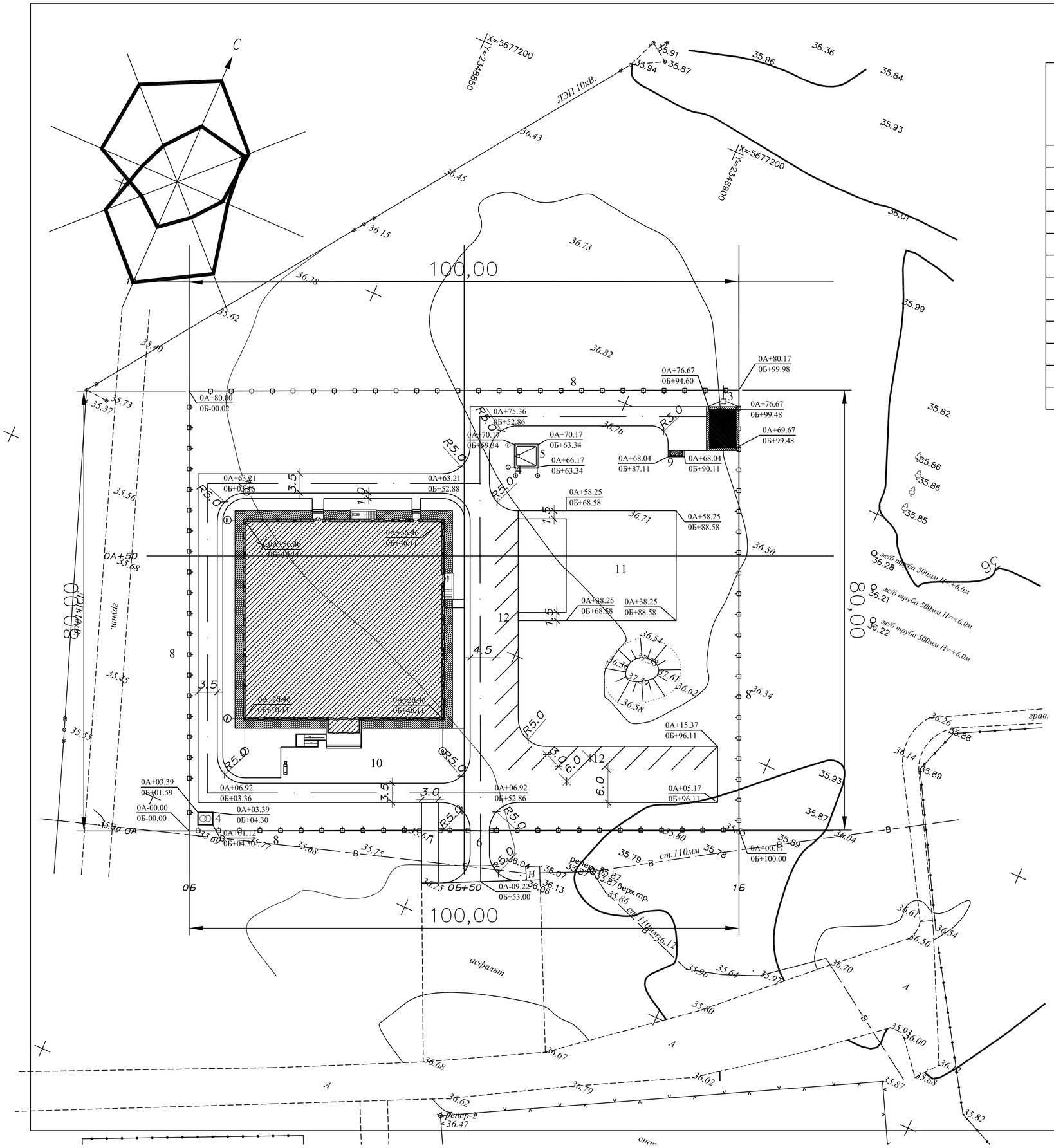

ВЕДОМОСТЬ ЖИЛЫХ И ОБЩЕСТВЕННЫХ ЗДАНИЙ СООРУЖЕНИЙ

плане на номер	Наименование и обозначение	Этажность	Количество			Площадь, м²				Строительный объем, м3	
			зданий	квартир		застройки		общая нормируемая		здания	всего
				здания	всего	здания	всего	здания	всего		
1	Здания клуба	2	1	-	-	1389.80	-	1389.80	-	-	11160.0
2	Модульная котельная	-	1	-	-	34.16	-	34.16	-	-	-
3	Дымовая труба	-	1	-	-	0.72	-	0.72	-	-	-
4	КТП	-	1	-	-	6.15	-	6.15	-	-	
5	Выгреб на 30м3 Инд. разраб.	-	1	-	-	19.36	-	19.36	-	-	72.6
6	Ворота распашные металические тип-ВСМ 8601-0605-0103 УСН РК 8.02-03-2019	-	1	-	-		-		-	-	-
7	Калитка из профильных труб со стойками 8601-0605-0601 УСН РК 8.02-03-2019	-	2	-	-	-	-	-	-	-	-
8	Ограждение из профильной трубы 8601-0602-0403 УСН РК 8.02-03-2019	-	354п.м	-	-	-	-	-	-	-	-
9	Навес над мусорными баками на 3 шт. 8601-0307-0104 УСН РК 8.02-03-2019	-	-	-	-	6.81	-	6.81	-	-	-
10	Площадка для сезонных догусовых мероприятий	-	-	-	-		-		-	-	-
11	Воркаут	-	-	-	-	-	-	-	-	-	-
12	Автостоянка по генплану 3шт МГН										

Примечания

1. Все размеры и отметки даны в метрах.
2. Горизонтальная привязка здания сооружений принять от координатной строисеткой А0- Б0 который соответствует на топосъёмке юго-заподной части отведенного участка абсолютной отметкой 35.69
3. Размеры зданий даны в осях, все размеры в метрах.

Изм.	Кол.уч.	Лист	№ док.	Подпись	Дата	53-2021-ГП		
						«Строительство сельского клуба в с.Макарово, район Бәйтерек ЗКО»		
						Генеральный план	Стадия	Лист	Листов
							РП	2	7
ГИП		Ахилбеков				Разбивочный план М 1 : 500	ТОО «Строй-проект-инвентаризация» г. Шымкент 2021г.	
Разработал		Кадыркулов						
Н.контр.		Колдасов						

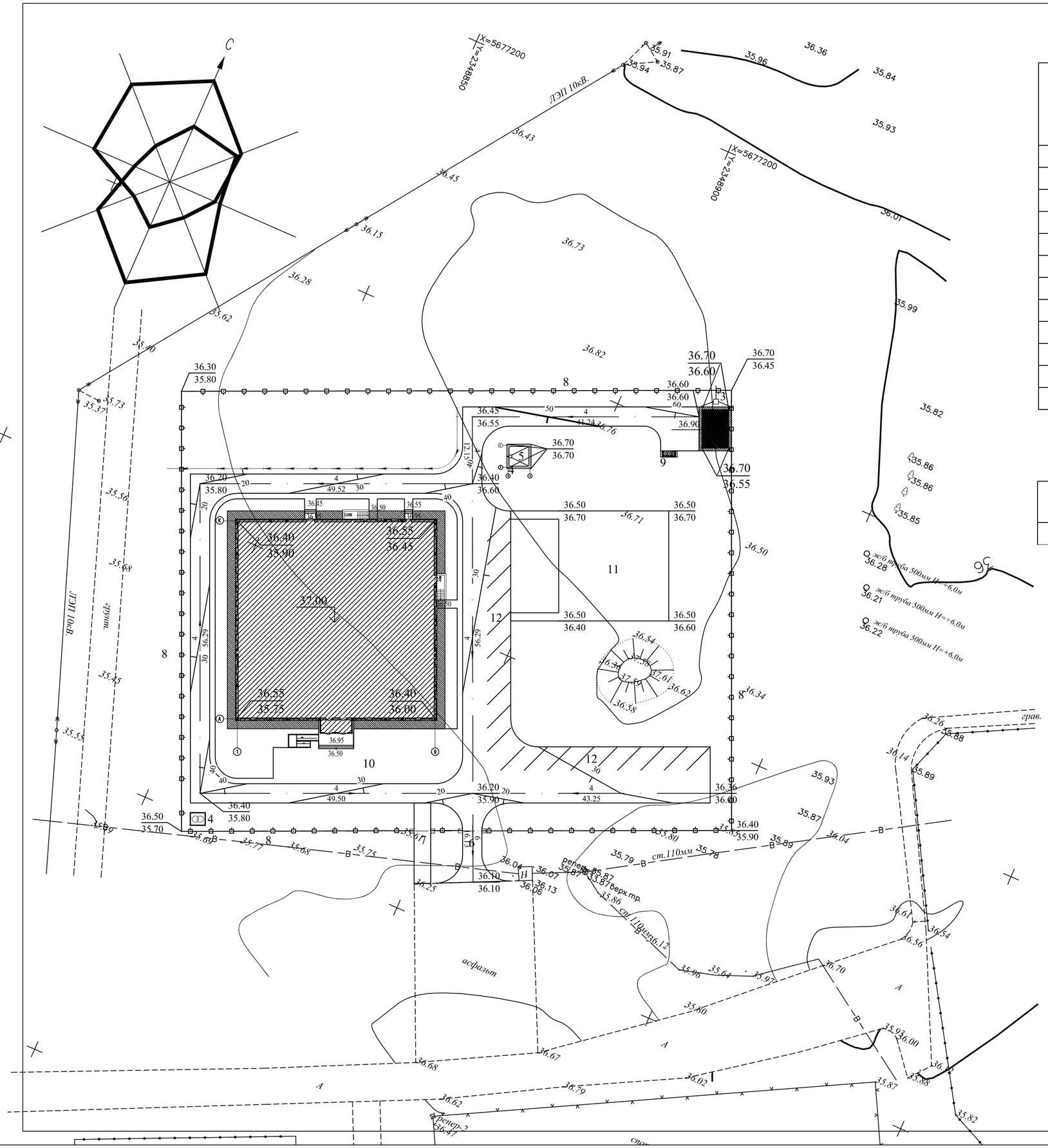

ВЕДОМОСТЬ ЖИЛЫХ И ОБЩЕСТВЕННЫХ ЗДАНИЙ СООРУЖЕНИЙ

плане на номер	Наименование и обозначение	Этажность	Количество			Площадь, м²				Строительный объем, м3	
			зданий	квартир		застройки		общая нормируемая		здания	всего
				здания	всего	здания	всего	здания	всего		
1	Здания клуба	2	1	-	-	1389.80	-	1389.80	-	-	11160.0
2	Модульная котельная	-	1	-	-	34.16	-	34.16	-	-	-
3	Дымовая труба	-	1	-	-	0.72	-	0.72	-	-	-
4	КТП	-	1	-	-	6.15	-	6.15	-	-	
5	Выгреб на 30м3 Инд. разраб.	-	1	-	-	19.36	-	19.36	-	-	72.6
6	Ворота распашные металические тип-ВСМ 8601-0605-0103 УСН РК 8.02-03-2019	-	1	-	-		-		-	-	-
7	Калитка из профильных труб со стойками 8601-0605-0601 УСН РК 8.02-03-2019	-	2	-	-	-	-	-	-	-	-
8	Ограждение из профильной трубы 8601-0602-0403 УСН РК 8.02-03-2019	-	354п.м	-	-	-	-	-	-	-	-
9	Навес над мусорными баками на 3 шт. 8601-0507-0104 УСН РК 8.02-03-2019	-	-	-	-	6.81	-	6.81	-	-	-
10	Площадка для сезонных догусовых мероприятий	-	-	-	-		-		-	-	-
11	Воркаут	-	-	-	-	-	-	-	-	-	-
12	Автостоянка по генплану 3шт МГН										

ВЕДОМОСТЬ ОБЪЁМОВ РАБОТ

	Наименование	*Ед. изм*	*Кол*	*Примечание*
1	*Устройство ж/бет латок*	*шт* *пм*	*31* *62*	*см. лист ГП-3*

Условные обозначения

- проектир. ограждение
  граница участка
- 28.00 / 27.80 — красная (проектная) отметка
  фактическая отметка сущ. рельефа
- 4 / 42.0 — уклон в промилях
  направление уклона
  расстояние в метрах
- 50 — Красные горизонтали с бергштрихами и отметками

ПРИМЕЧАНИЕ

1. Подосновой настоящему чертежу послужили материалы геодезической съемки выполненной ТОО "СпутникПроектГеодезия"
   а) система координат - СК-63
   система высот - Балтийская,
   масштаб 1:500
   б) разбивочный план (лист ГП-2).
2. Высотная привязка площадки произведена в от репера Репер1 и Репер 2 абсолютной отметкой 35.87 и 36.47 . в топографической съемки.
3. Вертикальная планировка решена в проектных горизонталях и отметках, проектные горизонтали проведении сечением рельефа через 0.10м.

Изм.	Кол.уч	Лист	№ док	Подпись	Дата	53-2021-ГП		
						«Строительство сельского клуба в с.Макарово, район Бәйтерек ЗКО»		
						Генеральный план	Стадия	Лист	Листов
							РП	3	7
ГИП		Ахилбеков				План организации рельефа М 1 : 500	ТОО «Строй-проект-инвентаризация» г. Шымкент 2021г.	
Разработал		Кадыркулов						
Н.контр.		Колдасов						

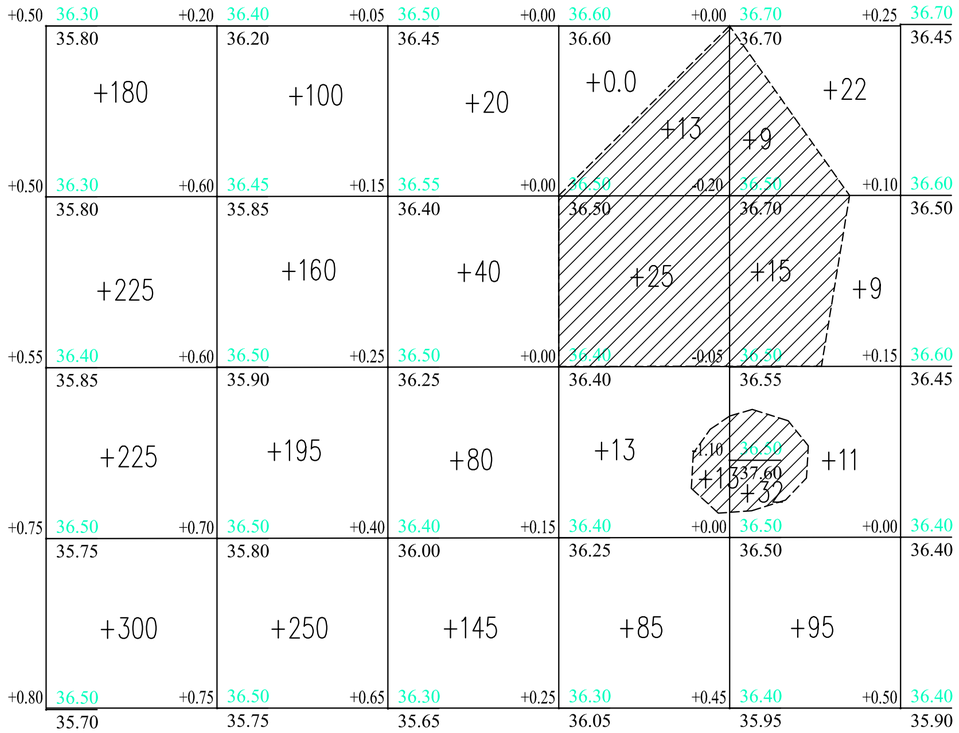

Итого,м3	Насыпь (+)	+930	+705	+285	+98	+137	Всего,м3	+2155
	Выемка (-)	--	--	--	-51	-56		-107

Общая площадь насыпи = 6888 м2
Общая площадь выемка = 1112 м2
Общая площадь картограммы = 8000 м2

ВЕДОМОСТЬ ОБЬЕМОВ ЗЕМЛЯНЫХ МАСС

Наименование грунта	Количество, м3				Примечание
	Насыпь (+)	Выемка (−)	Насыпь (+)	Выемка (−)	
1. Грунт планировки территории	2155	107			
2. Вытесненный грунт		1515			
в т.ч. при устройстве:					
а) подземных частей зданий (сооружений)					
б) автодорожных покрытий		749			
в) железнодорожных путей					
г) подземных сетей					
д) водоотводных сооружений		15			
е) плодородной почвы на уч-х озеленения		751			h=0.2м
3а. Грунт для устройства высоких полов					
зданий и обвалований сооружений					см.АС
4. Поправка на уплотнение К=0.10/010	215				
4'. Потери при транспортировке К=0.02/0.02	47				
Всего пригодного грунта	2417	1622			
5. Избыток грунта		795**			
6. Грунт непригодный для устройства насыпи					
оснований зданий, сооружений, подлежащий					
удалению с территории (					см. смету
7. Плодородный грунт, всего		1600			
в т.ч.:					
а) используемый для озеленения территории	751				h=0.2м
б) Избыточный плодотворный грунт	849				
8. ИТОГО перерабатываемого грунта	4017	4017			

Условные обозначения

+30 Объем грунта насыпь
+30 Объем грунта выемка

Примечание
1. Все размеры и отметки даны в метрах.
2. Срезка плодородного слоя в местах устройства зданий и сооружений.

Общие указания.
1. Территория разбита на квадраты размером 20,0м х 20,0м.
2. Привязка дана от границ участка.
3. Размеры даны в метрах.

Изм.	Кол.уч.	Лист	№ док.	Подпись	Дата	53-2021-ГП		
						«Строительство сельского клуба в с.Макарово, район Бәйтерек ЗКО»		
						Генеральный план	Стадия	Лист	Листов
							РП	4	7
ГИП		Ахилбеков				План земляных масс М 1 : 500	ТОО «Строй-проект-инвентаризация» г. Шымкент 2021г.	
Разработал		Кадыркулов						
Н.контр.		Колдасов						

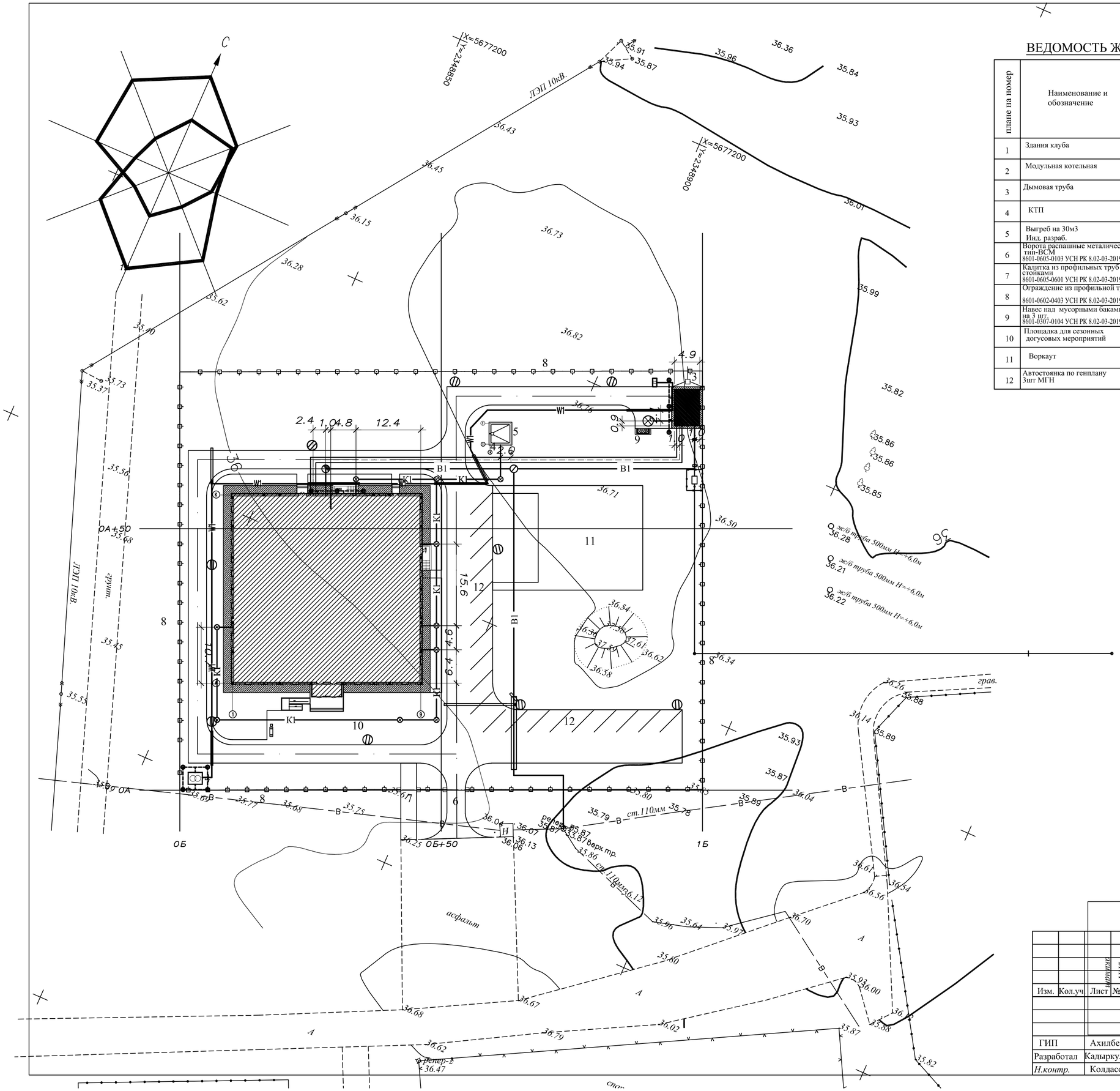

ВЕДОМОСТЬ ЖИЛЫХ И ОБЩЕСТВЕННЫХ ЗДАНИЙ СООРУЖЕНИЙ

плане на номер	Наименование и обозначение	Этажность	Количество			Площадь, м²				Строительный объем, м3	
			зданий	квартир		застройки		общая нормируемая		здания	всего
				здания	всего	здания	всего	здания	всего		
1	Здания клуба	2	1	-	-	1389.80	-	1389.80	-	-	11160.0
2	Модульная котельная	-	1	-	-	34.16	-	34.16	-	-	-
3	Дымовая труба	-	1	-	-	0.72	-	0.72	-	-	-
4	КТП	-	1	-	-	6.15	-	6.15	-	-	
5	Выгреб на 30м3 Инд. разраб.	-	1	-	-	19.36	-	19.36	-	-	72.6
6	Ворота распашные металические тип-ВСМ 8601-0605-0103 УСН РК 8.02-03-2019	-	1	-	-		-		-	-	-
7	Калитка из профильных труб со стойками 8601-0605-0601 УСН РК 8.02-03-2019	-	2	-	-	-	-	-	-	-	-
8	Ограждение из профильной трубы 8601-0602-0403 УСН РК 8.02-03-2019	-	354п.м	-	-	-	-	-	-	-	-
9	Навес над мусорными баками на 3 шт. 8601-0507-0104 УСН РК 8.02-03-2019	-	-	-	-	6.81	-	6.81	-	-	-
10	Площадка для сезонных догусовых мероприятий	-	-	-	-		-		-	-	-
11	Воркаут	-	-	-	-	-	-	-	-	-	-
12	Автостоянка по генплану 3шт МГН										

Условные обозначения

- В1 — проектируемый водопровод хоз.питьевой
- К1 — проектируемая канализация бытовая
- проектируемый газопровод
- W1 — проектируемый кабель электрический 0.4кВ
- проектируемый наружное электроосвещение
- контур заземления
- проектируемый теплотрасса

Примечания

1. Подосновой настоящему чертежу послужили:
   а) материалы топографической съемки выполненной ТОО "----------" в 2021 г.
   система координат - городская,
   система высот - городская, масштаб 1:500.
2. Отдельные инженерные сети смотреть чертежи:
   а) план сетей водопровода и канализации,чертежи НВ, НК.
   б) наружные электрические сети, наружное электроосвещение

Изм.	Кол.уч	Лист	№ док	Подпись	Дата			
						53-2021-ГП		
						«Строительство сельского клуба в с.Макарово, район Бәйтерек ЗКО»		
						Генеральный план	Стадия	Лист	Листов
							РП	5	7
ГИП		Ахилбеков				Сводный план инженерных сетей. М 1:500	ТОО «Строй-проект-инвентаризация» г. Шымкент 2021г.	
Разработал		Кадыркулов						
Н.контр.		Колдасов						

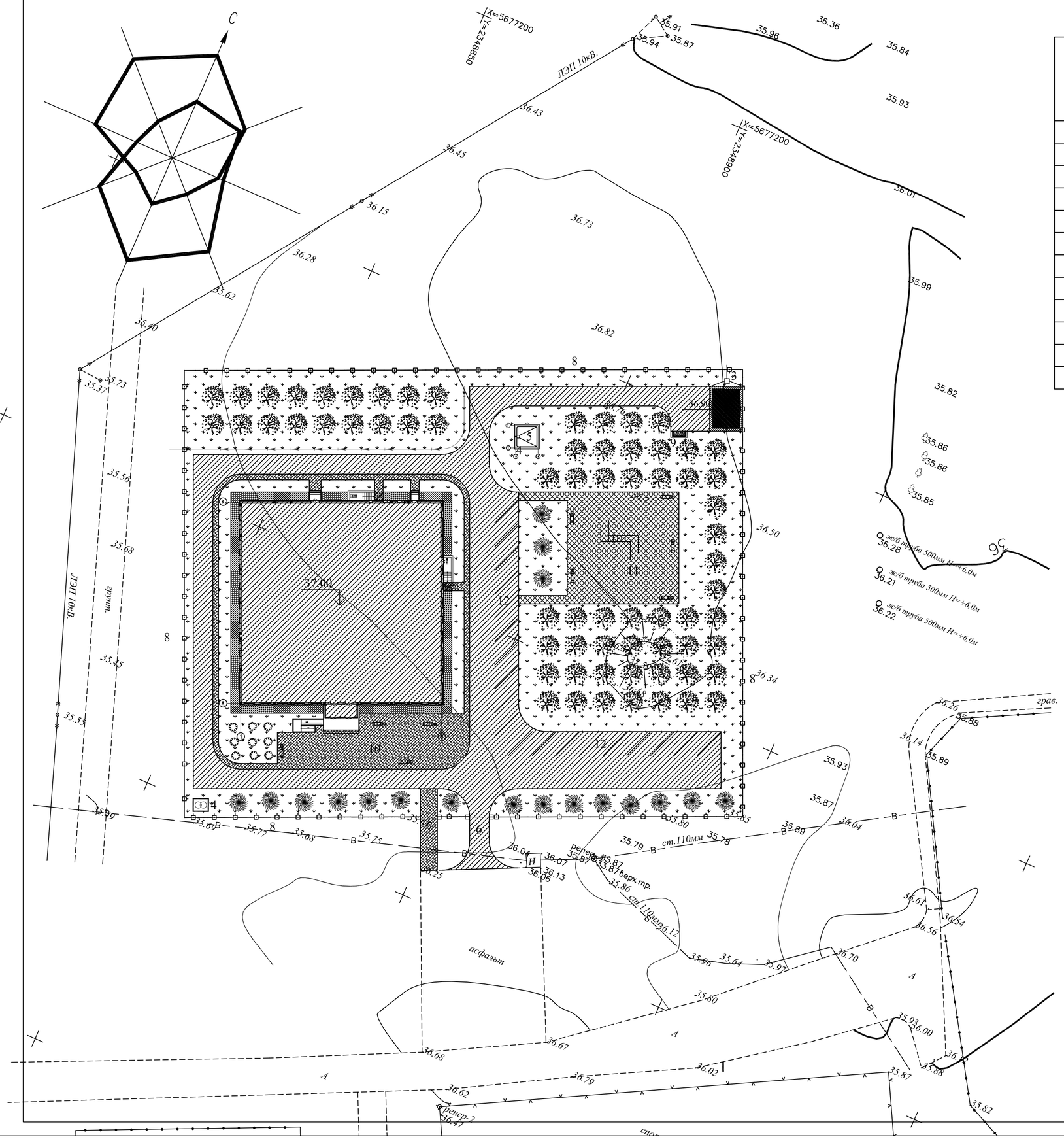

ВЕДОМОСТЬ ЖИЛЫХ И ОБЩЕСТВЕННЫХ ЗДАНИЙ СООРУЖЕНИЙ

плане на номер	Наименование и обозначение	Этажность	Количество			Площадь, м²				Строительный объем, м3	
			зданий	квартир		застройки		общая нормируемая		здания	всего
				здания	всего	здания	всего	здания	всего		
1	Здания клуба	2	1	-	-	1389.80	-	1389.80	-	-	11160.0
2	Модульная котельная	-	1	-	-	34.16	-	34.16	-	-	-
3	Дымовая труба	-	1	-	-	0.72	-	0.72	-	-	-
4	КТП	-	1	-	-	6.15	-	6.15	-	-	
5	Выгреб на 30м3 Инд. разраб.	-	1	-	-	19.36	-	19.36	-	-	72.6
6	Ворота распашные металические тип-ВСМ 8601-0605-0103 УСН РК 8.02-03-2019	-	1	-	-		-		-	-	-
7	Калитка из профильных труб со стойками 8601-0605-0601 УСН РК 8.02-03-2019	-	2	-	-	-	-	-	-	-	-
8	Ограждение из профильной трубы 8601-0602-0403 УСН РК 8.02-03-2019	-	354п.м	-	-	-	-	-	-	-	-
9	Навес над мусорными баками на 3 шт. 8601-0507-0104 УСН РК 8.02-03-2019	-	-	-	-	6.81	-	6.81	-	-	-
10	Площадка для сезонных догусовых мероприятий	-	-	-	-		-		-	-	-
11	Воркаут	-	-	-	-	-	-	-	-	-	-
12	Автостоянка по генплану 3шт МГН										

ПРИМЕЧАНИЕ

1. Подосновой настоящему чертежу послужили материалы топографической съемки.
   система координат - СК-63,
   система высот - балтийская, масштаб 1:500
2. Пандусы на примыкании тротуаров к проездам выполнено согласно СП РК 3.06-101-2012 Проектирование зданий и сооружений с учетом доступности для маломобильных групп населения и других нормативных документов (см. ведомость ссылочных документов).
3. Посадочные работы производить после выполнения организации рельефа, прокладке инженерных сетей, проездов и дорожек. Участок подлежащий озеленению перештыковать на глубину 0.15-0.20м. Площадь между деревьями и кустарниками засевать газоном.
4. Кустарники рассаживать на расстояний 1.2м от бордюра дорог и 0.5м от края тротуаров и отмостки.
5. Вся территория свободная от застройки и покрытий засевается газоном.

						53-2021-ГП			
Изм.	Кол.уч	Лист	№ док	Подпись	Дата	«Строительство сельского клуба в с.Макарово, район Бәйтерек ЗКО»			
						Генеральный план	Стадия	Лист	Листов
							РП	6	7
ГИП		Ахилбеков				План организации рельефа М 1 : 500	ТОО «Строй-проект-инвентаризация» г. Шымкент 2021г.		
Разработал		Кадыркулов							
Н.контр.		Колдасов							

ВЕДОМОСТЬ ЭЛЕМЕНТОВ ОЗЕЛЕНЕНИЯ

п/п	Обозначение	Наименование	воз раст	Ед. изм	Кол	Примечание
1		Ель	3-5	шт	18.0	с кома с добавл раст. земли 25%
2		Карагач	3-5	шт	67.0	с кома с добавл раст. земли 25%
3		Сирен	3-5	м2	9.0	с кома с добавл раст. земли 25%
4		Газон		м2	3755	с кома с добавл земли 15 см

ВЕДОМОСТЬ ДОРОГ И ПЛОЩАДОК

Тип	Обозначение	Наименование	Ед. изм	Кол	БР100 30.15 пм	БР100 20.08 пм
1		Асфальтобетонное покрытие	м2	1675	594.0	
2		Плиточное покрытие	м2	471.0		173.0
3		Отмостка	м2	213.0	осмечивать с чертежа АС	
4		Асфальтобетонное покрытие за пределами участка	м2	43.0	17.0	
5		Плиточное покрытие за пределами участка	м2	29.0		19.0
6		Коврик резиновый УСН РК 8.02-03-2019 8601-0703-0104	м2	426.0		112

ВЕДОМОСТЬ МАЛЫХ АРХИТЕКТУРНЫХ ФОРМ И ПЕРЕНОСНЫХ ИЗДЕЛИЙ

Поз.	Обозначение	Наименование	Кол.шт	Примечание
А		Скамья дворовая	9	УСН РК 8.02-03-2019 8601-0302-0308
Б		Урна сатурн	9	УСН РК 8.02-03-2019 8601-0303-0204
В		Спортивны комплекс	1	УСН РК 8.02-03-2019 8601-0201-0119

КОНСТРУКЦИЯ АСФАЛЬТОБЕТОННОГО ПОКРЫТИЯ ПРОЕЗДОВ mun I

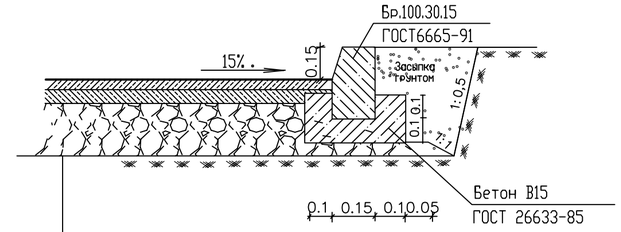

1.Мелкозернистый а/бетон СТ РК 1225-2003 типБ. маркиII h-4
2.Крупнозернистый а/бетон СТ РК 1225-2003 марки II-4 h-6
3.Гравийно-песчаная смесь Ст РК 1549-2006. h-25
4.Утрамбованный грунт основания

КОНСТРУКЦИЯ БЕТОННОГО ПОКРЫТИЯ ТРОТУАРОВ И ПЛОЩАДОК mun II

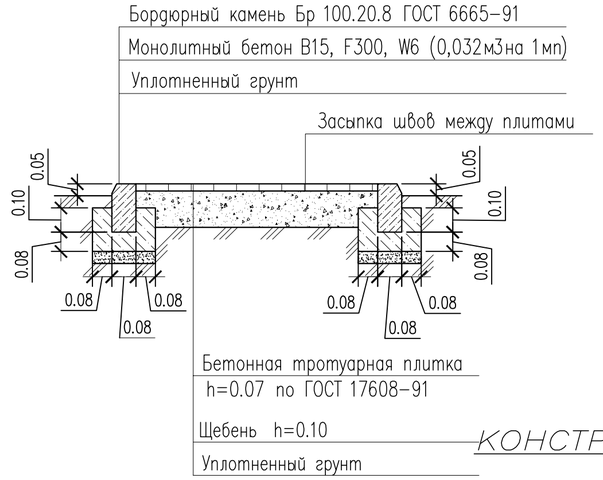

КОНСТРУКЦИЯ ГАЗОНА

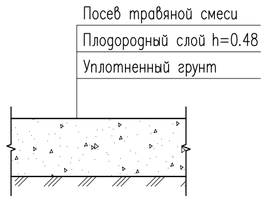

Конструкций покрытий спортивных площадок

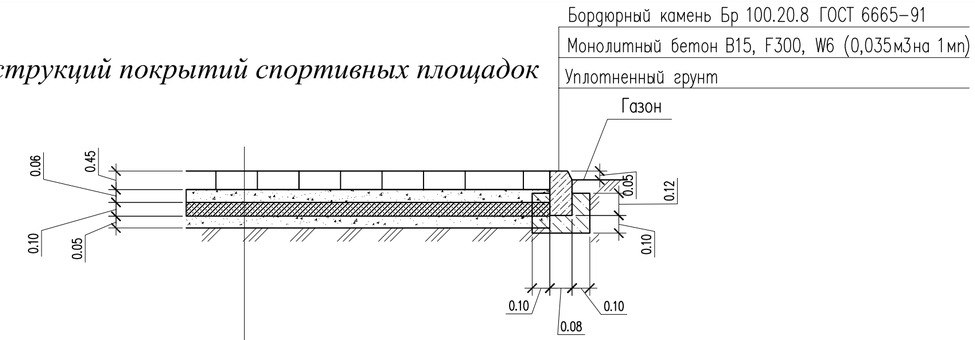

Коврик резиновый (8601-0703-0104) h=0.45мм
Крупнозернистый асфальтобетон mun Б, марка-II h=0.06м по ГОСТ 9128-2009
Щебень фракции 10-20мм h=0.10мм
Песок h=0.05мм
Уплотненный грунт основания

Изм.	Кол.уч.	Лист	№ док.	Подпись	Дата	53-2021-ГП		
						«Строительство сельского клуба в с.Макарово, район Бәйтерек ЗКО»		
						Генеральный план	Стадия	Лист	Листов
							РП	6.1	7
Проверил		Ахилбеков				План благоустройства М 1 : 500	ТОО «Строй-проект-инвентаризация» г. Шымкент 2021г.	
Разработал		Кадыркулов						
Н.контр.		Колдасов						

Лоток железобетонный арычный

ВИД по А–А

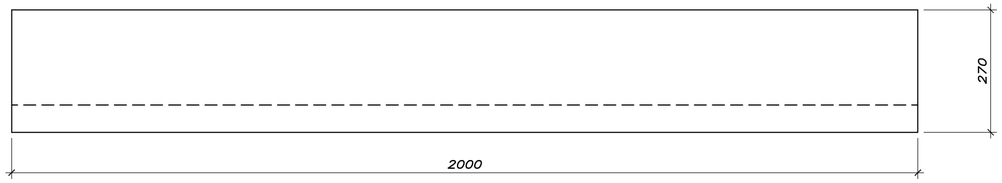

ВИД по А–А

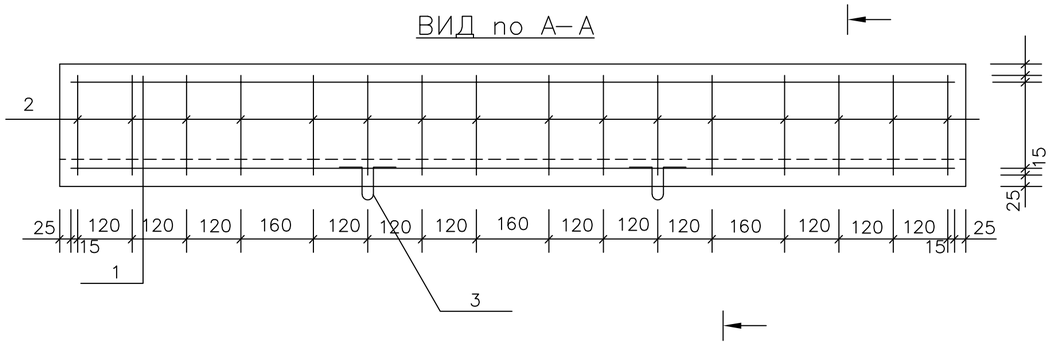

Лоток Тип II

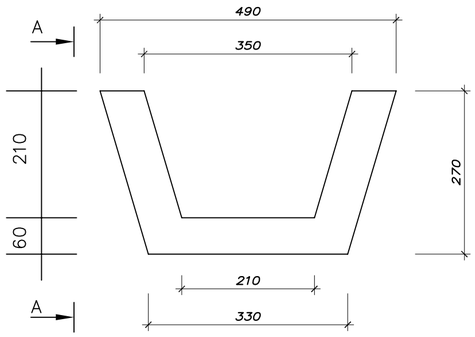

1–1

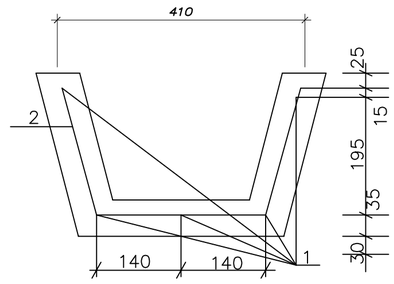

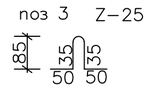

Спецификация монолитной конструкций

N/п	Обозначение	Наименование	Кол.	Масса ед. кг.	Примечание (общ. вес)
		Лоток арычный Тип II		250	
		Сборочные единицы и детали			
1	ГОСТ 5781–81*	8А 111 L=1950	5	0.77	3.85
2	ГОСТ 5781–82*	8А 111 L=720	16	0.28	4.48
		Петля			
3	ГОСТ 5781–82*	8А 1 L=300	2	0.12	0.24
		Материалы:			
		Бетон кл. В 15 м3	0.10		

Ведомость расхода стали на элемент

Марка элемента	Изделия арматурные									Всего
	Арматура класса									
	А I				А III					
	ГОСТ 5781–82*				ГОСТ 5781–82*					
	8	–	–	итого	8	–	–	–	итого	
Лоток желез/б арычный	0.24			0.24	8.33				8.33	8.57

Изм.	Кол.	Лист	N Док	Подпис.	Дата.	53-2021- АС		
						«Строительство сельского клуба в с.Макарово, район Бәйтерек ЗКО»		
						Железобетонные конструкции	*Стадия*	*Лист*	*Листов*
							РП	*7*	*7*
Провер.		Ахилбеков						
Исполн.		Кадиркулов				*Лоток ж/б 2*метр*	ТОО «Строй-проект-инвентаризация» г. Шымкент 2021г.	
Н.контр.		Колдасов						