ТОО «Асад-ЛТД»

ГСЛ №015679 от 14.05.2019 года

Заказ: 53-2021

Заказчик: ГУ "Отдел архитектуры, градостроительства
и строительства района Бәйтерек"
Западно-Казахстанская область

РАБОЧИЙ ПРОЕКТ

«Строительство сельского клуба в с. Макарово, район Бәйтерек ЗКО»

Пожарная сигнализация. Система связи

53-2021-ПС,СС
Том 2
Альбом 7

г. Шымкент - 2021 г.

ТОО «Асад-ЛТД»

ГСЛ №015679 от 14.05.2019 года

Заказ: 53-2021

Заказчик: ГУ "Отдел архитектуры, градостроительства
и строительства района Бәйтерек"
Западно-Казахстанская область

РАБОЧИЙ ПРОЕКТ

«Строительство сельского клуба в с. Макарово, район Бәйтерек ЗКО»

Пожарная сигнализация. Система связи

53-2021-ПС,СС
Том 2
Альбом 7

Директор ТОО «Асад-ЛТД» *Шынгыс М.А.*

Главный архитектор проекта *Турдиев Б.М.*

г.

г. Шымкент - 2021 г.

Ведомость рабочих чертежей комплекта ПС

Лист	Наименование	Примечание
1	Общие данные	
2	Схема скелетная сетей пожарной сигнализации и оповещения о пожаре.	
3	План сетей пожарной сигнализации на отм. 0.000	
4	План сетей пожарной сигнализации на отм.+7.940 пространство за подвесным потолком	

Ведомость ссылочных и прилагаемых документов

Обозначение	Наименование	Примечание
	Ссылочные документы	
СН РК 2.02.-02-2019	Пожарная автоматика здании и сооружении	
СН РК 2.02-11-2002*	Оборудование зданий, помещений и сооружений системами автоматической пожарной сигнализации, автоматическими	
СП РК 2.02-104-2014	установками пожаротушения и оповещения людей о пожаре	
	Прилагаемые документы	
53-2021-ПС.СО	Спецификация оборудования, изделии и материалов	1 лист

Проектная документация разработана в соответствии с действующими на территории Республики Казахстан государственными нормами, правилами и стандартами и обеспечивают безопасную для жизни и здоровья людей эксплуатацию объекта при соблюдении мероприятий, предусмотренных рабочими чертежами.

Главный инженер проекта Ахилбекова О

Общие указания

Данным разделом выполняется проект внутренней сети автоматической пожарной сигнализации дома культуры.

Сигнал о пожаре осуществляется от автоматических пожарных извещателей дымовых типа ИП 212-45, тепловых типа ИП 101-1А и ручных пожарных извещателей типа ИПР 513-10.

Автоматические пожарные извещатели устанавливаются на потолке в соответствии с нормами СП РК 2.02-104-2014:

- дымовые - не более 4,0м от стен и 8.5м между извещателями;
- тепловые - не более 2,0м от стен и 4.5м между извещателями;
- не менее 0.5м от осветительных ламп.

Ручные пожарные извещатели устанавливаются на стене на высоте 1,5м от уровня пола.

Предусмотрена установка пожарных извещателей за подвесным потолком в помещениях с подвесным потолком.

В качестве приемно-контрольного прибора используется прибор ППКОП "Гранит-12", устанавливаемый в помещение службы охраны.

Электропитание прибора ППКОП "Гранит-12" осуществляется:

- основное ~220В от щита ШР, предусмотренного разделом ЭОМ
- резервное =12В от аккумуляторной батареи, встроенной в прибор.

Шлейфы пожарной сигнализации выполняются кабелем марки КСПВ, проложенным по стене и потолку защищаемых помещении скрыто под слоем штукатурки.

В помещениях с подвесным потолком кабели прокладываюся открыто за подвесным потолком.

Проектом предусмотрена система оповещения 2-го типа (звуковое оповещение) в соответствии с СН РК 2.02-11-2002*.

Оповещение о пожаре осуществляется от звуковых оповещателей типа Маяк-12КП

Сети системы оповещения выполняются кабелем марки ПРППМ, проложенным по стене скрыто под слоем штукатурки.

Основные технические показатели

Наименование	Единица измерения	Количество
Прибор пожарной сигнализации	шт	1
Извещатели автоматические пожарные дымовые	шт	61
Извещатели автоматические пожарные тепловые	шт	11
Извещатели ручные пожарные	шт	4
Оповещатели светозвуковые	шт	5
Кабели для пожарной сигнализации	м	807

Взам. инв. N | Подпись и дата | Инв. N подл.

Изм.	Кол. уч.	Лист	№ док.	Подп.	Дата	53-2021-ПС		
						"Строительство сельского клуба в с. Макарова, район Байтерек ЗКО"		
ГИП		Ахилбеков О.				Дом культуры	Стадия	Лист	Листов
Проверил		Ахилбеков О.					РП	1	5
Испол.		Байдуллаев А.				Общие данные	ТОО «Строй-проект-инвентаризация» г.Шымкент 2021 г.	
Н.контроль		Ахилбеков О.						

Формат А 3

Условные обозначения

N n/n	Наименование	Обозначение
1	Прибор пожарной сигнализации	
2	Извещатель пожарный автоматический дымовой	
3	Извещатель пожарный автоматический тепловой	
4	Извещатель пожарный ручной	
5	Светозвуковой оповещатель	
6	Коробка ответвительная универсальная	

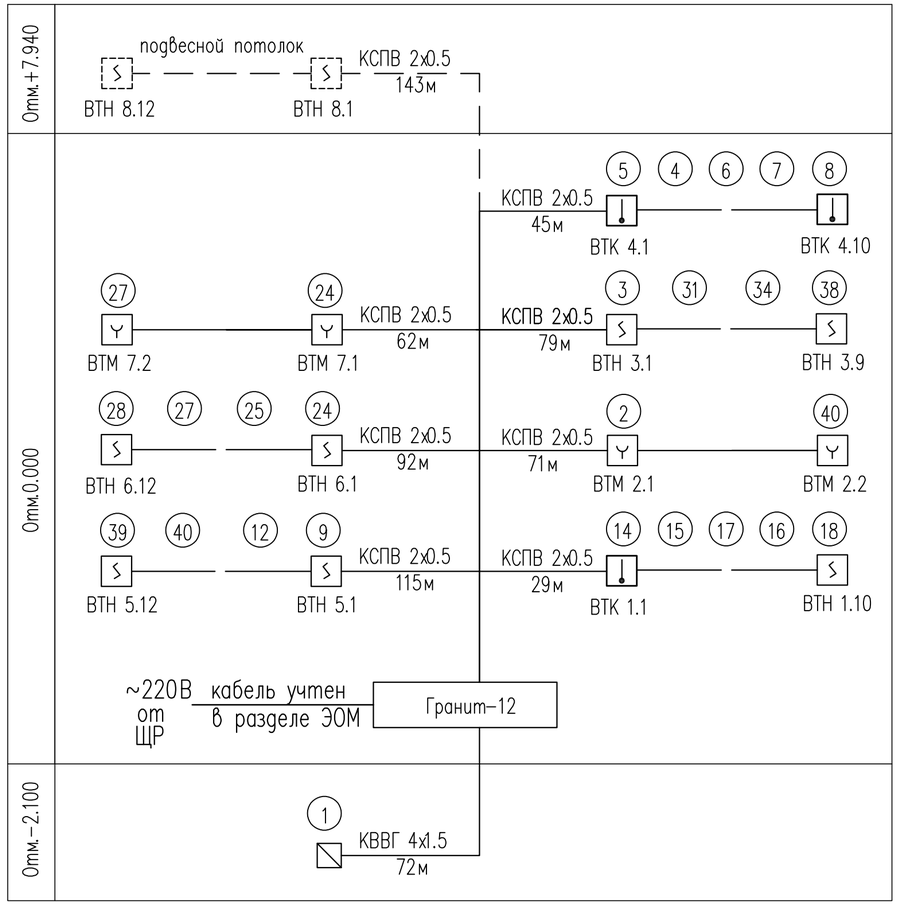

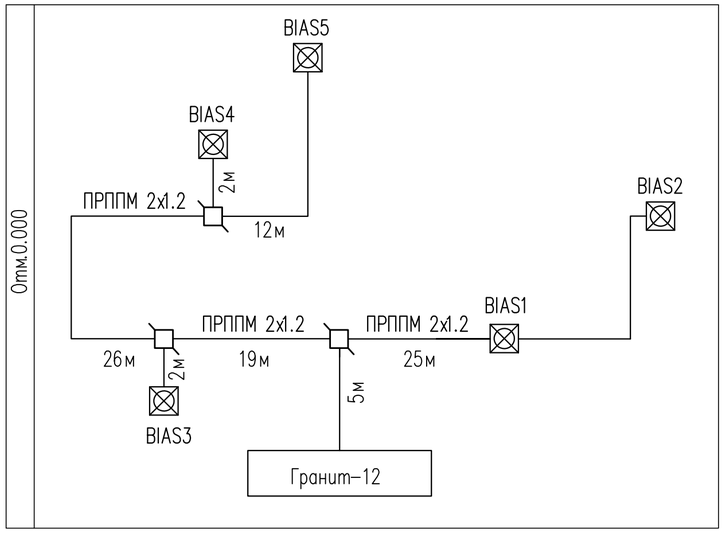

Изм.	Кол. уч.	Лист	№ док.	Подп.	Дата
ГИП		Ахилбеков О.			
Проверил		Ахилбеков О.			
Испол.		Байдуллаев А.			
Н.контроль		Ахилбеков О.			

53-2021-ПС

"Строительство сельского клуба в с. Макарова, район Байтерек ЗКО"

Дом культуры

Стадия	Лист	Листов
РП	2	

Схема скелетная сетей пожарной сигнализации и оповещения о пожаре.

ТОО «Строй-проект-инвентаризация» г.Шымкент 2021 г.

Взам инв. N

Подпись и дата

Инв. N подл.

Формат А3

План на отм.-2.100

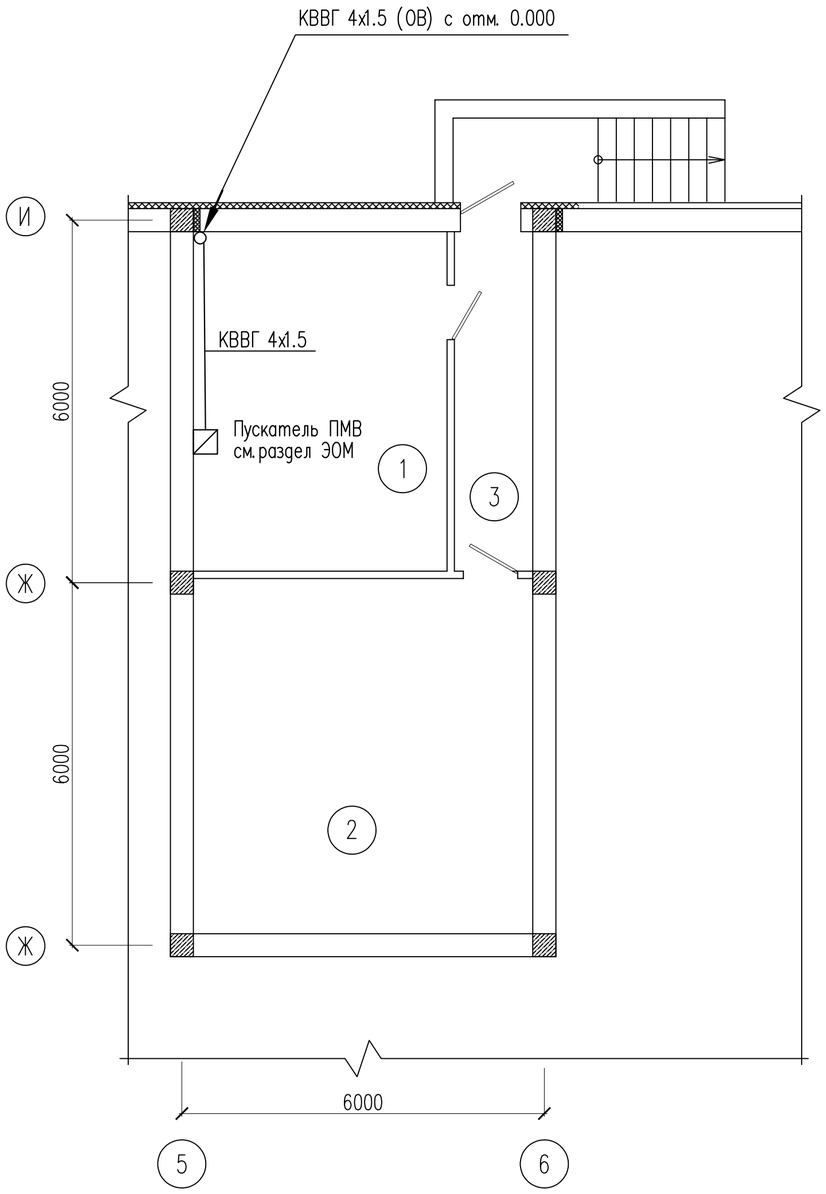

Экспликация помещений на отм. -2.100

Номер по проекту	Наименование	Пло-щадь м2	Примеч.
1	Тепловой узел	23.21	
2	Венткамера	32.59	
3	Коридор	7.03	

Согласовано

Взам. инв. N

Подп. и дата

Инв. N подл.

Изм.	Кол. уч.	Лист	№ док.	Подп.	Дата
ГИП		Ахилбеков О.			
Проверил		Ахилбеков О.			
Испол.		Байдуллаев А.			
Н.контроль		Ахилбеков О.			

53-2021-ПС

"Строительство сельского клуба в с. Макарова, район Байтерек ЗКО"

Дом культуры

Стадия	Лист	Листов
РП	3	

План расположения сетей электрооборудования и прокладки электрических сетей отм.-2,100

ТОО «Строй-проект-инвентаризация» г.Шымкент 2021 г.

Копировал

Формат А3

План на отм. 0.000

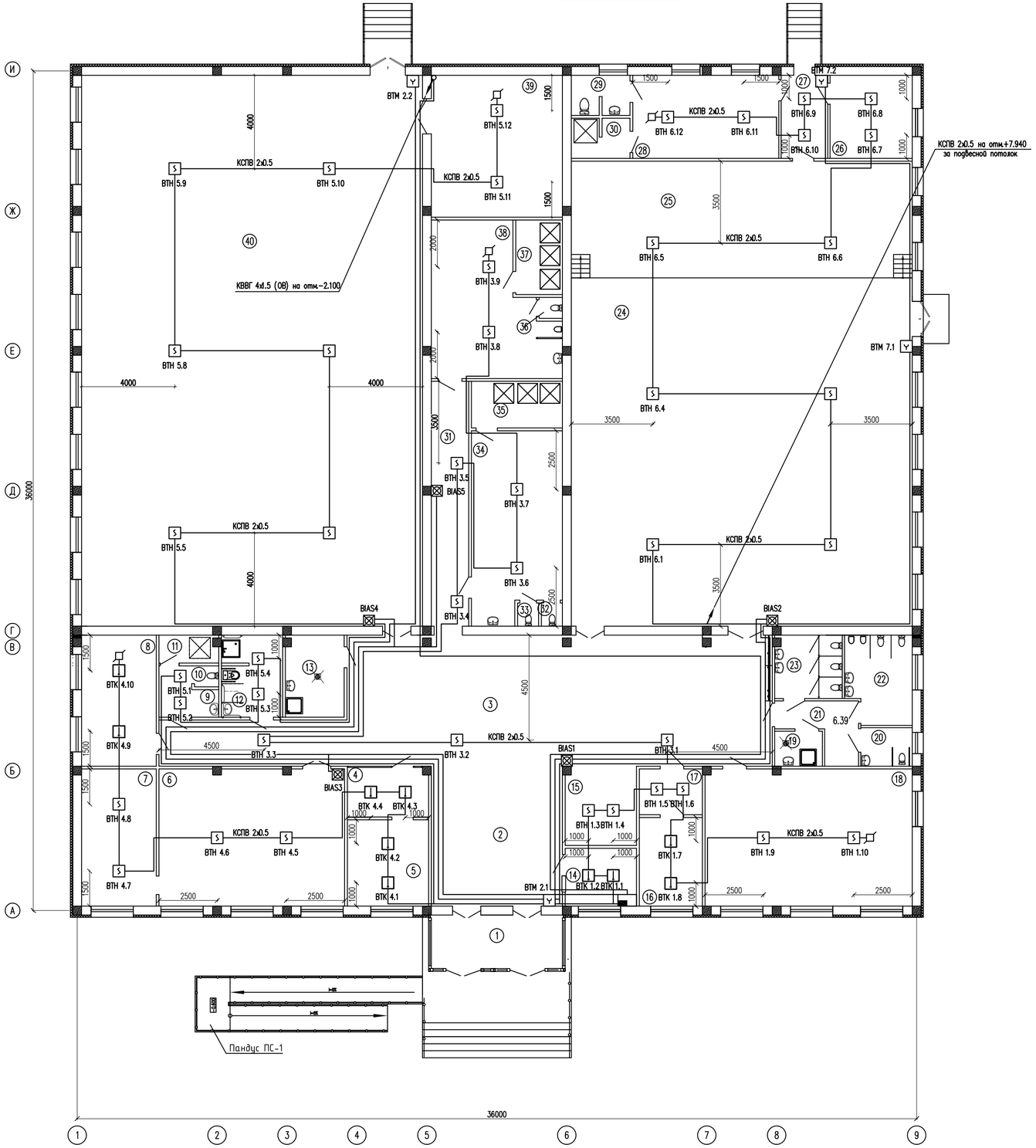

Экспликация помещений

Номер помещения	Наименование	Площадь м2	Кат. помещения
1	Тамбур	12.59	
2	Вестибюль	33.26	
3	Коридор	117.19	
4	Приемная	7.10	
5	Кабинет директора	12.59	
6	Читальный зал	46.03	
7	Кладовая для хранения книг	18.45	
8	Кабинет тренера	17.63	
9	Раздевальная для тренеров	4.26	
10	Санузел	0.86	
11	Душевая	2.81	
12	Раздевальная с санузлом и душем для МГН	8.79	
13	КУИ (для спорт зала)	8.52	
14	Помещение службы охраны	7.37	
15	Гардеробная	10.05	
16	Кабинет врача	10.26	
17	Ожидальная	5.11	
18	Кружковые помещения (музыки и пения)	51.45	
19	Кладовая уборочного инвентаря	2.93	
20	Санузел для МГН	3.48	
21	Коридор	6.39	
22	Санузел мужской	10.15	
23	Санузел мужской	7.54	
24	Зал 250 мест	217.24	
25	Эстрада	72.32	
26	Кладовая сценической аппаратуры	12.25	
27	Коридор	6.90	
28	Костьюмерная	21.89	
29	Санузел для артистов	4.04	
30	Душевая	4.04	
31	Коридор	16.32	
32	Санузел	0.83	
33	Санузел	0.83	
34	Раздевальная (жен)	29.91	
35	Душевая	7.57	
36	Санузел	0.83	
37	Душевая	6.19	
38	Раздевальная (муж)	29.54	
39	Инвентарная	33.70	
40	Спортивный зал	343.80	
	Итого	1213.01	

Согласовано

Взам. инв. N

Подп. и дата

Инв. N подл.

Изм.	Кол. уч.	Лист	№ док.	Подп.	Дата

53-2021-ПС

"Строительство сельского клуба в с. Макарова, район Байтерек ЗКО"

ГИП	Ахилбсков О.	
Проверил	Ахилбсков О.	
Испол.	Байдуллаев А.	
Н.контроль	Ахилбсков О.	

Дом культуры

Стадия	Лист	Листов
РП	4	

План сетей пожарной сигнализации на отм. 0.000

ТОО «Строй-проект-инвентаризация» г.Шымкент 2021 г.

Копировал

Формат A1

План на отм.+7.940
пространство за подвесным потолком

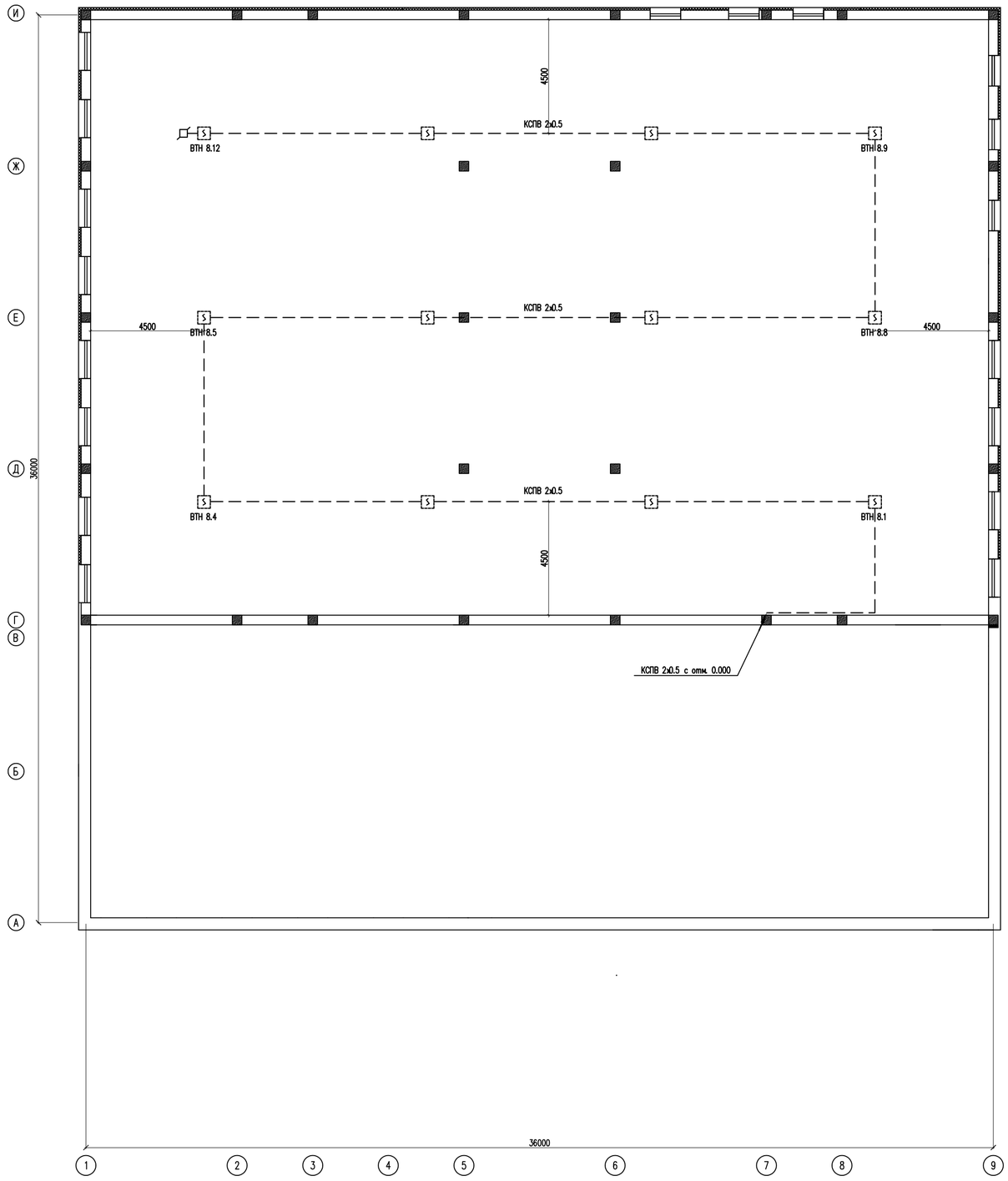

Экспликация помещений

Номер помещения	Наименование	Площадь, м2	Кат. помещения
1	Тамбур	12.59	
2	Вестибюль	33.26	
3	Коридор	117.19	
4	Приемная	7.10	
5	Кабинет директора	12.59	
6	Читальный зал	46.03	
7	Кладовая для хранения книг	18.45	
8	Кабинет тренера	17.63	
9	Раздевальная для тренеров	4.26	
10	Санузел	0.86	
11	Душевая	2.81	
12	Раздевальная с санузлом и душем для МГН	8.79	
13	КИ (для спорт зала)	8.52	
14	Помещение службы охраны	7.37	
15	Гардеробная	10.05	
16	Кабинет врача	10.26	
17	Ожидальная	5.11	
18	Кружковые помещения (музыки и пения)	51.45	
19	Кладовая уборочного инвентаря	2.93	
20	Санузел для МГН	3.48	
21	Коридор	6.39	
22	Санузел мужской	10.15	
23	Санузел мужской	7.54	
24	Зал 250 мест	217.24	
25	Эстрада	72.32	
26	Кладовая сценической аппаратуры	12.25	
27	Коридор	6.90	
28	Костьюмерная	21.89	
29	Санузел для артистов	4.04	
30	Душевая	4.04	
31	Коридор	16.32	
32	Санузел	0.83	
33	Санузел	0.83	
34	Раздевальная (жен)	29.91	
35	Душевая	7.57	
36	Санузел	0.83	
37	Душевая	6.19	
38	Раздевальная (муж)	29.54	
39	Инвентарная	33.70	
40	Спортивный зал	343.80	
	Итого	1213.01	

Согласовано

Взам. инв. N

Подп. и дата

Инв. N подл.

Изм.	Кол. уч.	Лист	№ док.	Подп.	Дата
ГИП		Ахилбсков О.			
Проверил		Ахилбсков О.			
Испол.		Байдуллаев А.			
Н.контроль		Ахилбсков О.			

53-2021-ПС

"Строительство сельского клуба в с. Макарова, район Байтерек ЗКО"

Дом культуры

Стадия	Лист	Листов
РП	5	

План сетей пожарной сигнализации на отм.+7.940 пространство за подвесным потолком

ТОО «Строй-проект-инвентаризация» г.Шымкент 2021 г.

Копировал

Формат A1

Позиция	Наименование и техническая характеристика	Тип, марка обозначение документа, опросного листа	Код продукции	Поставщик	Единица измерен.	Кол-во	Масса ед кг	Примечание
1	Прибор приемно-контрольный охранно-пожарный ППКОП	Гранит-24			шт	1		
2	Извещатель пожарный автоматический дымовой	ИП 212-45		ТК"Дозор"	шт	61		с 10% запасом
3	Извещатель пожарный автоматический тепловой	ИП 101-1А		ТК"Дозор"	шт	11		с 10% запасом
4	Извещатель пожарный ручной	ИПР 513-10		ТК"Дозор"	шт	4		
5	Светозвуковой оповещатель	Маяк-12КП		ТК"Дозор"	шт	5		
6	Коробка ответвительная универсальная	УК-2П			шт	9		
7	Кабель сигнализации	КСПВ 2х0.5		ТК"Дозор"	м	640		
8	Кабель связи и радиофикации	ПРППМ 2х0,8		ТК"Дозор"	м	95		
9	Кабель контрольный с медными жилами	КВВГ-4х1,5		Электрокомплект (Казахстан)	м	72		
10	Труба стальная наружным диаметром 25мм				м	3		для стояка

Взам инв. N

Подпись и дата

Инв. N подл.

Изм.	Кол. уч.	Лист	№ док.	Подп.	Дата
ГИП		Ахилбеков О.			
Проверил		Ахилбеков О.			
Испол.		Байдуллаев А.			
Н.контроль		Ахилбеков О.			

53-2021-ПС.СО

"Строительство сельского клуба в с. Макарова, район Байтерек ЗКО"

Дом культуры

Стадия	Лист	Листов
РП	1	1

Спецификация оборудования, изделий и материалов

ТОО «Строй-проект-инвентаризация» г.Шымкент 2021 г.

Формат А 3