Ведомость рабочих чертежей комплекта марки СС

Лист	Наименование	Примечание
1	Общие данные	
2	Схемы скелетные сетей системы связи	
3	План сетей системы связи на отм.0.000	

Ведомость ссылочных и прилагаемых документов

Обозначение	Наименование	Примечание
	Ссылочные документы	
СНиП РК 3.02-10-2010	Устройство систем связи, сигнализации, диспетчеризации	
	инженерного оборудования жилых и общественных здании	
СН РК 3.02-20-2011	Культурно-зрелищные учреждения	
	Прилагаемые документы	
53-2021-СС.СО	Спецификация оборудования, изделий и материалов	2 листа

Рабочии проект разработан в соответствии с действующими на территории республики Казахстан нормами и правилами и предусматривает мероприятия, обеспечивающие взрыво-пожаробезопасность, исключающие вредные воздействия на окружающую среду и воздушный бассейн, а также предупреждающие чрезвычайные ситуациии природного и техногенного характера.

Главный инженер проекта: _____ Ахилбеков О
подпись фамилия дата

Согласовано

Взам. инв.N

Подп. дата

Инв.N подл.

Общие указания

Данным разделом выполняется проект внутренних сетей системы связи.
Проект выполнен на основании задания на проектирования, чертежей строительных разделов и в соответствии с СН РК 3.02-20-2011 (Культурно-зрелищные учреждения).

Телефонизация

Телефонизация осуществляется установкой телефонных аппаратов в кабинете директора, кабинете врача, кабинете тренера, приемной и в помещений службы охраны. Проектом выполнены:

- установка оптического бокса ;
- установка сплиттера 1х8 в оптическом боксе;
- подключение телефонных аппаратов к оптическому боксу оптоволоконным drop-кабелем ОКНГ.

Абоненская проводка прокладывается по стене в кабель-канале.

Телевидение

Проектом предусмотрена установка системы спутникового телевидения

Для приема телевизионного сигнала на наружной стене здания устанавливается спутниковая антенна оператора "ОТАУ-ТВ"

Локальная сеть

Локальная сеть (компьютерная сеть) выполняется с использованием коммутатора и информационных розеток, к которым подключаются компьютеры. Информационные розетки подключаются к коммутатору кабелем типа "витая пара" UTP кат.6. Для подключения компьютеров к розеткам предусмотрены коммутационные кабели (патчкорды) .Выход в интернет осуществляется с использованием модема. Модем предоставляет АО"Казахтелеком"

Кабели локальной сети UTP кат.6 прокладываются по стенам коридора в кабель-канале, в помещении открыто по плинтусам.

Видеонаблюдение.

Для визуального контроля за обстановкой внутри и вне помещения предусмотрена система видеонаблюдения.

Проектом предусмотрены видеокамеры внутренней и наружной установки, с выводом изображения в комнату охраны.

Состав системы видеонаблюдения:

- 16-ти канальный видеорегистратор -1шт
- Монитор -1шт
- Видеокамеры- 11шт

Видеорегистратор с внешним HDD носителем и монитор устанавливаются в помещений службы охраны и предназначены для анализа и обработки изображении, записи и хранения изображении, а также вывода изображении.

Сети системы видеонаблюдения выполнены кабелями марки VCS 212, прокладываемыми по стене скрыто под слоем штукатурки.

Изм.	Кол. уч.	Лист	№ док.	Подп.	Дата	53-2021-СС		
						"Строительство сельского клуба в с. Макарова, район Байтерек ЗКО"		
ГИП		Ахилбеков О.				Дом культуры	Стадия	Лист	Листов
Проверил		Ахилбеков О.					РП	1	3
Испол.		Байдуллаев А.				Общие данные	ТОО «Строй-проект-инвентаризация» г.Шымкент 2021 г.		
Н.контроль		Ахилбеков О.							

Формат А 3

Локальная (компьютерная) сеть

Телефонизация

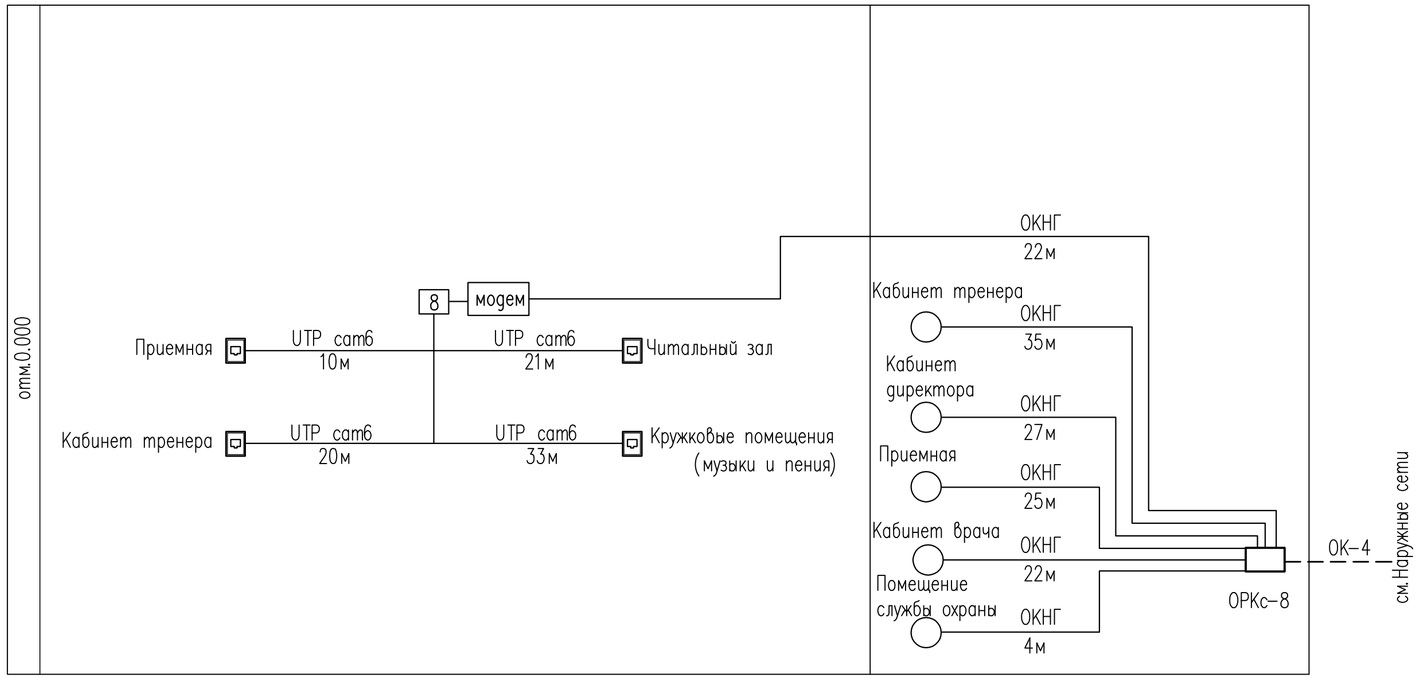

Телевидение

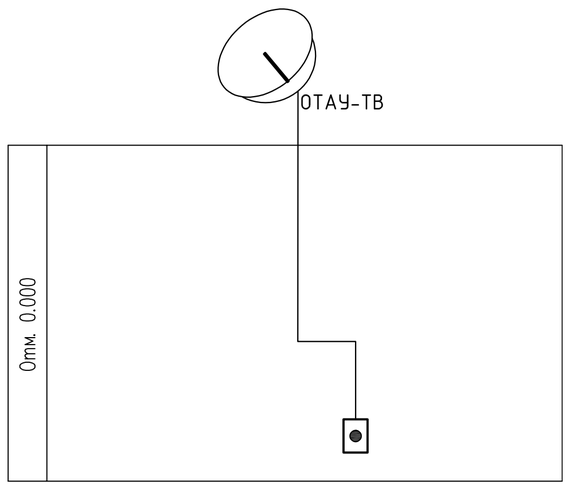

Видеонаблюдение

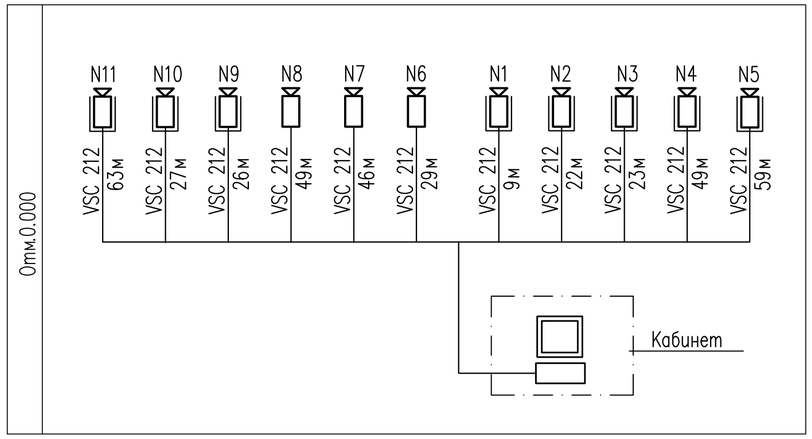

Условные обозначения

N п/п	Наименование	Обозначение
1	Видеокамера внутренней установки	
2	Видеокамера наружной установки	
3	Монитор с видеорегистратором	

Изм.	Кол. уч.	Лист	№ док.	Подп.	Дата
ГИП		Ахилбеков О.			
Проверил		Ахилбеков О.			
Испол.		Байдуллаев А.			
Н.контроль		Ахилбеков О.			

53-2021-СС

"Строительство сельского клуба в с. Макарова, район Байтерек ЗКО"

Дом культуры

Стадия	Лист	Листов
РП	2	

Схемы скелетные сетей системы связи

ТОО «Строй-проект-инвентаризация» г.Шымкент 2021 г.

Взам. инв.N | Подп. дата | Инв.N подл.

Формат А 3

План на отм. 0.000

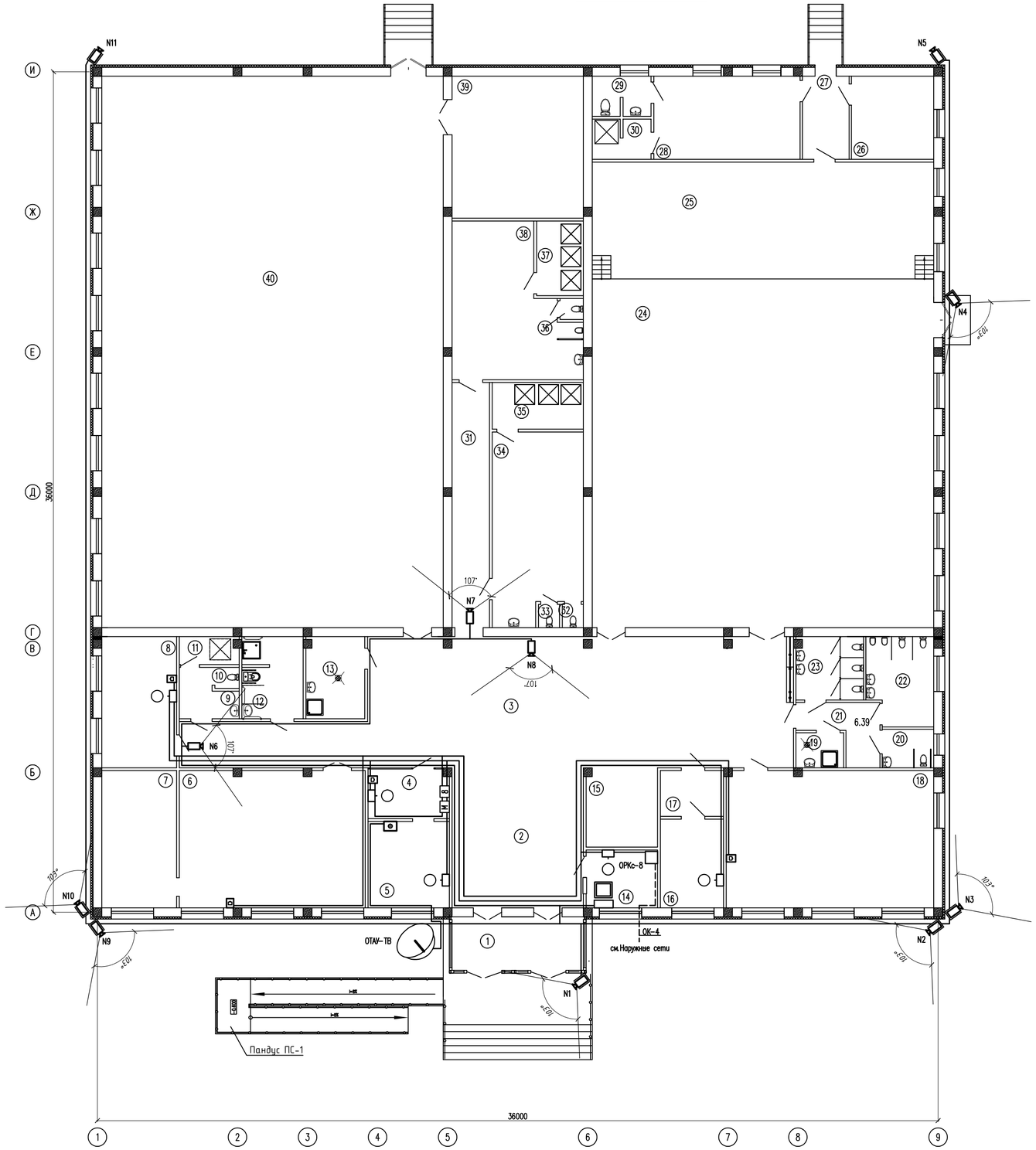

Экспликация помещений

Номер помещения	Наименование	Площадь м2	Кат. помещения
1	Тамбур	12.59	
2	Вестибюль	33.26	
3	Коридор	117.19	
4	Приемная	7.10	
5	Кабинет директора	12.59	
6	Читальный зал	46.03	
7	Кладовая для хранения книг	18.45	
8	Кабинет тренера	17.63	
9	Раздевальная для тренеров	4.26	
10	Санузел	0.86	
11	Душевая	2.81	
12	Раздевальная с санузлом и душем для МГН	8.79	
13	КУИ (для спорт зала)	8.52	
14	Помещение службы охраны	7.37	
15	Гардеробная	10.05	
16	Кабинет врача	10.26	
17	Ожидальная	5.11	
18	Кружковые помещения (музыки и пения)	51.45	
19	Кладовая уборочного инвентаря	2.93	
20	Санузел для МГН	3.48	
21	Коридор	6.39	
22	Санузел мужской	10.15	
23	Санузел мужской	7.54	
24	Зал 250 мест	217.24	
25	Эстрада	72.32	
26	Кладовая сценической аппаратуры	12.25	
27	Коридор	6.90	
28	Костьюмерная	21.89	
29	Санузел для артистов	4.04	
30	Душевая	4.04	
31	Коридор	16.32	
32	Санузел	0.83	
33	Санузел	0.83	
34	Раздевальная (жен)	29.91	
35	Душевая	7.57	
36	Санузел	0.83	
37	Душевая	6.19	
38	Раздевальная (муж)	29.54	
39	Инвентарная	33.70	
40	Спортивный зал	343.80	
	Итого	1213.01	

Согласовано

Взам. инв. N

Подп. и дата

Инв. N подл.

Изм.	Кол. уч	Лист	№ док.	Подп.	Дата

53-2021-СС

"Строительство сельского клуба в с. Макарова, район Байтерек ЗКО"

ГИП	Ахилбсков О.	
Проверил	Ахилбсков О.	
Испол.	Байдуллаев А.	
Н.контроль	Ахилбсков О.	

Дом культуры

Стадия	Лист	Листов
РП	3	

План сетей системы связи на отм.0.000

ТОО «Строй-проект-инвентаризация» г.Шымкент 2021 г.

Копировал

Формат А1

Позиция	Наименование и техническая характеристика	Тип, марка, обозначение документа, опросного листа	Код продукции	Поставщик	Ед. измерения	Кол.	Масса 1ед., кг	Примечание
	Телефонизация							
1	Оптическая распределительная коробка на 8 портов со сплиттером	ОРКс-8		ТОО"Альянс"Алматы	шт	1		
2	Оптический сплиттер 1х8 SM SC/APC-SC/APC			ТОО"Альянс"Алматы	шт	1		
3	Аппарат телефонный системы АТС	Panasonic KX-TS2350			шт	5		
4	Розетка абонентская оптическая с одним пигтейлом SC и адаптером	РА		ТОО"Альянс"Алматы	шт	5		
5	Дроп-кабель	ОКНГ-Т-С1-0,4(В/П2)		ТОО"Альянс"Алматы	м	135		
6	Кабель-канал	12х12мм		ТПК"Электрокомплект"	м	59		
7	Труба ПВХ диаметром 32мм	ЗПТ-ВП		ТОО"Казцентрэлектропровод" Караганда	м	4		
	Телевидение							
1	Спутниковая антенна "Отау ТВ"	Otau TV			компл	1		
2	Розетка телевизионная				шт	1		
3	Коробка установочная для телевизионной розетки	К-207			шт	1		
	Локальная сеть							
1	Коммутатор на 8 портов	D-Link DES-1008A/C1A		ТОО"Акпантелеком" г Алматы	шт	1		
2	Розетка информационная одинарная	1xRJ-45		ТОО"Акпантелеком" г Алматы	шт	4		
3	Патч-корд RJ45-RJ45, 2м			ТОО"Связьавтоматика" г Костанай	шт	4		
4	Кабель информационный типа "витая пара"кат.6	UTP 4х2х0.5		ТОО"Связьавтоматика" г Костанай	м	88		
5	Кабель-канал 16х16мм			ТОО"Акпантелеком" г Алматы	м	68		
	Видеонаблюдение							
1	16-ти канальный видеорегистратор	HiWatch DS-H204QA		Unicom	шт	1		

Взам. инв. N

Подп. и дата

Инв. N подл.

Изм.	Кол. уч.	Лист	№ док.	Подп.	Дата
ГИП		Ахилбеков О.			
Проверил		Ахилбеков О.			
Испол.		Байдуллаев А.			
Н.контроль		Ахилбеков О.			

53-2021-СС.СО

"Строительство сельского клуба в с. Макарова, район Байтерек ЗКО"

Дом культуры

Стадия	Лист	Листов
РП	1	2

Спецификация оборудования, изделий и материалов

ТОО «Строй-проект-инвентаризация» г.Шымкент 2021 г.

Формат А3

Позиция	Наименование и техническая характеристика	Тип, марка, обозначение документа, опросного листа	Код продукции	Поставщик	Ед. измерения	Кол.	Масса 1ед., кг	Примечание
2	Видеокамера День/Ночь внутренней установки	HiWatch DS-T283B		Unicom	шт	3		
3	Видеокамера всепогодная День/Ночь наружной установки	HiWatch DS-T280B		Unicom	шт	8		
4	Импульсный источник питания	VOLTA PAC 1260		Unicom	шт	1		
5	Коннектор питания	VOLTA NPC12		Unicom	шт	11		
6	Коннектор сигнальный	VOLTA BNC75		Unicom	шт	22		
7	Жесткий диск 1 Тb	ST 1000VX		Unicom	шт	1		
8	Кабель видеонаблюдения	VSC 212		Unicom	м	402		

Взам. инв. N

Подп. и дата

Инв. N подл.