Приложение 2
к приказу Министра
по индустрии и инфраструктурного
развития
Республики Казахстан
от 9 августа 2019 года № 632

Утвержден
приказом Министра
по инвестициям и развитию
Республики Казахстан
от 24 апреля 2017 года
№ 234 форма

Акт приемки объекта в эксплуатацию

«29» мая 2023г.

Заказчик **ТОО «Альфарух», 111140009180, 8(7212) 60-44-37, 100008, Карагандинская обл. г. Караганда, район имени Казыбек би, Учетный квартал 134, строение 867**
наименование организации - для юридических лиц, БИН, телефон, почтовый индекс, область, город, район, населенный пункт, наименование улицы, номер дома/здания (стационарного помещения)

на основании:

Декларации о соответствии (прилагается): **« » мая 2023г. Товарищество с ограниченной ответственностью «Антал Строй ЛТД», директор Дубровин Е.С., г. Караганда, район имени Казыбек би, Учетный квартал 134, строение 867, БИН 161240002146, +77016402204**
дата подписания декларации, наименование подрядной (генподрядной) организации, фамилия, имя, отчество (при его наличии) руководителя, юридический адрес, БИН, телефон

Заключение о качестве строительно-монтажных работ (прилагается):
«26» мая 2023г. ТОО «Строй-Аст», Малютин Игорь Юрьевич, №KZ49VJE00032295 от 13.11.2017г., № KZ33VJE00027345 от 02.06.2017г., 050840007748, +77021456519
дата подписания заключения, наименование организации, фамилия, имя, отчество (при его наличии) экспертов технического надзора, № и дата получения аттестатов, БИН, телефон

Заключение о соответствии выполненных работ проекту (прилагается):
«27» мая 2023г. ТОО «ADEMA», Нурмахамбетов Е.К. , 070340003999, +77027539900
дата подписания заключения, наименование организации, фамилия, имя, отчество (при его наличии) экспертов авторского надзора, № и дата получения аттестатов, БИН, телефон

произведя осмотр готовности предъявленного подрядчиком (генеральным подрядчиком) к приемке в эксплуатацию объекта: **«Строительство Овощехранилища №3», г. Караганда, район имени Казыбек-Би, 134 учетный квартал, II (нормальный) технически и технологически не сложный**
наименование объекта, вид строительства (новое, расширение, реконструкция, техническое перевооружение, модернизация, капитальный ремонт), уровень ответственности, техническая и технологическая сложность объекта

по адресу:
Карагандинская область, г. Караганда, район Казыбек би, 134 учетный квартал, кадастровый номер 09-142-134-1351
(область, район, населенный пункт, микрорайон, квартал, улица, номер дома (корпуса)

Проверив комплектность исполнительной технической документации, в том числе посредством электронного модуля исполнительной технической документации

«_____» _____20___года,

дата ознакомления

подтверждает что:

1. Строительство объекта осуществлено на основании:

1) Правоустанавливающего документа на земельный участок (решения, постановления) **Постановление Акимата города Караганды № 15/22 от 17.03.2022г.; кадастровый номер 09-142-134-1351**

документ, подтверждающий наступление юридических фактов (юридических составов), на основании которых возникают, изменяются или прекращаются права на земельный участок, в том числе договоры, решения судов, правовые акты исполнительных органов, свидетельство о праве на наследство, передаточный акт или разделительный баланс при реорганизации негосударственных юридических лиц, владеющих земельным участком на праве собственности или выкупивших право временного возмездного землепользования (аренды).

либо решения о реконструкции (перепланировке, переоборудовании) помещений (отдельных частей) существующих зданий от «__»_____20___года №_____;

наименование органа вынесшего решение

2) талона о приеме уведомления о начале строительно-монтажных работ: **ГУ «Управление государственного архитектурно - строительного контроля Карагандинской области» KZ71REA00316393 от 25.01.2023г.;**

наименование органа принявшего уведомление, дата и № принятия талона

3) проекта (проектно-сметной документации): **ТОО «ADEMA» шифр чертежей 089-2019-1-АР, 089-2019-1-КЖ, 089-2019-1-КМ1, 089-2019-1-КМ2**

наименование проектной организации, номер проекта

утвержденного (й)

ТОО «Альфарух», приказом № 20-П от 01.12.2022 года

Дата и номер проекта, наименование организации, утвердившей (пере утвердившей) проект и дата утверждения

2. Строительно- монтажные работы осуществлены в сроки:

начало работ **« 01 » января 2023г.;**

месяц, год

окончание работ **« » мая 2023г.;**

месяц, год

при продолжительности строительства, месяц:

По норме или по проекту организации строительства, месяц: **11,5 месяцев;**

Фактически **4 месяца;**

3. Объект (комплекс) имеет следующие основные технико-экономические показатели (мощность, производительность, производственная площадь, протяженность, вместимость, объем, пропускная способность, провозная способность, число рабочих мест и тому подобное, заполняется по всем объектам (кроме жилых домов) в единицах измерения соответственно целевой продукции или основным видам услуг):

Основные технические показатели

Мощность, производительность и так далее	Единица измерения	По проекту		Фактически	
		общая (с учетом ранее принятых)	в том числе пускового комплекса или очереди	общая (с учетом ранее принятых)	в том числе пускового комплекса или очереди
Число этажей	этаж	2	2	2	2
Площадь застройки	метр в квадрате (далее - $м^2$)	3 606,0	3 606,0	3 612,0	3 612,0
Общая площадь здания 1 этаж	$м^2$	2 990,9	2 990,9	3 048,0	3 048,0
Общая площадь здания 2 этаж 6,5*18	$м^2$	117,0	117,0	104,0	104,0
Строительный объем	метр в кубе (далее - $м^3$)	26 674,5	26 674,5	26 674,5	26 674,5

Выпуск продукции (оказания услуг), предусмотренной проектом в объеме, соответствующем нормам освоения проектных мощностей в начальный период _____;

факт начала выпуска продукции с указанием объема

Жилой дом имеет следующие показатели:

Показатели	Единица измерения	По проекту	Фактически
Общая площадь	метр в квадрате (далее - $м^2$)		
Число этажей	этаж		
Общий строительный объем	метр в кубе (далее - $м^3$)		
В том числе подземной части	$м^3$		
Площадь встроенных, встроенно-пристроенных и пристроенных помещений	$м^2$		

Показатели	По проекту			Фактически		
	число квартир	площадь квартир, $м^2$		число квартир	площадь квартир, $м^2$	
		общая	жилая		общая	жилая
Всего квартир, в том числе: однокомнатных, двухкомнатных трехкомнатных четырехкомнатных и более						

1. **Технологические и архитектурно-строительные решения по объекту характеризуется следующими данными:**

Здание быстровозводимое с несущим металлическим каркасом, трехпролетное.

Фундаменты – ж/б фундаменты устроены на бетонную подготовку.

Стены – наружные стены выполнены из панелей сэндвич заводского изготовления, толщиной 150мм.

Внутренние перегородки - сэндвич-панели толщиной 100мм, заводского изготовления.

Колонны – колонны рам стальные, сварные, из прокатных профилей по ГОСТ 27772-2015. Марка стали - С245.

Балки покрытия - прокат листовой, марка стали - С245.

Окна – индивидуальные ПВХ с одно- и двухкамерными стеклопакетами.

Крыша – двухскатная, бесчердачная с вентилируемым пространством, из стального профлиста по металлическим конструкциям.

Для обеспечения комфортных условий в зоне приемки и коридорах предусмотрено воздушное отопление. В качестве нагревательных приборов приняты биметаллические радиаторы и воздушно-отопительные агрегаты

Вентиляция - Во всех помещениях предусмотрена приточно-вытяжная вентиляция с механическим побуждением с самостоятельными системами для помещений различного назначения. Схема воздухообмена принята "сверху-вверх".

Для вентиляции холодильных камер предусмотрены приточно-вытяжные установки ПУ150, обеспечивающие необходимый воздухообмен.

Электроснабжение – электрическое освещение здания предусмотрено рабочее, аварийное и местное освещение. Напряжение сети 380/220 В.

Водоснабжение – хозяйственно-питьевой и противопожарный водопровод - из труб стальных электросварных по ГОСТ 10704-91 и стальных водогазопроводных оцинкованных по ГОСТ 3262-75*.

Горячее водоснабжение – Горячее водоснабжение проектируемого здания по закрытой схеме от электрического водонагревателя. Трубопроводы системы Т3 выполнены из труб напорных из термопластов по ГОСТ 32415-2013.

Канализация – Система бытовой канализации выполнена для отвода бытовых и хозяйственных стоков в наружную сеть канализации. Отвод сточных вод предусматривается по закрытым самотечным трубопроводам.

Пожаротушение – Пожарная сигнализация выполнена на базе приемноконтрольного прибора "Гранд МАГИСТР-8" на 8 лучей, установленного в помещении "Комната кладовщика" на 1 этаже. Сигналы от датчиков пожарной сигнализации о возникновении пожара поступают на прибор ПС.

краткие технические характеристики по особенностям его размещения, по основным материалам и конструкциям, инженерному и технологическому оборудованию

5. На объекте установлено предусмотренное проектом оборудование в количестве согласно актам о его приемке после индивидуального испытания и комплексного опробования;

6. Наружные инженерные коммуникации (холодное и горячее водоснабжение, канализация, теплоснабжение, электроснабжение и связь) обеспечивают нормальную эксплуатацию объекта (здания, сооружения, помещения) и приняты городскими эксплуатационными организациями;

7. Сметная стоимость по утвержденному проекту (проектно-сметной документации):

   всего _____ **тысяч тенге**, в том числе: строительно-монтажных работ _____ **тысяч тенге**, оборудования, инструмента и инвентаря _____ **тысяч тенге;**

8. Сметная стоимость основных фондов, принимаемых в эксплуатацию
   648 778,2 **тысяч тенге с НДС**, в том числе:
   - стоимость строительно-монтажных работ **259 511,28** **тысяч тенге**;
   - стоимость оборудования, инструмента и инвентаря **389 266,92** **тысяч тенге**;

9. Доля местного содержание предусмотрена в проектно-сметной документации ___-___% и фактически применено ___-___% (на объектах, финансируемых за счет государственных инвестиций и средств квазигосударственного сектора);

10. Класс энергоэффективности здания **В**;

11. Объект построен в соответствии с утвержденным проектом (проектно-сметной документации) и требованиями государственных нормативных документов в области архитектуры, градостроительства и строительства.

РЕШИЛ:

Объект: **«Строительство О вощехранилища №3» г. Караганда, район имени Казыбек-Би, 134 учетный квартал, принять в эксплуатацию.**

наименование объекта (комплекса)

Заказчик:

Балахметов Егенбай Еслямович _____

ФИО (при его наличии), подпись руководителя МП (при наличии)

Технический надзор:

1) аттестованный (-ые) эксперт (-ы)

Малютин Игорь Юрьевич, объекты первого уровня ответственности в части несущих и ограждающих конструкций _____

ФИО (при его наличии) эксперта, специализация аттестата, подпись руководителя МП(при наличии)

2) аккредитованная организация

ТОО «Строй-Аст», Замиралова Ирина Валерьевна _____

(наименование организации), имеющей в своем составе аттестованного (-ых) эксперта (-ов), Ф.И.О., (при его наличии) руководителя, подпись, дата МП (при наличии)

Зонирова _____

ФИО(при его наличии) эксперта, специализация аттестата, подпись руководителя МП(при наличии)

Авторский надзор:

1) разработчик проекта

ТОО «ADEMA», Нурмахамбетов Е.К., главный инженер _____

(наименование организации) имеющей в своем составе аттестованного (-ых) эксперта (-ов),Ф.И.О., (при его наличии), должность, подпись, дата МП (при наличии)

2) организация

ТОО «ADEMA», Жарасбаева Актоты Багдатовна _____

(наименование организации, Ф.И.О., (при его наличии), руководителя, подпись, дата МП (при наличии)

3) аттестованный (-ые) эксперт (-ы) _____

Ф.И.О., (при его наличии) эксперта, специализация аттестата), подпись, дата МП (при наличии)

Подрядчик (генеральный подрядчик)

Дубровин Евгений Сергеевич _____

ФИО (при его наличии), подпись руководителя МП (при наличии)

Приложение 2
к акту приемки объекта в эксплуатацию
форма

Технические характеристики объекта
(многоквартирные жилые дома, промышленные, торговые объекты и т.п.)

Наименование (многоквартирный жилой дом, промышленные, торговые объекты и т.п.)	Общие сведения									
	количество этажей (этаж)	количество квартир	количество помещений, комнат	площадь застройки (м2)	объем здания (м3)	общая площадь (м2)	жилая площадь (м2)	площадь не жилых помещений (м2)	площадь парковочных мест (машино/мест)	площадь балкона, лоджии (м2)
1	2	3	4	5	6	7	8	9	10	11
Овощехранилище №3, новое строительство	1	—	—	3 606,0	26 674,5	2 990,9	—	—	—	—

продолжение таблицы

Описание конструктивных элементов			Вид отопления	Благоустройство				
Фундамент	Стены	Кровля		Электро-снаб-жение	Водоснаб-жение	Горячее водоснаб-жение	Канализация	Газоснабжение
12	13	14	15	16	17	18	19	20
Основание под фундаменты – бетонная подготовка Фундаменты – монолитные жб	Стеновые трехслойные сэндвич-панели с теплоизоляцией из минераловатной плиты по ГОСТ 9573-2012, толщиной 120, 150мм.	Балки - перекрытия – стальные сварные двутавры и прокатные швеллеры. Крыша-кровельные трехслойные сэндвич-панели с теплоизоляцией из минераловатной плиты.	Центральное	Центральное	Центральное	Электрических накопительных водонагревателей	Центральное	-

Распределение площади

№		В отдельных квартирах	В помещениях коридорного типа	В общежитиях	В гостиницах
1	Количество жилых квартир				
2	Количество жилых комнат				
3	Общая площадь (м 2)				
4	Жилая площадь (м 2)				

продолжение таблицы

				Распределение квартир по числу комнат				
в мансардах	в подвалах	в цокольных этажах	в бараках	1-комнатные	2-комнатные	3-комнатные	4-комнатные	5-комнатные

Нежилые помещения

Площадь (м2)	Жилая площадь в нежилых помещениях	Торговая	Промышленно-производственных зданий и сооружений	Складская	Бытового обслуживания	Гаражи	Организаций и учреждений управления, научных, банковский, общественных и т.п.
1	2	3	4	5	6	7	8
Основная				3 606,0 м2	2 990,9 м2		
Вспомогательная							

продолжение таблицы

Общественного питания	Учреждений образования	Транспортных зданий и сооружений	Здравоохранения, лечебного назначения	Физкультуры и спорта	Учреждений культуры и искусства	Сооружений инженерных сетей	Прочие	Всего
9	10	11	12	13	14	15	16	17
								6 596,9 м2

Перечень документов, прилагаемых к техническим характеристикам объекта:

1. Поэтажные планы 1 этаж;

2. Экспликация к поэтажным планам 1 этаж;

Экспликация земельного участка (м2) – 3606 м2

Общая площадь земельного участка	Застроенная площадь			Незастроенная площадь		
	всего	под основными строениями	под прочими постройками и сооружениями	асфальтовые покрытия	прочие замощения	грунт
1	2	3	4	5	6	7
6,9080 га (09-142-134-1351)	3,606 га	2,9909 га				

продолжение таблицы

Незастроенная площадь (м2)									
оборудованные площадки				зеленые насаждения					
					в том числе				
всего	спортивные	детские	хозяйственные	всего	газон с деревьями	плодовый сад	газоны, цветочные клумбы	огород	прочие
8	9	10	11	12	13	14	15	16	17

Экспликация к плану объекта

Этаж	Номер помещения, квартиры	Номера частей помещения, квартиры	Назначение частей помещения, квартиры	Площадь по внутреннему обмеру (м2), в том числе			
				Общая	Полезная	Жилая	Нежилая
1	2	3	4	5	6	7	8

продолжение таблицы

Площадь по внутреннему обмеру (м2), в том числе								
В отдельных квартирах	В общежитиях	В гостиницах	Торговая	Промышленно-производственных зданий и сооружений	Складская	Учреждений образования	Предприятий бытового обслуживания	Организаций и учреждений управления, научных, банковских, общественных и т.п.
9	10	11	12	13	14	15	16	17
					2,9909 м2			

продолжение таблицы

Площадь по внутреннему обмеру (м2), в том числе							
Предприятий общественного питания	Организации здравоохранения	Физкультурно-спортивная	Учреждений культуры и искусства	Транспортных зданий и сооружений	Сооружений инженерных сетей	Гараж ей	Прочие
18	19	20	21	22	23	24	25

Техническое описание конструктивных элементов основного строения

№ п.п.	Наименование конструктивных элементов		Описание конструктивных элементов (материал, отделка и т.д.)
1	2		3
1	Фундамент		Монолитные железобетонными фундаменты и подпорные стены, из бетона класса В20 на портландцементе, марки водонепроницаемости W4, марки по морозостойкости F100, с рабочей арматурой класса AIII(A400)
2	1) наружные и внутренние капитальные стены		Наружные стены выполнены из панелей сэндвич заводского изготовления, толщиной 150мм.
	2) перегородки		Блок СКЦ 390*190*188
3	Перекрытия	чердачное	
		междуэтажное	Перекрытия и покрытие - монолитные железобетонные, толщиной 220 мм, из бетона класса В15, с рабочей арматурой класса AIII
4	Крыша		двухскатная, бесчердачная с вентилируемым пространством, из стального профлиста по металлическим конструкциям
5	Полы	1-го этажа	покрытие MasterTop 430, нескользящая керамогранитная плитка, керамическая плитка, линолеум, бетонные.
		последующих этажей	

6	Проемы		окна	ПВХ с одно и двухкамерными стеклопакетами
			двери	металлические утепленные и неутепленные, противопожарные металлические, ПВХ.
7	Отделочные работы		внутренние	окраска водоэмульсионными составами, облицовка керамической плиткой
			наружные	окраска кремнийорганической силикатной фасадной краской
8	Горячее водоснабжение			Горячее водоснабжение проектируемого здания по закрытой схеме от электрического водонагревателя. Трубопроводы системы Т3 выполнены из труб напорных из термопластов по ГОСТ 32415-2013.
9	Водопровод			Хозяйственно-питьевой и противопожарный водопровод - из труб стальных электросварных по ГОСТ 10704-91 и стальных водогазопроводных оцинкованных по ГОСТ 3262-75*.
10	Канализация			Система бытовой канализации выполнена для отвода бытовых и хозяйственных стоков в наружную сеть канализации. Отвод сточных вод предусматривается по закрытым самотечным трубопроводам
11	Электроосвещение			Электрическое освещение здания предусмотрено рабочее, аварийное и местное освещение. Напряжение сети 380/220 В..
12	Отопление	печное		
13		печное газовое		
14		от ТЭЦ		Источник теплоснабжения – тепловые сети. Параметры теплоносителя 90-70°С. Для обеспечения комфортных условий в зоне приемки и коридорах предусмотрено воздушное отопление. В качестве нагревательных приборов приняты биметаллические радиаторы и воздушно-отопительные агрегаты
15		от АГВ		
16		от индивидуальной отопительной установки	на газе	
17			на твердом топливе	
18		от районной котельной	на газе	
19			на твердом топливе	
20	Разные работы			

Техническое описание служебных построек

Показатели	Наименование служебных построек								
Площадь (м 2)									
Высота строения (м)									
Объем строения (м 3)									
Фундамент									
Стены									
Перекрытия									
Крыша									
Полы									
Окна									
Двери									
Внутренняя отделка									
Наружная отделка									
Печи									

Техническое описание внутридворовых сооружений

Наименование сооружений	Размер в метрах				Объем (м3)	Материал
	длина	ширина	площадь	высота или глубина		
1	2	3	4	5	6	7

Техническое описание отдельных частей строения
(подвалов, полуподвалов, мезонинов, мансард)

Наименование и назначение отдельных частей строения	Заглубление спланированной поверхности земли до пола подвала	Описание элементов					
		стены	перекрытия	полы	внутренняя отделка	крыша	дополнительные устройства
1	2	3	4	5	6	7	8

Техническое описание нежилых пристроек к основному строению

Наименование конструктивных элементов		Техническое описание конструктивных элементов
1		2
Фундамент		
Стены и перегородки		
Крыша		
Полы		
Перекрытия		
Проемы	окна	
	двери	
Отделочные работы	внутренние	
	наружные	
Разные работы		
Итого:		
Фундамент		
Стены и перегородки		
Крыша		
Полы		
Перекрытия		
Проемы	окна	
	двери	
Отделочные работы	внутренние	
	наружные	
Разные работы		
Итого:		

Исчисление площадей и объемов основной и отдельных частей строения
(подвалов, полуподвалов, мезонинов, мансард, крыш, пристроек и т.п.)

Наименование частей строения и пристроек	Формула для подсчета площадей по наружному обмеру	Площадь (м 2)	Высота (м)	Объем (м 3)	Наименование частей строения и пристроек	Формула для подсчета площадей по наружному обмеру	Площадь (м 2)	Высота (м)	Объем (м 3)
1	2	3	4	5	6	7	8	9	10

Заказчик
Балахметов Егенбай Еслямович

ФИО, (при его наличии) подпись руководителя,

МП (при наличии)

Авторский надзор
Жарасбаева Актоты Багдатовна

ФИО, (при его наличии) подпись эксперта,

МП (при наличии)

Овощехранилище №3

г. Караганда, район имени Казыбек-Би, 134 учетный квартал

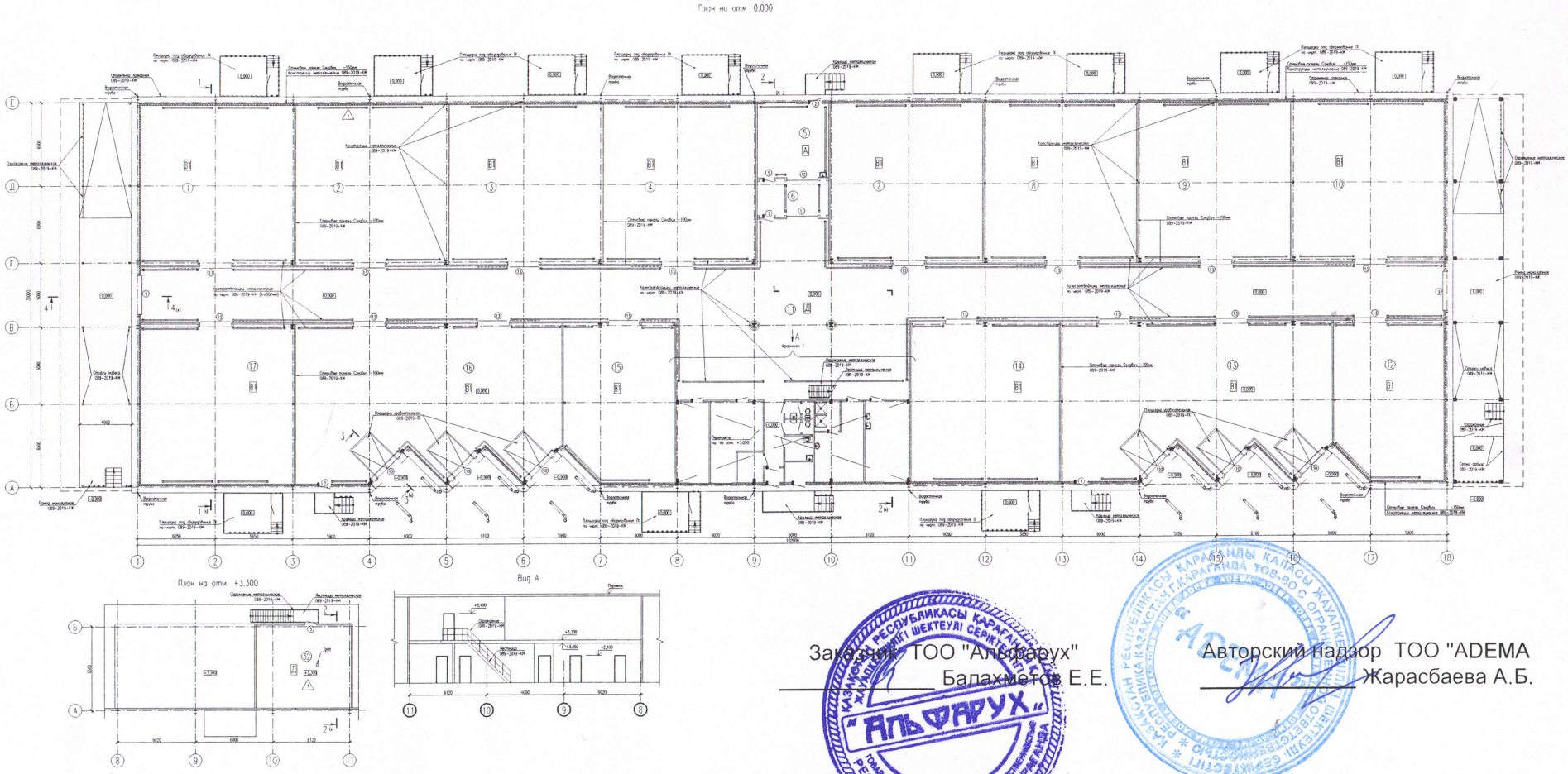

Заказчик ТОО "Альфарух"

_____ Балахметов Е.Е.

Авторский надзор ТОО "ADEMA

_____ Жарасбаева А.Б.

Овощехранилище №3

г. Караганда, район имени Казыбек-Би, 134 учетный квартал

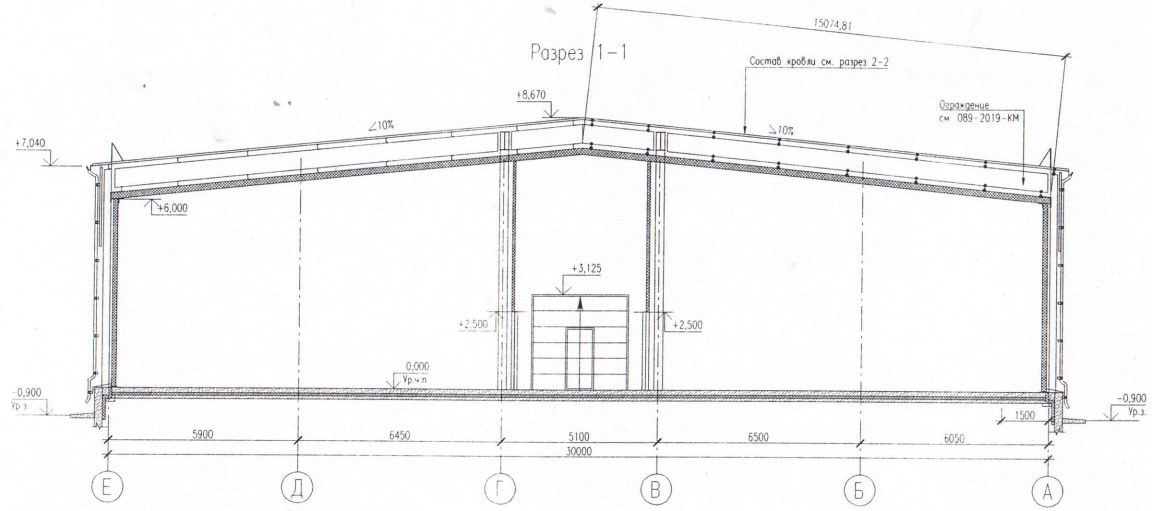

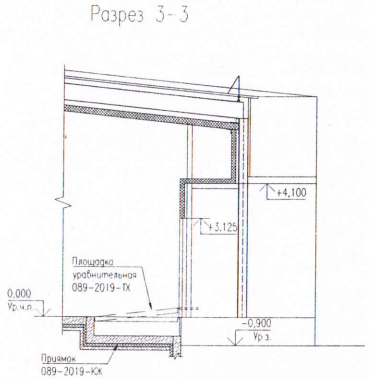

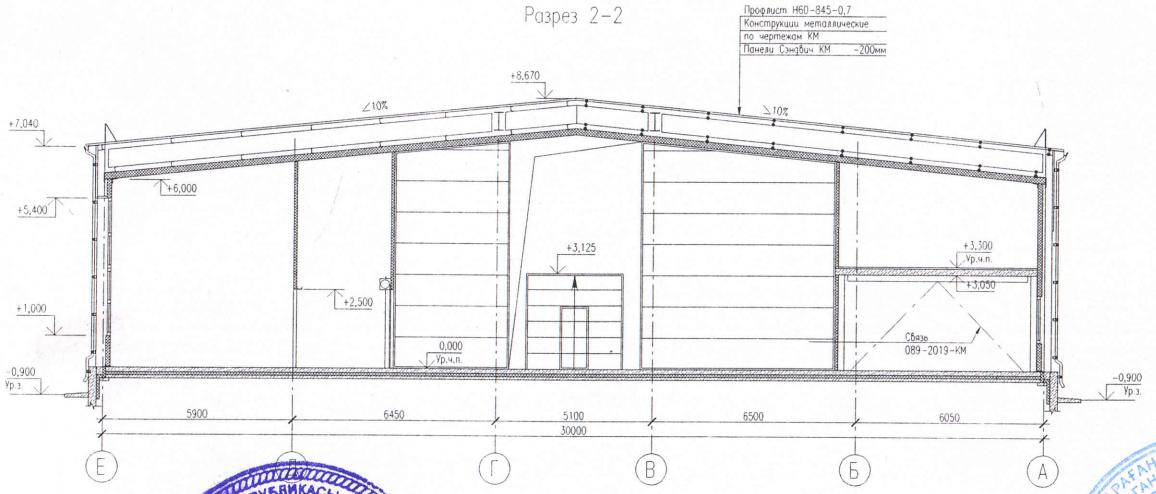

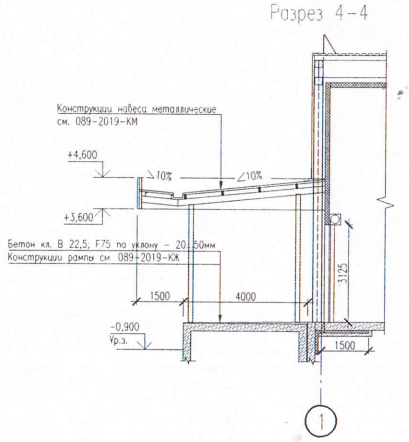

Заказчик ТОО "Альфарух"

_____ Балахметов Е.Е.

Авторский надзор ТОО "ADEMA

_____ Жарасбаева А.Б.

Выкопировка "Овощехранилище №3"

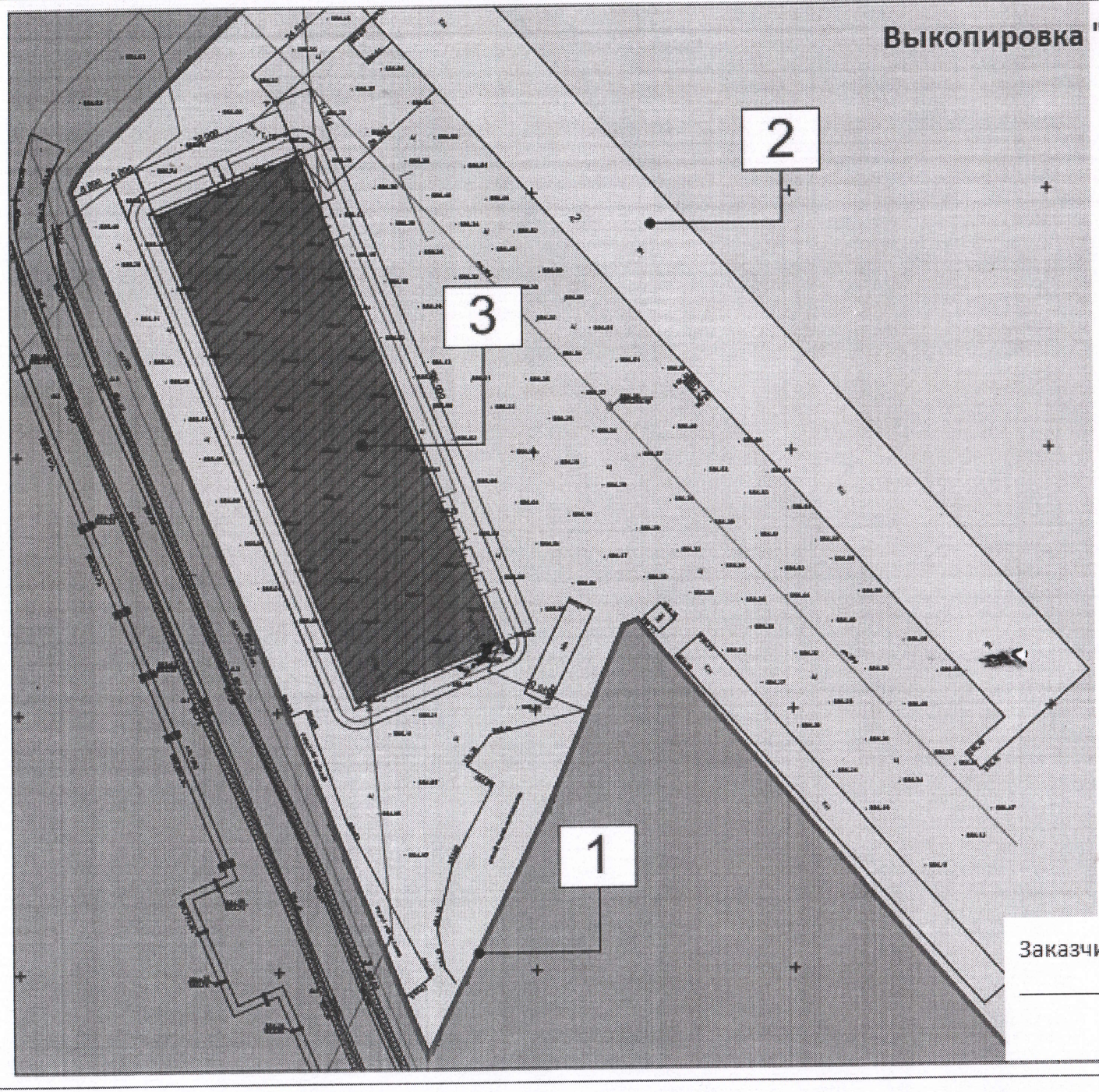

Авторский надзор
ТОО "ADEMA"

Заказчик ТОО "Альфарух"