«Түркістан облысы, Мақтаарал ауданы, Жаңажол ауылдық округі
Нұрлыжол елді мекеніндегі газ өткізгішінің құрылысы**»**
жұмыс жобасы бойынша

24.07.2022 ж. № KAZE-0141/22

ҚОРЫТЫНДЫ

ТАПСЫРЫСШЫ:
" Мақтаарал ауданының тұрғын үй-коммуналдық шаруашылық,
жолаушылар көлігі, автомобиль жолдары және тұрғын
үйинспекциясы бөлімі " мемлекеттік мекемесі

БАС ЖОБАЛАУШЫ:
«МПК-ПРОЕКТ» ЖШС

Қосалқы жобалаушы:
«МПК-Group» ЖШС

Шымкент қаласы

АЛҒЫ СӨЗ

«Түркістан облысы, Мақтаарал ауданы, Жаңажол ауылдық округі, Нұрлыжол елді мекеніндегі газ өткізгішінің құрылысы» жұмыс жобасы үшін дайындалған осы сараптау қорытындысы **«Kaz Expertise» ЖШС**-мен берілді.

«Kaz Expertise» ЖШС-нің рұқсатынсыз осы сараптамалық қорытындыны толық немесе ішінара қайта шығаруға, көбейтуге және таратуға жол берілмейді.

З А К Л Ю Ч Е Н И Е

№ KAZE-0141/22 от 24.07.2022 г.

по рабочему проекту
«Строительство сетей газоснабжения в населенном пункте Нурлыжол сельского округа Жанажол Мактааральского района Туркестанской области**»**

ЗАКАЗЧИК:
Государственное учреждение «Отдел жилищно-коммунального хозяйства, пассажирского транспорта, автомобильных дорог и жилищной инспекции Мактааральского района»

ГЕНПРОЕКТИРОВЩИК:
ТОО «МПК-ПРОЕКТ»

Субпроектировщик:
ТОО «МПК-Group».

г.Шымкент

ПРЕДИСЛОВИЕ

Данное экспертное заключение по рабочему проекту **«Строительство сетей газоснабжения в населенном пункте Нурлыжол, сельского округа Жанажол, Мактааральского района, Туркестанской области»** выдано **ТОО «Kaz Expertise».**

Данное экспертное заключение не может быть полностью или частично воспроизведено, тиражировано и распространено без разрешения **ТОО «Kaz Expertise».**

1.НАИМЕНОВАНИЕ рабочий проект **«Строительство сетей газоснабжения в населенном пункте Нурлыжол, сельского округа Жанажол, Мактааральского района, Туркестанской области».**

Настоящее заключение выполнено согласно меморандуму от 27.04.2022 года на экспертизу рабочего проекта между ТОО «Kaz Expertise», ТОО "МПК-ПРОЕКТ" и Государственное учреждение «Отдел жилищно-коммунального хозяйства, пассажирского транспорта, автомобильных дорог и жилищной инспекции Мактааральского района».

2. ЗАКАЗЧИК: Государственное учреждение «Отдел жилищно-коммунального хозяйства, пассажирского транспорта, автомобильных дорог и жилищной инспекции Мактааральского района».

3. ГЕНЕРАЛЬНЫЙ ПРОЕКТИРОВЩИК: ТОО «МПК-ПРОЕКТ». Государственная лицензия №19020272 от 07.10.2019 года, выданная Управлением государственного архитектурно-строительного контроля Туркестанской области. Категория - I.

Субпроектировщик: ТОО «МПК-Group». Государственная лицензия №18014240 от 23.07.2018 года, выданная Управлением государственного архитектурно-строительного контроля Южно-Казахстанской области. Категория - II.

4. ИСТОЧНИК ФИНАНСИРОВАНИЯ: Государственные инвестиции.

5. ОСНОВНЫЕ ИСХОДНЫЕ ДАННЫЕ

5.1 Основание для разработки:

- задание на проектирование. утвержденное Отделом жилищно-коммунального хозяйства, пассажирского транспорта, автомобильных дорог и жилищной инспекции Мактааральского района от 28.02.2022 года;
- АПЗ № KZ07VUA00209861 от 14.04.2020 года, выданное Отдел архитектуры, градостроительства и строительства Мактааральского района;
- постановление маслихата Мактааральского района №16-84-VII от 24.12.2021 года о разрешении на проектирование и строительства инженерной инфраструктуры в н/п Нурлыжол, с/о Жанажол Мактааральского района района;
- письмо №68/1 от 11.05.2022 года ГУ «Отдел жилищно-коммунального хозяйства, пассажирского транспорта, автомобильных дорог и жилищной инспекции Мактааралького района» о том, что начало строительно-монтажных работ и финансирование объекта предусмотрено из городского бюджета в октябре 2022 года;
- письмо №68/3 от 11.05.2022 года ГУ «Отдел жилищно-коммунального хозяйства, пассажирского транспорта, автомобильных дорог и жилищной инспекции Мактааралького района» о вывозе строительного мусора и лишнего грунта;
- письмо №68/2 от 11.05.2022 года ГУ «Отдел жилищно-коммунального хозяйства, пассажирского транспорта, автомобильных дорог и жилищной инспекции Мактааралького района» о согласовании технико-экономических показателей проекта с заказчиком;
- письмо №120 от 07.04.2022 года ГУ «Отдел жилищно-коммунального хозяйства, пассажирского транспорта, автомобильных дорог и жилищной инспекции Мактааралького района» о том, что снос зеленых насаждений объекта отсутствуют.
- письмо №204 от 12.04.2022 года Аппарата акима сельского округа Жанажол, Мактааралького района о количестве домов и населения в н/п Нурлыжол;

- письмо №110 от 10.06.2022 года ГУ «Отдел жилищно-коммунального хозяйства, пассажирского транспорта, автомобильных дорог и жилищной инспекции Мактааральского района» о том, что гос. акт на землю под ГРПШ-13-2ВУ1 и на сеть будет получено до начало строительно-монтажных работ;
- письмо №112 от 10.06.2022 года ГУ «Отдел жилищно-коммунального хозяйства, пассажирского транспорта, автомобильных дорог и жилищной инспекции Мактааральского района» о том, что точка подключения согласовано;
- письмо №29-12-13/1678 от 15.06.2022 года ГУ «Управление энергетики и жилищно-коммунального хозяйства Туркестанской области» о том, что проект на соответствие промышленной безопасности согласовано;
- письмо №111 от 10.06.2022 года ГУ «Отдел жилищно-коммунального хозяйства, пассажирского транспорта, автомобильных дорог и жилищной инспекции Мактааральского района» о том, что заключение экологической экспертизы будет получено до начало строительно-монтажных работ;
- топографическая съёмка объекта в М1:1000 выполненный ТОО «МПК-Проект» в 2022г;
- отчет об инженерно-геологических условиях объекта выполнены ТОО «А-Геоинжиниринг» в апреле 2022 г по заказу ТОО «МПК-ПРОЕКТ»;
- технических условий №2511 от 25.12.2021 года, выданные АО "КазТрансГаз Аймак" ШПФ.

5.2 Согласования и заключения заинтересованных организаций

Проект согласован в установленном порядке с заинтересованными организациями, согласно СН РК 1.02-03-2011 «Порядок разработки, согласования, утверждения и состав проектной документации на строительство»:

Ситуационная схема (топографическая съемка) строительство системы газоснабжения в н/п Нурлыжол согласована с Отделом жилищно-коммунального хозяйства, пассажирского транспорта, автомобильных дорог и жилищной инспекции Мактааралького района в 2022 году.

5.3 Перечень документации, представленной на экспертизу

Том I. Общая пояснительная записка.
Том I. Альбом 1. Генеральный план.
Том I. Альбом 2. Газоснабжение.
Том II. Сметная документация.
Том III. Проект организация строительства.
Том IV. Паспорт проекта.
Том V. Балластировка и закрепление газопровода.
Брошюра. ОВОС. Оценка воздействия на окружающую среду.
Брошюра. Технический отчет по топографо-геодезическим работам.

5.4 Цель и назначение объекта строительства

Целью реализации проекта является обеспечение природным газом н/п Нурлыжол, с/о Ж.Нурлыбаев, Мактааралького района.

6. ОСНОВНЫЕ ДАННЫЕ ОБЪЕКТА И ПРИНЯТЫЕ ПРОЕКТНЫЕ РЕШЕНИЯ

6.1 Место размещения объекта и характеристика участка строительства

Трасса инженерной инфраструктуры проектируется в н/п Нурлыжол, Мактааральского района,Туркестанской области.

Ситуационная схема расположения участка планируемых работ.

Природно-климатические условия района

Климатическая справка принята в соответствии с СП РК 2.04-01-2017 Строительная климатология» с изменениями от 01.04.2019 г. и НТП 01-01-3.1 (4.1)-2017 «Нагрузки и воздействия».

Пункт Шымкент.

Климатический подрайон IV-Г

Температура воздуха °С:

абсолютно максимальная - (+44,2).

абсолютно минимальная - (-30,3).

Средняя максимальная температура воздуха наиболее теплого месяца, °С +33,5:

Температура воздуха наиболее холодных (обеспеченностью 0,92):

суток - обеспеченностью 0,98 °С(-25,2),

а обеспеченностью 0,92 - 92 °С(-16,9),

пятидневки - обеспеченностью 0,98 °С(-17,8), а

обеспеченностью 0,92 °С(-14,3),

периода -°С- (-4,5)

Средняя суточная амплитуда температуры воздуха наиболее холодного месяца, °С 9,7.

Средняя суточная амплитуда температура воздуха наиболее теплого месяца, ºС 14,3.

Продолжительность, сут./Средняя суточная температура воздуха, °С,

периода со средней суточной температурой воздуха:

≤0ºС - 48/-0,4.

≤8°С – 136/2,1.
≤ 10°С – 155/3,1.
Средняя годовая температура воздуха,°С 12,6.
Количество осадков за ноябрь-март-377мм.
Количество осадков за апрель-октябрь-210мм.
Преобладающее направление ветра за декабрь- февраль-В (восточное).
Максимальная из средних скоростей ветра по румбам за январь – 6,0 м/сек.
Преобладающее направление ветра за июнь- август-В (восточное).
Минимальная из средних скоростей ветра по румбам за июль - 1,3 м/сек.
Нормативная глубина промерзания, м: для суглинков и глин-0,66;
Для супесей и песков-0,77.
Глубина проникновения °С в грунт.м: для суглинков и глин-0,77;
Для супесей и песков-0,85.
Высота снежного покрова средняя из наибольших декадных на зиму - 22,4 см,
максимально из наибольших декадных 62,0 см,
максимальная суточная за зиму на последний день декады 59,0 см ,
продолжительность залегания устойчивого снежного покрова 66,0 дней.
Среднее число дней с пыльной бурей 3,9 дней,
метелью 3,0 дня,
грозой - 12 дней.
Нормативное значение ветрового давления кПа- 0,25
Нормативное значение снегового покрова, см-62.
Согласно НТП РК 01-01-3.1 (4.1)-2017:
Район по весу снегового покрова – I (Снеговая нагрузка на грунт-0,8 кПа)
Район по давлению ветра – III (Давление ветра-0,56 кПа)

Сейсмичность участка работ.
Согласно СП РК 2.03-30-2017 таб.6,1, 6,2 и 7,7; приложение Б и Е (г. Жетысай).

Таблица 1

Сейсмическая опасность				Типы грунтовых условий по сейсмически м свойствам	Значения расчётных горизонтальных ускорений ag(е долях g) на площадках строительства с типами грунтовых условий	Значения расчётных вертикальных ускорений agv(В долях g) на площадках строительства с типами грунтовых условий
В баллах по картам		В ускорениях (в долях g) по картам				
ОС3-2 475	ОС3-2 2475	ОС3 -1 475 (agR(475))	ОС3 -1 2475 (agR(2475))			
7	8	0,11	0,21	III	0,207	0,1656

Примечание: Согласно таблицы 6.2 СП РК 2.03-30-2017, уточненная сейсмическая опасность площадки строительства при III типе грунтовых условий по сейсмическим

свойствам в баллах по картам ОСЗ-2475 равна к 7-ми баллам, а по картам ОСЗ-22475 равна- 8-ми баллам. Расчетное значение горизонтального ускорения равно 0,207 д.е., вертикальное 0,1656 д.е.

Инженерно-геологические условия площадки строительства

Геоморфология и рельеф

В геоморфологическом отношении рассматриваемая трасса относятся к равнинной поверхности II террасы и пойме р. Сырдарья. Возраст террасы- верхнечетвертичный, а поймы- современный Рельеф трассы села Нурлыжол- относительно ровная слабоволнистая, изрезана оросительной и дренажной сетью.

Высотные отметки поверхности земли рассматривай трассы изменяются в пределах от 265,22 до 266,67 м и имеет общий уклон с юга на север.

На рассматриваемой территории естественные водотоки отсутствуют.

Ближайшей единственной водной артерией на массиве является река Сырдарья. Русло ее проходит в рыхлых песчано-глинистых отложениях. Берега обрывистые высотой до 3,0 м. Ширина ее изменяется от 250 до 400 м, средняя глубина 3 - 4 м. Скорость течения в межень 0,7 - 1,0 в половодье до 1,7 м/сек.

Замерзает река в декабре, вскрывается в феврале - марте. При образовании заторов в период ледостава и заторов в период ледохода происходят резкие колебания уровня воды в реке. Величина подъема составляет в среднем 2,8 м. При таких подъемах происходит затопление пониженных участков прибрежной полосы, при этом озера и старицы заполняются водой. К концу лета часть из них пересыхает.

Минерализация воды в реке в вегетационный период 1,5 - 1,7 г/л и межвегетационный период 1,1-1,3 г/л.

Амплитуда колебания уровня воды в реке достигает 2-3 м, при образовании зимних заторов до 3-4 м. При таких подъемах происходит затопление пониженных участков.

Вся территория района работ покрыта мелкой ирригационной сетью глубиной 1,1-2,2м.

Подземные воды.

Подземные воды, в пределах изучаемой площадки, пройденными разведочными скважинами, глубиной по 3,0 в период изыскания (март 2022 года) были вскрыты на глубине 0,6-2,1 метров с поверхности земли в зависимости от рельефа.

Положение уровня подземных вод зависит от режима работы ирригационных сетей и периода поливов и промывки хлопковых полей и близко расположенных огородов.

Высокое положение уровня подземных вод приурочено к периоду заполнения каналов, периодом полива и промывки полей, ориентировочно, март-июнь, декабрь-январь. Низкое положение уровня подземных вод, ориентировочно: сентябрь-ноябрь. Амплитуда колебания уровня подземных вод, ориентировочно, 1,0-1,5 м.

Период изыскания соответствует высокому положению подземных вод.

По величине минерализаций грунтовые воды- слабосолоноватые, общая минерализация 1,70 г/л (Приложение 2), по химическому составу сульфатно-гидрокарбонатные, по катионному составу: магниевые.

Проектируемая трасса расположена в зоне слабой дренированности с необеспеченным подземным оттоком.

По нормативному содержанию ионов SO--4-=710,4 мг/дм3 при содержании НСО3 - свыше 3,0 до 6,0 мг-экв/л, подземные воды на бетон марки W4 по водонепроницаемости

на портландцементе по ГОСТ 10178-85 - сильноагрессивные, на портландцементе по ГОСТ 10178-85 с содержанием в клинкере C3S-не более 65% C3A-не более7%, C3A +C4AF-не более 22% и шлакопортландцементе - неагрессивные (Приложение 2).

По содержанию ионов Cl- = 163,3 мг/дм3 подземные воды к арматуре железобетонных конструкций – при постоянном погружении и при периодическом смачивании – неагрессивные (Приложение 2).

Литологическое строение

В литологическом отношении трасса сложена суглинком, вскрытой мощностью более 3,0 метров.

Суглинки по цвету серые, светло-коричневые. Из включений, почти повсеместно встречается гипс в виде вкраплений, гнезд тонких прожилков. По данным определения гранулометрического состава суглинки содержат песчаных частиц от 18 до 30%, пылеватых от 48 до 60% и глинистых от 14 до 21%.

На поверхности земли распространен насыпной грунт, состоящий из суглинков и гравия, средней мощностью 0,3 -0,4 м.

Физико-механические свойства грунтов

По номенклатурному виду и просадочным свойствам грунтов в пределах изучаемой трассы выделен один инженерно-геологический элемент (ИГЭ):

ИГЭ – суглинок, коричневого цвета, легкий, от твердой до текучей консистенции, пористый, непросадочный, вскрытой мощностью 3,0 и более метров.

Грунты инженерно- геологических элементов характеризуются следующими показателями физико- механических свойств:

Таблица 2

Наименование показателей, ед. измерения	Нормативные значения
	ИГЭ
1	2
Плотность твердых частиц, г/см³	2,70
Плотность, г/см³.	1,79
Плотность в сухом состоянии, г/см³	1,59
Влажность природная, %	16,0-30,0
Степень влажности.	0,62-1,16
Пористость,%	41,10
Коэффициент пористости.	0,70
Влажность на границе текучести, %	29,6
Влажность на границе раскатывания, %	21,8
Показатель текучести	<0-1,05
Число пластичности, %	7,8
Коэффициент фильтрации, м/сут.	0,22

Расчетные значения плотности (ρ) и удельного веса (γ) суглинка при водонасыщенном состояний приведены ниже:

Таблица 3

Состояние грунта	Наименование характеристики	Расчетные значения	
		α = 0,85	α = 0,95
При природной плотности в	ρ, г/м³	1,79	1,79

водонасыщенном состоянии.			
	γ , кН/м³	19,0	19,0

Деформационные свойства грунтов

Нормативные значения модулей приведены в нижеследующей таблице:

Таблица 4

Состояние грунтов	Нормативные значения
При водонасыщенном состоянии, Esat, МПа	4,0
При природной влажности и плотности, Епр., МПа	6,0

Прочностные свойства грунтов.

Грунты характеризуются следующими нормативными и расчетными значениями прочности характеристик:

Таблица 5

Состояние грунта	Обозначение характеристик	Нормативные значения	Расчетные значения	
			α=0,85	α=0,95
Водонасыщенный при природной плотности	φ, градус С, кПа	22 4	22 4	21 5

По показателям физических свойств суглинок от твердой до текучей консистенции, непросадочный.

Суглинки ниже уровня подземных вод обладают «плывунными» свойствами.

Засоленность и агрессивность грунтов

По результатам химического анализа «водной вытяжки» грунтов, до глубины 3,0 м, по содержанию легко и среднерастворимых солей, согласно ГОСТ 25100, грунты трассы-не, слабо-, среднезасоленные. Величина сухого остатка колеблется в пределах 0,130-1,210 % (Приложение 3).

По нормативному содержанию сульфатов в пересчете на ионы SO42- - грунты трассы на бетон марки W4 по водонепроницаемости на портландцементе по ГОСТ 10178-85 –сильноагрессивная, на портландцемент по ГОСТ 10178 с содержанием в клинкере C3S-не более 65% C3A-не более7%, C3A +C4AF-не более 22% и шлакопортландцемент – неагрессивные. Нормативное содержание SO42- = 2561,3 мг/кг (Приложение 3).

По нормативному содержанию хлоридов в пересчете на ионы грунты трассы к арматуре железобетонных конструкций– слабоагрессивные. Нормативное содержание $C1^{-}$ =498,8 мг/кг (Приложение 3).

Группа грунтов по трудности разработки

Строительные группы грунтов по трудности разработки вручную и одноковшовым экскаватором, согласно Таблица 1, Разд.1., ЭСН РК 8.04-01-2015, приведены в нижеследующей таблице.

Таблица 6

Наименование грунтов	Категория грунта по трудности разработки		Номер пункта
	вручную	одноковшовым экскаватором	
Насыпной грунт	3	3	26г
Суглинок	2	2	35в

6.2. Проектные решения
6.2.1 Генеральный план

Ситуационная схема

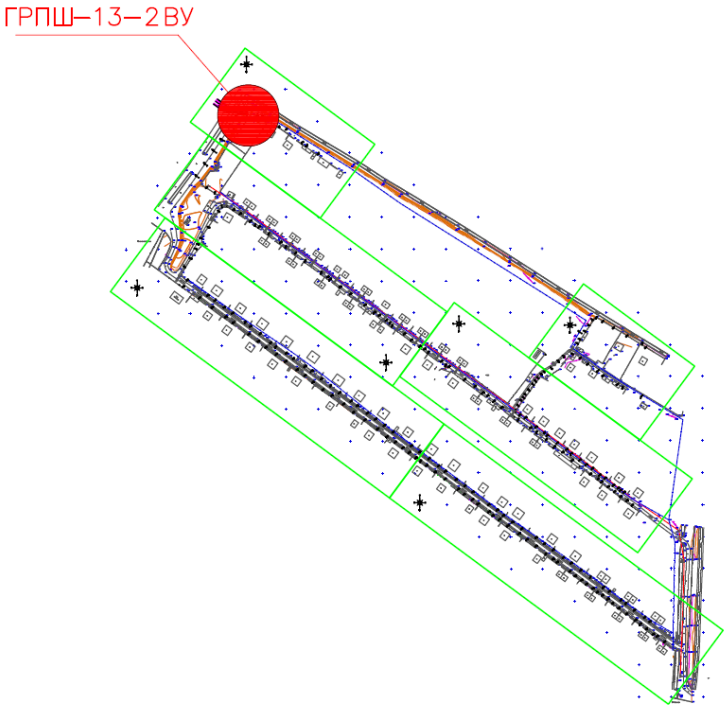

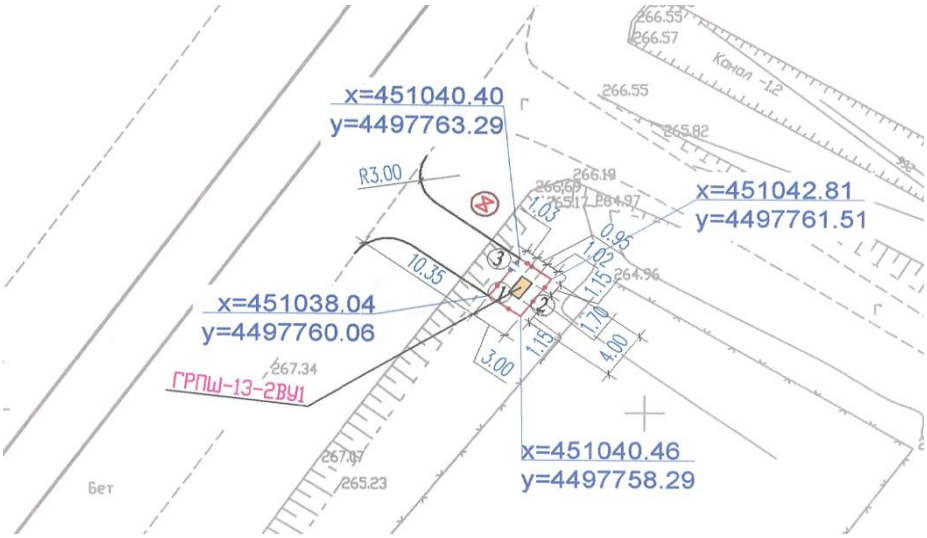

Общие сведения.

Данный генеральный план разработан для ГРПШ-13-2ВУ1 на основании:

-Топографическая съемка, выполненная в 2022 году;

Участок строительства ГРПШ-13-2ВУ1 расположен в н/п Нурлыжол с/о Жанажол Мактааральского района, Туркестанской области. Отведенный участок находится на свободной территории. Территория ранее не использовалась. Участок свободен от инженерных сетей и зеленых насаждений.

Генплан разработан в соответствии со СП РК3.01-101-2013 "Градостроительство. Планировка и застройка городских и сельских населенных пунктов." Проектом предусмотрена установка ГРПШ, металлической ограды из сетки, натянутой на стержни по металлическим столбам с калиткой и перед входом на территорию участка предусмотрены запрещающие знаки. К площадке предусмотрен свободный подъезд машин с разворотной площадкой. Границы участка выносятся в натуру районный архитектурой согласно акту на землю.

Вертикальная планировка.

Рельеф участков спокойный. Перепад высотных отметок не значительный. Вертикальная планировка решена с учетом существующих улиц и застройки территории, а также сложившегося рельефа местности. Отвод сточных и ливневых вод решен от сооружений по покрытию на рельеф.

Благоустройство территории.

На площадках предусмотрены: - подъездные пути из песчано-гравийной смеси:

Песчано-гравийная смесь толщ.20 см по СТРК1549-2006

Технико-экономические показатели.

Таблица 7

№ п/п	Наименование	Ед. изм.	Кол-во	% к общей площади
I	Площадь отведенного участка в т.ч.	м2	12.00	100%
	Площадь застройки	м2	1.63	14%
	Площадь покрытия	м2	10.37	86%

II	Площадь покрытия вне участка	м2	46.85	

6.2.2 Технологические решение.

Газоснабжение.

Рабочий проект "Строительство газопровода в н/п Нурлыжол, с/о Ж.Нурлыбаев Мактааральского района Туркестанской области" разработан на основании следующих документов:

- задание на проектирование, утвержденное Отделом жилищно-коммунального хозяйства, пассажирского транспорта, автомобильных дорог и жилищной инспекции Мактааральского района от 28.02.2021 года;
- АПЗ № KZ07VUA00209861 от 14.04.2020 года, выданное Отдел архитектуры и градостроительства Мактааральского района;
- постановление маслихата Мактааральского района №16-84-VII от 24.12.2021 года о разрешении на проектирование и строительства инженерной инфраструктуры в н/п Нурлыжол, с/о Жанажол Мактааральского района района;
- технических условий №2511 от 25.11.2021 года, выданные АО "КазТрансГаз Аймак" ШПФ.
-Топографическая съемка в М 1:1000, М 1:500 ТОО «МПК-ПРОЕКТ» выполнен в 2022г.
- «Отчет об инженерно-геологических условиях» выполнен в апреле 2022 г. ТОО «А-Геоинжиниринг».

Проектом предусматривается:

- Прокладка газопровода среднего давления от точки врезки до индивидуальных ГРПШ в подземном и в надземном исполнении из полиэтиленовых и из стальных труб.

Газопровод среднего давления запроектирован из полиэтиленовых труб ПЭ100 SDR11 СТ РК ГОСТ 50538-2011 и из стальных труб по ГОСТ 10704-91.

Таблица 8

	Протяженность газопровода среднего давления из полиэтиленовых труб ПЭ100 SDR11	Протяженность газопровода среднего давления из стальных электросварных труб по ГОСТ 10704-91
н/п Нурлыжол	ø63х5,8мм--1256,0 п.м. ø90х8.2мм--759,0 п.м.	ø89х4--2,0 ø57х3,0--2109,0
Итого:	2015,0 п.м.	2111,0п.м.

Ситуационная схема газоснабжения внутриквартальных газовых сетей

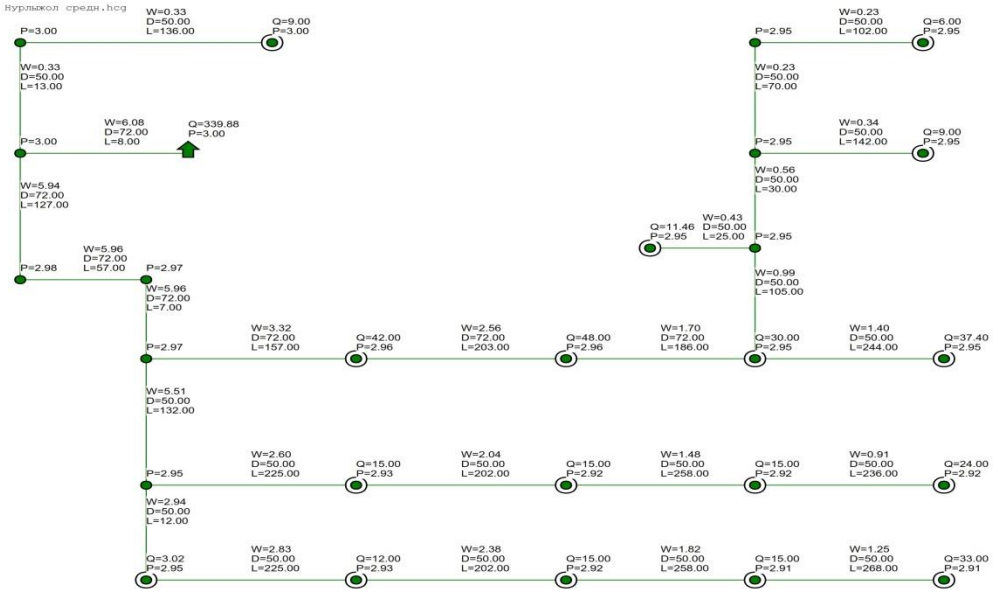

Таблица 9

Технико-экономические показатели (в соответствующих единицах измерений) Графические материалы основных сооружений
Производительность (пропускная способность) – 339,88 м3/час; – 853559,64 м3/год; Общая площадь выделенной территории. Протяженность трассы (трубопроводов): Общая протяженность газопровода среднего давления 0,005-0,3 МПа из труб стальных электросварных по ГОСТ 10704-91 – 2.111 км Общая протяженность газопровода среднего давления 0,005-0,3 МПа из полиэтиленовых труб ПЭ 100 SDR 11 – 2.015 км Диаметры труб – Ø63х5.8, Ø90х8.2мм для газопровода из полиэтиленовых труб; Ø57х3.0, Ø89х3,5 для газопровода из стальных электросварных труб.

Мощность предприятия

Максимально часовая и годовая потребность (расчетный расход) газового топлива м3/час и м3/год

Таблица 10

№ п/п	Потребители	Часовой расход газа м3/час	Годовой расход газа м3/год
1.	н/п Нурлыжол	339,88	853559,64

Нормы расхода газа, годовые и максимально-часовые расходы газа.

Для определения расхода газопотребления населением, коммунально-бытовым, промышленным объектам газопроводных сетей выполнен расчет согласно требованиям и рекомендациям следующих нормативных документов:

- СНРК 4.03-01-2011 «Газораспределительные системы»;
- СП РК 42-101-2003 «Общие положения по проектированию и строительству газораспределительных систем из металических и полиэтиленовых труб»;
- СН РК 4.02-04-2013 «Тепловые сети»;
- СН РК 3.01-01-2013 «Градостроительство. Планировка и застройка городских и сельских населенных пунктов»;
- СН РК 2.04-21-2004 «Энергопотребление и теплозащита гражданских зданий»;
- Правила расчета и утверждения норм потребления товарного и сжиженного газа, утвержденные постановлением Правительства Республики Казахстан от 9 июля 2012 г. №927;

СП РК 2.04-01-2017 «Строительная климатология»;

СП РК 3.02-01-2018 «Жилые здания»;

Расход газа на приготовление пищи, горячей воды (на бытовые нужды) в наличии в квартире газовой плиты и газового водонагревателя (при отсутствии централизованного горячего водоснабжения) определена согласно СП РК 4.03-101-2013 «Газораспределительные системы» п.4.2.3. Приложение А, таблица А1.

Таблица 11

Наименования	Кол. домов	Кол. населении
н/п Нурлыжол	108	976

Определение расхода газа для жилых частных домов.

$$Q_{год}^{приг.пищи} = \frac{Q_1 x N x Y}{Q_н^р} = \frac{(2400x10^3)x976x1,0}{7600} = 308210,52 м^3 / год$$

Где:

Qгодприг.пищи – Годовой расход газа, нм3/год;

Q1 – Годовая норма расхода теплоты на приготовление пищи и горячей воды, на 1 жителя, ккал/год;

N –Численность населения;

Y – охват газоснабжением - 100%;

Qнр – низшая теплота сгорания природного газа, ккал/нм3;

Максимальный часовой расход газа на приготовление пищи и горячей воды:

Qчасприг.пищи = Kmaxчас x Qгодприг.пищи =1/1800 x 308 210,52 = 171,23 нм3/час.

Где:

Kmaxчас – Коэффициент часового максимума (коэффициент перехода от годового расхода к максимальному часовому расходу газа).

Приняты согласно СП РК 4.03-101-2013 табл.2.

Qгодприг.пищи – Годовой расход газа, нм3/год;

Максимальный часовой расход газа на 1 дом:

Qчас.1дом= 171,23 /108=1,6 м3/час

Максимальный часовой расход газа на отопление жилых домов определяется по формуле согласно Пособие к МСН 4.02-02-2004 «Тепловые сети» по п 4.4.3.

Максимальный часовой расход газа на отопление жилых домов определяется по формуле:

$$Q_{\max}^{отоп} = \frac{axVxq_0x(t_{вн} - t_{н.о.})x(1 + K_{и.р.})}{\eta x Q н.р}$$

Максимальный часовой расход газа на отопление на 1 дом

$$Qmaxотоп = \frac{1,28 \text{ x } 240 \text{ x } 0,78 \text{ x}(20 - (-14,3)) \text{ x } (1,0 + 0,06)}{0,8 \text{ x } 7600} = 1,4 \text{ м3/час};$$

Где:

а – поправочный коэффициент, учитывающий изменение удельной отопительной характеристики здания в зависимости от температуры наружного воздуха; (Пособие к МСН 4.02-02-2004 «Тепловые сети» таблица 4.3.)

q0 – удельная отопительная характеристика здания принята (ккал/м3*ч*град); Принимается по табл. 4.4. – 4.6. (Пособие к МСН 4.02-02-2004 «Тепловые сети»)

tвн – усредненная расчетная температура внутреннего воздуха отапливаемых зданий, принята 20 град; см. табл.4.1. и табл.4.2. ГОСТ30494-2011 "Здания жилые и общественные. Параметры микроклимата в помещениях".

tн.о – расчетная температура наружного воздуха для проектирования систем отопления, град, принята по СП РК 2.04-01-2017 «Строительная климотология».

V – объем здания по наружному обмеру, расчитываемый как произведение отапливаемой площади на высоту здания (этажа), принимаемую 3м;

Ƞ - коэффициент полезного действия, принимается (Ƞ=0,80);

Qнр – низшая теплота сгорания природного газа, равная 8000 ккал/нм3;

Ки.р. – расчетный коэффициент инфильтрации, обусловленный тепловым и ветровым напором.

$$Ки.р. = 10\text{-}2\sqrt{2q \text{ x } L \text{ x}(1 - \frac{273+t_0}{273+t_i}) + W_0^2} =$$

$$= 10\text{-}2\sqrt{2 \text{ x } 9,8 \text{ x } 3,0 \ (1 - \frac{273+(-14,3)}{273+20}) + 6,0^2} =$$

$$= 0.01x\sqrt{58,8 \text{ x } 0,117 + 36} = 0,01 \text{ x } \sqrt{42,8796} = 0,01 \text{ x } 6,548 = 0,06548 = 0,06$$

Где:

q - ускорение свободного падения, м/с2;

L -Свободная высота здания, м;

W0- максимальная из средних скоростей ветра по румбам в январе, м/с,

(СП РК 2.04-01-2017 «Строительная климотология» табл.3,1)

Часовой расход газа на приготовление пищи и горячей воды, на отопление составляет на 1 дом.

ΣQчас на 1 дом = Q час приг.пищи + Q час отоп =(1,6+1,4)=3,0 м3/час

Часовой расход газа на 108 домов

Qчас =108 х 3,0=324,0 м3/час

Макимальный годовой расход газа:

Qmax.год. отоп = Qmax.час. отоп х nкол.отоп.дней х 24кол.часов в сутки х 108 кол.домов

Qmax.год. отоп = 1,4 х 136 х 24 х 108 = 493 516,8 м3/год

Определение расхода газа для коммунально-бытовые объекты:

1.Определение расхода газа для коммунально-бытовые объекты, объектов соцкультбыта, производственных объектов на отопление определяется по формуле:

Qo=(qo*Vнар*a*(tвн.-tн.о.)*1.1)/QP H*ŋ;

2. Максимальный часовой расход на вентиляцию определяется по формуле:

Qв.=(qв*Vнар*a*(tвн.-tн.о.)*1.1)/QP H*ŋ;

Где: Qo- потребность в теплоте на отопление за планируемый период

Qв-максимальный часовой расход теплоты на вентиляцию

qo- удельная отопительная характеристика здания

qв-удельная вентиляционная характеристика здания

Vнар- наружный строительный объем здания

a – поправочный коэффициент

tвн – усредненная расчетная температура наружного внутреннего воздуха (00 С)

tн.о.- расчетная температура наружного воздуха (-24 С)

QP H- теплота сгорания газа

Ŋ- КПД малометражных котлов

1,1- Коэффициент потерь тепла

Qчас.=((qв + qo) *Vнар*a*(tвн.-tн.о.)*1.1)/QP H*ŋ;

Таблица 12

Номер в плане	Коммунально-бытовых объектов. Часовой расход газа	Расход газа м3/час.
1	Общеобразовательная школа	11,46
2	Детский сад	3,02
3	ФАП	1,4
Итого:		15,88

3.Максимальный годовой расход газа по коммунально-бытовым объектам:

Qmax.год. отоп. по к.б.о. = Qmax.час. отоп х nкол.отоп.дней х 24кол.часов в сутки

Qmax.год. отоп. по к.б.о. = 15,88х 136 х 24 = 51832,32 м3/год

Qчас =324,0 +15,88= 339,88 м3/год

∑Qгод = 308 210,52 + 493 516,8 +51832,32 = 853559,64 м3/год

Гидравлический расчет газопровода среднего давления.

Диаметры газопровода среднего давления определены гидравлическим расчетом, исходя из условий обеспечения газоснабжения потребителей в часы максимального потребления при максимально-допустимых перепадах давления.

Гидравлический расчет давления газопровода выполнен по программе.

Балластировка и закрепление газопровода

Балластировка или закрепление газопровода при подземной прокладке производится с целью обеспечения устойчивости его положения на проектных отметках в заполненной водой траншее, как в процессе строительства, так и в течение всего периода его эксплуатации, с учетом перспективного обводнения.

Закрепление трубопроводов предназначено против всплытия; для изгиба трубопроводов по заданной кривой дна траншеи; для предотвращения подъема трубопровода на криволинейных участках в вертикальной плоскости под воздействием внутреннего давления и изменения температуры.

В литологическом отношении площадка сложена суглинками и супесями. Суглинки и супеси по цвету серые, светло-коричневые и коричневые. Из включений, почти повсеместно встречается гипс в виде вкраплений, гнезд тонких прожилков. Подземные воды, в пределах изучаемой площадки, пройденными разведочными скважинами, глубиной по 3,0 в период изыскания (март 2022 года) были вскрыты на глубине 1,0 метров в пониженных участках трассы.

Высокое стояние УПВ приходится на апрель-июль, низкое - на октябрь- ноябрь месяцы. Амплитуда подъема уровня грунтовых вод зависит от объема весеннего половодья в реках, периода заполнения каналов, периодом полива и промывки полей.

Проектом предусматривается балластировка газопровода местным грунтом с использованием нетканых синтетических материалов НСМ предусматривается геотекстиль. (Возможно применение других НСМ, которые соответствуют Техническим требованиям к нетканым синтетическим материалам для применения в конструкциях балластировки подземных трубопроводов (НСМ-БК)).

Полотно используется для изготовления конструкций балластировки газопроводов. В этом случае полотно обеспечивает защиту грунта засыпки от размыва.

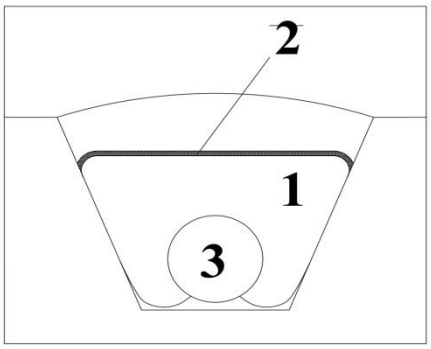

Рис 1. Способ балластировки газопроводов минеральным грунтом засыпки с использованием полотнищ из НСМ (для суглинистых грунтов и сельхозугодий).
1-грунт засыпки; 2-полотнище из НСМ; 3-газопровод.

Полотнища из нетканых синтетических материалов НСМ для балластирующих устройств сваривают или сшивают синтетическими нитками из заготовленных по необходимому размеру рулонированных нетканых синтетических материалов. Сварку полотнищ выполняют с помощью теплового нагрева краев свариваемых полос и их стыковки (прижатием).

Полотнище из НСМ укладывается в основание траншеи, над газопроводом на откосы. При балластировке газопровода грунтом, ширина НСМ должна обеспечивать замыкание его над засыпанным газопроводом, либо закрепление на берме траншеи, в зависимости от состояния грунта. Процесс балластировки газопровода грунтом с применением нетканых синтетических материалов включает: вывозку, разгрузку и раскладку полотнищ вдоль траншеи, размотку и укладку в траншеи, закрепление уложенных полотнищ из НСМ, засыпку трубопровода, окончательную засыпку, формирование земляного валика.

При этом засыпка траншеи производится одноковшовым экскаватором или траншеезасыпателем.

Применение бульдозера допускается лишь для окончательной засыпки траншеи и формирования валика.

Подземный газопровод среднего давления

Газопроводы среднего давления запроектированы из полиэтиленовых труб ПЭ 100 ГАЗ SDR11 по СТ РК ГОСТ 50538-2011 с коэффициентом запаса прочности 3,2 в подземном варианте и частично в надземном варианте из стальных электросварных труб по ГОСТ 10704-91.

Диаметры газопровода среднего давления определены гидравлическим расчетом, исходя из условий обеспечения газоснабжения потребителей в часы максимального газопотребления при максимально-допустимых перепадах давления.

Прокладка газопровода до верха трубы 1,3 м. Газопровод в траншею укладывается на песчаное основание толщиной 10см и присыпается просеянным грунтом без твердых включений на высоту 20см с послойной трамбовкой.

Обозначение трассы газопровода предусматривается путем установки опознавательных знаков, укладки сигнальной ленты без металлической полосы по всей длине трассы и изолированного медного провода сечением 2,5 мм2 с выходом концов его на поверхность под ковер контрольных пунктов.

Сигнальная лента без металлической полосы шириной не менее 0,2 м с несмываемой надписью «Осторожно ГАЗ» предусмотрена на расстоянии 0,2 м от верха присыпанного полиэтиленового газопровода.

На участках пересечений газопроводов с подземными инженерными коммуникациями сигнальная лента должна быть уложена вдоль газопровода дважды на расстояние не менее 0,2 м между собой и на 2 м в обе стороны от пересекаемого сооружения в соответствии с проектом.

Укладку полиэтиленовых труб в траншею производить:

1) при температуре окружающего воздуха выше +100С уложить газопровод свободным изгибом (змейкой) с засыпкой – в наиболее холодное время суток;

2) при температуре окружающего воздуха ниже + 100С возможна укладка прямолинейно, а засыпку газопровода производить в самое теплое время суток.

Переходы через автодороги выполнены в подземном варианте в полиэтиленовых футлярах. Для отбора проб воздуха в футляре предусматриваются контрольные трубки под ковер. Футляр газопровода должен быть герметично заделан с двух концов.

Согласно СП РК 4.03-101-2013 п.6,94 работы по укладке газопроводов рекомендуется производить при температуре наружного воздуха не ниже минус 15оС и не выше плюс 30оС.

Повороты в вертикальной и горизонтальной плоскостях полиэтиленового газопровода выполняются с помощью полиэтиленовых отводов по ТУ 6-19-359-87.

При входе и выходе из земли полиэтиленовых труб выполненный с использованием отвода с закладными элементами (ЗН) и соединений «полиэтилен-сталь» на вертикальном участке заключаются в футляр.

В футлярах выходов и входов предусмотрены не разъемные узлы соединений «полиэтилен-сталь». Футляр газопровода должен быть герметично заделан с двух концов.

Для отбора проб воздуха предусмотрены контрольные трубки под ковер.

При пересечении местных дорог газопровод заключается в полиэтиленовые футляры. На конце футляра устанавливается контрольная трубка с выводом под ковер.

Контроль качества сварных стыков полиэтиленового газопровода среднего давления согласно СН РК 4.03-01-2011 (табл. 14-100%)

Монтаж и испытание газопровода из полиэтиленовых труб вести в соответствии с требованиями СН РК 4.03-01-2011.

Надземная прокладка (среднее давление).

Надземные газопроводы среднего давления III-категорий запроектированы из стальных электросварных труб Ø89х3,5; Ø57х3,0 и Ø25х2,5 по ГОСТ 10704-91.

Крепление надземного газопровода предусмотрено на опорах Н=3,5м. При пересечениях улиц предусмотрена подземная прокладка газопровода на глубине 1,1м или надземная прокладка аркой высотой 5,0м. Компенсация температурных удлинений газопровода осуществляется за счет углов поворота и выходов газопровода из грунта.

Для отключения потребителей от газа при аварийно-восстановительных и профилактических работах на надземном газопроводе предусмотрено установка отключающих устройств- задвижки 30с41нж на высоте 1,8 м, на подземном газопроводе устанавливаются подземные полиэтиленовые шаровые краны, компаний George Fisher (или аналог) ПЭ 100 SDR 11 в безколодезной установке. Краны оснащены удлиненным штоком узла управления, размещенном в футляре с выходом под ковер. Места установки отключающих устройств должны быть защищены от несанкционированного доступа к ним посторонних лиц.

При пересечениях надземного газопровода с ЛЭП до 0,4кВ предусмотрена защитный футляр из ПЭ 80 SDR21 Ø75х3,6; а также предусмотрена защитное заземление газопровода на отдельно стоящей опоре через каждые 50м.

При пересечениях и параллельной прокладки надземного газопровода с ЛЭП 10-35кВ предусмотрена защитное ограждение от падения проводов с заземлением.

Газорегуляторные пункты шкафного типа ГРПШ-6 и ГРПШ-10

Для снижения давления газа со среднего на низкое и поддержания его на заданном уровне на границе жилых участков предусмотрена установка ГРПШ-6 с индивидуальным газовым счетчиком G-4 на 1 абонента – 46 шт и ГРПШ-10 с индивидуальными газовыми счетчиками G-4 на двух абонентов – 31 шт. В месте входа и выхода газопровода из ГРПШ предусматривается установка отключающих устройств - кран шаровый фланцевый ГШК-25ф-25.

Молниезащита и заземление.

В соответствии с СП РК 2.04-103-2013 "Устройство молниезащиты зданий и сооружений" и ПУЭ РК.

Данным разделом проекта предусматривается молниезащита ГРПШ-13-2ВУ1.

По молниезащитным мероприятиям данные объекты относится ко II категории устройств молниезащиты и должны быть защищёны от прямых ударов молнии.

Для защиты ГРПШ-13-2В-У1, мм (длина/ширина/высота) 2000/1320/1660 от прямого попадания молнии предусматривается установка стержневого молниеприёмника высотой 6,0м в кол-ве 1шт. Расчёт радиусов молниезащиты предусмотрен для нулевой отметки и для отметки 4м.

В качестве естественного токоотвода используется металлоконструкции ГРП Шпри условии обеспечения непрерывной электрической связи. Для токоотводов используется сталь полосовая 40х4мм, прокладываемая снаружи ГРШП и соединённая с контуром заземления минимум в двух точках.

Проектом предусматривается устройство внешнего контура заземления.

Сталь полосовая 40х4 прокладывается в траншее на глубине 0,4м от планировочной отметки. В качестве вертикальных заземлителей применены сталь угловая 50х50х5мм L=2,5м. Тип заземлителей выбран исходя из удельного сопротивления грунта ρ=500 Ом и требуемой величины сопротивления заземления 10 Ом.

Для защиты ГРПШ-6, ГРПШ-10 от прямого попадания молнии предусматривается заземление ГРПШ.

В качестве естественного токоотвода используется металлоконструкции ГРПШ при условии обеспечения непрерывной электрической связи. Для токоотводов используется сталь полосовая 40х4мм, прокладываемая снаружи ГРПШ и соединённая с контуром заземления минимум в двух точках.

Проектом предусматривается устройство внешнего контура заземления.

Сталь полосовая 40х4 прокладывается в траншее на глубине 0,4м от планировочной отметки.

В качестве вертикальных заземлителей применены стальные уголки ∠50х50х5 L= 3м (2 шт).

Величина сопротивления заземления 4 ом.

Все болтовые и сварные соединения должны иметь непрерывную электрическую цепь.

Полосовую сталь приваривать к вертикальным заземлителям термитной или дуговой сваркой.

Сварные швы в земле покрыть битумным лаком для защиты от коррозии, а на открытых местах краской, стойкой к химическим воздействиям.

Защита от прямых ударов молнии осуществляется: отдельно стоящим молниеотводом.

Защита от вторичного проявления молнии-наведении потенциалов осуществляется с присоединением к общему контуру заземление площадки.

Проектом предусмотрена защитное заземление газопровода на отдельно стоящей опоре.

Все электромонтажные работы выполнить согласно ПУЭ РК и ПТБ.

Очистка полости и испытание газопровода.

После окончания работ по монтажу газопровода проектом предусматривается испытание газопровода на герметичность воздухом в соответствии с требованиями МСН 4.03-01-2003. Перед испытанием на герметичность внутренняя полость газопровода

должна быть очищена в соответствии с проектом производства работ. Очистку полости внутренних газопроводов следует производить перед их монтажом продувкой воздуха.

Очистка полости, а также проверка на герметичность осуществляется по специальной инструкции под руководством комиссии, состоящей из представителей подрядчика, заказчика, органов технадзора и представителей комитета по Чрезвычайным ситуациям.

Инструкция составляется заказчиком и строительно-монтажной организацией применительно к конкретному трубопроводу с учетом местных условий производства работ, согласовывается с комитетом по «ЧС», проектной организацией и утверждается председателем комиссии Инструкция по очистке полости, испытанию трубопроводов на герметичность должна предусматривать:

- способы, параметры и последовательность выполнения работ;
- методы и средства выявления и устранения отказов
- схему организации связи, так как проведения испытаний и очистка при отсутствии бесперебойной связи не допускается;
- требования пожарной, газовой, технической безопасности и указания о размерах охранной зоны.

Испытания подземных газопроводов следует производить после их монтажа в траншее и присыпке выше верхней образующей трубы не менее чем на 0,2 м или после полной засыпки траншеи.

До начала испытаний на герметичность газопровод выдержать под испытательным давлением в течении времени, необходимого для выравнивания температуры воздуха в газопроводе с температурой грунта СП РК 4.03-101-2013.

Надземный газопровод стальной среднего давления Р=0,3МПа испытательное давление на прочность 0,45 МПа в течении часа.

Подземный газопровод полиэтиленовый среднего давления Р=0,3МПа испытательное давление на прочность 0,6 МПа в течении 24 часов.

6.2.3 Архитектурно-строительные решения:

Конструктивные решения

Под опоры ГРПШ приняты монолитные железобетонные фундаментные конструкции из бетона класса В15, армирование принято конструктивно. Габаритные размеры ГРПШ-13-2В-У1, мм (длина/ширина/высота) 2000/1320/1660. ГРПШ-07-2У1 - 1850/880/1650.

Антикоррозийные мероприятия

Проект разработан в соответствии с требованиями СН РК 2.01-01-2013, СП РК 2.01-101-2013* "Защита строительных конструкций от коррозии".

Защитный слой арматуры монолитных конструкций соответствует требованиям НТП РК 02-01-1.1-2011 "Бетонные и железобетонные конструкции". Бетонные конструкции, соприкасающие с грунтом, выполнить на сульфатостойком цементе, по водонепроницаемости W4.

Проект разработан в соответствии с требованиями СН РК 2.01-01-2013г. «Защита строительных конструкций от коррозии».

Защита от коррозии металлических конструкций осуществляется лакокрасочными материалами 1-ой группы - пентафталевыми эмалями ПФ-115 ГОСТ 6465-76 и ПФ-133 ГОСТ 926-82 или пентафталевыми лаками ПФ-170 и ПФ-171 ГОСТ 15907-70* с добавлением 10-15% алюминиевой пудры наносимых на предварительно огрунтованые

металлические поверхности глифталевыми грунтовками ГФ-021 по ГОСТ 25129-82 или ГФ-0163 по ТУ 6-27-12-90.

Поверхности стальных конструкций перед нанесением защитных лакокрасочных покрытий зачищают от окислов (окалины, ржавчины, шлаковых включений) до 3 степени очистки согласно ГОСТ 9.402-2004 «Подготовка металлических поверхностей перед окрашиванием». Нарушенное в процессе электросварочных работ лакокрасочное покрытие должно быть зачищено согласно ГОСТ 9.402-2004 «Подготовка металлических поверхностей перед окрашиванием» и восстановлено. Качество лакокрасочного покрытия несущих металлических конструкций должно соответствовать VII классу по ГОСТ 9.032-74 «Покрытия лакокрасочные».

Лакокрасочные покрытия наносить в 2 слоя. Общая толщина покрытия 55мкм.Детали и изделия из деревянных конструкций защищаются от коррозии лакокрасочными материалами - пентафталевыми эмалями (ПФ-115 ГОСТ 6465-76, ПФ-133 ГОСТ 926-82) и пентафталевыми лаками (ПФ-170, ПФ-171 по ГОСТ 15907-70*).

Антипросадочные мероприятия

В проекте антипросадочные мероприятия предусмотрены в соответствии со СП РК 5.01-102-2013* и СН РК 5.01-02-2013 "Основания здании и сооружений"

Под фундаментами выполняется бетонная подготовка из бетона кл.В 3,5. Обратную засыпку пазух фундамента и подсыпку под полы выполнить местным грунтом, с послойным уплотнением каждые 20см.

6.3 Инженерно-технические мероприятия по предупреждению чрезвычайных и взрывопожароопасных ситуаций.

Мероприятия по предупреждению чрезвычайных ситуаций и по взрыво-ипожаробезопасности разработаны в соответствии с нормами и правилами в области гражданской обороны, защиты населения и территорий от чрезвычайных ситуаций природного и техногенного характера, обеспечения комплексной безопасности и антитеррористической защищенности, на основании законов Республики Казахстан «О гражданской обороне» от 7 мая 1997 года № 100-1 (с изменениями, внесенными в соответствии с законом РК от 09.12.1998 года № 307-1; от 12.03.1999 г. № 347-1).

Рабочим и инженерно-техническому персоналу выдается специальная одежда, специальная обувь и другие средства индивидуальной защиты в соответствии с порядком и нормами обеспечения работников специальной одеждой, специальной обувью и другими средствами индивидуальной и коллективной защиты, санитарно-бытовыми помещениями и устройствами, за счет средств работодателя.

Выдаваемые работникам средства индивидуальной защиты соответствуют их полу, росту и размерам, характеру и условиям выполняемой работы и обеспечивать в течение заданного времени снижение воздействия вредных и опасных факторов производства.

Площадка для размещения санитарно-бытовых помещений располагается на незатопляемом участке и оборудуется водоотводящими стоками и переходными мостиками при наличии траншей, канав.

На каждой строительной площадке предоставляется и обеспечивается следующее обслуживание в зависимости от числа работающих и продолжительности работ: санитарные и умывальные помещения, помещения для переодевания, хранения и сушки одежды, помещения для принятия пищи и для укрытия людей при перерывах в работе по причине неблагоприятных погодных условий.

Санитарно-бытовые помещения оборудуются приточно-вытяжной вентиляцией, отоплением, канализацией и подключаются к централизованным системам холодного и горячего водоснабжения. При отсутствии централизованных систем канализации и водоснабжения устраиваются местные системы.

В санитарно-бытовые помещения входят: комнаты обогрева и отдыха, гардеробные, временные душевые кабины с подогревом воды, туалеты, умывальные, устройства питьевого водоснабжения, сушки, обеспыливания и хранения специальной одежды. Гардеробные для хранения личной и специальной одежды оборудуются индивидуальными шкафчиками.

На всех участках и в бытовых помещениях оборудуются аптечки первой помощи. На участках, где используются токсические вещества, оборудуются профилактические пункты. Подходы к ним освещены, легкодоступны, не загромождены. Профилактические пункты обеспечиваются защитными мазями, противоядиями, перевязочными средствами и аварийным запасом средств индивидуальной защиты на каждого работающего на участке где используются токсические вещества.

Работающие обеспечиваются горячим питанием. Содержание и эксплуатация столовых предусматривается в соответствии с документами государственной системы санитарно-эпидемиологического нормирования.

Хозяйственно-бытовые стоки со строительной площадки в условиях города подключаются в систему городской канализации.

Охрана труда и техника безопасности в строительстве и эксплуатации обеспечены принятием всех проектных решений в строгом соответствии со СНиП, требования которых учитывают условия безопасности труда , предупреждение производственного травматизма, профессиональных заболеваний, пожаров и взрывов .

6.4 Охрана окружающей среды.

Воздействие на атмосферный воздух. На территории строительной площадки в период эксплуатации отсутствуют стационарные источники выбросов загрязняющих веществ в атмосферу.

Нормируемые выбросы загрязняющих веществ от стационарных источников, предлагаемые в качестве нормативов ПДВ на период строительства, составят:

Таблица 13

Код ЗВ	Н а и м е н о в а н и е загрязняющего вещества	Выброс вещества с учетом очистки, г/с	Выброс вещества с учетом очистки, г/год(М)
1	2	3	4
0123	Железо (II, III) оксиды (диЖелезо триоксид, Железа оксид) /в пересчете на железо/ (274)	0.023805	0.00209601
0143	Марганец и его соединения /в	0.0009356	0.000159436
	пересчете на марганца (IV) оксид/(327)		
0301	Азота (IV) диоксид (Азота диоксид) (4)	0.084923645	0.014426607
0304	Азот (II) оксид (Азота оксид) (6)	0.013798592	0.0023441504
0328	Углерод (Сажа, Углерод черный) (583)	0.004964222	0.00121756
0330	Сера диоксид (Ангидрид сернистый, Сернистый газ, Сера (IV) оксид) (516)	0.008877778	0.0015974

0337	Углерод оксид (Окись углерода, Угарный газ) (584)	0.09670311	0.01214401
0342	Фтористые газообразные соединения/в пересчете на фтор/ (617)	0.0001456	0.0000246
0344	Фториды неорганические плохо растворимые - (алюминия фторид, кальция фторид, натрия гексафторалюминат) (Фториды неорганические плохо растворимые/в пересчете на фтор/) (615)	0.0000367	0.00000505
0616	Диметилбензол (смесь о-, м-, п- изомеров) (203)	0.0375	0.04175
0621	Метилбензол (349)	0.01722	0.0026772
0703	Бенз/а/пирен (3,4-Бензпирен) (54)	0.000000018	0.000000014
0827	Хлорэтилен (Винилхлорид, Этиленхлорид) (646)	0.000002216	0.000000351
1210	Бутилацетат (Уксусной кислоты бутиловый эфир) (110)	0.00333	0.00051836
1325	Формальдегид (Метаналь) (609)	0.000208334	0.00015
1401	Пропан-2-он (Ацетон) (470)	0.00722	0.00112324
2732	Керосин (654*)	0.013103	0.0009065
2752	Уайт-спирит (1294*)	0.0556	0.0226537
2754	Алканы С12-19 /в пересчете на С/(Углеводороды предельные С12-С19(в пересчете на С); Растворитель РПК-265П) (10)	0.005	0.00375
2902	Взвешенные частицы (116)	0.0036	0.000842
2908	Пыль неорганическая, содержащая двуокись кремния в %: 70-20 (шамот, цемент, пыль цементного производства - глина, глинистый сланец, доменный шлак, песок, клинкер, зола, кремнезем, зола углей казахстанских месторождений) (494)	0.3168367	0.01286305
2930	Пыль абразивная (Корунд белый, Монокорунд) (1027*)	0.002	0.000468
	В С Е Г О :	0.695810515	0.1217172384

Результаты расчетов приземных концентраций, показывают, что во время штатной работы оборудования при одновременной работе всех проектируемых источников, с учетом их нестационарности, зона максимальных концентраций формируется на территории проектируе-мых работ, то есть в пределах рабочей зоны. При этом отмечается, что превышение допустимых уровней приземных концентраций на границе участка не наблюдается.

В соответствии с приказом Министра национальной экономики Республики Казахстан 20 марта 2015 года №237 Санитарные правила «Санитарно-эпидемиологические требования по установлению санитарно - защитной зоны производственных объектов» нормативная санитарнозащитная зона для объекта при

строительных работах не подлежит классификации по классу опасности. Объект при строительных работах относится к IV-категорий.

Воздействие на водные ресурсы.

Период строительства. В процессе строительства объекта вода используется на хозяйственно-бытовые нужды и для питьевых нужд работников. Техническое водоснабжение и хоз. питьевая водоснабжение - привозная, завозится автоводовозами. Расход технической воды на период СМР - 332 м3, питьевой воды - 60 м3. Производственные сточные воды в процессе строительных работ отсутствуют. На период строительства сброс хозяйственно-бытовых сточных вод будет осуществляться в биотуалет, с последующим вывозом со спец. предприятием вывозится по договору на ближайшие очистные сооружения. Объем сточных вод составит- 30 м3.

При эксплуатации сети водоснабжения и канализации подключаются к городским централизованным сетям.

Отходы производства и потребления. Объем образования отходов при строительстве в таблице:

Оценка уровня шума, вибрации и электромагнитного излучения

Период эксплуатации.

Проектом не предусматривается размещение на территории пешеходного моста оборудования, являющегося источником шума, вибрации и электромагнитного излучения.

Период строительства.

На участках проектируемых работ потенциальным источником шума, вибрации и теплового выделения является спецтехника в процессе производства строительных работ. Влияние данных источников находится в пределах нормы и носит кратковременный характер.

Оценка воздействия на флору и фауну

Период эксплуатации и строительства.

В зоне влияния объекта видов растительности и животных, занесенных в Красную книгу Республики Казахстан, нет. Эпидемия животных в зоне влияния объекта хозяйственной деятельности не зарегистрировано. Ввиду отсутствия существенного воздействия объекта на состояние флоры и фауны, изменений в растительном и животном мире и последствий этих изменений не ожидается.

Оценка экологических рисков и рисков для здоровья населения.

Строительство моста не окажет значительного воздействия на окружающую среду региона в связи с тем, что воздействие на период строительства носит кратковременный и незначительный характер, а в период эксплуатации незначительно. В этой связи реализация намечаемой деятельности в регионе имеет низкий экологический риск.

Вывод

Настоящий раздел «Оценка воздействии на окружающую среду» разработан в соответствии с требованиями «Инструкции по проведению оценки воздействия намечаемой хозяйственной деятельности на окружающую среду при разработке предплановой, плановой, предпроектной и проектной документации», утвержденной приказом Министра охраны окружающей среды Республики Казахстан от 28 июня 2007 года №204-П и «Методики определения нормативов эмиссии в окружающую среду», утвержденной приказом Министра охраны окружающей среды Республики Казахстан от 16 апреля 2012 года № 110-Ѳ.

6.5 Организация строительства

Санитарно-эпидемиологические требования к условиям труда и бытового обслуживания при строительстве объектов строительства

Подъездные пути, проезды и пешеходные дорожки, участки, прилегающие к санитарно-бытовым и административным помещениям, покрываются щебнем или имеют твердое покрытие.

Для строительных площадок и участков работ предусматривается общее равномерное освещение. Искусственное освещение строительных площадок, строительных и монтажных работ внутри зданий предусматривается в соответствии с документами государственной системы санитарно-эпидемиологического нормирования.

Рабочее освещение предусматривается для всех строительных площадок и участков, где работы выполняются в ночное и сумеречное время суток, и осуществляется установками общего (равномерного или локализованного) и комбинированного освещения (к общему добавляется местное).

Для участков работ, где нормируемые уровни освещенности равны более двух люкс (далее – лк), в дополнение к общему равномерному освещению следует предусматривать общее локализованное освещение. Для тех участков, на которых возможно только временное пребывание людей, уровни освещенности допускается снижение до 0,5 лк.

Для освещения строительных площадок и участков не допускается применение открытых газоразрядных ламп и ламп накаливания с прозрачной колбой.

Освещенность, создаваемая осветительными установками общего освещения на строительных площадках и участках работ внутри зданий, соответствует требованиям документов государственной системы санитарно-эпидемиологического нормирования.

Строительная площадка в ходе строительства своевременно очищается от строительного мусора, в зимнее время от снега, в теплое время года поливается.

При выезде автотранспортного средства со строительной площадки на центральную магистраль оборудуется пункт мойки колес, имеющий твердое покрытие с организацией системы сточной ливневой канализации с септиком и емкостью для забора воды.

На строящемся объекте предусматривается централизованное газоснабжение. При отсутствии централизованного водопровода или другого источника водоснабжения допускается использование привозной воды.

Доставка воды производится автотранспортом, соответствующим документам государственной системы санитарно-эпидемиологического нормирования.

Привозная вода хранится в отдельном помещении или под навесом в емкостях, установленных на площадке с твердым покрытием.

Емкости для хранения воды изготавливаются из материалов, разрешенных к применению для этих целей на территории Республики Казахстан.

Чистка, мытье и дезинфекция емкостей для хранения и перевозки привозной воды производится не реже одного раза в десять календарных дней и по эпидемиологическим показаниям.

Внутренняя поверхность механически очищается, промывается с полным удалением воды, дезинфицируется. После дезинфекции емкость промывается, заполняется водой и проводится бактериологический контроль воды.

Для дезинфекции применяются дезинфицирующие средства, разрешенные к применению в Республике Казахстан.

Вода, используемая для питьевых и хозяйственно-бытовых нужд, соответствует документам государственной системы санитарно-эпидемиологического нормирования.

Система водоотведения санитарно-бытовых помещений строительных площадок осуществляется путем подключения их к существующей системе водоотведения по

временной схеме или устройством надворного туалета с водонепроницаемой выгребной ямой, или мобильных туалетных кабин "Биотуалет".

Выгребная яма очищается при заполнении не более чем на две трети объема. По завершению строительства объекта, после демонтажа надворных туалетов проводятся дезинфекционные мероприятия.

Строительные материалы и конструкции поступают на объект в готовом для использования виде. При их подготовке к работе в условиях строительной площадки (приготовление смесей и растворов, резка материалов и конструкций и другие) предусматриваются помещения, оснащенные средствами механизации, специальным оборудованием и системами местной вытяжной вентиляции.

Оборудование, при работе которого выделяются вредные газы, пары и пыль, следует поставлять в комплекте со всеми необходимыми укрытиями и устройствами, обеспечивающими надежную герметизацию источников выделения вредных веществ. Укрытия оборудуются устройствами для подключения к аспирационным системам (фланцы, патрубки и так далее) для механизированного удаления отходов производства.

При использовании машин, транспортных средств в условиях, установленных эксплуатационной документацией, уровни шума, вибрации, запыленности, загазованности на рабочем месте машиниста (водителя), а также в зоне работы машин (механизмов) не превышают установленные гигиенические нормативы в соответствии с документами государственной системы санитарно-эпидемиологического нормирования.

Погрузочно-разгрузочные работы для грузов весом до 15 килограмм для мужчин и до 7 килограмм женщин (далее – кг) и при подъеме грузов на высоту более двух метров (далее – м) в течение рабочей смены механизируются.

Погрузо-разгрузочные операции с сыпучими, пылевидными и опасными материалами производятся с использованием средств индивидуальной защиты.

Выполнять погрузо-разгрузочные работы с опасными грузами при неисправности тары, отсутствии маркировки и предупредительных на ней надписей не допускается.

Заготовка и обработка арматуры при проведении бетонных, железобетонных, каменных работ и кирпичной кладки производится на специально оборудованных местах.

Строительный мусор перед укладкой бетонной смеси удаляется промышленными пылесосами. Продувать арматурную сетку и забетонированные поверхности сжатым воздухом не допускается.

Очистка подлежащих монтажу элементов конструкций от грязи и наледи, окраска и антикоррозийная защита конструкций и оборудования производится до их подъема. После подъема, окраска или антикоррозийная защита проводится в местах стыков или соединения конструкций.

Распаковка и расконсервация подлежащего монтажу оборудования производится на специальных стеллажах или подкладках; укрупнительная сборка и доизготовление (нарезка резьбы на трубах, гнутье труб, подгонка стыков и другие работы) – на выделенных для этих целей площадках.

При сварке материалов, обладающих высокой отражающей способностью (алюминия, сплавов на основе титана, нержавеющей стали), сварочная дуга и поверхности свариваемых изделий экранируются встроенными или переносными экранами.

При ручной сварке штучными электродами используются переносные малогабаритные воздухоприемники с пневматическими, магнитными и другими держателями.

При выполнении сварки на разных уровнях по вертикали предусматривается защита персонала, работающего на ниже расположенных уровнях.

Сварка изделий средних и малых размеров в стационарных условиях проводится в кабинах с открытым верхом, выполненных из негорючих материалов, устройством местной вытяжной вентиляции. Свободная площадь в кабине на один сварочный пост предусматривается не менее трех метров квадратных.

Сварка в замкнутых и труднодоступных пространствах производится при непрерывной работе местной вытяжной вентиляции с отсасывающим устройством.

На каждое стационарное рабочее место для газопламенной обработки металлов отводится не менее четырех метров квадратных, помимо площади занимаемой оборудованием и проходами. Проходы должны иметь ширину не менее одного метра. Площадь рабочего места оператора газопламенного напыления предусматривается не менее десяти метров квадратных.

Рабочие места для сварки, резки, наплавки, зачистки и нагрева оснащаются средствами коллективной защиты от шума, инфракрасного излучения и брызг расплавленного металла (экранами и ширмами из негорючих материалов).

Изоляционные работы на технологическом оборудовании и трубопроводах выполняются до их установки или после постоянного закрепления.

При проведении изоляционных работ внутри аппаратов или крытых помещений рабочие места обеспечиваются механической вентиляцией и местным освещением.

Битумная мастика доставляется к рабочим местам по битумопроводу или в емкостях при помощи грузоподъемного крана. При перемещении битума вручную применяются металлические бачки с плотно закрывающимися крышками. Использовать битумные мастики с температурой выше плюс 180 градусов Цельсия (далее – оС) при изоляционных работах не допускается.

При изготовлении и заливке пенополиуретана исключается попадание компонентов на кожные покровы работника.

Стекловата, шлаковата, асбестовая крошка, цемент подаются в контейнерах или пакетах.

На участке и в помещении выполнения антикоррозийных работ предусматривается механизация технологических операций и приточно-вытяжная вентиляция.

Очистка поверхностей, подлежащих антикоррозийному покрытию, с применением пескоструйного и дробеструйного способов в замкнутых емкостях, не допускается.

Нанесение антикоррозийных лакокрасочных материалов и клеев вручную осуществляется кистями с защитными шайбами у основания ручек.

Хранение и перенос горючих и легковоспламеняющихся материалов осуществляется в закрытой таре. Хранение и транспортировка материалов в бьющейся (стеклянной) таре не допускается.

Подача рабочих составов (лакокрасочные материалы, обезжиривающие и моющие растворы), сжатого воздуха к стационарному окрасочному оборудованию блокируется с включением коллективных средств защиты работников.

При переливе окрасочных материалов из бочек, бидонов и другой тары весом более десяти килограмм для приготовления рабочих растворов необходимо предусмотреть механизацию данного процесса.

Пропитывать свинцовым суриком льняные и пеньковые концы для уплотнения резьбовых соединений не допускается.

Оборудование с возможным выделением вредных газов, паров и пыли, оснащается укрытиями и устройствами, обеспечивающими герметизацию источников выделения вредных веществ.

Эксплуатация ручных машин осуществляется при выполнении требований:

1) проверки комплектности и надежности крепления деталей, исправности защитного кожуха при каждой выдаче машины в работу;

2) ручные машины, весом десять килограмм и более, должны оснащаться приспособлениями для подвешивания;

3) проведения своевременного ремонта машин и послеремонтного контроля параметров вибрационных характеристик.

На рабочих местах лакокрасочные, изоляционные, отделочные и другие материалы хранятся в количествах, не превышающих сменной потребности.

Материалы, содержащие вредные вещества, хранятся в герметически закрытой таре.

Цемент хранится в силосах, бункерах, ларях и других закрытых емкостях.

Горючие и легковоспламеняющиеся материалы хранятся и транспортируются в закрытой таре. Хранение и транспортировка материалов в бьющейся (стеклянной) таре не допускается. Тара имеет соответствующую надпись.

Устройство рабочих мест на строительной площадке соответствует следующим требованиям:

1) площадь рабочего места оборудуется достаточной для размещения строительных машин, механизмов, инструмента, инвентаря, приспособлений, строительных конструкций, материалов и деталей, требующихся для выполнения трудового процесса;

2) положение рабочего исключает длительную работу с наклонами туловища, в напряженно вытянутом положении, с высоко поднятыми руками.

Процессы, выполняемые вручную или с применением простейших приспособлений, осуществляются в зоне досягаемости, процессы, выполняемые с помощью ручных машин в зоне оптимальной досягаемости процессы, связанные с управлением машинами (операторы, машинисты строительных машин) в зоне легкой досягаемости.

Рабочее место включает зону для размещения материалов и средств технического оснащения труда, зону обслуживания (транспортная зона) и рабочую зону.

Рабочие места оснащаются строительными машинами, ручным и механизированным строительным инструментом, средствами связи, устройствами для ограничения шума и вибрации.

При эксплуатации машин с повышенным уровнем шума применяются:

1) технические средства для уменьшения шума в источнике его образования;

2) дистанционное управление;

3) средства индивидуальной защиты;

4) выбор рационального режима труда и отдыха, сокращение времени воздействия шумовых факторов в рабочей зоне, лечебно-профилактические и другие мероприятия.

Работа в зонах с уровнем звука свыше восьмидесяти децибел без использования средств индивидуальной защиты слуха и пребывание строителей в зонах с уровнями звука выше ста двадцати децибел, не допускается.

Рабочее место с применением или приготовлением клея, мастики, краски и других материалов с резким запахом обеспечивается естественным проветриванием, закрытое помещение оборудуется механической системой вентиляции.

Рабочее место при техническом обслуживании и текущем ремонте машин, транспортных средств, производственного оборудования и других средств механизации оснащается грузоподъемными приспособлениями.

Рабочие места строителей, работающих стоя, имеют пространство для размещения стоп не менее 150 мм по глубине и 530 мм по ширине.

Работы с усилиями до пяти кг, при небольшом размахе движений, без значительного изменения положения головы выполняются в положении сидя.

Внутрисменный режим работы предусматривает предупреждение переохлаждения работающих лиц за счет регламентации времени непрерывного пребывания на холоде и времени обогрева.

Температура воздуха в местах обогрева поддерживается на уровне плюс 21 – 25оС. Помещение для обогрева кистей и стоп оборудуется тепловыми устройствами, не превышающими плюс 40оС.

На рабочих местах размещаются устройства питьевого водоснабжения и предусматривается выдача горячего чая, минеральной щелочной воды, молочнокислых напитков. Оптимальная температура жидкости плюс 12–15оС.

Сатураторные установки и питьевые фонтанчики располагаются не далее семидесяти пяти метров от рабочих мест, в гардеробных, помещениях для личной гигиены женщин, пунктах питания, в местах отдыха работников и укрытиях от солнечной радиации и атмосферных осадков.

Рабочим и инженерно-техническому персоналу выдается специальная одежда, специальная обувь и другие средства индивидуальной защиты в соответствии с порядком и нормами обеспечения работников специальной одеждой, специальной обувью и другими средствами индивидуальной и коллективной защиты, санитарно-бытовыми помещениями и устройствами, за счет средств работодателя.

Выдаваемые работникам средства индивидуальной защиты соответствуют их полу, росту и размерам, характеру и условиям выполняемой работы и обеспечивать в течение заданного времени снижение воздействия вредных и опасных факторов производства.

Работодатель организует надлежащий уход за средствами индивидуальной защиты и их хранение, своевременно осуществляет химчистку, стирку, ремонт, дегазацию, дезактивацию, обезвреживание и обеспыливание специальной одежды, специальной обуви и других средств индивидуальной защиты, устраиваются сушилки и камеры для обеспыливания для специальной одежды и обуви.

Увеличение продолжительности рабочей смены для работников, подвергающихся воздействию вредных производственных факторов, не допускается. Отдых между сменами составляет не менее двенадцати часов.

Очистка подлежащих монтажу элементов конструкций от грязи и наледи производится до их подъема.

Не допускается наносить методом распыления лакокрасочные материалы, содержащие соединения сурьмы, свинца, мышьяка, меди, хрома, а также краски против обрастания, составы на основе эпоксидных смол и каменноугольного лака.

В процессе нанесения окрасочных материалов работники перемещаются в сторону потока свежего воздуха, чтобы аэрозоль и пары растворителей относились от них потоками воздуха.

Краскораспылители используются массой не более одного кг, усилие нажатия на курок краскораспылителя не превышает десяти Ньютон.

Перед допуском работников в места с возможным появлением газа или вредных веществ проводятся детоксикационные мероприятия и проветривание помещения.

На строительной площадке устраиваются временные стационарные или передвижные санитарно-бытовые помещения с учетом климатогеографических особенностей района ведения работ. В случае невозможности устройства их на территории строительной площадки, они размещаются за ее пределами в радиусе не далее 50 м.

Площадка для размещения санитарно-бытовых помещений располагается на незатопляемом участке и оборудуется водоотводящими стоками и переходными мостиками при наличии траншей, канав.

Санитарно-бытовые помещения размещаются с подветренной стороны на расстоянии не менее пятидесяти метров от разгрузочных устройств, бункеров, бетонно-растворных узлов и других объектов, выделяющих пыль, вредные пары и газы.

На каждой строительной площадке предоставляется и обеспечивается следующее обслуживание в зависимости от числа работающих и продолжительности работ: санитарные и умывальные помещения, помещения для переодевания, хранения и сушки одежды, помещения для принятия пищи и для укрытия людей при перерывах в работе по причине неблагоприятных погодных условий.

Работники по половому признаку обеспечиваются отдельными санитарными и умывальными помещениями.

Санитарно-бытовые помещения оборудуются приточно-вытяжной вентиляцией, отоплением, канализацией и подключаются к централизованным системам холодного и горячего водоснабжения. При отсутствии централизованных систем канализации и водоснабжения устраиваются местные системы.

Проходы к санитарно-бытовым помещениям не пересекают опасные зоны (строящиеся здания, железнодорожные пути без настилов и средств сигнализации, под стрелами башенных кранов и погрузочно-разгрузочными устройствами и другие).

В санитарно-бытовые помещения входят: комнаты обогрева и отдыха, гардеробные, временные душевые кабины с подогревом воды, туалеты, умывальные, устройства питьевого водоснабжения, сушки, обеспыливания и хранения специальной одежды. Гардеробные для хранения личной и специальной одежды оборудуются индивидуальными шкафчиками.

Пол в душевой, умывальной, гардеробной, туалетах, помещениях для хранения специальной одежды оборудуется влагостойким с нескользкой поверхностью, имеет уклон к трапу для стока воды. В гардеробных и душевых укладываются рифленые резиновые или пластмассовые коврики, легко подвергающиеся мойке.

Вход в санитарно-бытовые помещения со строительной площадки оборудуется устройством для мытья обуви.

Размер помещения для сушки специальной одежды и обуви, его пропускная способность обеспечивает просушивание при максимальной загрузке за время сменного перерыва в работе.

Сушка и обеспыливание специальной одежды производятся после каждой смены, стирка или химчистка – по мере необходимости, но не реже двух раз в месяц. У рабочих, контактирующих с порошкообразными и токсичными веществами, специальная одежда стирается отдельно от остальной специальной одежды после каждой смены, зимняя – подвергаться химической чистке.

Помещения для обеспыливания и химической чистки специальной одежды размещаются обособленно и оборудуются автономной вентиляцией.

Стирка спецодежды, а в случае временного проживания строительных рабочих вне пределов постоянного места жительства нательного и постельного белья, обеспечивается прачечными как стационарного, так и передвижного типа с центральной доставкой грязной и чистой одежды, независимо от числа работающих.

Уборка бытовых помещений проводится ежедневно с применением моющих и дезинфицирующих средств, уборочный инвентарь маркируется, используется по назначению и хранится в специально выделенном месте.

В целях предупреждения возникновения заболеваний, связанных с условиями труда, работники, занятые в строительном производстве, проходят обязательные при поступлении на работу и периодические медицинские осмотры в соответствии с документами государственной системы санитарно-эпидемиологического нормирования.

На всех участках и в бытовых помещениях оборудуются аптечки первой помощи. На участках, где используются токсические вещества, оборудуются профилактические пункты. Подходы к ним освещены, легкодоступны, не загромождены. Профилактические пункты обеспечиваются защитными мазями, противоядиями, перевязочными средствами и аварийным запасом средств индивидуальной защиты на каждого работающего на участке где используются токсические вещества.

В бытовых помещениях проводятся дезинсекционные и дератизационные мероприятия.

Работающие обеспечиваются горячим питанием. Содержание и эксплуатация столовых предусматривается в соответствии с документами государственной системы санитарно-эпидемиологического нормирования.

Допускается организация питания путем доставки пищи из базовой столовой к месту работ с раздачей и приемом пищи в специально выделенном помещении. На специально выделенное помещение и раздаточный пункт оформляется санитарно-эпидемиологическое заключение в соответствии с документами государственной системы санитарно-эпидемиологического нормирования в соответствии с пунктом 6 статьи 144 Кодекса.

Лица, занятые на участках с вредными и опасными условиями труда, проходят обязательные медицинские осмотры в соответствии с документами государственной системы санитарно-эпидемиологического нормирования.

При проведении строительных работ на территории населенного пункта, неблагополучного по инфекционным заболеваниям, рабочим проводятся профилактические прививки.

Сбор и удаление отходов, содержащих токсические вещества, осуществляются в закрытые контейнеры или плотные мешки, исключая ручную погрузку.

Не допускается сжигание на строительной площадке строительных отходов.

Емкости для хранения и места складирования, разлива, раздачи горюче-смазочных материалов и битума оборудуются специальными приспособлениями, и выполняются мероприятия для защиты почвы от загрязнения.

Расчет продолжительности строительства

Определение срока продолжительности строительства выполнено в соответствии с требованиями и нормативными данными:

- СН РК 1.03-01-2016 «Продолжительность строительства и задел в строительстве предприятий, зданий и сооружений. Часть I».
- СН РК 1.03-02-2014 «Продолжительность строительства и задел в строительстве предприятий, зданий и сооружений. Часть II».
- СП РК 1.03-101-2013 «Продолжительность строительства и задел в строительстве предприятий, зданий и сооружений. Часть I».
- СП РК 1.03-102-2014 «Продолжительность строительства и задел в строительстве предприятий, зданий и сооружений. Часть II».

Продолжительность строительства сетей газопровода протяженностью – 2,111 км, определена согласно СП РК 1.03-102-2014, пункт 30, распределительная газовая сеть, из стальных труб в одну нитку диаметром до 200 мм.

Согласно п.4.2 СН РК 1.03-101-2013 принимается метод линейной интерполяции исходя из имеющихся в нормах СП РК 1.03-102-2014, Б.5.2.1, п.30 из стальных труб до Ø200, протяженностей 1 и 3 км, с нормами продолжительности соответственно 1,0 и 2,0 месяцев.

Продолжительность строительства на единицу прироста мощности равна (2,0-1,0) / (3-1) = 0,5 мес.

Прирост мощности равен 2,111 - 1 = 1,111 км.

Продолжительность строительства одного потока с учетом интерполяции

будет равна:

Т = 1,111*0,5 + 1,0 = 1,56 месяца.

Продолжительность строительства сетей газопровода протяженностью – 2,015 км, определена согласно СП РК 1.03-102-2014, пункт 30, из полиэтиленовых труб в одну нитку диаметром до 600 мм.

Продолжительность строительства составит:

Согласно п.4.2 СН РК 1.03-101-2013 принимается метод линейной интерполяции исходя из имеющихся в нормах СП РК 1.03-102-2014, Б.5.2.1, п.30 из полиэтиленовых труб до Ø600мм в одну нитку, протяженностей 1 и 3 км, с нормами продолжительности соответственно 1,0 и 1,5 месяцев.

Продолжительность строительства на единицу прироста мощности равна (1,5-1,0) / (3-1) = 0,25 мес.

Прирост мощности равен 2,015 - 1 =1,015 км.

Продолжительность строительства одного потока с учетом интерполяции будет равна:

Т = 1,015*0,25 + 1,0 = 1,25 месяца.

Общая продолжительность строительства объекта согласно СП РК 1.03-102-2014, пункт 9.2.7 составит:

Т = 1,56 + 1,25 * 0,5 = 2,19 месяца

Продолжительность строительства объекта принята 3 месяца. В т.ч. подготовительный период 0,2 месяца.

6.6 Сметная документация

Сметная документация разработана в соответствии с Государственным нормативом по определению сметной стоимости строительства в Республике Казахстан, утвержденным приказом Комитета по делам строительства, жилищно-коммунального хозяйства и управления земельными ресурсами Министерства по инвестициям и развитию Республики Казахстан от 14 ноября 2017 года №249-нқ, на основании государственных сметных нормативов и принятых проектных решений.

Постэкспертная сметная стоимость строительства подлежит утверждению заказчиком и является основанием для определения лимита средств заказчика (инвестора) на реализацию инвестиционных проектов и/или объектов строительства за счет государственных инвестиций в строительство и средств субъектов квазигосударственного сектора в соответствии с пунктом 13 Государственного норматива по определению сметной стоимости в Республике Казахстан.

Сметная документация составлена ресурсным методом с использованием программного комплекса АВС-4 (редакция 2020.3 от 16.07.2020г.) по выпуску сметной документации в текущих ценах 2 квартала 2022 года.

При составлении смет использованы:

сборники элементных сметных норм расхода ресурсов на строительные работы, ЭСН РК 8.04-01-2015;

сборники элементных сметных норм расхода ресурсов на монтажные работы ЭСН РК 8.04-02-2015*;

сборники элементных сметных норм расхода ресурсов на ремонтно-строительные работы ЭСН РК 8.05-01-2015*;

ССЦ РК 8.04-08-2019 «Сборники сметных цен в текущем уровне на строительные материалы, изделия и конструкции» 2020 год (17 сборников);

ССЦ РК 8.04-09-2019 «Сборник сметных цен в текущем уровне на инженерное оборудование объектов строительства» 2020 год;

СЦПГ РК 8.04-12-2019 «Сборник сметных цен на перевозки грузов железнодорожным транспортом» 2020 год;

СЦПГ РК 8.04-12-2019 «Сборник сметных цен в текущем уровне на перевозки грузов для строительства» 2020 год;

СЦЭМ РК 8.04-11-2019 «Сборник сметных цен в текущем уровне на эксплуатацию строительных машин и механизмов» 2020 год;

СТС РК 8.04-07-2019 «Сборник сметных тарифных ставок в строительстве» 2020 год.

В сметной стоимости строительства учтены дополнительные затраты:

накладные расходы, определённые в соответствии с Государственным нормативом по определению величины накладных расходов в строительстве (приложение 2 к приказу от 14 ноября 2017 года №249-нқ);

сметная прибыль в размере 8% от суммы прямых затрат и накладных расходов (п.22, приложение 2 к приказу от 14 ноября 2017 года №249-нқ);

средства на непредвиденные работы и затраты для подрядных работ, определяются в размере 2% от стоимости строительно-монтажных работ по главам 1+9 сметного расчета стоимости строительства. (п.72, приложение 1 к приказу от 14 ноября 2017 года №249-нқ);

затраты на строительство временных зданий и сооружений (НДЗ РК 8.04-05-2015); дополнительные затраты на производство строительно-монтажных работ в зимнее время (НДЗ РК 8.04-06-2015).

перечень оборудования, материалов, изделий с приложением прайс-листов, наименования которых с соответствующими техническими характеристиками отсутствуют в действующих сборниках цен, утвержденные заказчиком, согласно пункту 55 Государственного норматива по определению сметной стоимости в Республике Казахстан.

Сметная стоимость строительства определена в текущих ценах 3 квартала 2020 года с учетом норм задела объема инвестиций.

Налог на добавленную стоимость (НДС) принят в размере, установленном законодательством Республики Казахстан на период, соответствующий периоду строительства, от сметной стоимости строительства.

После внесения изменений и дополнений основные технико-экономические показатели сложились следующим образом:

Таблица 14

№ п/п	Наименование показателей	Единица измерения	Показатели		Изменения - снижение + увеличение
			Заявленные	Рекомендуемые к утверждению	
1	2	3	4	5	6
1	Общая сметная стоимость строительства в текущих ценах на 2022 год.	млн. тенге	101.202	100.058	- 1.144
	В том числе:				
	СМР		74.205	73.226	-0.979
	оборудование		5.487	5.487	0.000
	прочие		21.510	21.345	-0.165

Примечание: в результате рассмотрения сметной документации объекта, сметная стоимость строительства снизилось в текущих ценах 2022 год на общую сумму 1,114 млн. тенге.

7. РЕЗУЛЬТАТЫ ЭКСПЕРТИЗЫ

7.1 Оценка принятых проектных решений

В соответствии с Правилами определения общего порядка отнесения зданий и сооружений к технически и (или) технологический сложным объектам, утвержденным приказом Министерства национальной экономики Республики Казахстан от 28.02.2015 года №165, а также Приказа МНЭ РК №335 от 28.07.2016 года «О внесении изменений в приказ Министерства национальной экономики РК №165 от 28.02.2015 года разработчиком проекта установлен II уровень ответственности (технический несложный).

В целом проект разработан в необходимом объеме, в соответствии с заданием на проектирование, иными исходными данными, техническими условиями и требованиями.

Проектные решения с учетом внесенных изменений по разделу 7.2. соответствуют нормативным требованиям по санитарной, экологической, пожарной безопасности, функциональному назначению объекта.

7.2 Дополнения и изменения, внесенные в рабочий проект в процессе экспертизы:

В процессе рассмотрения по замечаниям и предложениям **ТОО «Kaz Expertise»** в рабочий проект **««Строительство сетей газоснабжения в населенном пункте Нурлыжол, сельского округа Жанажол, Мактааральского района, Туркестанской области»** были внесены следующие изменения и дополнения:

Раздел «Газоснабжение»

1. Представлено расчет расхода газа и гидравлический расчет газопровода.
2. На плане указаны узлы.
3. На плане указаны опознавательные столбики, футляры, диаметры газопроводов, размерные линий и привязки газопровода к другим объектам.
4. Планы разделены на листы и предоставлено схематичное расположение листов.
5. На плане отсутствует точка подключения.
6. Предусмотрено отключающие устройство на ответвлениях к группам жилых домов.

7. Полиэтиленовые трубы применены с коэффициентом запаса прочности не менее 3,2 согласно требованиям СН РК 4.03-01-2011 п. 6.6.6

8. Продольный профиль газопровода, спецификация и ведомость объемов работ выполнено в соответствии с откорректированным проектом.

Архитектурно- строительный раздел

1. Представлено общая пояснительная записка.
2. На чертежах разрезах, планах, указано недостающие отметки, размеры ГРПШ.

Санитарно-эпидемиологический раздел

1. Предусмотрено мероприятия по охране окружающей среды и мероприятия санитарно-эпидемической среды. Также учтены приказ №177 санитарно-бытовые условия для работающих (водоснабжение, гардеробные, санитарные узлы и т.д.).

Санитарно-эпидемиологический раздел

1. Предусмотрено мероприятия по охране окружающей среды и мероприятия санитарно-эпидемической среды. Также учтены приказ №177 санитарно-бытовые условия для работающих (водоснабжение, гардеробные, санитарные узлы и т.д.).

Раздел ""'Сметная документация "

1. Представлена пояснительная записка к сметной документации
2. Представлена сводная ведомость материальных ресурсов и оборудования
3. Приведены в соответствие объемы работ по откорректированным проектным решениям и по замечаниям экспертной организации

Основные технико-экономические показатели по рабочему проекту

Таблица 15

№п/п	Наименование показателей	Ед. изм.	Показатели		
			Заявленные до экспертизы	рекомендуемые к утверждению	+увеличение - снижение
1	2	3	4	5	-
1	Годовой расход газа	Тыс. м3/год	853,560	853,560	-
2	Общая протяженность газопровода из стальных труб	км	2,111	2,111	-
3	Общая протяженность газопровода из полиэтиленовых труб	км	2,150	2,150	-
4	Сметная стоимость строительства на 2022 года. в том числе: СМР оборудование прочие	млн. тенге	101,202 74,205 5,487 21,510	100,058 73,226 5,487 21,345	-1,144 - 0,979 - - 0,165

5	Продолжительность строительства	мес.	3,0	3,0	-

Примечание: в результате рассмотрения сметной документации объекта, сметная стоимость строительства снизилось в текущих ценах 2022 год на общую сумму 1,144 млн. тенге.

8. ВЫВОДЫ

8.1.С учетом внесенных изменений и дополнений рабочий проект **«Строительство сетей газоснабжения в населенном пункте Нурлыжол, сельского округа Жанажол, Мактааральского района, Туркестанской области»** соответствует требованиям государственных нормативов, действующих в Республике Казахстан, и рекомендуется для утверждения в установленном порядке со следующими основными технико-экономическими показателями:

1. Годовой расход газа	853,560 тыс. м3/год
2. Общая протяженность газопровода из стальных труб	2,111 км
3. Общая протяженность газопровода из полиэтиленовых труб	2,150 км
4. Сметная стоимость строительства на 2022 год	100,058 млн.тенге
в том числе:	
СМР	73,226 млн.тенге
оборудование	5,487 млн.тенге
прочие	21,345 млн.тенге
5. Продолжительность строительства	3,0 месяцев

8.2 Настоящее экспертное заключение выдано на основании исходных данных и утвержденных заказчиком материалов для проектирования, достоверность которых гарантирована руководителем Государственное учреждение «Отдел жилищно-коммунального хозяйства, пассажирского транспорта, автомобильных дорог и жилищной инспекции Мактааральского района» в соответствии с условиями меморандума от 27.04.2022 года.

8.3 При предоставлении на утверждение и выдаче разрешения на производство работ рабочий проект подлежит проверке на соответствие его с настоящим заключением экспертизы.

8.4 Заказчику при строительстве максимально использовать оборудование, материалы и конструкции отечественных производителей.

8. ТҰЖЫРЫМДАР

8.1 **«Түркістан облысы, Мақтаарал ауданы, Жаңажол ауылдық округі, Нұрлыжол елді мекеніндегі газ өткізгішінің құрылысы»** жұмыс жобасы» үшін дайындалған жұмыс жобасына сараптаманың ескертпелері мен ұсыныстарымен енгізілген өзгерістер мен толықтыруларды ескере отырып, Қазақстан Республикасында қолданылатын мемлекеттік нормативтердің талаптарына сәйкес келетіндіктен, төмендегі негізгі техника-экономикалық көрсеткіштерімен белгіленген тәртіппен бекітуге ұсыныс жасаймыз:

1. Газдың жылдық шығыны	853,560 мың м3/жыл
2. Болат газ құбырларының жалпы ұзындығы	2,111 км
3. Полиэтилен газ құбырларының жалпы ұзындығы	2,150 км
4 2022 жыл ағымындағы бағадағы	
құрылыстың жалпы сметалық құны.	100,058 млн.теңге
оның ішінде	
құрылыс-монтаж жұмыстары	73,226 млн.теңге
құрал жабдықтар	5,487 млн.теңге
өзге де шығындар	21,345 млн.теңге
5. Құрылыстың ұзақтығы	3,0 ай

8.2 Осы сараптамалық қорытынды 27.04.2022 жылғы меморандум талаптарына сәйкес, растығы "Мақтаарал ауданының тұрғын үй-коммуналдық шаруашылығы, жолаушылар көлігі, автомобиль жолдары және тұрғын үй инспекциясы бөлімі" мемлекеттік мекемесі кепілдендірілген бастапқы деректер мен тапсырыс берушімен бекітілген жобалауға арналған материалдар негізінде берілді.

Жұмыс жобасы бекітуге және жұмыс өндірісіне рұқсат берген кезінде сараптаманың осы қорытындысына сәйкес екендігі тексерілуі тиіс.

Тапсырыс беруші құрылыс жүргізу барысында отандық өндірушілердің құрал-жабдықтарын, материалдарын және конструкцияларын барынша көп қолдануы қажет.

Директор	Ш. Куттыбаев.
Сарапшылар тобының жетекшісі	Ш. Куттыбаев.
Сарапшы	К. Калкулов
Сарапшы	С. Битанова.
Сарапшы	Г. Омирзакова.
Сарапшы	А. Чернов.
Сарапшы	М. Мырзакулов.

Ссылка на окончательную редакцию документации

(нажмите на данную ссылку или отсканируйте QR-код).

Чернов А.Р.

Эксперт

ТОО «Kaz Expertise»

Өмірзахова Г.С.

Эксперт

ТОО «Kaz Expertise»

Калкулов У.З.

Эксперт

ТОО «Kaz Expertise»

Битанова С.Н.

Эксперт

ТОО «Kaz Expertise»

Мырзакулов М.М.

Эксперт

ТОО «Kaz Expertise»

Куттыбаев Ш.С.

Директор

ТОО «Kaz Expertise»